GENERAL CATALOGUE 2026

ACQUA SOURCE™

The power in water.

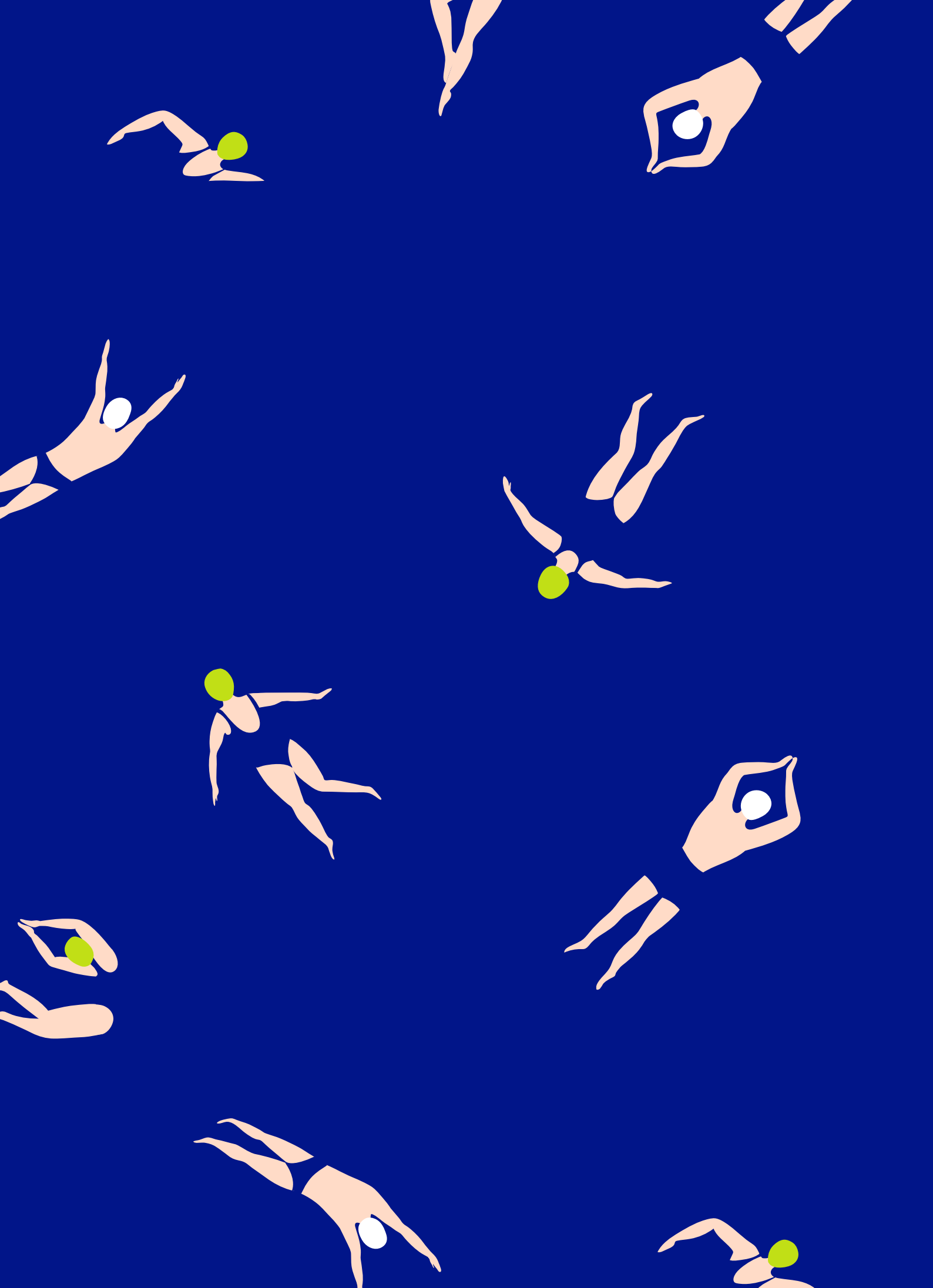

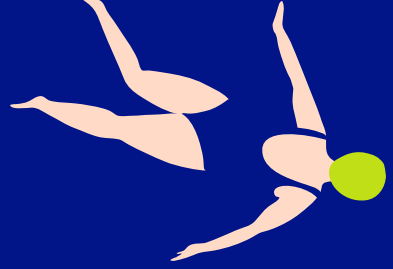

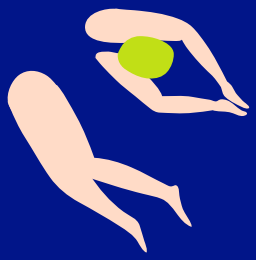

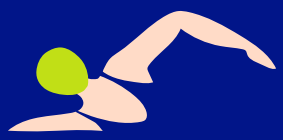

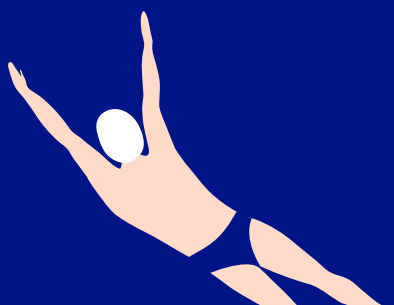

ACQUA SOURCE™

Η ΔΥΝΑΜΗ ΣΤΟ ΝΕΡΟ.

ΠΑΡΑΓΟΥΜΕ, ΕΠΙΛΕΓΟΥΜΕ & ΠΡΟΣΦΕΡΟΥΜΕ

Παράγουμε ελληνική τεχνογνωσία εξάγοντας ελληνικά προϊόντα σε περισσότερες από 40 χώρες.

Και μαζί με αυτό, κάθε φορά "σηκώνουμε" πιο ψηλά τη σημαία της Ελλάδας!

ACQUA SOURCE™

THE POWER IN WATER.

WE PRODUCE, SELECT & OFFER

Driving Greek know-how, we export our products and expertise to over 40 countries.

Proudly lifting the Greek flag a little higher each time!

Nikolaos Staras

Πρόεδρος & Διευθύνων Σύμβουλος

President & CEO

Εταιρεία

Company

Πάνω από μισό αιώνα ελληνικής τεχνογνωσίας

Η ιστορία της Acqua Source A.E. ξεκινά το 1970, όταν ο Νίκος Στάρας ίδρυσε την πρώτη παραγωγική μονάδα για την επεξεργασία μπρούντζου και την κατασκευή εξαρτημάτων για πισίνες και σιντριβάνια. Έκτοτε, η εταιρεία εξελίσσεται διαρκώς, επενδύοντας στην έρευνα, την τεχνολογία και τη βαθιά γνώση της αγοράς.

Σήμερα, μετά από 55 χρόνια ανάπτυξης, η Acqua Source προσφέρει μία από τις πληρέστερες σειρές εξοπλισμού για πισίνες και σιντριβάνια παγκοσμίως. Από ανθεκτικά πλαστικά εξαρτήματα έως προϊόντα υψηλής ποιότητας από ανοξείδωτο χάλυβα, κάθε λύση φέρει την εγγύηση αξιοπιστίας που χαρακτηρίζει το όνομά μας.

Με εξαγωγές σε περισσότερες από 40 χώρες, η Acqua Source είναι ένας από τους πιο αναγνωρίσιμους και αξιόπιστους Έλληνες κατασκευαστές του κλάδου, προσφέροντας τεχνογνωσία και εμπιστοσύνη σε κάθε συνεργασία.

Η καθετοποιημένη παραγωγή, ο σύγχρονος εξοπλισμός, η εξειδίκευση του προσωπικού και η αφοσίωση στην άμεση εξυπηρέτηση επιτρέπουν τη δημιουργία προϊόντων κορυφαίων προδιαγραφών για ακόμη και τις πιο απαιτητικές εγκαταστάσεις.

Η έδρα μας βρίσκεται στην καρδιά της Αθήνας, σε ιδιόκτητες εγκαταστάσεις 5.000τ.μ., με αυτόνομη παραγωγική μονάδα και άμεση πρόσβαση στις δύο Εθνικές Οδούς — εξασφαλίζοντας ταχύτητα, οργάνωση και άμεση ανταπόκριση.

More than 50 years of Greek know-how and innovation

The story of Acqua Source S.A. begins in 1970, when Nikos Staras founded the first production facility, focused on brass processing and the manufacture of pool and fountain fittings. Since then, the company has continually advanced, driven by strategic investment in research, technology, and market insight.

Today, after 55 years of growth, Acqua Source delivers one of the most extensive portfolios of pool and fountain products worldwide. From durable plastic components to premium stainless steel products, each solution reflects the reliability and performance that define our name.

With exports to over 40 countries, Acqua Source is among the most recognized and trusted Greek manufacturers in the industry, delivering expertise, consistency, and confidence in every partnership.

Thanks to its vertically integrated production, advanced facilities, skilled personnel, and dedicated support, the company produces top-tier products that meet even the most demanding installation needs.

Operating from its centrally located 5.000m² facility in Athens, the company's self-contained production unit benefits from direct access to both National Highways, guaranteeing swift, organized, and reliable responses to every requirement.

ACQUA SOURCE™

Η ΥΠΕΡΟΧΗ ΜΑΣ

Η πολυετή εμπειρία μας, ο σύγχρονος εξοπλισμός και οι άριστες σχέσεις με πελάτες και προμηθευτές μας, είναι κάποια από τα στοιχεία που μας χαρακτηρίζουν και μας ξεχωρίζουν.

OUR SUPERIORITY

Our decades of industry experience, state-of-the-art production capabilities, and trusted partnerships with customers and suppliers are the foundation of our competitive advantage.

50 ΧΡΟΝΙΑ ΕΝΕΡΓΗΣ ΠΑΡΟΥΣΙΑΣ

Συγκαταλεγόμαστε ανάμεσα στους κορυφαίους κατασκευαστές και προμηθευτές προϊόντων πισίνας, σάουνας και σιντριβανιών.

50 YEARS OF ACTIVE PRESENCE

We are recognized among the leading manufacturers and suppliers of pool, sauna and fountain products.

5.000m² ΑΥΤΟΝΟΜΙΑΣ

Στις ιδιόκτητες, υπερσύγχρονες εγκαταστάσεις μας, με αυτοτελή μονάδα παραγωγής.

5.000m² OF END-TO-END PRODUCTION

Within our privately owned, state-of-the-art facilities, housing a fully autonomous production unit.

100% ΠΡΟΗΓΜΕΝΟΣ ΕΞΟΠΛΙΣΜΟΣ

Επενδύουμε συνεχώς στην ανανέωση & τον εκσυγχρονισμό του εξοπλισμού μας, για να καλύπτουμε όλες τις σύγχρονες τεχνικές προδιαγραφές, με υψηλή εξειδίκευση και τεχνογνωσία.

100% ADVANCED EQUIPMENT

By consistently upgrading our equipment, we achieve full compliance with technical standards, applying advanced technical expertise and know-how throughout.

ΠΛΟΥΣΙΑ ΕΞΑΓΩΓΙΚΗ ΔΡΑΣΤΗΡΙΟΤΗΤΑ

"Εξάγουμε" την ελληνική τεχνογνωσία σε περισσότερες από 40 χώρες σε όλο το κόσμο.

DYNAMIC EXPORT FOOTPRINT

We "export" our Greek technical expertise to more than 40 countries worldwide.

Παραγωγή

Production

Εξειδίκευση και ποιότητα στην παραγωγή, με την υπογραφή της Acqua Source

Η Acqua Source είναι μια ελληνική παραγωγική μονάδα με διεθνή προσανατολισμό και ξεκάθαρη δέσμευση στην ποιότητα. Η διασφάλιση της ποιότητας των προϊόντων και των υπηρεσιών μας αποτελεί το βασικό συστατικό, αλλά και την εγγύηση για μια σταθερά ανοδική πορεία, τόσο στο παρόν όσο και στο μέλλον.

Η εξειδίκευσή μας εστιάζεται στην κατασκευή εξοπλισμού πισίνας, όπως πολυεστερικά φίλτρα άμμου, αντλίες, λευκά και ανοξείδωτα εξαρτήματα, φωτιστικά αλογόνου και LED, μετασχηματιστές, νεροκουρτίνες, εξοπλισμό για κολυμβητήρια, καθώς και εξαρτήματα από PVC–U.

Παράλληλα, σχεδιάζουμε και κατασκευάζουμε ακροφύσια σιντριβανιών, φωτιστικά από 2W έως 300W, ολοκληρωμένα KITS, πλωτά σιντριβάνια και συστήματα με σταθερά ή εναλλασσόμενα υδάτινα σχέδια. Ο μεγαλύτερος όγκος των εξαρτημάτων αυτών παράγεται με συνδυασμό χαλκού, μπρούντζου και ανοξείδωτου ατσαλιού, εξασφαλίζοντας υψηλή απόδοση και αντοχή στον χρόνο.

Όλα τα προϊόντα μας σχεδιάζονται και κατασκευάζονται με γνώμονα την ποιότητα και την αξιοπιστία, ακολουθώντας τις αυστηρότερες διεθνείς προδιαγραφές και σύμφωνα με τα πρότυπα ISO 9001:2015, OHSAS 18001:2013 και ISO 14001:2015.

Επιπλέον, η Acqua Source ενισχύει τη δραστηριότητά της και στον εμπορικό τομέα, εισάγοντας και διαθέτοντας μια ευρεία γκάμα προϊόντων που είναι άμεσα διαθέσιμα προς αποστολή. Μεταξύ αυτών περιλαμβάνονται εξοπλισμός για καθαρισμό και συντήρηση πισίνας, νεροκουρτίνες, προϊόντα υδρομασάζ – spa, καθώς και σάουνες.

Expertise and quality in manufacturing, the Acqua Source Standard

Acqua Source is a Greek manufacturing company with a global outlook and an unwavering commitment to quality. This dedication to product and service excellence has formed the bedrock of our success, driving sustained growth today and into the future.

Our expertise lies in the production of swimming pool equipment, including polyester sand filters, pumps, white and stainless steel fittings, halogen and LED lights, transformers, water curtains, public pool equipment, and PVC-U components.

In addition, we design and manufacture fountain nozzles, lighting fixtures ranging from 2W to 300W, complete KITS, floating fountains, and both static and dynamic water display systems. Crafted primarily from copper, bronze, and stainless steel, these components combine superior performance with exceptional durability.

All our products are designed and manufactured with a focus on quality and reliability, adhering to the strictest international standards and certified under ISO 9001:2015, OHSAS 18001:2013, and ISO 14001:2015.

Acqua Source further extends its market reach by importing and distributing a comprehensive selection of readily available products, including pool cleaning and maintenance equipment, water curtains, spa products, and saunas.

ACQUA SOURCE™

Βρισκόμαστε Παντού!

We are everywhere!

ACQUA SOURCE™

Join us on our social network

Η ΤΕΧΝΟΓΝΩΣΙΑ ΜΑΣ ΤΑΞΙΔΕΥΕΙ ΣΕ ΟΛΟ ΤΟΝ ΚΟΣΜΟ

Η Acqua Source αναπτύσσει ισχυρή εξαγωγική δραστηριότητα, με παρουσία σε περισσότερες από 40 χώρες της Ευρώπης, της Ασίας, της Μέσης Ανατολής και της Αφρικής.

Η επιτυχία μας βασίζεται σε στρατηγικές επενδύσεις στη συνεχή έρευνα, στη μελέτη των αναγκών της αγοράς και στην αξιοποίηση σύγχρονων τεχνολογιών, με στόχο την παροχή ολοκληρωμένων λύσεων υψηλής ποιότητας και τεχνογνωσίας.

Με τη σταθερή υποστήριξη του εξειδικευμένου Τμήματος Εξαγωγών, η εταιρεία μας ενισχύει συνεχώς τη διεθνή της παρουσία, χτίζοντας ένα ισχυρό brand name ακόμα και στις πλέον ανταγωνιστικές αγορές του κόσμου.

EXPORTING GREEK EXCELLENCE WORLDWIDE

With a strong export network spanning more than 40 countries across Europe, Asia, the Middle East, and Africa, Acqua Source continues to expand its global reach.

Strategic investments in continuous research, market intelligence, and the adoption of cutting-edge technologies drive our success and enable us to offer integrated, high-quality solutions, powered by expertise, that meet the evolving needs of the market.

With the steady support of our specialized Export Department, Acqua Source continues to extend its international reach, solidifying its position as a trusted brand even in the world's most competitive markets.

Επώνυμες συνεργασίες

Partnering with leading brands

Σχέσεις εμπιστοσύνης με διεθνώς αναγνωρισμένους οίκους, που ξεχωρίζουν για τον καινοτόμο και σύγχρονο χαρακτήρα των προϊόντων τους.

We have build trust-based partnerships with globally recognized brands, renowned for their innovative produces and modern design standards.

Παράγουμε προϊόντα υψηλών προδιαγραφών

We produce high-quality products

Βρισκόμαστε σταθερά δίπλα στις ανάγκες σας, προσφέροντας σας συνεχώς μια μεγάλη γκάμα προϊόντων, υψηλών προδιαγραφών.
Ανακαλύψτε την παραγωγή της Acqua Source, αναζητώντας το λογότυπο μας, δίπλα στον τίτλο του κάθε είδους.

We are committed to meeting your needs, providing an extensive selection of top-quality products crafted to the highest standards. Look for the Acqua Source logo next to each product title to explore our production.

Φίλτρανση
Filtration

Προκατασκευασμένες πισίνες
Prefabricated wall panel pools

Αντλίες πισίνας
Swimming pool pumps

Φωτισμός πισίνας & εξοπλισμός
Pool lighting & equipment

Λευκά εξαρτήματα & συστήματα υπερχείλισης
White goods & overflow systems

Σκάλες / Χειρολαβές
Ladders / Handrails

Προϊόντα προστασίας
Safety products

Συστήματα υδάτινης ευεξίας
Water features

Τσουλήθρες, Βατήρες
Slides, Diving boards

Εξοπλισμός κολυμβητηρίων
Competition swimming pool equipment

Εξοπλισμός καθαρισμού & συντήρησης
Cleaning & maintenance equipment

Συστήματα θέρμανσης
Heating systems

Εξοπλισμός σιντριβανιού
Fountain equipment

PVC εξαρτήματα
PVC fittings

ΕΠΙΣΚΕΦΘΕΙΤΕ ΤΟ **ΑΝΑΝΕΩΜΕΝΟ** ΜΑΣ SITE!
VISIT OUR **UPDATED** WEBSITE!

www.acquasource.gr

Περιηγηθείτε και ανακαλύψτε μία πλούσια γκάμα προϊόντων και ολοκληρωμένων προτάσεων, που ταιριάζει στις ανάγκες σας!

Browse and discover a wide range of products and complete solutions that suit your needs!

ΚΑΤΗΓΟΡΙΕΣ ΚΑΤΑΛΟΓΟΥ
CATALOG CATEGORIES

Εξοπλισμός πισίνας

Swimming pool equipment

15

Σάουνα & Χαμάμ

Sauna & Hammam

447

Εξοπλισμός υδρομασάζ

Hydromassage equipment

487

Εξοπλισμός συντριβανιού

Fountain equipment

509

ΠΕΡΙΕΧΟΜΕΝΑ ΕΞΟΠΛΙΣΜΟΥ ΠΙΣΙΝΑΣ
SWIMMING POOL EQUIPMENT INDEX

ΦΙΛΤΡΑΝΣΗ
FILTRATION 15

ΠΡΟΚΑΤΑΣΚΕΥΑΣΜΕΝΕΣ ΠΙΣΙΝΕΣ
PREFABRICATED WALL PANEL POOLS 55

ΑΝΤΛΙΕΣ ΠΙΣΙΝΑΣ
SWIMMING POOL PUMPS 61

ΑΝΤΛΙΕΣ ΥΔΑΤΩΝ
WATER PUMPS 113

ΦΩΤΙΣΜΟΣ ΠΙΣΙΝΑΣ & ΕΞΟΠΛΙΣΜΟΣ
POOL LIGHTING & EQUIPMENT 125

ΛΕΥΚΑ ΕΞΑΡΤΗΜΑΤΑ & ΣΥΣΤΗΜΑΤΑ ΥΠΕΡΧΕΙΛΙΣΗΣ
WHITE GOODS & OVERFLOW SYSTEMS 227

ΣΚΑΛΕΣ
LADDERS 265

ΧΕΙΡΟΛΑΒΕΣ & ΣΤΗΡΙΓΜΑΤΑ
GRAB-RAILS & SUPPORT FITTINGS 279

ΝΤΟΥΖΙΕΡΕΣ
SHOWERS 287

ΠΡΟΪΟΝΤΑ ΠΡΟΣΤΑΣΙΑΣ
SAFETY EQUIPMENT 295

ΣΥΣΤΗΜΑΤΑ ΥΔΑΤΙΝΗΣ ΕΥΕΞΙΑΣ
WATER FEATURES 305

ΤΣΟΥΛΗΘΡΕΣ, ΒΑΤΗΡΕΣ
SLIDES, DIVING BOARDS 319

ΕΞΟΠΛΙΣΜΟΣ ΚΟΛΥΜΒΗΤΗΡΙΩΝ
COMPETITION SWIMMING POOL EQUIPMENT 325

ΕΞΟΠΛΙΣΜΟΣ ΚΑΘΑΡΙΣΜΟΥ & ΣΥΝΤΗΡΗΣΗΣ
CLEANING & MAINTENANCE EQUIPMENT 333

ΣΥΣΤΗΜΑΤΑ ΘΕΡΜΑΝΣΗΣ
HEATING SYSTEMS 351

ΣΥΣΤΗΜΑΤΑ ΧΛΩΡΙΩΣΗΣ & ΔΟΣΟΜΕΤΡΗΣΗΣ
CHLORINATION & DOSING SYSTEMS 379

ΣΥΣΤΗΜΑΤΑ ΑΝΤΙΘΕΤΗΣ ΚΟΛΥΜΒΗΣΗΣ & ΕΚΓΥΜΝΑΣΗΣ
COUNTER-CURRENT & FITNESS SWIMMING SYSTEMS 391

LINERS ΠΙΣΙΝΑΣ
POOL LINERS 409

ΚΑΛΥΜΜΑΤΑ ΠΙΣΙΝΑΣ
POOL COVERS 423

Περιεχόμενα
Index

EC	**16**
NS	**17**
HRN	**18**
GPN	**19**
S1	**20**
Triton NEO	**21**
Monocon TLL	**22**
MBF	**23**
KNX	**24**
KNT	**25**
HB Side	**26**
HB Top	**27**
GLV/GTV KIT Complete Filtration Unit	**28**
Filter Max	**29**
GLV	**30**
HBT	**31**
StarClear™ / StarClear™ Plus	**32**
SwimClear™	**33**
Pro Grid	**34**
BPN	**35**
HCF Standard series	**36**
Εξοπλισμός HCF Standard series HCF Standard series equipment	**38**
Συνδέσεις & Βαλβίδες Connections & valves	**39**

Φίλτραση

Filtration

Η φίλτρανση της πισίνας είναι το θεμέλιο για καθαρό και ασφαλές νερό, διασφαλίζοντας μια υγιεινή εμπειρία κολύμβησης. Η επιλογή του κατάλληλου φίλτρου για κάθε ανάγκη είναι ουσιώδης για την εξασφάλιση της βέλτιστης ποιότητας και διαύγειας του νερού. Ένα αποδοτικό σύστημα φιλτραρίσματος αφαιρεί αποτελεσματικά ρύπους, ακαθαρσίες και υπολείμματα, προσφέροντας καθαρό και ασφαλές περιβάλλον κολύμβησης. Με μια σειρά επιλογών φίλτρων διαθέσιμων, η κατανόηση της λειτουργίας τους είναι απαραίτητη για να βρείτε την ιδανική λύση για τις ανάγκες σας. Επενδύστε στο κατάλληλο σύστημα φιλτραρίσματος και εξασφαλίστε την μακροχρόνια αντοχή του εξοπλισμού σας, ενώ απολαμβάνετε μια άριστη εμπειρία κολύμβησης κάθε φορά.

Pool filtration is vital for maintaining a clean and safe swimming environment. Choosing the right filtration system, tailored to each application, ensures pristine water quality and clarity. Effective filtration captures debris and eliminates impurities and contaminants, supporting the pool's longevity and enhancing the swimming experience. Understanding the functions and differences of available filters is the first step in selecting the right system for your pool. Make a smart investment in your filtration system to secure long-term performance and enhance every swim.

EC

FIBERGLASS ΦΙΛΤΡΟ ΑΜΜΟΥ
FIBERGLASS SAND FILTER

ACQUA SOURCE™

2 YEARS GUARANTEE | LAMINATED FILTER | SIDE VALVE | BOLTED COVER

Διπλή τάπα αποστράγγισης.
Douple drain for filter media or water discharge.

ΠΕΡΙΓΡΑΦΗ

Φίλτρο από fiberglass με ενίσχυση από πολυεστέρα για μέγιστη αντίσταση πίεσης.

- Καπάκι από πολυπροπυλένιο με ενίσχυση πολυεστέρα. Προσαρμογή στο φίλτρο με 8 βίδες.
- Άνοιγμα 250mm στο επάνω μέρος του φίλτρου, για εύκολη συντήρηση και πλήρωση άμμου.
- Τάπα 1¼" για εκκένωση του μέσου φίλτρανσης.
- Τάπα 1" για εκκένωση του νερού.
- Υποστήριξη 3 σημείων για τέλεια σταθερότητα φίλτρου.
- Περιλαμβάνεται πολλαπλή βαλβίδα 6 θέσεων με εξαρτήματα σύνδεσης.

DESCRIPTION

Laminated fiberglass filter with polyester reinforcement for enhanced pressure resistance.

- 8-point bolted polypropylene cover with polyester reinforcement.
- Top opening 250mm, for easy maintenance and media loading.
- Bottom drain 1¼" for filtering media discharge.
- Bottom drain 1" for water discharge.
- Three leg-supports for perfect filter stability.
- 6-way valve with connection fittings included.

ΤΕΧΝΙΚΑ ΧΑΡΑΚΤΗΡΙΣΤΙΚΑ
TECHNICAL SPECIFICATIONS

3 BAR	ΠΙΕΣΗ ΛΕΙΤΟΥΡΓΙΑΣ OPERATING PRESSURE	0,5 – 2 bar
	ΜΕΓΙΣΤΗ ΠΙΕΣΗ ΛΕΙΤΟΥΡΓΙΑΣ MAX OPERATING PRESSURE	3 bar
	ΠΙΕΣΗ ΔΟΚΙΜΗΣ TESTING PRESSURE	4,8 bar
	ΜΕΓΙΣΤΗ ΘΕΡΜ. ΛΕΙΤΟΥΡΓΙΑΣ MAX WATER TEMPERATURE	40°C
	ΠΟΛΛΑΠΛΗ ΒΑΛΒΙΔΑ SELECTOR VALVE	Περιέχεται Included
4,5 BAR	ΠΙΕΣΗ ΛΕΙΤΟΥΡΓΙΑΣ OPERATING PRESSURE	0,5 – 3,5 bar
	ΜΕΓΙΣΤΗ ΠΙΕΣΗ ΛΕΙΤΟΥΡΓΙΑΣ MAX OPERATING PRESSURE	4,5 bar
	ΠΙΕΣΗ ΔΟΚΙΜΗΣ TESTING PRESSURE	6 bar
	ΜΕΓΙΣΤΗ ΘΕΡΜ. ΛΕΙΤΟΥΡΓΙΑΣ MAX WATER TEMPERATURE	40°C
	ΠΟΛΛΑΠΛΗ ΒΑΛΒΙΔΑ SELECTOR VALVE	Περιέχεται Included

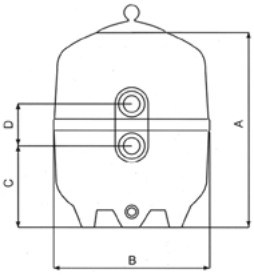

Κωδικός Code		Διάμετρος Diameter Ø (mm)	Σύνδεση Connection Ø (mm)	Επιφάνεια φίλτρανσης Filter surface (m²)	Παροχή Flow rate (m³/h)	Άμμος Sand (kg)	Ταχύτητα φίλτρανσης Filtration speed (m³/h/m²)	Διαστάσεις Dimensions (mm)			
3 BAR	4,5 BAR							A	B	C	D
EC-8	EC-84	510	50	0,16	8	70	50	670	510	300	150
EC-15	EC-154	650	50	0,30	15	150	50	830	650	325	185
EC-22	EC-224	830	63	0,44	22	225	50	970	830	370	195
EC-30	EC-304	950	63	0,60	30	325	50	970	950	340	195

NS

FIBERGLASS ΦΙΛΤΡΟ ΑΜΜΟΥ
FIBERGLASS SAND FILTER

ACQUA SOURCE™

2 YEARS GUARANTEE | LAMINATED FILTER | SIDE VALVE | BOLTED COVER

Διπλή τάπα αποστράγγισης.
Douple drain for filter media or water discharge.

ΠΕΡΙΓΡΑΦΗ

Φίλτρο από fiberglass με ενίσχυση από πολυεστέρα για μέγιστη αντίσταση πίεσης.

- Καπάκι από πολυπροπυλένιο με ενίσχυση πολυεστέρα. Προσαρμογή στο φίλτρο με 8 βίδες.
- Άνοιγμα 250mm στο επάνω μέρος του φίλτρου, για εύκολη συντήρηση και πλήρωση άμμου.
- Τάπα 1¼" για εκκένωση του μέσου φίλτρανσης.
- Τάπα 1" για εκκένωση του νερού.
- Υποστήριξη 3 σημείων για τέλεια σταθερότητα φίλτρου.
- Περιλαμβάνεται πολλαπλή βαλβίδα 6 θέσεων με εξαρτήματα σύνδεσης.

DESCRIPTION

Laminated fiberglass filter with polyester reinforcement for enhanced pressure resistance.

- 8-point bolted cover made of polypropylene with polyester reinforcement.
- Top opening 250mm, for easy maintenance and media loading.
- Bottom drain 1¼" for filtering media discharge.
- Bottom drain 1" for water discharge.
- Three leg-supports for perfect filter stability.
- 6-way valve with connection fittings included.

ΤΕΧΝΙΚΑ ΧΑΡΑΚΤΗΡΙΣΤΙΚΑ
TECHNICAL SPECIFICATIONS

3 BAR	ΠΙΕΣΗ ΛΕΙΤΟΥΡΓΙΑΣ OPERATING PRESSURE	0,5 – 2 bar
	ΜΕΓΙΣΤΗ ΠΙΕΣΗ ΛΕΙΤΟΥΡΓΙΑΣ MAX OPERATING PRESSURE	3 bar
	ΠΙΕΣΗ ΔΟΚΙΜΗΣ TESTING PRESSURE	4,8 bar
	ΜΕΓΙΣΤΗ ΘΕΡΜ. ΛΕΙΤΟΥΡΓΙΑΣ MAX WATER TEMPERATURE	40°C
	ΠΟΛΛΑΠΛΗ ΒΑΛΒΙΔΑ SELECTOR VALVE	Περιέχεται Included
4,5 BAR	ΠΙΕΣΗ ΛΕΙΤΟΥΡΓΙΑΣ OPERATING PRESSURE	0,5 – 3,5 bar
	ΜΕΓΙΣΤΗ ΠΙΕΣΗ ΛΕΙΤΟΥΡΓΙΑΣ MAX OPERATING PRESSURE	4,5 bar
	ΠΙΕΣΗ ΔΟΚΙΜΗΣ TESTING PRESSURE	6 bar
	ΜΕΓΙΣΤΗ ΘΕΡΜ. ΛΕΙΤΟΥΡΓΙΑΣ MAX WATER TEMPERATURE	40°C
	ΠΟΛΛΑΠΛΗ ΒΑΛΒΙΔΑ SELECTOR VALVE	Περιέχεται Included

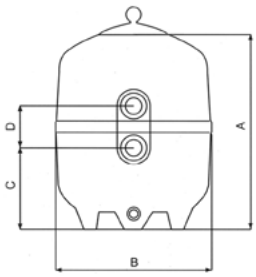

Κωδικός Code		Διάμετρος Diameter Ø (mm)	Σύνδεση Connection Ø (mm)	Επιφάνεια φίλτρανσης Filter surface (m²)	Παροχή Flow rate (m³/h)	Άμμος Sand (kg)	Ταχύτητα φίλτρανσης Filtration speed (m³/h/m²)	Διαστάσεις Dimensions (mm)			
3 BAR	4,5 BAR							A	B	C	D
NS-8	NS-84	510	50	0,16	8	60	50	740	510	290	150
NS-16	NS-164	650	50	0,32	16	140	50	880	650	330	185
NS-24	NS-244	830	63	0,48	24	250	50	1050	830	330	195
NS-32	NS-324	950	63	0,64	32	400	50	1120	950	420	195

HRN

FIBERGLASS ΦΙΛΤΡΟ ΑΜΜΟΥ
FIBERGLASS SAND FILTER

ACQUA SOURCE™

2 YEARS GUARANTEE | LAMINATED FILTER | SIDE VALVE | BASE STABILITY | BOLTED COVER

ΠΕΡΙΓΡΑΦΗ

Φίλτρο για ιδιωτικές πισίνες, κατασκευασμένο με βιομηχανικά πρότυπα, ενισχυμένη δεξαμενή από fiberglass και ειδική επεξεργασία για μεγαλύτερη ανθεκτικότητα στην υπεριώδη ακτινοβολία.

- Καπάκι με εύκολο άνοιγμα.
- Πτυσσόμενο diffuser για τη διευκόλυνση της φόρτωσης άμμου και την πρόσβαση στα εσωτερικά μέρη.
- Σύστημα αποχέτευσης σχεδιασμένο για να διευκολύνει την εκκένωση νερού και άμμου.
- Εσωτερικό εξαερωτικό για την αποφυγή σχηματισμού φυσαλίδων αέρα μέσα στο φίλτρο.

DESCRIPTION

Residential pool filter, made to industry standards, with a fiberglass-reinforced tank and special UV-resistant treatment for enhanced durability and long-lasting performance.

- Lid with of easy opening.
- Folding diffuser to facilitate the loading of filtrant media and access to interior parts.
- Drain set designed for quick and effortless water and sand removal.
- Internal air purge to prevent the formation of air bubbles inside the filter.

ΤΕΧΝΙΚΑ ΧΑΡΑΚΤΗΡΙΣΤΙΚΑ
TECHNICAL SPECIFICATIONS

ΠΙΕΣΗ ΛΕΙΤΟΥΡΓΙΑΣ OPERATING PRESSURE	1,5 kg/cm²
ΜΕΓΙΣΤΗ ΠΙΕΣΗ ΛΕΙΤΟΥΡΓΙΑΣ MAX OPERATING PRESSURE	2,5 kg/cm²
ΠΙΕΣΗ ΔΟΚΙΜΗΣ TESTING PRESSURE	3,75 kg/cm²
ΜΕΓΙΣΤΗ ΘΕΡΜΟΚΡΑΣΙΑ ΛΕΙΤΟΥΡΓΙΑΣ MAX WATER TEMPERATURE	40°C
ΠΟΛΛΑΠΛΗ ΒΑΛΒΙΔΑ SELECTOR VALVE	Περιέχεται Included

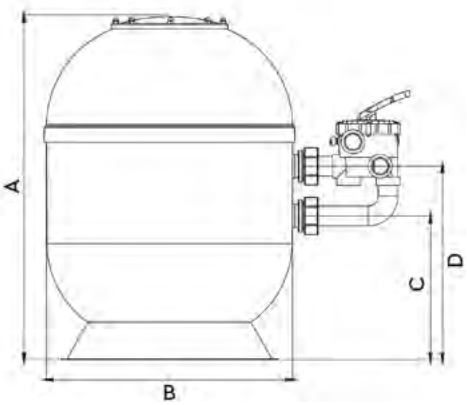

Κωδικός Code	Διάμετρος Diameter Ø (mm)	Σύνδεση Connection	Επιφάνεια φίλτρανσης Filter surface (m²)	Παροχή Flow rate (m³/h)	Άμμος Sand (kg)	Ταχύτητα φίλτρανσης Filtration speed (m³/h/m²)	Διαστάσεις Dimensions (mm)			
							A	B	C	D
HRN-07	400	1½"	0,13	7	50	50	675	400	250	375
HRN-10	510	1½"	0,20	10	100	50	790	510	350	475
HRN-15	620	1½"	0,30	15	150	50	860	620	400	525
HRN-22	750	2"	0,44	22	225	50	1020	750	455	595
HRN-32	900	2"	0,64	32	350	50	1020	900	455	595

GPN

FIBERGLASS ΦΙΛΤΡΟ ΑΜΜΟΥ
FIBERGLASS SAND FILTER

ACQUA SOURCE™

2 YEARS GUARANTEE | LAMINATED FILTER | SIDE VALVE | BOLTED COVER

ΠΕΡΙΓΡΑΦΗ

Λαμβάνοντας υπόψη τις απαιτήσεις της αγοράς και την πολυετή εμπειρία στην παραγωγή, αυτή η σειρά φίλτρων της Acqua Source είναι πιο οικονομική και βαρέως τύπου, εξασφαλίζοντας μακροχρόνια χρήση.

- Κατασκευασμένο από πολυεστέρα ενισχυμένο με fiberglass.
- Υποστήριξη 3 σημείων για τέλεια σταθερότητα
- φίλτρου.

DESCRIPTION

Developed to meet market demands and backed by years of production expertise, this line of Acqua Source filters delivers heavy-duty perfromance with unmatched cost-efficiency in its class. Guaranteed durability for years of dependable performance.

- Made of fiberglass reinforced polyester.
- Three leg-supports for perfect filter stability.

ΤΕΧΝΙΚΑ ΧΑΡΑΚΤΗΡΙΣΤΙΚΑ
TECHNICAL SPECIFICATIONS

ΠΙΕΣΗ ΛΕΙΤΟΥΡΓΙΑΣ OPERATING PRESSURE	1 – 1,5 kg/cm²
ΜΕΓΙΣΤΗ ΠΙΕΣΗ ΛΕΙΤΟΥΡΓΙΑΣ MAX OPERATING PRESSURE	2,5 kg/cm²
ΠΙΕΣΗ ΔΟΚΙΜΗΣ TESTING PRESSURE	3,5 kg/cm²
ΜΕΓΙΣΤΗ ΘΕΡΜΟΚΡΑΣΙΑ ΛΕΙΤΟΥΡΓΙΑΣ MAX WATER TEMPERATURE	40°C
ΠΟΛΛΑΠΛΗ ΒΑΛΒΙΔΑ SELECTOR VALVE	Περιέχεται Included

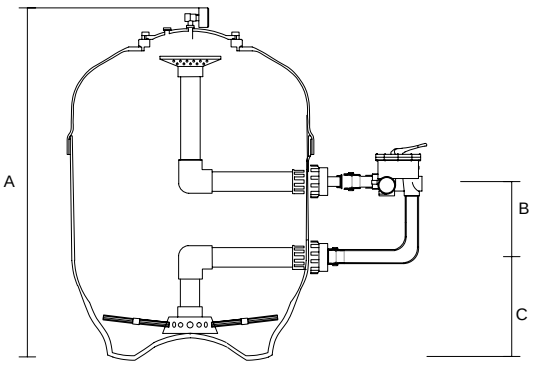

Κωδικός Code	Διάμετρος Diameter Ø (mm)	Σύνδεση Connection Ø (mm)	Επιφάνεια φίλτρανσης Filter surface (m²)	Παροχή Flow rate (m³/h)	Άμμος Sand (kg)	Ταχύτητα φίλτρανσης Filtration speed (m³/h/m²)	Διαστάσεις Dimensions (mm)		
							A	B	C
GPN-8	450	50	0,16	8	60	50	740	130	260
GPN-14	600	50	0,28	14	120	50	830	130	240
GPN-22	750	63	0,45	22	240	50	900	160	300
GPN-32	900	63	0,64	32	380	50	990	160	370
GPN-35	950	63	0,70	35	600	50	1190	230	410

S1

FIBERGLASS ΦΙΛΤΡΟ ΑΜΜΟΥ
FIBERGLASS SAND FILTER

KRIPSOL

3 YEARS GUARANTEE | LAMINATED FILTER | SIDE VALVE | BASE STABILITY | RESISTANT | BOLTED COVER

ΠΕΡΙΓΡΑΦΗ

Φίλτρο από ενισχυμένο πολυεστέρα με ίνες γυαλιού για ακόμα μεγαλύτερη αντοχή.

Τέσσερα διαθέσιμα μοντέλα για κάλυψη αναγκών όλων των τύπων πισίνας, με παροχή από 10 έως 32m³/h.

- Βέλτιστη διανομή ύδατος.
- Τα μοντέλα S1-800 & S1-900 διατίθενται με ντιφιούζερ, σε διπλή στρώση που συμβάλει στην μείωση απωλειών.
- Μεγάλη σταθερότητα λόγω της ειδικής του βάσης.
- Εύρος φίλτρανσης: 40-50 microns.
- Σύνδεση: 1½" (Ø 500mm - Ø 600mm) / 2" (Ø 800mm - Ø 900mm).
- Κοκκομετρία: 0,4-0,8mm.
- Περιλαμβάνεται μανόμετρο.

ΤΕΧΝΙΚΑ ΧΑΡΑΚΤΗΡΙΣΤΙΚΑ
TECHNICAL SPECIFICATIONS

ΠΙΕΣΗ ΛΕΙΤΟΥΡΓΙΑΣ OPERATING PRESSURE	0,5 - 1,5 kg/cm²
ΜΕΓΙΣΤΗ ΠΙΕΣΗ ΛΕΙΤΟΥΡΓΙΑΣ MAX OPERATING PRESSURE	1,6 kg/cm²
ΠΙΕΣΗ ΔΟΚΙΜΗΣ TESTING PRESSURE	3,5 kg/cm²
ΜΕΓΙΣΤΗ ΘΕΡΜΟΚΡΑΣΙΑ ΛΕΙΤΟΥΡΓΙΑΣ MAX WATER TEMPERATURE	50°C
ΠΟΛΛΑΠΛΗ ΒΑΛΒΙΔΑ SELECTOR VALVE	Περιέχεται Included

DESCRIPTION

Fiberglass-reinforced polyester filter for superior durability. Four models available, with flow rates ranging from 10 to 32m³/h, suitable for every type of pool.

- Optimized hydraulics: laterals double layer on S1-800 and S1-900 filters for a reduced headloss.
- Outstanding stability provided by its unique support base.
- Filtering capacity: 40-50 microns.
- Connection: 1½" (Ø 500mm - Ø 600mm) / 2" (Ø 800mm - Ø 900mm).
- Granulometry of filter media: 0.4-0.8mm.
- Pressure gauge included.

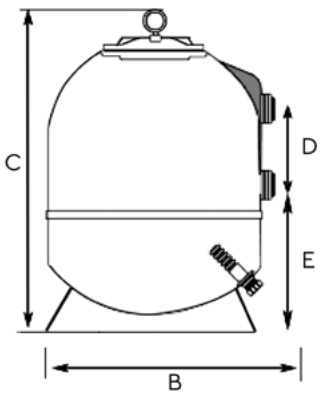

Κωδικός Code	Διάμετρος Diameter Ø (mm)	Σύνδεση Connection	Επιφάνεια φίλτρανσης Filter surface (m²)	Παροχή Flow rate (m³/h)	Άμμος Sand (kg)	Ταχύτητα φίλτρανσης Filtration speed (m³/h/m²)	Διαστάσεις Dimensions (mm)			
							B	C	D	E
S1-500SIDE	500	1½"	0,20	10	100	50	760	820	167	330
S1-600SIDE	600	1½"	0,28	15	150	50	930	855	165	375
S1-800SIDE	800	2"	0,50	25	350	50	1175	1020	210	490
S1-900SIDE	900	2"	0,64	32	450	50	1375	1120	205	575

TRITON NEO

FIBERGLASS ΦΙΛΤΡΟ ΑΜΜΟΥ
FIBERGLASS SAND FILTER

PENTAIR

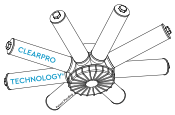

10 ΧΡΟΝΙΑ ΕΓΓΥΗΣΗ
ΣΩΜΑ ΦΙΛΤΡΟΥ TANK

2 ΧΡΟΝΙΑ ΕΓΓΥΗΣΗ
ΕΞΟΠΛΙΣΜΟΣ EQUIPMENT

LAMINATED FILTER

SIDE VALVE

BOLTED COVER

ΠΕΡΙΓΡΑΦΗ

Φίλτρο άμμου με βαλβίδα τοποθετημένη στο πλάι. Ενιαίο σώμα από ενισχυμένο fiberglass και επίστρωση αντηλιακής προστασίας UV. Ντιφιούζερ 360°, που κρατά την άμμο επίπεδη για μέγιστη φίλτρανση, με σχεδιασμό "swing-away" για εύκολη πρόσβαση στην περιοχή της άμμου. Εύκολη στη χρήση τάπα αποστράγγισης για απλοποίηση της συντήρησης και της περιόδου του χειμώνα. Όλα τα εξαρτήματα των φίλτρων είναι με σπείρωμα για εύκολη συντήρηση. Διατίθεται με ή χωρίς την τεχνολογία ClearPro.

- Νέος θόλος με ανεξάρτητη σύνδεση.
- Νέο πλήρως πλαστικό σύστημα εξαέρωσης κατά της διάβρωσης με επιπλέον σωλήνα αέρα.
- Συμπαγής κατασκευή, χωρίς ραφές.
- Χωρίς κίνδυνο διαρροών, σκουριάς ή διάβρωσης.
- Το μανόμετρο και η βαλβίδα εξαέρωσης περιλαμβάνονται.

ΤΕΧΝΙΚΑ ΧΑΡΑΚΤΗΡΙΣΤΙΚΑ
TECHNICAL SPECIFICATIONS

ΜΕΓΙΣΤΗ ΠΙΕΣΗ ΛΕΙΤΟΥΡΓΙΑΣ MAX OPERATING PRESSURE	3,5 bar
ΜΕΓΙΣΤΗ ΘΕΡΜΟΚΡΑΣΙΑ ΛΕΙΤΟΥΡΓΙΑΣ MAX WATER TEMPERATURE	50°C
ΠΟΛΛΑΠΛΗ ΒΑΛΒΙΔΑ SELECTOR VALVE	Περιέχεται Included

DESCRIPTION

Sand filter with side-mounted valve. One-piece, fiberglass reinforced tank with UV-resistant coating. Features a 360° diffuser to maintain a level sand bed for optimal filtration, with a "swing-away" design that provides instant access for sand replacement. Easy-to-use water drain for simplified service and winterizing. All fittings are threaded for easy servicing. Available with or without ClearPro Technology.

- New dome with independent connection.
- New, full plastic, anti-corrosion air bleed with extra air-tube.
- Seamless composite construction.
- No risk of leaks, rust or corrosion.
- Manometer and air bleed included.

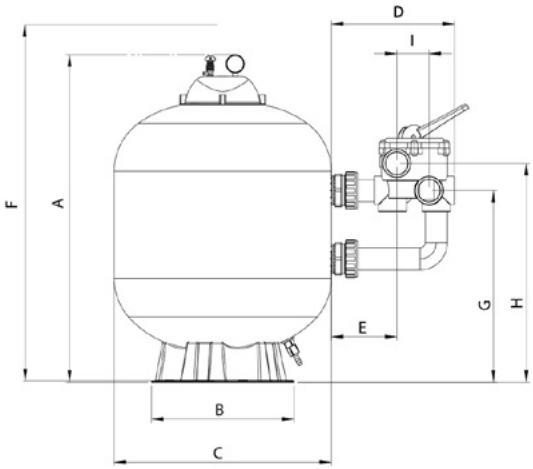

Κωδικός Code		Διάμετρος Diameter Ø (mm)	Σύνδεση Connection	Επιφάνεια φίλτρανσης Filter surface (m²)	Παροχή Flow rate (m³/h)	Άμμος Sand (kg)		Διαστάσεις Dimensions (mm)								
Standard	ClearPro					0,4-0,8mm	3-5mm	A	B	C	D	E	F	G	H	I
F-19S8-NEO	F-19S8-NEOCP	480	1½"	0,17	8,5	50	25	785	400	480	252	120	876	463	524	70
F-24S8-NEO	F-24S8-NEOCP	610	1½"	0,29	14	100	50	915	400	610	252	120	1006	530	592	70
F-30S8-NEO	F-30S8-NEOCP	762	2"	0,45	22	200	75	1055	610	762	302	160	1146	590	671	70
KIT-F-36S8-NEO	KIT-F-36S8-NEOCP	914	2"	0,64	32	300	100	1160	610	914	302	160	1251	657	738	70

MONOCON TLL

FIBERGLASS ΦΙΛΤΡΟ ΑΜΜΟΥ ΜΕ ΜΕΓΑΛΟ ΔΙΑΦΑΝΟ ΚΑΠΑΚΙ
FIBERGLASS SAND FILTER WITH TRANSPARENT LARGE LID

ΝΕΑ ΠΡΟΣΘΗΚΗ
NEW ENTRY

2 YEARS GUARANTEE | CE | LAMINATED FILTER | SIDE VALVE | BASE STABILITY | BOLTED COVER

Μεγάλο διάφανο καπάκι με βίδες.
Large transparent lid with bolts.

ΠΕΡΙΓΡΑΦΗ

Σχεδιασμένα για αξιόπιστη λειτουργία και υψηλή απόδοση φιλτραρίσματος, τα φίλτρα αυτά αποτελούν ιδανική επιλογή για απαιτητικές εφαρμογές, όπου η αντοχή και η αποτελεσματικότητα είναι απαραίτητες.

- Σώμα φίλτρου κατασκευασμένο από πολυεστέρα ενισχυμένο με fiberglass, πλήρες με πολυβάνα, εξαρτήματα, μανόμετρο και βαλβίδα εξαέρωσης.
- Μεγάλο διάφανο καπάκι με βίδες.
- Και οι δύο συνδέσεις του φίλτρου βρίσκονται στη βάση του σώματος.

DESCRIPTION

Designed for reliable operation and high filtration performance, these filters are the ideal choice for demanding applications where durability and efficiency are essential.

- Filter shell made of fiberglass reinforced polyester, complete with multiport valve, fittings, manometer and purge.
- Large transparent lid with bolts.
- Both connections are conveniently located at the base of the filter body.

ΤΕΧΝΙΚΑ ΧΑΡΑΚΤΗΡΙΣΤΙΚΑ
TECHNICAL SPECIFICATIONS

ΠΙΕΣΗ ΛΕΙΤΟΥΡΓΙΑΣ OPERATING PRESSURE	2 kg/cm²
ΜΕΓΙΣΤΗ ΠΙΕΣΗ ΛΕΙΤΟΥΡΓΙΑΣ MAX OPERATING PRESSURE	2,5 kg/cm²
ΠΙΕΣΗ ΔΟΚΙΜΗΣ TESTING PRESSURE	3,5 kg/cm²
ΜΕΓΙΣΤΗ ΘΕΡΜΟΚΡΑΣΙΑ ΛΕΙΤΟΥΡΓΙΑΣ MAX WATER TEMPERATURE	50°C
ΠΟΛΛΑΠΛΗ ΒΑΛΒΙΔΑ SELECTOR VALVE	Περιέχεται Included

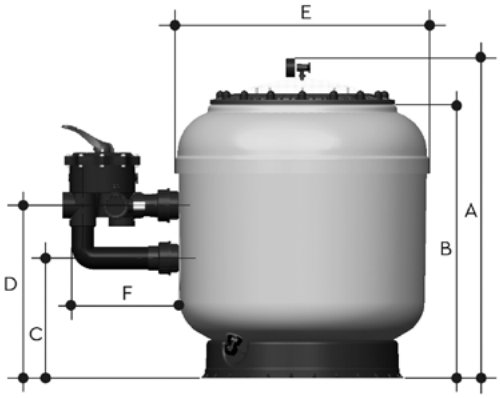

Κωδικός Code	Διάμετρος Diameter Ø (mm)	Σύνδεση Connection	Επιφάνεια φίλτρανσης Filter surface (m²)	Παροχή Flow rate (m³/h)	Άμμος Sand (kg)	Ταχύτητα φίλτρανσης Filtration speed (m³/h/m²)	Μικτό βάρος Gross weight (kg)	Διαστάσεις Dimensions (mm)					
								A	B	C	D	E	F
021141TLL	500	1½"	0,20	10	100	50	–	800	690	305	435	500	260
021142TLL	630	1½"	0,31	16	150	50	28,5	830	700	310	440	630	260
021143TLL	710	2"	0,40	20	250	50	36,0	905	775	340	490	710	295
021144TLL	830	2"	0,54	27	350	50	41,4	970	840	380	530	830	295
021145TLL	900	2"	0,64	32	450	50	43,5	1020	890	415	565	900	295

MBF

ΜΠΟΜΠΙΝΑΤΟ ΦΙΛΤΡΟ ΑΜΜΟΥ
BOBBIN WOUND MEDIA FILTER

ACQUA SOURCE™

ΝΕΑ ΠΡΟΣΘΗΚΗ
NEW ENTRY

5 YEARS GUARANTEE | BOBBIN-WOUND FILTER | SIDE VALVE | BASE STABILITY | BOLTED COVER

ΠΕΡΙΓΡΑΦΗ

Η σειρά MBF αποτελείται από φίλτρα υψηλής απόδοσης και κομψού σχεδιασμού για φίλτρανση σε ιδιωτικές/ημι-επαγγελματικές πισίνες.
Το εσωτερικό πολυεστερικό (fiberglass) στρώμα του φίλτρου έχει κατασκευαστεί από υλικά υψηλής ποιότητας, ενώ υπάρχει μοναδικό εξωτερικό στρώμα με ενισχυμένο νήμα σε μοτίβο cross-winding.

- Πλαϊνή πολλαπλή βαλβίδα 6 θέσεων.
- Μανόμετρο, διάφανο καπάκι και έξυπνη τάπα εξαέρωσης.

DESCRIPTION

The MBF series filter is designed for high performance, combined with an elegant, sleek appearance for residential and semi-commercial pool filtration.
The inner layer of the tank is made from high-quality fiberglass, while the unique outer layer features reinforced filaments in a cross-wound pattern for added strenght and durability.

- 6-way multi-port side mount valve.
- Pressure gauge, transparent lid and smart air release valve.

ΤΕΧΝΙΚΑ ΧΑΡΑΚΤΗΡΙΣΤΙΚΑ
TECHNICAL SPECIFICATIONS

ΠΙΕΣΗ ΛΕΙΤΟΥΡΓΙΑΣ OPERATING PRESSURE	2,5 kg/cm²
ΜΕΓΙΣΤΗ ΠΙΕΣΗ ΛΕΙΤΟΥΡΓΙΑΣ MAX OPERATING PRESSURE	3,7 kg/cm²
ΜΕΓΙΣΤΗ ΘΕΡΜΟΚΡΑΣΙΑ ΛΕΙΤΟΥΡΓΙΑΣ MAX WATER TEMPERATURE	40°C
ΠΟΛΛΑΠΛΗ ΒΑΛΒΙΔΑ SELECTOR VALVE	Περιέχεται Included

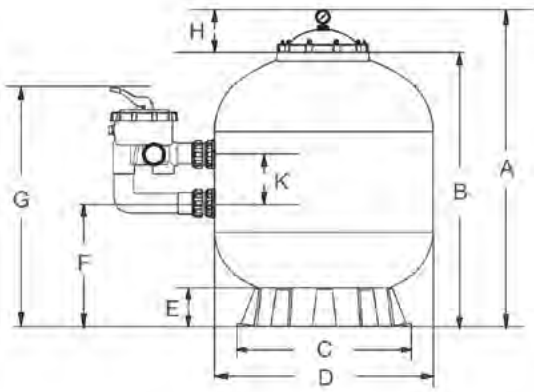

Κωδικός Code	Διάμετρος Diameter Ø (mm)	Σύνδεση Connection	Επιφάνεια φίλτρανσης Filter surface (m²)	Παροχή Flow rate (m³/h)	Άμμος Sand (kg)	Ταχύτητα φίλτρανσης Filtration speed (m³/h/m²)	Διαστάσεις Dimensions (mm)								
							A	B	C	D	E	F	G	H	K
MBF-450	450	1½"	0,16	8	40	48	693	538	390	454	75	239	635	155	125
MBF-650	650	1½"	0,33	16	155	48	858	703	497	621	90	310	634	155	125
MBF-750	750	2"	0,44	23	230	48	910	870	714	750	125	322	820	130	195
MBF-900	900	2"	0,64	30	350	48	1225	1050	714	921	125	405	846	175	195
MBF-1000	1000	2½"	0,79	41	600	48	1243	1068	720	921	150	475	864	175	195

KNX

ΠΟΛΥΑΙΘΥΛΕΝΙΚΟ ΦΙΛΤΡΟ ΑΜΜΟΥ
POLYETHYLENE SAND FILTER

ACQUA SOURCE™

2 YEARS GUARANTEE | POLYETHYLENE FILTER | SIDE VALVE | BASE STABILITY | BOLTED COVER

ΠΕΡΙΓΡΑΦΗ

Φυσητό φίλτρο για ιδιωτικές πισίνες, κατασκευασμένο από πολυαιθυλένιο με εξαιρετική ανθεκτικότητα και απόδοση.
Κατάλληλο για υπέργειες/υπόγειες πισίνες & spa.

- Υλικό ανθεκτικό στην υπεριώδη ακτινοβολία, ικανό να λειτουργεί αξιόπιστα κάτω από παρατεταμένο ηλιακό φως για χρόνια.
- Διάφανο πολυκαρμπονικό καπάκι.
- Κάτω τάπα για εκκένωση νερού/μέσου φίλτρανσης.
- Κυκλική βάση για τέλεια σταθερότητα φίλτρου.
- Περιλαμβάνεται πολλαπλή βαλβίδα 6 θέσεων με εξαρτήματα σύνδεσης.

ΤΕΧΝΙΚΑ ΧΑΡΑΚΤΗΡΙΣΤΙΚΑ
TECHNICAL SPECIFICATIONS

ΠΙΕΣΗ ΛΕΙΤΟΥΡΓΙΑΣ OPERATING PRESSURE	0,5 – 1,3 bar
ΜΕΓΙΣΤΗ ΠΙΕΣΗ ΛΕΙΤΟΥΡΓΙΑΣ MAX OPERATING PRESSURE	2 bar
ΠΙΕΣΗ ΔΟΚΙΜΗΣ TESTING PRESSURE	3,5 bar
ΜΕΓΙΣΤΗ ΘΕΡΜΟΚΡΑΣΙΑ ΛΕΙΤΟΥΡΓΙΑΣ MAX WATER TEMPERATURE	40°C
ΠΟΛΛΑΠΛΗ ΒΑΛΒΙΔΑ SELECTOR VALVE	Περιέχεται Included

DESCRIPTION

Blow-molded polyethylene filter for private pools, offering exceptional durability and performance.
Suitable for both in-ground and above-ground pools, as well as spas.

- UV-resistant material, able to withstand prolonged exposure to sunlight for years of reliable operation.
- Transparent polycarbonate cover.
- Bottom cap for water/filtering media discharge.
- Circular base for maximum stability.
- 6-way valve with connection fittings included.

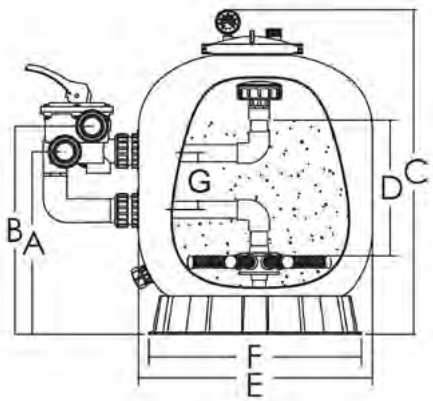

Κωδικός Code	Διάμετρος Diameter Ø (mm)	Σύνδεση Connection	Επιφάνεια φίλτρανσης Filter surface (m²)	Παροχή Flow rate (m³/h)	Άμμος Sand (kg)	Ταχύτητα φίλτρανσης Filtration speed (m³/h/m²)	Διαστάσεις Dimensions (mm)						
							A	B	C	D	E	F	G
KNX-8	449	1½"	0,16	7,8	45	50	360	420	730	210	449	390	125
KNX-11	527	1½"	0,22	10,8	85	50	390	450	770	235	527	500	125
KNX-15	627	1½"	0,31	15,3	145	50	430	490	850	300	627	500	125
KNX-19	703	1½"	0,39	19,2	210	50	450	510	960	330	703	500	125

KNT

ΠΟΛΥΑΙΘΥΛΕΝΙΚΟ ΦΙΛΤΡΟ ΑΜΜΟΥ
POLYETHYLENE SAND FILTER

ACQUA SOURCE™

2 YEARS GUARANTEE | POLYETHYLENE FILTER | TOP VALVE | BASE STABILITY | BOLTED COVER

ΠΕΡΙΓΡΑΦΗ

Φυσητό φίλτρο για ιδιωτικές πισίνες, κατασκευασμένο από πολυαιθυλένιο με εξαιρετική ανθεκτικότητα και απόδοση.

Κατάλληλο για υπέργειες/υπόγειες πισίνες & spa.

- Υλικό ανθεκτικό στην υπεριώδη ακτινοβολία, ικανό να λειτουργεί αξιόπιστα κάτω από παρατεταμένο ηλιακό φως για χρόνια.
- Διάφανο πολυκαρμπονικό καπάκι.
- Κάτω τάπα για εκκένωση νερού/μέσου φίλτρανσης.
- Κυκλική βάση για τέλεια σταθερότητα φίλτρου.
- Περιλαμβάνεται πολλαπλή βαλβίδα 6 θέσεων με εξαρτήματα σύνδεσης.

ΤΕΧΝΙΚΑ ΧΑΡΑΚΤΗΡΙΣΤΙΚΑ
TECHNICAL SPECIFICATIONS

ΠΙΕΣΗ ΛΕΙΤΟΥΡΓΙΑΣ OPERATING PRESSURE	0,5 – 1,3 bar
ΜΕΓΙΣΤΗ ΠΙΕΣΗ ΛΕΙΤΟΥΡΓΙΑΣ MAX OPERATING PRESSURE	2 bar
ΠΙΕΣΗ ΔΟΚΙΜΗΣ TESTING PRESSURE	3,5 bar
ΜΕΓΙΣΤΗ ΘΕΡΜΟΚΡΑΣΙΑ ΛΕΙΤΟΥΡΓΙΑΣ MAX WATER TEMPERATURE	40°C
ΠΟΛΛΑΠΛΗ ΒΑΛΒΙΔΑ SELECTOR VALVE	Περιέχεται Included

DESCRIPTION

Blow-molded polyethylene filter for private pools, offering exceptional durability and performance.

Suitable for both in-ground and above-ground pools, as well as spas.

- UV-resistant material, able to withstand prolonged exposure to sunlight for years of reliable operation.
- Transparent polycarbonate cover.
- Bottom cap for water/filtering media discharge.
- Circular base for maximum stability.
- 6-way valve with connection fittings included.

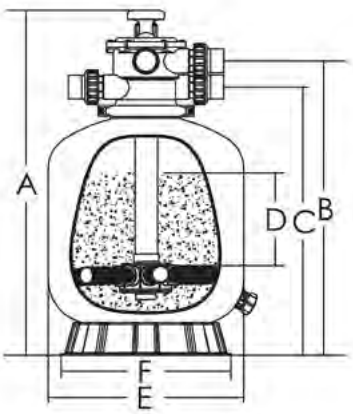

Κωδικός Code	Διάμετρος Diameter Ø (mm)	Σύνδεση Connection	Επιφάνεια φίλτρανσης Filter surface (m²)	Παροχή Flow rate (m³/h)	Άμμος Sand (kg)	Ταχύτητα φίλτρανσης Filtration speed (m³/h/m²)	Διαστάσεις Dimensions (mm)					
							A	B	C	D	E	F
KNT-61	400	1½"	0,13	6,12	35	50	757	640	590	175	400	390
KNT-78	449	1½"	0,16	7,8	45	50	814	698	638	210	449	390
KNT-11	527	1½"	0,22	10,8	85	50	845	730	670	235	527	500
KNT-15	627	1½"	0,31	15,3	145	50	950	835	775	300	627	500
KNT-19	703	1½"	0,39	19,2	210	50	1020	905	845	330	703	500

HB SIDE

ΠΟΛΥΑΙΘΥΛΕΝΙΚΟ ΦΙΛΤΡΟ ΑΜΜΟΥ, PRO-SERIES™
POLYETHYLENE SAND FILTER, PRO-SERIES™

HAYWARD

NSF

5 YEARS GUARANTEE – ΣΩΜΑ ΦΙΛΤΡΟΥ TANK

3 YEARS GUARANTEE – ΕΞΟΠΛΙΣΜΟΣ EQUIPMENT

POLYETHYLENE FILTER | SIDE VALVE | BASE STABILITY | RESISTANT | CLAMP COVER

Πολλαπλή βαλβίδα 6 θέσεων Vari-Flo™
Vari-Flo™
6-position valve

Αποστράγγιση με τάπα.
Integrated drain plug that doubles as a dismantling tool.

ΠΕΡΙΓΡΑΦΗ

Φυσητό φίλτρο πολυαιθυλενίου με άριστη αντίσταση στις υψηλές πιέσεις (3,5 bar).

- Σώμα κατασκευασμένο βάσει προδιαγραφών NSF.
- Υψηλή αντίσταση σε προϊόντα καθαρισμού και συντήρησης.
- Ανθεκτικό στις καιρικές συνθήκες αφού μπορεί να εγκατασταθεί και σε εξωτερικούς χώρους.
- Εύκολη συντήρηση του μέσου φίλτρανσης, χωρίς να απαιτείται αφαίρεση βαλβίδας.
- Περιστρεφόμενα ντιφιούζερ για εύκολη συντήρηση.
- Φίλτρανση 40–50 microns.

ΤΕΧΝΙΚΑ ΧΑΡΑΚΤΗΡΙΣΤΙΚΑ
TECHNICAL SPECIFICATIONS

ΠΙΕΣΗ ΛΕΙΤΟΥΡΓΙΑΣ OPERATING PRESSURE	0,5 – 1,3 bar
ΜΕΓΙΣΤΗ ΠΙΕΣΗ ΛΕΙΤΟΥΡΓΙΑΣ MAX OPERATING PRESSURE	3,5 bar
ΜΕΓΙΣΤΗ ΘΕΡΜΟΚΡΑΣΙΑ ΛΕΙΤΟΥΡΓΙΑΣ MAX WATER TEMPERATURE	40°C
ΠΟΛΛΑΠΛΗ ΒΑΛΒΙΔΑ SELECTOR VALVE	Περιέχεται Included

DESCRIPTION

Blow-molded polyethylene filter designed to withstand high operating pressures up to 3.5 bar.

- Tank manufactured in accordance with NSF standards.
- High resistance to treatment products.
- Weather-resistant construction for outdoor installation.
- Easy maintenance of the filtering medium without removing the valve.
- Swivel-mounted laterals for simplified servicing.
- Fine filtration down to 40–50 microns.

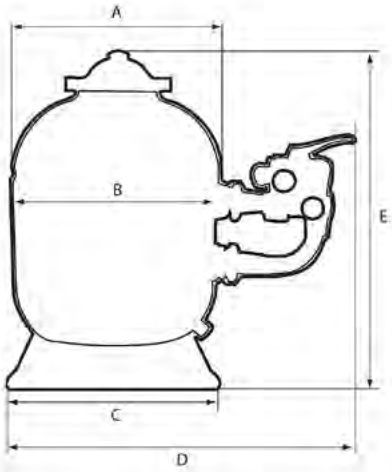

Κωδικός Code	Διάμετρος Diameter Ø (mm)	Σύνδεση Connection	Επιφάνεια φίλτρανσης Filter surface (m²)	Παροχή Flow rate (m³/h)	Άμμος Sand (kg)	Διαστάσεις Dimensions (mm)				
						A	B	C	D	E
S210SXE	510	1½"	0,20	10	100	510	498	521	825	810
S244SXE	612	1½"	0,28	14	150	612	594	521	875	920
S0310SXE	762	2"	0,45	22	250	762	725	585	1070	1008
S0360SXE	895	2"	0,64	30	350	895	880	585	1230	1147

HB TOP

ΠΟΛΥΑΙΘΥΛΕΝΙΚΟ ΦΙΛΤΡΟ ΑΜΜΟΥ, PRO-SERIES™
POLYETHYLENE SAND FILTER, PRO-SERIES™

HAYWARD

NSF

5 YEARS GUARANTEE – ΣΩΜΑ ΦΙΛΤΡΟΥ TANK

3 YEARS GUARANTEE – ΕΞΟΠΛΙΣΜΟΣ EQUIPMENT

POLYETHYLENE FILTER | TOP VALVE | BASE STABILITY | RESISTANT | CLAMP COVER

Πολλαπλή βαλβίδα 6 θέσεων Vari-Flo™
Vari-Flo™
6-position valve

Εύκολη πρόσβαση στην άμμο αφαιρώντας το κολάρο.
Removable collar allows easy access to sand.

Αποστράγγιση με τάπα.
Integrated drain plug that doubles as a dismantling tool.

ΠΕΡΙΓΡΑΦΗ

Φυσητό φίλτρο πολυαιθυλενίου με άριστη αντίσταση στις υψηλές πιέσεις (3,5 bar).

- Σώμα κατασκευασμένο βάσει προδιαγραφών NSF.
- Υψηλή αντίσταση σε προϊόντα καθαρισμού και συντήρησης.
- Ανθεκτικό στις καιρικές συνθήκες αφού μπορεί να εγκατασταθεί και σε εξωτερικούς χώρους.
- Εύκολη συντήρηση του μέσου φίλτρανσης, χωρίς να απαιτείται αφαίρεση βαλβίδας.
- Περιστρεφόμενα ντιφιούζερ για εύκολη συντήρηση.
- Φίλτρανση 40–50 microns.

ΤΕΧΝΙΚΑ ΧΑΡΑΚΤΗΡΙΣΤΙΚΑ
TECHNICAL SPECIFICATIONS

ΠΙΕΣΗ ΛΕΙΤΟΥΡΓΙΑΣ OPERATING PRESSURE	0,5 – 1,3 bar
ΜΕΓΙΣΤΗ ΠΙΕΣΗ ΛΕΙΤΟΥΡΓΙΑΣ MAX OPERATING PRESSURE	3,5 bar
ΜΕΓΙΣΤΗ ΘΕΡΜΟΚΡΑΣΙΑ ΛΕΙΤΟΥΡΓΙΑΣ MAX WATER TEMPERATURE	40°C
ΠΟΛΛΑΠΛΗ ΒΑΛΒΙΔΑ SELECTOR VALVE	Περιέχεται Included

DESCRIPTION

Blow-molded polyethylene filter designed to withstand high operating pressures up to 3.5 bar.

- Tank manufactured in accordance with NSF standards.
- High resistance to treatment products.
- Weather-resistant construction for outdoor installation.
- Easy maintenance of the filtering medium without removing the valve.
- Swivel-mounted laterals for simplified servicing.
- Fine filtration down to 40–50 microns.

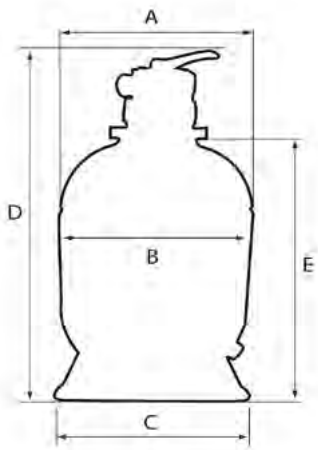

Κωδικός Code	Διάμετρος Diameter Ø (mm)	Σύνδεση Connection	Επιφάνεια φίλτρανσης Filter surface (m²)	Παροχή Flow rate (m³/h)	Άμμος Sand (kg)	Διαστάσεις Dimensions (mm)				
						A	B	C	D	E
S166TXE	401	1½"	0,12	6	50	401	391	371	858	598
S210TXE	511	1½"	0,20	10	100	511	500	521	989	729
S244TXE	612	1½"	0,28	14	150	612	594	521	1097	837
S0310TXE	762	2"	0,45	22	250	762	725	585	1240	934
S0360TXE	895	2"	0,64	30	350	895	880	585	1374	1068

GLV/GTV KIT

ΟΛΟΚΛΗΡΩΜΕΝΗ ΜΟΝΑΔΑ ΦΙΛΤΡΑΝΣΗΣ, ALL-IN-ONE
COMPLETE FILTRATION UNIT, ALL-IN-ONE

KRIPSOL

5 YEARS GUARANTEE – ΣΩΜΑ ΦΙΛΤΡΟΥ TANK

3 YEARS GUARANTEE – ΕΞΟΠΛΙΣΜΟΣ EQUIPMENT

INJECTED FILTER

SIDE VALVE

TOP VALVE

THREADED COVER

ΠΕΡΙΓΡΑΦΗ

Για υπέργειες ιδιωτικές πισίνες ή παραδοσιακές μεσαίου μεγέθους ή μικρές.

- Με πολλαπλή πλαϊνή ή βαλβίδα κορυφής και ρακόρ.
- Μανόμετρο.
- Επιλογή αντλιών Ninfa ή Ondina.
- Σύνδεση φίλτρου και αντλίας.

DESCRIPTION

For above-ground residential pools or traditional medium-sized or small pools.

- Equipped with a 6-way valve (top or side-mounted) and unions.
- Pressure gauge.
- Choice of Ninfa or Ondina pump.
- Connection between pump and filter.

ΤΕΧΝΙΚΑ ΧΑΡΑΚΤΗΡΙΣΤΙΚΑ
TECHNICAL SPECIFICATIONS

ΠΙΕΣΗ ΛΕΙΤΟΥΡΓΙΑΣ OPERATING PRESSURE	0,5 – 1,3 bar
ΜΕΓΙΣΤΗ ΠΙΕΣΗ ΛΕΙΤΟΥΡΓΙΑΣ MAX OPERATING PRESSURE	1,3 – 2,5 bar
ΜΕΓΙΣΤΗ ΘΕΡΜΟΚΡΑΣΙΑ / ΜΕΓΙΣΤΗ ΠΙΕΣΗ MAX WATER TEMP / MAX PRESSURE	50°C / 1,6 bar
ΚΟΚΚΟΜΕΤΡΙΑ ΦΙΛΤΡΟΥ GRANULOMETRY OF FILTER MATERIAL	0,4 – 0,8 mm
ΠΟΛΛΑΠΛΗ ΒΑΛΒΙΔΑ SELECTOR VALVE	Περιέχεται Included

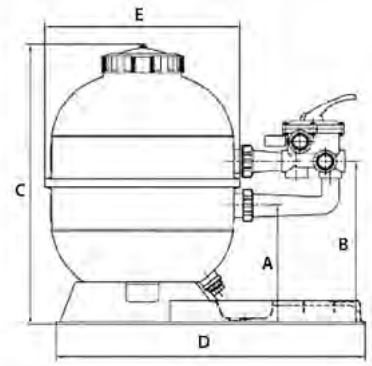

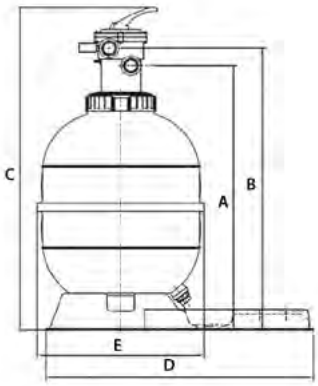

	Κωδικός Code	Διάμετρος Diameter Ø (mm)	Σύνδεση Connection	Μοντέλο αντλίας Pump model	Παροχή Flow rate (m³/h)		Άμμος Sand (kg)	Διαστάσεις Dimensions (mm)				
					40 m³/h/m²	50 m³/h/m²		A	B	C	D	E
GLV KIT SIDE MOUNTED	GLVN 400-33	400	1½"	NINFA-NK/0,33HP	4,8	6	50	251	376	636	824	453
	GLVO 500-71	500	1½"	ONDINA-OK/0,75HP	7,6	9,5	100	331	456	795	824	553
	GLVO 600-100	600	1½"	ONDINA-OK/1,00HP	11,2	14	125	376	501	875	824	653
GTV KIT TOP MOUNTED	GTVN 400-33	400	1½"	NINFA-NK/0,33HP	4,8	6	50	706	766	907	824	453
	GTVO 500-71	500	1½"	ONDINA-OK/0,75HP	7,6	9,5	100	864	924	1065	824	553
	GTVO 600-100	600	1½"	ONDINA-OK/1,00HP	11,2	14	125	944	1004	1146	824	653

FILTER MAX

ΟΛΟΚΛΗΡΩΜΕΝΗ ΜΟΝΑΔΑ ΦΙΛΤΡΑΝΣΗΣ
COMPLETE FILTRATION UNIT

POOLEX

ΝΕΑ ΠΡΟΣΘΗΚΗ
NEW ENTRY

2 YEARS GUARANTEE | EXTREMELY SILENT | NO TOOLS REQUIRED | WATER SAVING | ECO FRIENDLY

Πολυμερές υλικό φιλτραρίσματος 3 microns.
3-micron polymer filter beads.

Ενσωματωμένο μανόμετρο.
Integrated pressure gauge.

Ενσωματωμένο προφίλτρο για το συγκράτηση μεγάλων υπολειμμάτων.
Integrated prefilter to capture large residues.

ΠΕΡΙΓΡΑΦΗ

Ολοκληρωμένη μονάδα φίλτρανσης με πολυμερές υλικό φιλτραρίσματος.

- Φίλτρανση υψηλής διήθησης 3 microns.
- Εξαιρετικά αθόρυβη λειτουργία.
- Παροχή από 4,8m³/h έως 10m³/h για πισίνες μέγιστου όγκου 75m³.
- Αντλία από 80W έως 400W με προφίλτρο, εξαιρετικά αθόρυβη.
- Περιλαμβάνονται αφαιρούμενο καλάθι φίλτρανσης και πολυμερές υλικό φίλτρανσης.
- Συμβατό με όλες τις υπέργειες, ξύλινες και ημι-υπόγειες πισίνες.
- Περιλαμβάνονται σύνδεσμοι (Ø 32mm + Ø 38mm), φίλτρο ενισχυμένης κατασκευής + μανόμετρο + εξαερωτικό.

ΤΕΧΝΙΚΑ ΧΑΡΑΚΤΗΡΙΣΤΙΚΑ
TECHNICAL SPECIFICATIONS

ΠΑΡΟΧΗ FLOW RATE	4,8 – 10 m³/h
ΕΥΡΟΣ ΦΙΛΤΡΑΝΣΗΣ FILTERING CAPACITY	3 microns

DESCRIPTION

Complete filtration unit with polymer filter media.

- 3 microns ultra-fine filtration.
- Ultra silent.
- 4.8m³/h flow at 10m³/h for swimming pools up to 75m³.
- 80W to 400W ultra silent pump with prefilter.
- Removable filter basket and polymer filter media included.
- Compatible with all above-ground, wooden and semi-inground swimming pools.
- Universal connectors included compatible with all brands (Ø 32mm + Ø 38mm), reinforced tank + pressure gauge + T purge.

ΔΙΑΣΤΑΣΕΙΣ COMPACT
COMPACT DIMENSIONS

4,8m³/h – 6,8m³/h

8m³/h – 10m³/h

Κωδικός Code	Διάμετρος δεξαμενής Tank diameter Ø (mm)	Ισχύς αντλίας Pump power (W)	Ταχύτητα φίλτρανσης Filtration speed (m³/h)	Όγκος πισίνας Pool volume (m³)		Ποσότητα πολυμερών σφαιρών φιλτραρίσματος που περιλαμβάνονται Quantity of polymer filtering balls included
				Χρόνος ± 6 ώρες Time ± 6h	Χρόνος ± 8 ώρες Time ± 8h	
PF-FILMAX04	250	80	4,8	< 30	< 40	250g
PF-FILMAX06	250	140	6,8	< 40	< 55	250g
PF-FILMAX08	400	250	8	< 50	< 65	650g
PF-FILMAX10	400	400	10	< 60	< 75	650g

GLV

ΦΙΛΤΡΟ ΑΜΜΟΥ INJECTED
INJECTED SAND FILTER

KRIPSOL

5 YEARS GUARANTEE – ΣΩΜΑ ΦΙΛΤΡΟΥ TANK

3 YEARS GUARANTEE – ΕΞΟΠΛΙΣΜΟΣ EQUIPMENT

INJECTED FILTER | SIDE VALVE | BASE STABILITY | RESISTANT | THREADED COVER

Vari-Flo™ πολλαπλή βαλβίδα 6 θέσεων.
Vari-Flo™ 6-way valve.

Άνοιγμα με σπείρωμα Ø 180mm, για διευκόλυνση των εργασιών συντήρησης.
Threaded Ø 180mm opening for convenient maintenance.

Κυκλική βάση, για τέλεια σταθερότητα.
Circular base, for maximum stability.

ΠΕΡΙΓΡΑΦΗ

Η νέα σειρά φίλτρων **GLV** της Kripsol, που έρχεται να αντικαταστήσει τη σειρά **GRANADA**, είναι η έξυπνη λύση για κάθε πισίνα!

- Injected φίλτρα, που δεν επηρεάζονται από τις χημικές ουσίες της πισίνας.
- Πλήρης γκάμα: Μοντέλα με πολλαπλή βαλβίδα πλαϊνή ή κορυφής.
- Περιλαμβάνει: Πολλαπλή βαλβίδα 6 θέσεων, ρακόρ, μανόμετρα.
- Μεγάλο άνοιγμα με σπείρωμα Ø 180mm, για διευκόλυνση των εργασιών συντήρησης.

DESCRIPTION

The new **GLV** series, the next-generation replacement for the **GRANADA** series, is a perfect choice for every type of pool!

- Injected filters, resistant to all pool chemicals.
- Complete range: side and top models.
- Includes: Vari-Flo™ 6-way valve, unions and pressure gauge.
- Wide Ø 180mm threaded opening for convenient maintenance.

ΤΕΧΝΙΚΑ ΧΑΡΑΚΤΗΡΙΣΤΙΚΑ
TECHNICAL SPECIFICATIONS

ΠΙΕΣΗ ΛΕΙΤΟΥΡΓΙΑΣ OPERATING PRESSURE	**0,5 – 1,3 bar**
ΜΕΓΙΣΤΗ ΠΙΕΣΗ ΛΕΙΤΟΥΡΓΙΑΣ MAX OPERATING PRESSURE	**2,5 bar**
ΜΕΓΙΣΤΗ ΘΕΡΜΟΚΡΑΣΙΑ ΛΕΙΤΟΥΡΓΙΑΣ MAX WATER TEMPERATURE	**50°C**
ΚΟΚΚΟΜΕΤΡΙΑ ΦΙΛΤΡΟΥ GRANULOMETRY OF FILTER MATERIAL	**0,4 – 0,8 mm**
ΠΟΛΛΑΠΛΗ ΒΑΛΒΙΔΑ SELECTOR VALVE	**Περιέχεται** Included

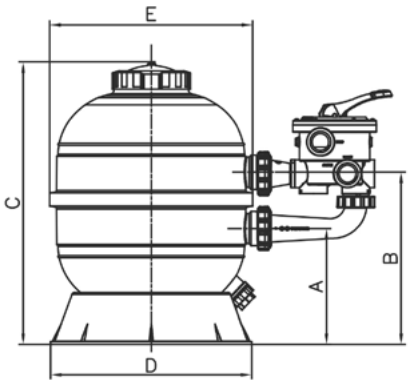

Κωδικός Code	Διάμετρος Diameter Ø (mm)	Σύνδεση Connection	Επιφάνεια φίλτρανσης Filter area (m²)	Παροχή Flow rate (m³/h)		Άμμος Sand (kg)	Διαστάσεις Dimensions (mm)				
				40 m³/h/m²	50 m³/h/m²		A	B	C	D	E
GLV 400	400	1½"	0,13	4,8	6	50	256	381	641	458	453
GLV 500	500	1½"	0,19	7,6	9,5	100	335	460	798	458	553
GLV 600	600	1½"	0,28	11,2	14	125	381	506	881	458	653

HBT

FIBERGLASS ΦΙΛΤΡΟ ΑΜΜΟΥ ΠΟΛΛΑΠΛΩΝ ΣΤΡΩΣΕΩΝ
MULTI-LAYER FIBERGLASS SAND FILTER

ACQUA SOURCE™

ΝΕΑ ΠΡΟΣΘΗΚΗ
NEW ENTRY

2 YEARS GUARANTEE | LAMINATED FILTER | SIDE VALVE | BASE STABILITY | BOLTED COVER

ΠΕΡΙΓΡΑΦΗ

Σειρά φίλτρων υψηλής απόδοσης, κατασκευασμένα από πολυεστέρα με ενίσχυση fiberglass και προστασία UV.

- Άνοιγμα κορυφής: Ø 220mm.
- Πλευρική ανθρωποθυρίδα ελέγχου: Ø 220mm.
- Αναδιπλούμενος διανομέας για εύκολη πλήρωση.
- Πλευρικό άνοιγμα για διευκόλυνση της εκκένωσης και πρόσβαση στα εσωτερικά μέρη.
- Τάπα 1" για εκκένωση νερού και άμμου.
- Εσωτερική εξαέρωση για την αποτροπή δημιουργίας φυσαλίδων αέρα στο εσωτερικό του φίλτρου.
- 1m βάθος κλίνης για υψηλή ποιότητα φίλτρανσης.
- Διατίθεται με ντιφιούζερ ή με κάτω πλάκα ακροφυσίων κατόπιν ζήτησης.

ΤΕΧΝΙΚΑ ΧΑΡΑΚΤΗΡΙΣΤΙΚΑ
TECHNICAL SPECIFICATIONS

ΠΙΕΣΗ ΛΕΙΤΟΥΡΓΙΑΣ OPERATING PRESSURE	0,6 – 1,6 kg/cm²
ΜΕΓΙΣΤΗ ΠΙΕΣΗ ΛΕΙΤΟΥΡΓΙΑΣ MAX OPERATING PRESSURE	2 kg/cm²
ΠΙΕΣΗ ΔΟΚΙΜΗΣ TESTING PRESSURE	3 kg/cm²
ΜΕΓΙΣΤΗ ΘΕΡΜΟΚΡΑΣΙΑ ΛΕΙΤΟΥΡΓΙΑΣ MAX WATER TEMPERATURE	40°C
ΠΟΛΛΑΠΛΗ ΒΑΛΒΙΔΑ SELECTOR VALVE	Περιέχεται Included

DESCRIPTION

High-performance filter series, made of polyester with fiberglass reinforcement and UV-protection.

- Top hole: Ø 220mm.
- Side manhole: Ø 220mm.
- Folding diffuser for easy loading of filter media.
- Side hole to facilitate the discharge of filtering media and
- access to the interior parts.
- 1" drain plug for convenient water and sand discharge.
- Internal air purge to prevent the formation of air bubbles inside the filter.
- 1m filter bed depth for superior filtration quality.
- Available with laterals or a bottom nozzle plate upon request.

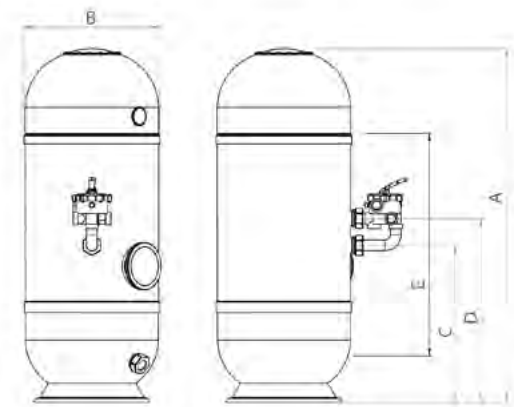

Κωδικός Code	Διάμετρος Diameter Ø (mm)	Σύνδεση Connection	Επιφάνεια φίλτρανσης Filter surface (m²)	Παροχή Flow rate (m³/h)	Άμμος Sand (kg)	Ταχύτητα φίλτρανσης Filtration speed (m³/h/m²)	Ύψος κλίνης Bed Depth (m)	Διαστάσεις Dimensions (mm)				
								A	B	C	D	E
HBT-620	620	2"	0,30	12,1	500	50	1,0	1645	620	728	868	1000
HBT-750	750	2"	0,44	17,4	650	50	1,0	1645	750	728	868	1000
HBT-900	900	2"	0,64	25,5	925	50	1,0	1645	900	728	868	1000
HBT-621	620	2"	0,30	12,1	600	50	1,2	1845	620	728	868	1200
HBT-751	750	2"	0,44	17,4	800	50	1,2	1845	750	728	868	1200
HBT-901	900	2"	0,64	25,5	1125	50	1,2	1845	900	728	868	1200

STARCLEAR™ / STARCLEAR™ PLUS

ΦΙΛΤΡΑ CARTRIDGE
CARTRIDGE FILTERS

HAYWARD

5 YEARS GUARANTEE | CARTRIDGE FILTERS | SPAS SUITABLE | NO TOOLS REQUIRED | RESISTANT | WATER SAVING | ECO FRIENDLY

Ανταλλακτικά cartridges.
Replacement cartridges.

Εύκολο καθάρισμα.
Easy to clean.

Διατομή φίλτρου Star Clear™.
Star Clear™ filter cross section.

Διατομή φίλτρου Star Clear Plus™.
Star Clear Plus™ filter cross section.

ΠΕΡΙΓΡΑΦΗ

Εύκολη συντήρηση και συμπαγής σχεδιασμός.
Κατάλληλα για spa, μικρές ή υπέργειες πισίνες.

- Υψηλή φίλτρανση (μεταξύ 20 και 25 microns).
- Εύκολη συντήρηση.
- Συμπαγής σχεδιασμός.

DESCRIPTION

Easy maintenance and compact design.
Compact unit, perfect for small-capacity pools, including spas and above-ground installations.

- Very fine filtration (between 20 and 25 microns).
- Easy-to-service components.
- Compact design.

ΤΕΧΝΙΚΑ ΧΑΡΑΚΤΗΡΙΣΤΙΚΑ
TECHNICAL SPECIFICATIONS

ΠΙΕΣΗ ΛΕΙΤΟΥΡΓΙΑΣ OPERATING PRESSURE	0,5 – 1,3 bar
ΜΕΓΙΣΤΗ ΠΙΕΣΗ ΛΕΙΤΟΥΡΓΙΑΣ MAX OPERATING PRESSURE	3,45 bar
ΜΕΓΙΣΤΗ ΙΚΑΝΟΤΗΤΑ ΣΥΓΚΡΑΤΗΣΗΣ MAX RETENTION CAPACITY	20 – 25 μm
ΜΕΓΙΣΤΗ ΘΕΡΜΟΚΡΑΣΙΑ ΛΕΙΤΟΥΡΓΙΑΣ MAX WATER TEMPERATURE	40°C

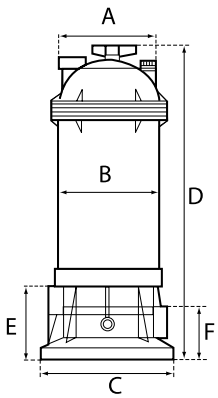

	Κωδικός Code	Είσοδος/ Έξοδος In/Out	Επιφάνεια φίλτρανσης Filter surface (m²)	Παροχή Flow rate (m³/h)	Βάρος χωρίς φορτίο Weight empty (kg)	Διαστάσεις Dimensions (mm)					
						A	B	C	D	E	F
STARCLEAR™	C0250EURO	1½"	2,3	5,7	6	235	203	267	508	117	57
STARCLEAR™	C0500EURO	1½"	4,6	11,3	8	235	203	267	749	117	57
STARCLEAR PLUS™	C09002EURO	2"	8,4	20,4	12	286	267	330	746	140	89
STARCLEAR PLUS™	C12002EURO	2"	11,2	27,2	13	286	267	330	902	140	89
STARCLEAR PLUS™	C17502EURO	2"	16,3	39,7	15	286	267	330	1009	140	89

	Κωδικός Code	Κατάλληλο για Suitable for filter	Διάμετρος Diameter Ø (mm)	Ύψος Height (mm)	Απαιτούμενη ποσότητα Quantity required
ΑΝΤΑΛΛΑΚΤΙΚΑ REPLACEMENT CARTRIDGES	CX250RE	C0250EURO	178	247	1
ΑΝΤΑΛΛΑΚΤΙΚΑ REPLACEMENT CARTRIDGES	CX500RE	C0500EURO	178	494	1
ΑΝΤΑΛΛΑΚΤΙΚΑ REPLACEMENT CARTRIDGES	CX760RE	C0751EURO	230	441	1
ΑΝΤΑΛΛΑΚΤΙΚΑ REPLACEMENT CARTRIDGES	CX900RE	C0900EURO	230	441	1
ΑΝΤΑΛΛΑΚΤΙΚΑ REPLACEMENT CARTRIDGES	CX1200RE	C1200EURO	230	589	1
ΑΝΤΑΛΛΑΚΤΙΚΑ REPLACEMENT CARTRIDGES	CX1750RE	C17502EURO	230	724	1

SWIMCLEAR™

ΦΙΛΤΡΟ CARTRIDGE ΓΙΑ ΙΔΙΩΤΙΚΕΣ/ΕΠΑΓΓΕΛΜΑΤΙΚΕΣ ΠΙΣΙΝΕΣ
CARTRIDGE FILTER FOR PRIVATE/COMMERCIAL POOLS

HAYWARD

NSF | 10 YEARS GUARANTEE ΣΩΜΑ ΦΙΛΤΡΟΥ TANK | 5 YEARS GUARANTEE ΕΞΟΠΛΙΣΜΟΣ EQUIPMENT | CARTRIDGE FILTERS | RESISTANT | SPAS SUITABLE | WATER SAVING | ECO FRIENDLY

Η συναρμολόγηση του σφιγκτήρα του φίλτρου αποτελείται από δύο βασικά εξαρτήματα.
Two key components make up the filter clamp.

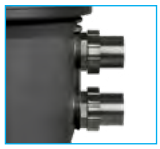

Περιλαμβάνεται στάνταρ ρακόρ.
Standardised union fittings included.

Η πολλαπλή διάταξη κορυφής παρέχει εξαιρετική φίλτρανση και υδραυλική απόδοση.
Top manifold configuration provides excellent filtration and hydraulic performance.

ΠΕΡΙΓΡΑΦΗ

Το φίλτρο cartridge SwimClear™ είναι μια εξαιρετική λύση φιλτραρίσματος για μικρότερες και μεσαίου μεγέθους πισίνες/spa.

- Υψηλή φίλτρανση, δύο φορές πιο αποτελεσματική από ένα φίλτρο άμμου: 20 έως 25 microns.
- Πολύ μεγάλη επιφάνεια φίλτρανσης.
- Σε φυσιολογικές συνθήκες, συντήρηση μια φορά τη σεζόν.
- Μικρή απαίτηση χώρου.
- Χωρίς backwash: οικονομία νερού, θέρμανσης και χημικών.
- Μπορεί να εγκατασταθεί και σε εξωτερικούς χώρους, χάρη στην ανθεκτική σε καιρικές συνθήκες δεξαμενή του.

DESCRIPTION

SwimClear™ cartridge filter is an excellent filtration solution for smaller and mid-size pools, spas and water features.

- Ultra-fine filtration: 20–25 microns, twice as efficient as a sand filter.
- Very large filtering area.
- Low maintenance, requiring cleaning only once per season under normal conditions.
- Small ground footprint.
- No backwashing required, saving water, energy, and chemicals.
- Weather-resistant tank suitable for outdoor installation.

ΤΕΧΝΙΚΑ ΧΑΡΑΚΤΗΡΙΣΤΙΚΑ
TECHNICAL SPECIFICATIONS

ΠΙΕΣΗ ΛΕΙΤΟΥΡΓΙΑΣ OPERATING PRESSURE	0,5 – 1,3 bar
ΜΕΓΙΣΤΗ ΠΙΕΣΗ ΛΕΙΤΟΥΡΓΙΑΣ MAX OPERATING PRESSURE	3,5 bar
ΜΕΓΙΣΤΗ ΙΚΑΝΟΤΗΤΑ ΣΥΓΚΡΑΤΗΣΗΣ MAX RETENTION CAPACITY	20 – 25 μm
ΜΕΓΙΣΤΗ ΘΕΡΜΟΚΡΑΣΙΑ ΛΕΙΤΟΥΡΓΙΑΣ MAX WATER TEMPERATURE	40°C

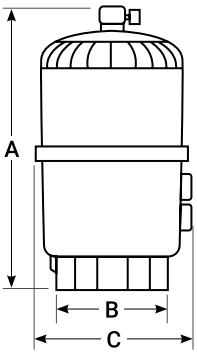

SWIMCLEAR™

Κωδικός Code	Είσοδος/ Έξοδος In/Out (mm)	Επιφάνεια φίλτρανσης Filter surface (m²)	Αντίστοιχη παροχή (φίλτρο άμμου) Equivalent flow (sand filter) (m³/h)	Βάρος χωρίς φορτίο Weight empty (kg)	Διαστάσεις Dimensions (mm) A	B	C
C3030EURO	50	30	14	27	880	457	660
C4030EURO	50	39	22	31	1030	457	660
C5030EURO	50/63	49	30	36	1180	457	660
C7030EURO	63	63,2	35	39	1330	457	660

ΑΝΤΑΛΛΑΚΤΙΚΑ
REPLACEMENT CARTRIDGES

Κωδικός Code	Κατάλληλο για Suitable for filter	Εξωτερική διάμετρος Outside diameter (mm)	Εσωτερική διάμετρος Inside diameter (mm)	Ύψος Height (mm)	Απαιτούμενη ποσότητα Quantity required
CX580XRE	C3030EURO	177,8	75	493,7	4
CX880XRE	C4030EURO	177,8	75	641,35	4
CX1280XRE	C5030EURO	177,8	75	833,4	4
CX591XRE	C7030EURO	177,8	75	485,8	8

PRO GRID

ΦΙΛΤΡΟ ΔΙΑΤΟΜΙΚΗΣ ΓΗΣ ΓΙΑ ΙΔΙΩΤΙΚΕΣ/ΕΠΑΓΓΕΛΜΑΤΙΚΕΣ ΠΙΣΙΝΕΣ
D.E. FILTER FOR PRIVATE/COMMERCIAL POOLS

HAYWARD

NSF | 10 YEARS GUARANTEE ΣΩΜΑ ΦΙΛΤΡΟΥ TANK | 5 YEARS GUARANTEE ΕΞΟΠΛΙΣΜΟΣ EQUIPMENT | D.E. MEDIA FILTER | RESISTANT | SIDE VALVE | SPAS SUITABLE

Η συναρμολόγηση του σφιγκτήρα του φίλτρου αποτελείται από δύο βασικά εξαρτήματα.
Two key components make up the filter clamp.

Στοιχεία σχεδιασμένα για φιλτράρισμα από κάτω προς τα πάνω και για αντίστροφη ροή κατά τη διαδικασία back-wash.
Filter elements are designed for bottom-to-top filtration with reverse flow capability during backwashing.

ΠΕΡΙΓΡΑΦΗ

Το διατομικής γης Pro Grid παρέχει νερό ανώτερης διαύγειας, αποτελεσματική παροχή και μέγιστη ικανότητα καθαρισμού, για πισίνες και spa όλων των τύπων και μεγεθών.

- Δεξαμενή φίλτρου κατασκευασμένη από ενισχυμένο θερμοπλαστικό, υψηλής αντοχής, εγγυημένη ανθεκτικότητα στη διάβρωση.
- Μοντέρνου σχεδιασμού, χειροκίνητο εξαερωτικό.
- Μανόμετρο, εξαερωτικό και τάπα αδειάσματος.
- Σώμα σε ένα κομμάτι, με κλειδί για βίδωμα.
- Εξαιρετικά λεπτή διήθηση για απαράμιλλη διαύγεια νερού (2 έως 5 microns).
- Μειώνει την ανάγκη για προϊόντα καθαρισμού.

DESCRIPTION

The Pro Grid vertical grid D.E. filter provides superior water clarity, efficient flow and large cleaning capacity for pools and spas of all types and sizes.

- Injection-moulded, glass-fibre-reinforced polymer tank for high strength and durability.
- High-profile, manual air release.
- Filter top and bottom alignment marks.
- Pressure gauges, purge and drain plugs.
- One-piece, with key for screwing.
- Extremely fine filtration for unparalleled water clarity (2 to 5 microns).
- Reduces the need for cleaning products.

ΤΕΧΝΙΚΑ ΧΑΡΑΚΤΗΡΙΣΤΙΚΑ
TECHNICAL SPECIFICATIONS

ΠΙΕΣΗ ΛΕΙΤΟΥΡΓΙΑΣ OPERATING PRESSURE	0,5 – 1,3 bar
ΜΕΓΙΣΤΗ ΠΙΕΣΗ ΛΕΙΤΟΥΡΓΙΑΣ MAX OPERATING PRESSURE	3,5 bar
ΜΕΓΙΣΤΗ ΙΚΑΝΟΤΗΤΑ ΣΥΓΚΡΑΤΗΣΗΣ MAX RETENTION CAPACITY	2 – 5 μm
ΜΕΓΙΣΤΗ ΘΕΡΜΟΚΡΑΣΙΑ ΛΕΙΤΟΥΡΓΙΑΣ MAX WATER TEMPERATURE	40°C
ΠΟΛΛΑΠΛΗ ΒΑΛΒΙΔΑ SELECTOR VALVE	Δεν περιέχεται Not included

Αφήστε επαρκές ύψος για να ανοίγει το φίλτρο (ελάχιστο ελεύθερο ύψος: 650mm πάνω από το φίλτρο).

Allow sufficient clearance space above the filter for opening (minimum 650mm).

PRO GRID

Κωδικός Code	Είσοδος/ Έξοδος In/Out	Επιφάνεια φίλτρανσης Filter surface (m²)	Παροχή Flow rate (m³/h)	D.E. (kg)	Βάρος χωρίς φορτίο Weight empty (kg)	Διαστάσεις Dimensions (mm) A	B	C	D
DE3620EURO	1½"	3,3	16	2	30	870	838	381	660
DE4820EURO	2"	4,45	22	2,7	34	1020	838	381	660
DE6020EURO	2"	5,6	27	3,4	37	1070	838	381	660
DE7220EURO	2"	6,6	30	4	43	1320	838	381	660

ΒΑΛΒΙΔΕΣ
VALVES

Κωδικός Code	Κατάλληλο για Suitable for filters	Είσοδος/Έξοδος In/Out	Αριθμός θέσεων βαλβίδας Number of valve positions
SP0710XR50E	DE3620	1½"	6
SP0715XR50E	DE4820 – DE6020 – DE7220	2"	6

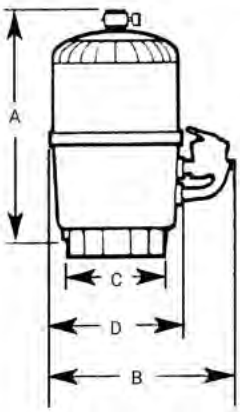

BPN

FIBERGLASS ΦΙΛΤΡΟ ΑΜΜΟΥ
LAMINATED FIBERGLASS SAND FILTER

ACQUA SOURCE™

2 YEARS GUARANTEE | LAMINATED FILTER | SIDE VALVE | BOLTED COVER

Περιλαμβάνεται πλήρες σετ Σύνδεσης.
Connection set included.

ΤΕΧΝΙΚΑ ΧΑΡΑΚΤΗΡΙΣΤΙΚΑ
TECHNICAL SPECIFICATIONS

3 BAR	ΠΙΕΣΗ ΛΕΙΤΟΥΡΓΙΑΣ OPERATING PRESSURE	0,5 – 2 kg/cm²
	ΜΕΓΙΣΤΗ ΠΙΕΣΗ ΛΕΙΤΟΥΡΓΙΑΣ MAX OPERATING PRESSURE	2,5 kg/cm²
	ΠΙΕΣΗ ΔΟΚΙΜΗΣ TESTING PRESSURE	5 kg/cm²
	ΜΕΓΙΣΤΗ ΘΕΡΜ. ΛΕΙΤΟΥΡΓΙΑΣ MAX WATER TEMPERATURE	40°C
4 BAR	ΠΙΕΣΗ ΛΕΙΤΟΥΡΓΙΑΣ OPERATING PRESSURE	3,5 – 4 kg/cm²
	ΜΕΓΙΣΤΗ ΠΙΕΣΗ ΛΕΙΤΟΥΡΓΙΑΣ MAX OPERATING PRESSURE	4 kg/cm²
	ΠΙΕΣΗ ΔΟΚΙΜΗΣ TESTING PRESSURE	6 kg/cm²
	ΜΕΓΙΣΤΗ ΘΕΡΜ. ΛΕΙΤΟΥΡΓΙΑΣ MAX WATER TEMPERATURE	40°C

ΠΕΡΙΓΡΑΦΗ

Φίλτρο από πολυεστέρα με ενίσχυση fiberglass.

- **ΒΕΛΤΙΩΜΕΝΗ ΕΚΔΟΣΗ:** Περιλαμβάνει φλάντζα/λαιμό φλάντζας και παξιμάδια, βίδες, λάστιχα, ροδέλες. Παρέχονται βάνα εξαέρωσης και μανόμετρο.
- Σταθερή βάση για τέλεια σταθερότητα φίλτρου
- Δυνατό καπάκι κλεισίματος με κοχλίες και παξιμάδια από ανοξείδωτο ατσάλι.
- Ευρύ άνοιγμα κορυφής 500mm.
- Τάπα αποστράγγισης στη βάση.
- Ελκυστικό γυαλιστερό φινίρισμα σε μαύρο χρώμα.
- Σύστημα φιλτραρίσματος με βραχίονα συλλογής.

DESCRIPTION

Polyester filter with fiberglass reinforcement.

- **IMPROVED EDITION:** Now includes complete set of flangers/adaptors and nuts, screws, gaskets, washers.
- Valve/pressure gauge provided.
- Stable base support for maximum filter stability.
- Heavy-duty closing lid with stainless steel stud bolts and nuts.
- Wide 500mm top opening.
- Drain bottom cap.
- Attractive black gelcoat gloss finish.
- Filtration system using arm collector.

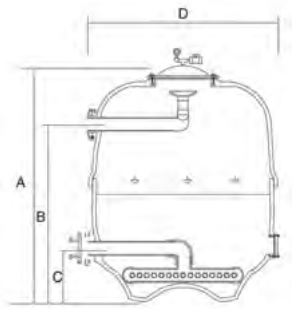

Κωδικός Code		Διάμετρος Diameter Ø (mm)	Σύνδεση Connection	Επιφάνεια φίλτρανσης Filter area (m²)	Παροχή Flow rate (m³/h)			Άμμος Sand (kg)	Ύψος κλίνης Bed Depth (cm)	Διαστάσεις Dimensions (mm)			
3 BAR	4 BAR				30 m³/h/m²	40 m³/h/m²	50 m³/h/m²			A	B	C	D
BPN-105	BPN-1054	1050	90	0,87	26	49	43	950	80	1050	630	370	1090
BPN-125	BPN-1254	1250	125	1,23	37	61	61	1250	80	1310	810	410	1290
BPN-140	BPN-1404	1400	125	1,54	46	80	77	2200	100	1650	1030	610	1440
BPN-160	BPN-1604	1600	125	2,00	60	101	100	3000	100	1600	965	560	1640
BPN-180	BPN-1804	1800	125	2,54	76	125	125	3725	100	1900	1325	755	1840
BPN-200	BPN-2004	2000	160	3,14	94	125	157	4200	100	2170	1400	850	2040

HCF STANDARD

ΜΠΟΜΠΙΝΑΤΑ ΦΙΛΤΡΑ ΑΜΜΟΥ
BOBBIN WOUND MEDIA FILTERS

HAYWARD

5 YEARS GUARANTEE

BOBBIN-WOUND FILTER

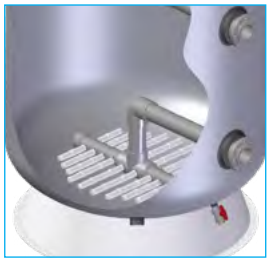

ΠΕΡΙΓΡΑΦΗ

Μπομπινάτα φίλτρα άμμου κατασκευασμένα από fiberglass, εμποτισμένο με πολυεστερική ρητίνη (τεχνολογία GFRP).

- Ευρεία γκάμα διαμέτρων: 1050mm έως 3000mm.
- Ύψος κλινής φίλτρανσης: 1m.
- Ύψος κλινής φίλτρανσης: 1,2m και 1,5m κατόπιν ζήτησης.
- Διάμετρος αποστράγγισης 63mm ή 90mm με τάπα 1".
- Φαρδύ καπάκι κορυφής 400×300mm για εύκολη συντήρηση.
- Εσωτερικό σύστημα φίλτρανσης: κολλέκτορας με πλευρικούς διαχύτες νερού.
- Διαθέσιμα και με πλάκα ακροφυσίων κατόπιν ζήτησης.
- Σφαιρική βάνα για εξαέρωση.
- Κατάλληλο για μεγάλες επαγγελματικές πισίνες, υδάτινα πάρκα και βιομηχανική επεξεργασία νερού.

ΤΕΧΝΙΚΑ ΧΑΡΑΚΤΗΡΙΣΤΙΚΑ
TECHNICAL SPECIFICATIONS

ΠΙΕΣΗ ΛΕΙΤΟΥΡΓΙΑΣ OPERATING PRESSURE	0,5 – 2 bar
ΜΕΓΙΣΤΗ ΠΙΕΣΗ ΛΕΙΤΟΥΡΓΙΑΣ MAX OPERATING PRESSURE	2,5 bar
ΠΙΕΣΗ ΔΟΚΙΜΗΣ TESTING PRESSURE	3,75 kg/cm²
ΜΕΓΙΣΤΗ ΘΕΡΜΟΚΡΑΣΙΑ ΛΕΙΤΟΥΡΓΙΑΣ MAX WATER TEMPERATURE	40°C
ΜΠΑΤΑΡΙΕΣ ΦΙΛΤΡΟΥ FILTER BATTERIES	Δεν περιέχεται Not included

DESCRIPTION

The HCF Standard filter series is manufactured with bobbin-wound glass-fibre yarn and reinforced with polyester resin (GFRP technology) for outstanding heavy-duty performance.

- Wide diameter range: 1050mm to 3000mm.
- Filtration bed depth: 1m.
- Filtration bed depth: 1.2m and 1.5m upon request.
- Sand outlet 63mm or 90mm in diameter, water drain 1".
- Large opening on top for easy maintenance 400×300mm.
- Arm collector as standard.
- Nozzle plate upon request.
- Air relief ball valve included.
- Suitable for very large pools, water parks, and industrial water treatment applications.

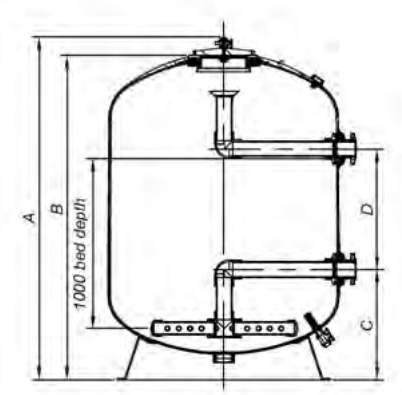

Διάμετρος Diameter Ø (mm)	Φλάντζες Flanges Ø (mm)	Ύψος διήθησης Filtration height (m)	Επιφάνεια φίλτρανσης Filter area (m²)	Όγκος Volume (L)	Χαλίκι 1 – 2 (kg) / Άμμος 0,4 – 0,8 (kg) Gravel 1 – 2 (kg) / Sand 0.4 – 0.8 (kg)	Κρυσταλλική άμμος Glass (kg)	Διαστάσεις Dimensions (mm)			
							A	B	C	D
1050	63/75/90	1	0,86	1145	150 / 1150	1180	1816	1680	625	550
1200	75/90	1	1,13	1462	200 / 1525	1560	1816	1680	630	550
1400	75/90/110	1	1,54	1912	325 / 2075	2160	1816	1680	630	550
1600	90/110/125	1	2,01	2609	450 / 2725	2860	1916	1780	720	490

Διάμετρος Diameter Ø (mm)	Φλάντζες Flanges Ø (mm)	Ύψος διήθησης Filtration height (m)	Επιφάνεια φίλτρανσης Filter area (m²)	Όγκος Volume (L)	Χαλίκι 1 – 2 (kg) / Άμμος 0,4 – 0,8 (kg) Gravel 1 – 2 (kg) / Sand 0.4 – 0.8 (kg)	Κρυσταλλική άμμος Glass (kg)	Διαστάσεις Dimensions (mm)			
							A	B	C	D
1800	90/110/ 125/140	1	2,54	3527	575 / 3 450	3640	1956	1820	750	440
2000	110/125/ 140/160	1	3,14	4295	1000 / 4250	4740	2060	1920	770	490
2200	125/140/ 160/200	1	3,80	5280	1000 / 4925	5280	2135	2005	850	420
2350	125/140/ 160/200	1	4,33	7006	1600 / 5850	6700	2376	2240	940	500
2500	140/160/ 200/225	1	4,90	8752	1700 / 6625	7500	2700	2560	1080	550
3000	160/200/ 225/250	1	7,07	13960	2800 / 9500	11080	2870	2735	1175	550

Κωδικός Code	Διάμετρος Diameter Ø (mm)	Σύνδεση Connection (mm)	Παροχή Flow rate (m³/h)	Επιφάνεια φίλτρανσης Filter area (m²)	Μη συναρμολογημένες μπαταρίες Unassembled batteries	Ταχύτητα Speed (m³/h/m²)
HCFF40632WVA	1050	63	17	0,86	HCB634UN	20
HCFF47752WVA	1200	75	22	1,13	HCB754UN	
HCFF55752WVA	1400	75	30	1,54	HCB754UN	
HCFF63902WVA	1600	90	40	2,01	HCB904UN	
HCFF70902WVA	1800	90	50	2,54	HCB904UN	
HCFF791102WVA	2000	110	62	3,14	HCB1104UN	
HCFF861252WVA	2200	125	76	3,8	HCB1254UN	
HCFF921252WVA	2350	125	87	4,33	HCB1254UN	
HCFF981402WVA	2500	140	100	4,9	HCB1404UN	
HCFF1181602WVA	3000	160	140	7,07	HCB1604UN	
HCFF40752WVA	1050	75	25	0,86	HCB754UN	30
HCFF47752WVA	1200	75	33	1,13	HCB754UN	
HCFF55902WVA	1400	90	46	1,54	HCB904UN	
HCFF631102WVA	1600	110	60	2,01	HCB1104UN	
HCFF701102WVA	1800	110	76	2,54	HCB1104UN	
HCFF791252WVA	2000	125	94	3,14	HCB1254UN	
HCFF861402WVA	2200	140	114	3,8	HCB1404UN	
HCFF921402WVA	2350	140	130	4.33	HCB1404UN	
HCFF981602WVA	2500	160	150	4,9	HCB1604UN	
HCFF1182002WVA	3000	200	212	7,07	HCB2004UN	
HCFF40752WVA	1050	75	34	0,86	HCB754UN	40
HCFF47902WVA	1200	90	45	1,13	HCB904UN	
HCFF551102WVA	1400	110	61	1,54	HCB1104UN	
HCFF631102WVA	1600	110	80	2,01	HCB1104UN	
HCFF701252WVA	1800	125	101	2,54	HCB1254UN	
HCFF791402WVA	2000	140	125	3,14	HCB1404UN	
HCFF861602WVA	2200	160	152	3,8	HCB1604UN	
HCFF921602WVA	2350	160	175	4,33	HCB1604UN	
HCFF982002WVA	2500	200	200	4,9	HCB2004UN	
HCFF1182252WVAM*	3000	225	282	7,07	HCB2254UN	
HCFF40902WVA	1050	90	43	0,86	HCB904UN	50
HCFF47902WVA	1200	90	56	1,13	HCB904UN	
HCFF551102WVA	1400	110	77	1,54	HCB1104UN	
HCFF631252WVA	1600	125	100	2,01	HCB1254UN	
HCFF701402WVA	1800	140	125	2,54	HCB1404UN	
HCFF791602WVA	2000	160	157	3,14	HCB1604UN	
HCFF862002WVA	2200	200	190	3,8	HCB2004UN	
HCFF922002WVA	2350	200	217	4,33	HCB2004UN	
HCFF982252WVAM*	2500	225	250	4,9	HCB2254UN	
HCFF1182502WVAM*	3000	250	353	7,07	HCB2504UN	

Αυτόματες μπαταρίες κατόπιν ζήτησης: Διατίθενται πνευματικοί ή ηλεκτρικοί ενεργοποιητές – Μη συναρμολογημένοι ή συναρμολογημένοι κατόπιν ζήτησης.
**** Δυνατότητα παροχής μόνο με πλαϊνή ανθρωποθυρίδα διαμέτρου Ø 500mm.***

Automatic batteries upon request: Pneumatic or Electric actuators available – Unassembled or assembled on demand.
** Available only with a lateral manhole Ø 500mm.*

HCF STANDARD

STANDARD ΕΞΟΠΛΙΣΜΟΣ ΜΠΟΜΠΙΝΑΤΩΝ ΦΙΛΤΡΩΝ ΑΜΜΟΥ
BOBBIN WOUND FILTER STANDARD EQUIPMENT

HAYWARD

5 YEARS GUARANTEE

Φίλτρο 2,5 bar
Ύψος κλίνης φιλτραρίσματος: 1m
Filter 2.5 bar
Filtration bed height: 1m.

Ανυψωτικές λαβές (η διαδικασία ανύψωσης είναι διαθέσιμη μόνο με άδειο φίλτρο).
Manual lifting lugs (must be performed only with an empty filter).

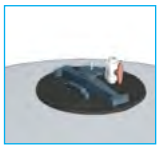

Νέα Noryl® ανθρωποθυρίδα.
New top manhole Noryl®.

Μανόμετρο με δείκτη μέγιστης πίεσης και παρακολούθηση πίεσης λειτουργίας.
Pressure gauge with maximum pressure indicator and operating pressure monitoring.

Σύστημα κολλέκτορα με diffuser.
Arm collectors.

ΕΞΤΡΑ ΕΞΟΠΛΙΣΜΟΣ ΚΑΤΟΠΙΝ ΖΗΤΗΣΗΣ
EXTRA EQUIPMENT UPON REQUEST

Θυρίδα επίβλεψης.
Sight glass.

Βαλβίδα εξαέρωσης: 1" Trifunctional system.
Air Relief: 1" Trifunctional system.

Κάθετο panel μανόμετρου.
Vertical manometer panel.

Οριζόντιο panel μανόμετρου με 2 βρυσάκια δειγματοληψίας.
Horizontal Manometer with taps to collect samples.

Στρογγυλή ανθρωποθυρίδα 400mm & 500mm.
Round manhole 400mm & 500mm.

Οβάλ ανθρωποθυρίδα 400×295mm.
Oval manhole 400×295mm.

Εύρος πιέσης: 4,6 και 9 bar.
Ύψος κλίνης φιλτραρίσματος: 1,2m ή 1,5m.
Range pressure: 4.6 and 9 bar.
Filtration bed height: 1.2m or 1.5m.

Πλάκα ακροφυσίων.
Nozzle plate.

	Διάμετροι μπομπινάτων φίλτρων • Bobbin wound filter diameters (mm)									
	1050	1200	1400	1600	1800	2000	2200	2350	2500	3000
ΕΠΙΛΟΓΕΣ ΚΑΤΟΠΙΝ ΖΗΤΗΣΗΣ OPTIONS UPON REQUEST	**Οβάλ ανθρωποθυρίδα 400×295mm** Oval manhole 400×295mm			**Ανθρωποθυρίδα 400mm • Συνδέσεις: 225–250 – Ανθρωποθυρίδα: 500mm** Manhole 400mm • Connections: 225–250 – Manhole: 500mm						
	Θυρίδα επίβλεψης 90mm Sight glass 90mm			**Θυρίδα επίβλεψης 125mm** Sight glass 125mm						
	–			**Πλάκα ακροφυσίων (μόνο για φίλτρα με 1,2 ή 1,5 ύψος κλίνης)** Nozzle plate (only 1.2 or 1.5 height bed bobbin filters)						

	Κωδικός Code	Περιγραφή Description
ΠΡΟΑΙΡΕΤΙΚΟΣ ΕΞΟΠΛΙΣΜΟΣ OPTIONAL ACCESSORIES	213010000300	**1"- Βαλβίδα εξαέρωσης, trifunctional-system** 1"- Tri-functional-system air relief
	210350025000	**Οριζόντιο panel μανόμετρου 0–6 bar MP 25** Horizontal manometer panel 0–6 bar MP 25
	210350024000	**Κάθετο panel μανόμετρου 0–6 bar MP 24** Vertical manometer panel 0–6 bar MP 24
	210350060000	**Κάθετο panel μανόμετρου 0–10 bar MP 26** Vertical manometer panel 0–10 bar MP 26

MANUAL BATTERIES

ΜΗ ΣΥΝΑΡΜΟΛΟΓΗΜΕΝΕΣ ΜΠΑΤΑΡΙΕΣ ΦΙΛΤΡΩΝ
UNASSEMBLED FILTER BATTERIES

HAYWARD

2 YEARS GUARANTEE

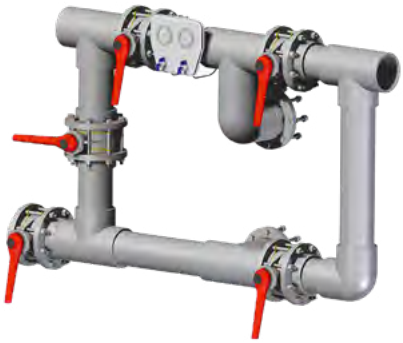

ΠΕΡΙΓΡΑΦΗ

Οι χειροκίνητες μπαταρίες φίλτρων περιλαμβάνουν πέντε PVC βάνες butterfly, πάνελ μανομέτρου, σφιγκτήρες από Ø 110 έως Ø 250, καθώς και όλα τα απαραίτητα εξαρτήματα και σωληνώσεις.

- Παραδίδονται μη συναρμολογημένες.
- Δυνατότητα εγκατάστασης δεξιά ή αριστερά, σύμφωνα με το σχετικό οδηγό εγκατάστασης.
- Για μπαταρίες πολλαπλών φίλτρων (πνευματικές ή ηλεκτρικές), παρακαλούμε επικοινωνήστε μαζί μας.

DESCRIPTION

Manual filter batteries are fitted with five high-quality PCV butterfly valves, a pressure gauge control panel, clamps from Ø 110 up to Ø 250, and all necessary fittings and piping.

- Delivered unassembled.
- Can be installed for right-hand or left-hand operation, with installation guide included.
- For multi-filter batteries (pneumatic or electric), please contact us.

Κωδικός Code	Περιγραφή Description
HCB634UN	**5 βαλβίδες – Μπαταρία Ø63 – 2,5-4 bar** Unassembled 5 valves – Battery Ø63 – 2.5-4 bar
HCB754UN	**5 βαλβίδες – Μπαταρία Ø75 – 2,5-4 bar** Unassembled 5 valves – Battery Ø75 – 2.5-4 bar
HCB904UN	**5 βαλβίδες – Μπαταρία Ø90 – 2,5-4 bar** Unassembled 5 valves – Battery Ø90 – 2.5-4 bar
HCB1104UN	**5 βαλβίδες – Μπαταρία Ø100 – 2,5-4 bar** Unassembled 5 valves – Battery Ø110 – 2.5-4 bar
HCB1254UN	**5 βαλβίδες – Μπαταρία Ø125 – 2,5-4 bar** Unassembled 5 valves – Battery Ø125 – 2.5-4 bar

Κωδικός Code	Περιγραφή Description
HCB1404UN	**5 βαλβίδες – Ø140 – 2,5-4 bar** Unassembled 5 valves – Battery Ø140 – 2.5-4 bar
HCB1604UN	**5 βαλβίδες – Ø160 – 2,5-4 bar** Unassembled 5 valves – Battery Ø160 – 2.5-4 bar
HCB2004UN	**5 βαλβίδες – Ø200 – 2,5-4 bar** Unassembled 5 valves – Battery Ø200 – 2.5-4 bar
HCB2254UN	**5 βαλβίδες – Ø225 – 2,5-4 bar** Unassembled 5 valves – Battery Ø225 – 2.5-4 bar
HCB2504UN	**5 βαλβίδες – Ø250 – 2,5-4 bar** Unassembled 5 valves – Battery Ø250 – 2.5-4 bar

ΡΑΒΔΟΙ ΣΤΗΡΙΞΗΣ ΚΑΙ ΣΦΙΓΚΤΗΡΕΣ ΣΤΕΡΕΩΣΗΣ
SUPPORT RODS AND MOUNTING CLAMPS

Κωδικός Code	Περιγραφη Description
259010000000	**Περιλαμβάνονται 2 ράβδοι (2 μέτρα) + 4 καπάκια** 2 RODS (2 meters) + 4 CAPS included
259000000010	**Περιλαμβάνονται 2 ράβδοι (3 μέτρα) + 4 καπάκια** 2 RODS (3 meters) + 4 CAPS included

Κωδικός Code	Διάμετρος μπαταρίας Battery diameter	Ποσότητα ανά κουτί Box quantity
259007500000	Ø75	4
259009000000	Ø90	4
259011000000	Ø110	4
259012500000	Ø125	4
259014000000	Ø140	4
259016000000	Ø160	4
259020000000	Ø200	4
259022500000	Ø225	4
259025000000	Ø250	4

ΠΟΛΛΑΠΛΕΣ ΒΑΛΒΙΔΕΣ
MULTIPORT VALVES

PRAHER PLASTICS

2 YEARS GUARANTEE

SM SERIES

AQUA SERIES

Γωνία σύνδεσης.
Pipe elbow.

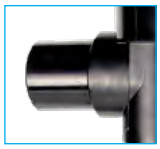

Μούφα σύνδεσης.
Connection for pipe-system.

ΠΕΡΙΓΡΑΦΗ

Οι πολλαπλές βαλβίδες κατασκευάζονται σε 2 διαφορετικά μεγέθη και μια σειρά διαμορφωμένων εξόδων, έτσι ώστε να ανταποκρίνονται σε κάθε χρήση.

- Η μέγιστη πίεση λειτουργίας των πλαϊνών πολλαπλών βαλβίδων είναι 3,5 bar (50 PSI).

DESCRIPTION

The multiport valves are manufactured in 2 different sizes and multiple port configurations to meet a wide range of requirements.

- Maximum operating pressure for side-mounted valves: 3.5 bar (50 PSI).

	Κωδικός Code	Περιγραφή Description	Σύνδεση Connection (mm)	Μέγιστη παροχή Max flow rate (m^3/h)
SM SERIES	SM10-3-1½"	Πλαϊνή πολλαπλή βαλβίδα 6 θέσεων Side mounted valve 6 way	1½"	18 (80 GPM)
	SM10-3-50	Πλαϊνή πολλαπλή βαλβίδα 6 θέσεων Side mounted valve 6 way	Ø 50	18 (80 GPM)
	SM20-3-2"	Πλαϊνή πολλαπλή βαλβίδα 6 θέσεων Side mounted valve 6 way	2"	35 (155 GPM)
	SM20-3-63	Πλαϊνή πολλαπλή βαλβίδα 6 θέσεων Side mounted valve 6 way	Ø 63	35 (155 GPM)
AQUA SERIES	100100483A	Πλαϊνή πολλαπλή βαλβίδα 6 θέσεων Side mounted valve 6 way	Ø 50	18 (80 GPM)
	100100484A	Πλαϊνή πολλαπλή βαλβίδα 6 θέσεων Side mounted valve 6 way	Ø 63	35 (155 GPM)
ΕΞΟΠΛΙΣΜΟΣ ACCESSORIES	EL-050	Γωνία σύνδεσης, 245×158mm Pipe elbow, 245×158mm	Ø 50	–
	CON-050	Μούφα συνδεσης, 122mm Connection for pipe-system, 122mm	Ø 50	–
	EL-063	Γωνία σύνδεσης, 215×163mm Pipe elbow, 215 × 163mm	Ø 63	–
	CON-063	Μούφα συνδεσης, 72mm Connection for pipe-system, 72mm	Ø 63	–

ΠΟΛΛΑΠΛΕΣ ΒΑΛΒΙΔΕΣ
MULTIPORT VALVES

MIDAS

2 YEARS GUARANTEE

ΠΕΡΙΓΡΑΦΗ

Πολλαπλές βαλβίδες 6-θέσεων, κατασκευασμένες από ABS με ενίσχυση πολυεστέρα. Διαθέσιμες σε 2½" και 3" σπείρωμα.

DESCRIPTION

Fiberglass-reinforced ABS 6-way multiport valves, available with 2½" and 3" thread connections.

Κωδικός Code	Περιγραφή Description	Σύνδεση Connection
SM-25	Πλαϊνή πολλαπλή βαλβίδα 6 θέσεων Side mounted valve 6 way	2½"
331-OT	Πλαϊνή πολλαπλή βαλβίδα 6 θέσεων Side mounted valve 6 way	3"

ΠΟΛΛΑΠΛΕΣ ΒΑΛΒΙΔΕΣ
MULTIPORT VALVES

MiDAS

2 YEARS GUARANTEE

ΠΕΡΙΓΡΑΦΗ

Πολλαπλή βαλβίδα 4", 6 θέσεων, κατασκευασμένη από πρεσαριστό πλαστικό υλικό (πολυουρεθάνη) με ισχυρή ανθεκτικότητα στην πίεση. Ακτινωτό λάστιχο ως τμήμα του δίσκου (φτερό), "ανοιχτές" εξόδους με σπείρωμα, 2 τάπες και ανθεκτικότητα στο όζον. Εκτός από το μαύρο χρώμα, το νέο μοντέλο, ενσωματώνει έναν αριθμό τεχνικών βελτιώσεων.

- Πρεσαριστή κόλληση στο ακτινωτό λάστιχο (πλήρης μόνωση στο νερό).
- Ενισχυμένο χερούλι.
- Δυνατότερο ελατήριο.
- Ισχυρή συσκευασία.

DESCRIPTION

4" 6-position multiport valve constructed from high-strength, pressure-resistant polyurethane. Features a radial spider gasket integrated into the disc, threaded open ports, two plugs, all made from fully ozone-resistant material. The new model, in addition to the standard black finish, incorporates several technical enhancements for improved performance and durability.

- Pressure-glued spider gasket provides complete water insulation.
- Reinforced handle.
- Stronger spring.
- Heavy-duty carton.

Κωδικός Code	Περιγραφή Description	Σύνδεση Connection
380-0T	**Πλαϊνή πολλαπλή βαλβίδα 6 θέσεων** Side mounted valve 6 way	4"

ΑΥΤΟΜΑΤΟΣ ΕΝΕΡΓΟΠΟΙΗΤΗΣ ΓΙΑ ΒΑΛΒΙΔΕΣ 6 ΘΕΣΕΩΝ AQUASTAR® EASYII
AUTONOMOUS LINEAR ACTUATOR FOR 6-WAY BACKWASH VALVE AQUASTAR® EASYII

PRAHER PLASTICS

2 YEARS GUARANTEE

ΠΕΡΙΓΡΑΦΗ

Ο AQUASTAR® EASY II είναι ένας αυτόματος ενεργοποιητής για βαλβίδα έξι (6) θέσεων, με μινιμαλιστική σειρά λειτουργιών, σχεδιασμένος για ευκολία στη χρήση και αξιοπιστία σε ποικίλες εφαρμογές.

- Σώμα από ανθεκτικό ABS.
- Προσαρμογή σε βαλβίδες 1½" & 2".
- Τροφοδοσία: 100-240 VAC ή 150-300 VDC.
- Βαθμός προστασίας: IP65 (σκόνη & νερό).
- UV-ανθεκτικά υλικά.
- Χειρολαβή για χειροκίνητη λειτουργία σε διακοπή ρεύματος.
- Ενσωματωμένος αισθητήρας πίεσης.
- Λειτουργία "χειμώνα" για προστασία από παγετό.
- Οπτικός δείκτης θέσης λειτουργίας.
- Ιδανικός για βιομηχανική, επαγγελματική & οικιακή χρήση.

DESCRIPTION

AQUASTAR® EASY II is an automatic linear actuator for 6-position valves, featuring a minimalist set of functions. Designed for ease of use and reliable operation across a variety of applications.

- Body made of ABS.
- Adaptable to 1½" and 2" valves.
- 100-240 VAC or 150-300 VDC.
- Protection class IP65.
- UV-resistant.
- Emergency handle for manual operation during power outages.
- Pressure sensor for continuous monitoring.
- Winter mode function available to safeguard valve gaskets.
- Optical position indicator.
- Ideal for industrial, commercial and private use.

Κωδικός Code	Περιγραφή Description	Σύνδεση σε βαλβίδες Adaptable to valves
131308A	**Αυτόματος ενεργοποιητής AQUASTAR® EasyII για V6, 100-240 VAC** Autonomous linear actuator AQUASTAR® EasyII for V6, 100-240 VAC	1½" & 2"

Περιεχόμενα
Index

POOLICAN 44

MINI SACK & MINI CARTRIDGE 46

STANDARD SACK & STANDARD CARTRIDGE 47

MAXI SAND 48

MAXI CARTRIDGE 49

Εξοπλισμός συστημάτων αυτόνομης φίλτρανσης
Self-standing filtration system extra equipment 50

MXA
Καπάκι/φωταγωγός
Ventilating skylight 51

FH
Πλήρες μηχανοστάσιο
Complete filtration housing 52

Υλικά πλήρωσης φίλτρων πισίνας
Filter media 53

Αυτόνομη φίλτραση
Φωταγωγοί
Μηχανοστάσια
Υλικά πλήρωσης

Self-standing filtration system
Openable ventilating skylight
Complete filtration housing
Filter media

Το Poolican αποτελεί μια ψηφιακή και ενεργειακά αποδοτική λύση για την ολοκληρωμένη διαχείριση της πισίνας, ενώ τα συστήματα αυτόνομης φίλτρανσης προσφέρουν εξειδικευμένες επιλογές, ανάλογα με τις ανάγκες του χρήστη και το μέγεθος της πισίνας.

Φωταγωγοί για μηχανοστάσια και εξωτερικούς χώρους, με δυνατότητα ανοίγματος για φυσικό αερισμό.

Πλήρη μηχανοστάσια, εξοπλισμένα με τα απαραίτητα φίλτρα, αντλίες και εξαρτήματα για την ολοκληρωμένη λειτουργία του συστήματος φίλτρανσης.

Τα μέσα πλήρωσης τοποθετούνται μέσα στο φίλτρο και συγκρατούν ακαθαρσίες και σωματίδια από το νερό της πισίνας κατά τη διαδικασία φίλτρανσης.

Poolican provides a digital, energy-efficient solution for complete pool management, while the self-standing filtration systems deliver specialized options tailored to the user's requirements and pool size.

Skylights for plant rooms and outdoor spaces, featuring openable panels for natural ventilation.

Complete filtration housings, equipped with necessary filters, pumps and components for the full operation of the filtration system.

Filter media are placed inside the filter, and retain impurities and particles from the pool water during the filtration process.

POOLICAN

ΦΙΛΤΡΑΝΣΗ, ΑΝΑΚΥΚΛΟΦΟΡΙΑ, ΘΕΡΜΑΝΣΗ & ΣΥΝΤΗΡΗΣΗ, 4 ΣΕ 1

FILTRATION, CIRCULATION, HEATING & TREATMENT, 4 IN 1

POOLEX

2 YEARS GUARANTEE HEAT PUMP | 5 YEARS GUARANTEE COMPRESSOR | 15 YEARS GUARANTEE COIL CORROSION | FULL INVERTER | FILTRATION | HEAT PUMP | CIRCULATION | SALT ELECTROLYSER | MOBILE APP CONTROL | NEW R32 OZONE FRIENDLY

ΝΕΑ ΠΡΟΣΘΗΚΗ
NEW ENTRY

Αντι-βακτηριδιακό φίλτρο cartridge.
Anti-bacterial cartridge filter.

ΠΕΡΙΓΡΑΦΗ

Το POOLICAN 4 σε 1, είναι μια ενιαία συσκευή η οποία τοποθετείται κοντά στην πισίνα και συνδέεται σε απλή πρίζα 230V. Στο εσωτερικό, υπάρχει αντλία ανακυκλοφορίας, φίλτρο cartridge, συσκευή ηλεκτρόλυσης άλατος και αντλία θερμότητας (full Inverter, 5kW, αυτόματης ψύξης/θέρμανσης). Μόλις εγκατασταθεί, μπορείτε εύκολα να ελέγξτε την πισίνα σας μέσω του smartphone σας.

- Επιλογή ιδανικής θερμοκρασίας για την πισίνα σας.
- Ρύθμιση ανακυκλοφορίας και φίλτρανσης.
- Διαχείριση ηλεκτρόλυσης άλατος.
- Δυνατότητα προγραμματισμού λειτουργιών.
- Έλεγχος φωτιστικών LED.

DESCRIPTION

POOLICAN 4-in-1 is a compact, all-in-one device installed near the pool and connects to a standard 230V power outlet. It integrates a circulation pump, an anti-bacterial cartridge filter, a saltwater electrolyser, and a full Inverter 5kW reversible heat pump with automatic heating/cooling. Once installed, you can easily manage your pool via smartphone.

- Set your ideal temperature.
- Adjust circulation and filtration.
- Manage your salt electrolyser.
- Program operational schedules and automate your pool management.
- Control LED lighting.

ΤΕΧΝΙΚΑ ΧΑΡΑΚΤΗΡΙΣΤΙΚΑ
TECHNICAL SPECIFICATIONS

ΦΙΛΤΡΑΝΣΗ FILTRATION	
ΑΝΤΙ-ΒΑΚΤΗΡΙΔΙΑΚΟ ΦΙΛΤΡΟ CARTRIDGE ANTI-BACTERIAL FILTER	Ø127 × 235
PUREFLOW	*προαιρετικά* *optional*
ΘΕΡΜΑΝΣΗ HEATING	
ΑΝΤΛΙΑ ΘΕΡΜΟΤΗΤΑΣ HEAT PUMP	5 kW
ΣΥΝΤΕΛΕΣΤΗΣ ΑΠΟΔΟΣΗΣ COP	5,5
3 ΛΕΙΤΟΥΡΓΙΕΣ 3 FUNCTIONS	θέρμανση / ψύξη / auto heating / cooling / auto
ΣΥΝΤΗΡΗΣΗ (ΜΕ ΗΛΕΚΤΡΟΛΥΣΗ ΑΛΑΤΟΣ) TREATMENT (WITH SALT ELECTROLYSER)	
ΜΕΓΙΣΤΗ ΠΑΡΑΓΩΓΗ MAX PRODUCTION LEVEL	5 g/l
2 ΛΕΙΤΟΥΡΓΙΕΣ 2 OPERATING MODES	normal / boost
ΑΝΑΚΥΚΛΟΦΟΡΙΑ CIRCULATION	
ΠΑΡΟΧΗ FLOW	2-4 m³/h
ΙΣΧΥΣ POWER	0,75 HP

ΥΠΕΡ ΣΥΜΠΑΓΕΣ
ULTRA COMPACT

ΕΝΣΩΜΑΤΩΜΕΝΟ Wi-Fi
INTEGRATED Wi-Fi

- Wi-Fi σύνδεση για έλεγχο μέσω εφαρμογής από το smartphone σας.
- Δυνατότητα προγραμματισμού λειτουργιών.
- Connect to Wi-Fi, download the app and easily manage your pool directly from your smartphone.
- Program operational schedules and automate your pool management.

Google Play App Store

ΣΥΝΔΕΘΕΙΤΕ ΚΑΙ ΑΠΟΛΑΥΣΤΕ!
PLUG IN AND ENJOY!

Τοποθετήστε το Poolican όπου θέλετε, συνδέστε το στο υδραυλικό σύστημα και στη συνέχεια συνδέστε το σε απλή πρίζα 230V.
Το μόνο που έχετε να κάνετε είναι να το απολαύσετε!

Place your Poolican wherever you like, connect it to the hydraulic system and then plug it into a standard 230V power socket.
Then all you have to do is enjoy!

Γενικά χαρακτηριστικά General characteristics	
Κωδικός Code	PC-POOLICAN-102
Όγκος πισίνας Pool volume	25 m³
Παροχή ενέργειας Power supply	230V – 50Hz
Μέγιστη ισχύς Max power	1,25 kW
Συνδέσεις Connections	32 / 38 mm
Επίπεδα θορύβου στα 10m Noise level at 10m	≤ 35 dB
Διαστάσεις Dimensions	805 × 405 x 595mm

Αντλία θερμότητας 5kW 5kW Heat pump		
Αέρας 26°C / Νερό 26°C Air 26°C / Water 26°C	Απόδοση Capacity	5 kW
	Κατανάλωση ρεύματος Power consumption	0,91 kW
	COP	5,5
Αέρας 15°C / Νερό 26°C Air 15°C / Water 26°C	Απόδοση Capacity	3,5 kW
	Κατανάλωση ρεύματος Power consumption	0,83 kW
	COP	4,2
Εύρος θερμοκρασίας Temperature range		15 – 40°C
Εύρος λειτουργίας Operating range		-7 – 43°C
Ψυκτικό Refrigerant		R32
Τύπος συμπιεστή Compressor type		Περιστροφικός Rotary

Ηλεκτρολύτης Άλατος Salt Electrolyser	
Αλατότητα Salinity	3,5 g/l
Μέγιστη παραγωγή Max production level	5 g/l
Καθαρισμός κελιού Cell cleaning	Αντιστροφή πολικότητας Polarity inversion
Τρόποι λειτουργίας Operating modes	2 λειτουργίες: κανονική / ενισχυμένη 2 modes: normal / boost

Ανακυκλοφορία & Φίλτρανση Circulation & Filtration	
Παροχή Flow	2 – 4 m³/h
Ισχύς Capacity	0,75 HP

Αντι-βακτηριδιακό φίλτρο Ø 127 × 235
Anti-bacterial filter Ø 127 x H235

MINI SACK & MINI CARTRIDGE
MINI SACK & MINI CARTRIDGE

ACQUA SOURCE™ GRAF

2 YEARS GUARANTEE

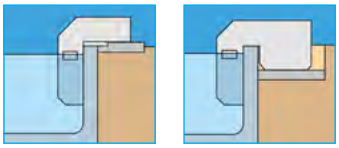

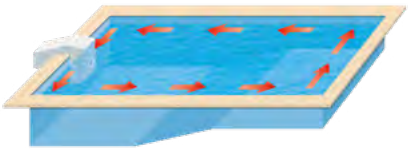

ΠΕΡΙΓΡΑΦΗ

Σειρά συστημάτων **MINI** με ελκυστικά εξωτερικά φινιρίσματα και εξοπλισμένα με αντλία αυτόματης πλήρωσης, σακόφιλτρο ή φίλτρο cartridge.

Έχουν σχεδιαστεί για να επιτυγχάνουν εξαιρετική ποιότητα φιλτραρίσματος με ελάχιστο χρόνο εγκατάστασης και συντήρησης. Κατασκευασμένα από πολυεστέρα, είναι ανθεκτικά στις καιρικές συνθήκες και στις ακτίνες UV.

- Περιστροφική κίνηση.
- Εγκατάσταση χωρίς σωλήνες.

DESCRIPTION

The **MINI** filter series combines a highly attractive exterior finish with high-performance filtration.

Equipped with self-priming pump and either sack or cartridge filter, it delivers excellent water quality with minimal installation and maintenance. Built from durable polyester for weather and UV resistance.

- Rotary movement.
- Installation without pipes.

Επικαθήμενο

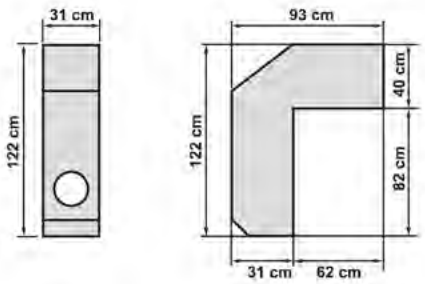

Ημιεντοιχιζόμενο

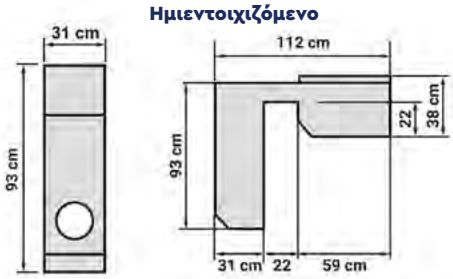

	Κωδικός Code	Τύπος φίλτρου Filter type	Εκδοχή Version	Παροχή Flow rate (m³/h)
ACQUA SOURCE	TECMINIS-AS4/351	Σάκος Sack	Επικαθήμενο Surface	8

	Κωδικός Code	Τύπος φίλτρου Filter type	Εκδοχή Version	Παροχή Flow rate (m³/h)
GRAF	TECMINIC	Cartridge	Επικαθήμενο Surface	8
	TECMINIEC	Cartridge	Ημιεντοιχιζόμενο Buried	8

Όλα τα συστήματα φίλτρανσης είναι εξοπλισμένα με LED φωτισμό.
All filtration systems are equipped with LED lighting.

STANDARD SACK & STANDARD CARTRIDGE
STANDARD SACK & STANDARD CARTRIDGE

ACQUA SOURCE™ GRAF

2 YEARS GUARANTEE

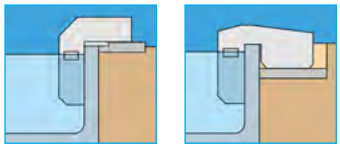

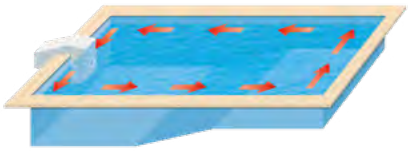

ΠΕΡΙΓΡΑΦΗ

Σειρά συστημάτων **STANDARD** με ελκυστικά εξωτερικά φινιρίσματα και εξοπλισμένα με αντλία αυτόματης πλήρωσης, σακόφιλτρο ή φίλτρο cartridge.

Έχουν σχεδιαστεί για να επιτυγχάνουν εξαιρετική ποιότητα φιλτραρίσματος με ελάχιστο χρόνο εγκατάστασης και συντήρησης. Κατασκευασμένα από πολυεστέρα, είναι ανθεκτικά στις καιρικές συνθήκες και στις ακτίνες UV.

- Περιστροφική κίνηση.
- Εγκατάσταση χωρίς σωλήνες.

DESCRIPTION

The **STANDARD** filter series combines a highly attractive exterior finish with high-performance filtration.

Equipped with self-priming pump and either sack or cartridge filter, it delivers excellent water quality with minimal installation and maintenance. Built from durable polyester for weather and UV resistance.

- Rotary movement.
- Installation without pipes.

Επικαθήμενο

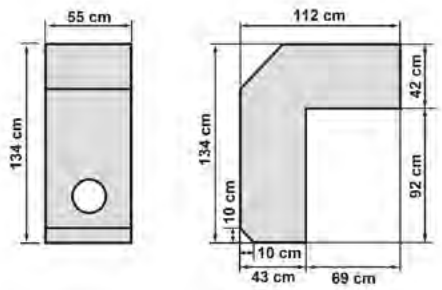

Ημιεντοιχιζόμενο

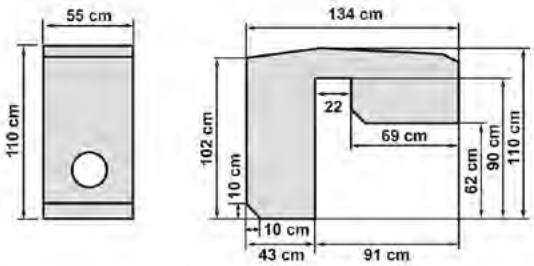

	Κωδικός Code	Τύπος φίλτρου Filter type	Εκδοχή Version	Παροχή Flow rate (m³/h)
ACQUA SOURCE	TECS1-AS4/351	Σάκος Sack	Επικαθήμενο Surface	15

	Κωδικός Code	Τύπος φίλτρου Filter type	Εκδοχή Version	Παροχή Flow rate (m³/h)
GRAF	TECC1	Cartridge	Επικαθήμενο Surface	15
	TECEC1	Cartridge	Ημιεντοιχιζόμενο Buried	15

Όλα τα συστήματα φίλτρανσης είναι εξοπλισμένα με LED φωτισμό.
All filtration systems are equipped with LED lighting.

MAXI SAND
MAXI SAND

GRAF POOL LINE

2 YEARS GUARANTEE

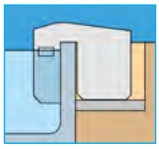

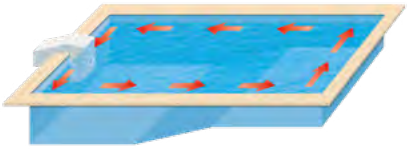

ΠΕΡΙΓΡΑΦΗ

Σειρά συστημάτων **MAXI** με ελκυστικά εξωτερικά φινιρίσματα και εξοπλισμένα με αντλία αυτόματης πλήρωσης και φίλτρο άμμου.

Έχουν σχεδιαστεί για να επιτυγχάνουν εξαιρετική ποιότητα φιλτραρίσματος με ελάχιστο χρόνο εγκατάστασης και συντήρησης. Κατασκευασμένα από πολυεστέρα, είναι ανθεκτικά στις καιρικές συνθήκες και στις ακτίνες UV.

- Περιστροφική κίνηση.
- Εγκατάσταση χωρίς σωλήνες.

DESCRIPTION

The **MAXI** filter series combines a highly attractive exterior finish with high-performance filtration.

Equipped with self-priming pump and sand filter, it delivers excellent water quality with minimal installation and maintenance. Built from durable polyester for weather and UV resistance.

- Rotary movement.
- Installation without pipes.

Maxi Sand 11 & Maxi Sand 14

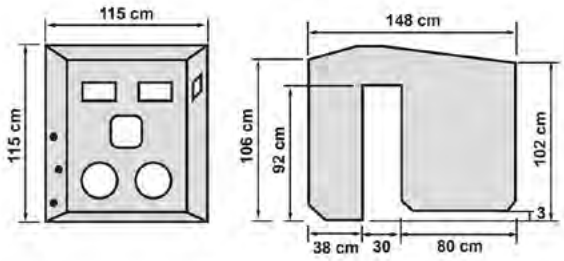

Maxi Sand 21

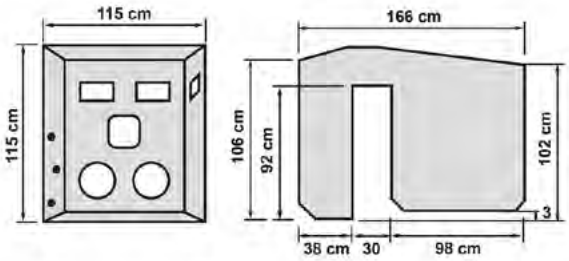

Κωδικός Code	Τύπος φίλτρου Filter type	Εκδοχή Version	Παροχή Flow rate (m^3/h)
TECEF11	Άμμου Sand	Εντοιχιζόμενο Buried	11
TECEF14	Άμμου Sand	Εντοιχιζόμενο Buried	14
TECEF21	Άμμου Sand	Εντοιχιζόμενο Buried	21

Όλα τα συστήματα φίλτρανσης είναι εξοπλισμένα με LED φωτισμό.
All filtration systems are equipped with LED lighting.

MAXI CARTRIDGE
MAXI CARTRIDGE

2 YEARS GUARANTEE

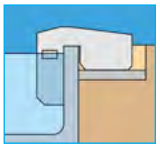

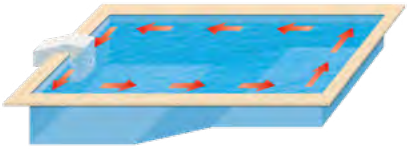

ΠΕΡΙΓΡΑΦΗ

Σειρά συστημάτων **MAXI** με ελκυστικά εξωτερικά φινιρίσματα και εξοπλισμένα με αντλία αυτόματης πλήρωσης και φίλτρο cartridge.

Έχουν σχεδιαστεί για να επιτυγχάνουν εξαιρετική ποιότητα φιλτραρίσματος με ελάχιστο χρόνο εγκατάστασης και συντήρησης. Κατασκευασμένα από πολυεστέρα, είναι ανθεκτικά στις καιρικές συνθήκες και στις ακτίνες UV.

- Περιστροφική κίνηση.
- Εγκατάσταση χωρίς σωλήνες.

DESCRIPTION

The **MAXI** filter series combines a highly attractive exterior finish with high-performance filtration.

Equipped with self-priming pump and cartridge filter, it delivers excellent water quality with minimal installation and maintenance. Built from durable polyester for weather and UV resistance.

- Rotary movement.
- Installation without pipes.

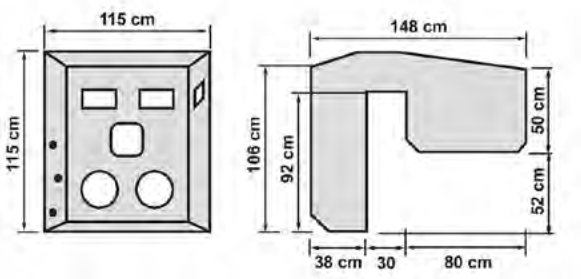

Κωδικός Code	Τύπος φίλτρου Filter type	Εκδοχή Version	Παροχή Flow rate (m³/h)
TECEC22	Cartridge	Ημιεντοιχιζόμενο Buried	22
TECEC26	Cartridge	Ημιεντοιχιζόμενο Buried	26
TECEC34	Cartridge	Ημιεντοιχιζόμενο Buried	34

Όλα τα συστήματα φίλτρανσης είναι εξοπλισμένα με LED φωτισμό.
All filtration systems are equipped with LED lighting.

ΕΞΟΠΛΙΣΜΟΣ ΣΥΣΤΗΜΑΤΩΝ ΑΥΤΟΝΟΜΗΣ ΦΙΛΤΡΑΝΣΗΣ
SELF-STANDING FILTRATION SYSTEM EQUIPMENT

Φωτιστικό
Spotlight

Σύστημα ηλεκτρόλυσης
Electrolysis system

Ανταλλακτικό cartridge
Replacement cartridge

Ανταλλακτικός σάκος
Spare sack filter

Πίνακας ελέγχου
Electrical box

Κωδικός Code	Περιγραφή Description
TECPROLEDB	**Φωτιστικό LED λευκό. Κατάλληλο για όλα τα μοντέλα** Spotlight with white LED. Applicable to all model/versions
SALPH15_EXP	**Σύστημα ηλεκτρόλυσης pH, 15g/h** Electrolysis equipment, 15g/h
R010407	**Ανταλλακτικός σάκος για μοντέλο MINI** Spare sack filter for MINI model
R010402	**Ανταλλακτικός σάκος για μοντέλα: STANDARD, MAXI** Spare sack filter for STANDARD, MAXI models
R010436	**Ανταλλακτικό cartridge για μοντέλο MINI** Spare cartridge for MINI model
R010410	**Ανταλλακτικό cartridge για μοντέλα: STANDARD, MAXI** Spare cartridge for STANDARD, MAXI models
CELC	**Πίνακας ελέγχου με χειροκίνητη/αυτόματη λειτουργία φίλτρανσης και Χ/Τ** Electrical box man/aut for filtration and analogue clock counter

MXA

ΚΑΠΑΚΙ/ΦΩΤΑΓΩΓΟΣ ΑΕΡΙΖΟΜΕΝΟΣ ΜΕ ΑΠΟΣΤΡΑΓΓΙΣΗ
OPENABLE INOX VENTILATING SKYLIGHT

14 YEARS GUARANTEE

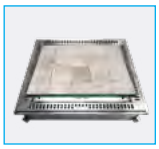

Δυνατότητα επικάλυψης με πλακάκι ή δάπεδο από ρητίνη.
Openable, with the option to finish wtih porcelain stoneware tiles or resin flooring.

Εύκολο καθάρισμα.
Easy to clean.

ΠΕΡΙΓΡΑΦΗ

Ο ανοιγόμενος αεριζόμενος φωταγωγός INOX, μπορεί να εγκατασταθεί κατά τη διάρκεια της κατασκευής ή ανακαίνισης βεραντών και πεζοδρομίων με φωταγωγούς. Επίσης ιδανικό για εφαρμογές στον κήπο.
Κατασκευή από ανοξείδωτο ατσάλι, για μοντέρνα εμφάνιση και υψηλή αντοχή στην οξείδωση. Ο αεριζόμενος ανοιγόμενος φωταγωγός συλλέγει το νερό της βροχής από το περιμετρικό κανάλι αποστράγγισης και ταυτόχρονα επιτρέπει τον εξαερισμό του χώρου μέσω των εισαγωγών αέρα.

- Ανοξείδωτο ατσάλι AISI-316.
- Πιστοποιημένο γυαλί ασφαλείας με αντιολισθητική επιφάνεια R11.
- Χρήση και σε συνδυασμό με ντουζιέρα.
- Αποθήκευση αντικειμένων μέσα στο θάλαμο.
- Επικάλυψη με πορσελάνινα πλακάκια ή με δάπεδο από ρητίνη (εναλλακτική επιλογή).

DESCRIPTION

Openable INOX ventilating skylight, suitable for installation during terrace or sidewalk construction and renovation, as well as in gardens on precast concrete or plastic lightwells.

Durable stainless steel construction ensures high structural strength and adaptability. Integrated front drainpipes direct rainwater to ground-floor drainage, maintaining clean, dry basement windows.

- AISI-316 stainless steel.
- Certified safety glass with anti-slip surface R11.
- Can be used in combination with a shower.
- Built-in storage compartment for convenient storage of tools and accessories.
- Can be finished with porcelain stoneware or resin flooring.

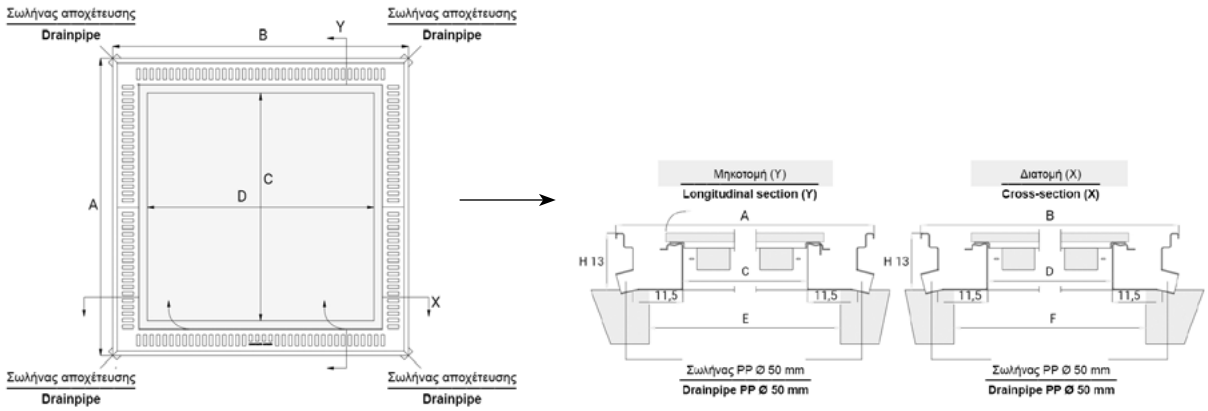

Κωδικός Code	Διαστάσεις Dimension A x B (cm)	Ανοιγόμενο μέρος Luminous compartment C x D (cm)	Εσωτερική οπή Inside hole E x F (cm)	Βάρος Weight (kg)	Ανοιγόμενη επιφάνεια Openable surface (m^2)
MXA-A110	110 × 110	79,6 × 79,6	min 80 – max 94	80	0,63
MXA-A130	130 × 130	99,6 × 99,6	min 100 – max 114	90	0,99
MXA-A200	110 × 195,5	79,6 × 168,3	min 80×170 – max 94×184	140	1,34

FH

ΠΛΗΡΕΣ ΜΗΧΑΝΟΣΤΑΣΙΟ
COMPLETE FILTRATION HOUSING

ACQUA SOURCE™

2 YEARS GUARANTEE

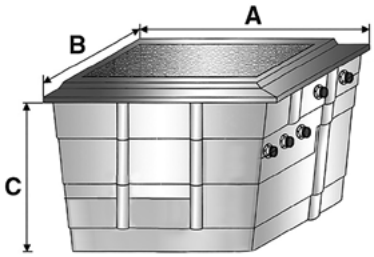

ΠΕΡΙΓΡΑΦΗ

Μηχανοστάσιο φίλτρανσης κατασκευασμένο από πολυεστέρα με fiberglass και ενισχυμένο καπάκι.

Διατίθεται σε τρία διαφορετικά μεγέθη, είτε άδειο, είτε πλήρες έτοιμο προς λειτουργία. Το πλήρες μηχανοστάσιο περιέχει φίλτρο, αντλία, πολλαπλή βαλβίδα, μανόμετρο, πέντε σφαιρικές βάνες (πυθμένα, skimmer, σκούπα, αποχέτευση και εισαγωγή), και εξαρτήματα σύνδεσης.

Κατόπιν ζήτησης, προεγκατάσταση επιπλέον εξοπλισμού, όπως ηλεκτρολογικός πίνακας (230/380V), σύστημα ηλεκτρόλυσης άλατος, ρυθμιστής pH ή αντλία όμβριων υδάτων.

Δημιουργήστε το δικό σας μηχανοστάσιο, επιλέγοντας το φίλτρο και την αντλία της αρεσκείας σας από τον κατάλογό μας.

DESCRIPTION

Filtration housing made of polyester with fiberglass and a reinforced cover.

Available in three different sizes, either empty or fully equipped and ready for operation.

The complete filtration housing includes a filter, pump, multiport valve, pressure gauge, five ball valves (main drain, skimmer, vacuum, drainage, and return), and all required connection fittings.

Upon request, additional equipment can be pre-installed, such as an electrical control panel (230/380V), salt electrolysis system, pH controller, or submersible pump for impure water.

Customize your filtration housing by selecting the filter and pump that best suit your needs from our catalogue.

Κωδικός Code	Μοντέλο φίλτρου Filter model (Ø)	Μοντέλο αντλίας (Ισχύς) Pump filter (Power)	Διαστάσεις Dimensions (mm)		
			A	B	C
FHA-GPN8-MP050	GPN-8 (Ø 450mm – 8m³/h)	MP-050 (0,50HP/1-phase)	1000	1000	900
FHA-GPN14-MP075	GPN-14 (Ø 600mm – 14m³/h)	MP-075 (0,75HP/1-phase)	1000	1000	900
FHA-GPN14-MP100	GPN-14 (Ø 600mm – 14m³/h)	MP-100 (1,00HP/1-phase)	1000	1000	900
FHAM-GPN22-LIFE201	GPN-22 (Ø 750mm – 22m³/h)	LIFE-201 (2,00HP/3-phase)	1720	1180	1110
FHAL-GPN32-LIFE301	GPN-32 (Ø 900mm – 32m³/h)	LIFE-301 (3,00HP/3-phase)	1900	1600	1300
FHE-100100	**Μηχανοστάσιο χωρίς εξοπλισμό για φίλτρο διαμέτρου έως Ø 650mm** Filtration housing body only for filter diameter up to Ø 650mm		1000	1000	900
FHE-172118	**Μηχανοστάσιο χωρίς εξοπλισμό για φίλτρο διαμέτρου έως Ø 830mm** Filtration housing body only for filter diameter up to Ø 830mm		1720	1180	1110
FHE-190160	**Μηχανοστάσιο JUMBO χωρίς εξοπλισμό για φίλτρο διαμέτρου έως Ø 950mm** JUMBO Filtration housing body only for filter diameter up to Ø 950mm		1900	1600	1300

ΧΑΛΑΖΙΑΚΗ ΑΜΜΟΣ
SILICA SAND

Κωδικός Code	Περιγραφή Description	Συσκευασία Packing (kg)	Βάρος παλέτας Pallet box weight (kg)
SS-130	Άμμος 0,6–1,3mm Sand 0.6–1.3mm	25	1050
SS-134	Χαλίκι 1,3–4mm Gravel 1.3–4mm	25	1050

ΚΡΥΣΤΑΛΛΙΚΗ ΑΜΜΟΣ
CRYSTAL SAND

Κωδικός Code	Περιγραφή Description	Συσκευασία Packing (kg)	Βάρος παλέτας Pallet box weight (kg)
GSA-0512GB	Κρυσταλλική άμμος 0,5–1,2mm Crystal sand 0.5–1.2mm	25	1250
GSA-1232GB	Κρυσταλλική άμμος 1,2–3,2mm Crystal sand 1.2–3.2mm	25	1250

ΕΝΕΡΓΟΠΟΙΗΜΕΝΟ ΓΥΑΛΙ ΦΙΛΤΡΑΝΣΗΣ, AFM
AFM, ACTIVATED FILTER GLASS

DRYDEN AQUA

Κωδικός Code	Περιγραφή Description	Συσκευασία Packing (kg)	Βάρος παλέτας Pallet box weight (kg)
AFM-1	Ενεργοποιημένο γυαλί 0,4–1mm Activated filter glass 0.4–1mm	25	1000
AFM-2	Ενεργοποιημένο γυαλί 1–2mm Activated filter glass 1–2mm	25	1000
AFM-3	Ενεργοποιημένο γυαλί 2–4mm Activated filter glass 2–4mm	25	1000

ΣΦΑΙΡΕΣ ΦΙΛΤΡΑΝΣΗΣ OPTIMAX
OPTIMAX FILTRATION BALLS

POOLEX

Κωδικός Code	Περιγραφή Description	Συσκευασία (τεμ/κουτί) Packing (pcs/box)
PF-OPTIBALL700C	Πολυμερές υλικό 3 microns, 700g (25kg άμμος) Polymer filtering balls 3 microns, 700g (25kg sand)	12

ΔΙΑΤΟΜΙΚΗ ΓΗ
DIATOMACEOUS EARTH

Κωδικός Code	Περιγραφή Description	Συσκευασία Packing (kg)
DE-502	Διατομική γη Diatomaceous earth	25

ΑΝΘΡΑΚΙΤΗΣ
ANTHRACITE

Κωδικός Code	Περιγραφή Description	Συσκευασία Packing (kg)
AW-160	Ανθρακίτης 0,8–1,6mm Anthracite 0.8–1.6mm	50

Προκατασκευασμένες πισίνες

Prefabricated Wall Panel Pools

Η γρηγορότερη και πιο οικονομική κατασκευή πισίνας μπορεί να επιτευχθεί με προκατασκευασμένα τοιχία πισίνας!

Panel κατασκευασμένα από Magnelis® με πλαστικοποίηση 2 όψεων, στην απαραίτητη ποσότητα και σε συνδυασμό με τις απαραίτητες αντηρίδες, γωνιακούς συνδέσμους και εξαρτήματα σύνδεσης, όλα έτοιμα προς προσαρμογή και συναρμολόγηση.

Τα φύλλα λαμαρίνας διατίθενται σε πλάτος του 1,0m ή 0,5m, με σταθερό ύψος 1,2m (επιλογή και για 1,4m ή 1,5m κατόπιν ζήτησης), πάχος 1,9mm και πλαστικοποίηση διπλής όψης ως προστατευτικό μέσο κατά της μακροχρόνιας διάβρωσης.

Οι σχεδιασμοί των δεξαμενών ποικίλουν με κύριες επιλογές την παραλληλόγραμμη με γωνίες 90° και την παραλληλόγραμμη με κυρτές πλευρές.

Με τις μονάδες των panel προτείνεται και ο απαραίτητος εξοπλισμός για την πλήρη λειτουργία της πισίνας, όπως πολυεστερικό μηχανοστάσιο με φίλτρο και αντλία ανακυκλοφορίας, φωτισμός, στόμια, skimmer ή σχάρα υπερχείλισης, σκάλα και ενισχυμένο liner με εξοπλισμό για την τοποθέτηση του.

The fastest and most cost-effective pool construction is achieved with prefabricated wall panels. Made from double-sided plasticized Magnelis®, the panels are supplied in the required quantity, complete with struts, angle couplings, and fittings, providing everything needed for quick adjustment and assembly.

The metal sheets are available in widths of 1.0m or 0.5m, with a standard height of 1.2m (1.4m or 1.5m available upon request), a thickness of 1.9mm, and double-sided lamination for long-term corrosion protection. The pool designs vary, with the main options being a rectangular pool with 90° angles or a rectangular pool with curved sides.

Along with panel units, the essential equipment for complete pool operation is recommended, including a fiberglass housing with filter and circulation pump, lighting, inlets, skimmer or overflow grating, ladder & reinforced liner with equipment for its installation.

POOL PANELS

ΜΕΤΑΛΛΙΚΑ ΠΑΝΕΛ ΓΙΑ ΠΡΟΚΑΤΑΣΚΕΥΑΣΜΕΝΕΣ ΠΙΣΙΝΕΣ

PREFABRICATED WALL POOL METALLIC PANELS

ACQUA SOURCE™

ΠΕΡΙΓΡΑΦΗ

Η Acqua Source αναλαμβάνει να σας προμηθεύσει όλο τον απαραίτητο μηχανολογικό και ηλεκτρολογικό εξοπλισμό για την ταχύτερη και οικονομικότερη κατασκευή προκάτ πισίνας με περιμετρική υπερχείλιση ή skimmer προσφέροντάς σας ένα KIT προϊόντων αποκλειστικής παραγωγής αποτελούμενο από:

- Θερμό-γαλβανισμένα πάνελ, πλάτους 1m ή 0,5m, με σταθερό ύψος 1,2m (1,4m ή 1,5m κατόπιν αιτήματος) και πάχος 1,9mm, πλαστικοποιημένα και από τις δύο όψεις, ώστε να προστατεύονται από τη μακροχρόνια διάβρωση.
- Κανάλι υπερχείλισης κατασκευασμένο από υλικό ίδιο με τα πάνελ (για πισίνες με υπερχείλιση).
- Αντηρίδες, γωνιακοί σύνδεσμοι και εξαρτήματα σύνδεσης.
- Πολυεστερικό μηχανοστάσιο εξοπλισμένο με φίλτρο και αντλία.
- Ενισχυμένο liner 150/100 της επιλογής σας και εξοπλισμό εγκατάστασής του.
- Στόμια εισαγωγής και καθαρισμού.
- Skimmer ή σχάρα υπερχείλισης.
- Φωτιστικά.
- Σκάλα ανοξείδωτη.

DESCRIPTION

Acqua Source provides all the necessary mechanical and electrical equipment for the fastest and most cost-effective construction of wall panel pools with perimeter overflow grating or skimmer, offering a dedicated product KIT that includes:

- Heat-galvanized panels, 1m or 0.5m width, 1.2m fixed height (1.4m or 1.5m upon request) and 1.9mm thickness, laminated on both sides to protect against long-term corrosion.
- Overflow grating made of the same material as the panels (for overflow pools).
- Struts, angle couplings and fittings.
- Fiberglass housing with filter and pump.
- Reinforced liner 150/100 of your choice with installation equipment.
- Return inlets and suction inlets.
- Skimmer or overflow grating.
- Pool lights.
- Stainless steel ladder.

ΔΙΑΔΙΚΑΣΙΑ ΚΑΤΑΣΚΕΥΗΣ ΠΡΟΚΑΤΑΣΚΕΥΑΣΜΕΝΗΣ ΠΙΣΙΝΑΣ
CONSTRUCTION PROCEDURES OF WALL PANEL POOL

Αρχικά, πραγματοποιείται η εκσκαφή σύμφωνα με την διαμόρφωση του πυθμένα της πισίνας. Ο πυθμένας σκυροδετείται, με βάση τη μελέτη, και στη συνέχεια, σύμφωνα με τις απαιτήσεις της ανακυκλοφορίας, τοποθετούνται τα υδραυλικά στοιχεία καθώς και ο σιδηρούς οπλισμός και οι σωλήνες. Ακολουθεί η τοποθέτηση των μεταλλικών πάνελ σύμφωνα με το σχέδιο και τις προδιαγραφές που ισχύουν για την κάθε περίπτωση της πισίνας.
Συνιστάται η χρησιμοποίηση άμμου για μπάζωμα, για να αποφευχθούν καθιζήσεις και να διασφαλιστεί η απομάκρυνση του νερού από τα τοιχώματα της πισίνας.

Στη συνέχεια γίνονται όλες οι απαραίτητες εργασίες ανάλογα με την επιλογή του υλικού επένδυσης. Παράλληλα τοποθετούνται τα στοιχεία, στόμια, φρεάτια, φώτα κ.λπ. καθώς και η ολοκλήρωση των σωληνώσεων και μηχανοστασίου.

Initially, excavation is carried out according to the design of the pool bottom. The bottom is concreted based on the study, and subsequently, according to the requirements of the circulation system, the hydraulic elements, as well as the steel reinforcement and pipes, are installed. Next, the installation of the metal panels follows, in accordance with the plan and specifications applicable to each specific pool.

It is recommended to use sand for backfilling to prevent settling and to ensure the drainage of water from the pool walls.

Following that, all necessary work is carried out depending on the choice of the lining material. At the same time, elements such as outlets, sumps, and lights are installed, along with the completion of the piping and the filtration housing.

1
Εργασίες μπετόν Concrete work

2
Εργασίες μπετόν Concrete work

3
Πάνελ Panels

4
Προετοιμασία πυθμένα Preparation of pool bottom

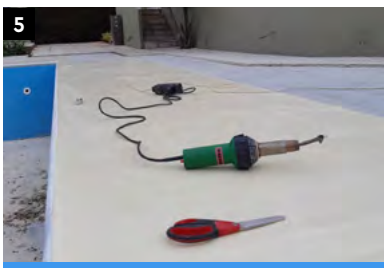
5
Τοποθέτηση Liner Liner installation

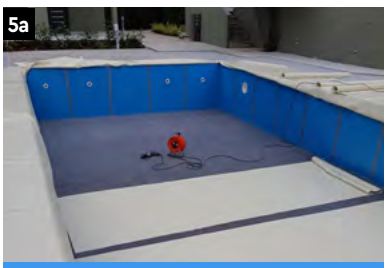
5a
Τοποθέτηση Liner Liner installation

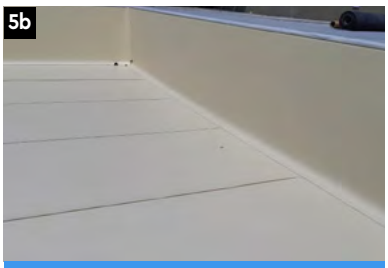
5b
Τοποθέτηση liner Liner installation

6
Μηχανοστάσιο Filtration housing

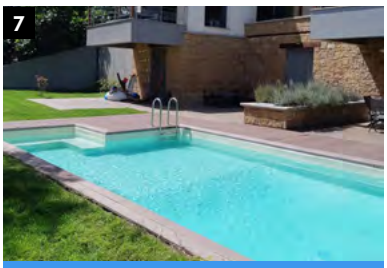
7
Ολοκληρωμένη πισίνα Pool ready for use

Παρακαλούμε όπως επικοινωνήσετε μαζί μας για ολοκληρωμένη προσφορά.
Please contact us for a complete offer.

GALENE

ΠΙΣΙΝΑ ΑΠΟ FIBERGLASS
FIBERGLASS POOL

ΝΕΑ ΠΡΟΣΘΗΚΗ
NEW ENTRY

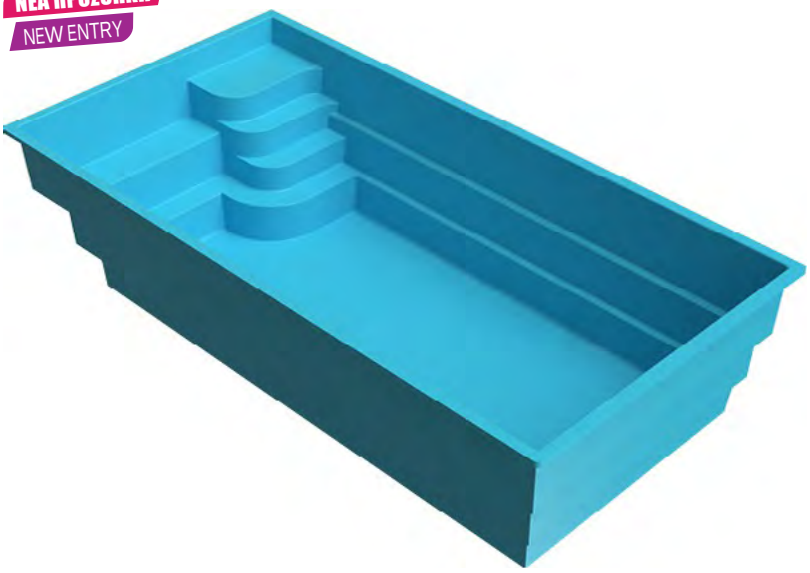

ΠΕΡΙΓΡΑΦΗ

Πισίνα κατασκευασμένη από fiberglass, με έμφαση στη λεπτομέρεια και αντοχή στο χρόνο.
Έχει σχεδιαστεί για να ενσωματώνεται αρμονικά σε κάθε χώρο, αναβαθμίζοντας την καθημερινή εμπειρία.
Διατίθεται χωρίς εξοπλισμό.

DESCRIPTION

Fiberglass pool, designed with emphasis on detail and long-term durability.
It fits naturally into any space, enhancing everyday living.
No equipment included.

ΜΟΝΤΕΛΟ MODEL	GALENE				
Κωδικός Code	FPE-225445		Όγκος Water capacity	m^3	15
Διαστάσεις Dimensions	m	2,25 × 4,45 × 1,5	Πάχος Shell thickness	mm	6–9
Επιφάνεια Surface area	m^2	10	Χρώμα Colour		Sky Blue

ΠΡΟΤΕΙΝΟΜΕΝΟΣ ΠΡΟΑΙΡΕΤΙΚΟΣ ΕΞΟΠΛΙΣΜΟΣ
OPTIONAL RECOMMENDED EQUIPMENT

FHA-GPN8-MP050
Πλήρες μηχανοστάσιο.
Complete filtration housing.

200200003
Skimmer υψηλής στάθμης.
High water level skimmer.

LRI-205
Στόμιο εισαγωγής (2 τμχ).
Return inlet (2 pcs).

WPLD-4R351-PBCW + PFR-4R2
Φωτιστικό & εξάρτημα τοποθέτησης (2 τμχ).
Light & installation fitting (2 pcs).

AYPO15036
Σύστημα ρύθμισης pH.
pH regulator system.

CL-TS400
Χλωριωτής άλατος.
Salt chlorinator.

Ηλεκτρολογικός πίνακας.
Electrical panel.

PC-NANO-B5
Αντλία θερμότητας 5kW.
Heat pump 5kW.

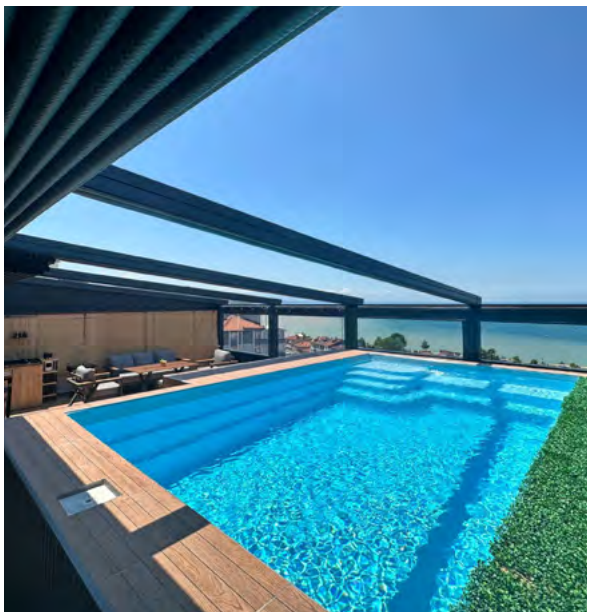

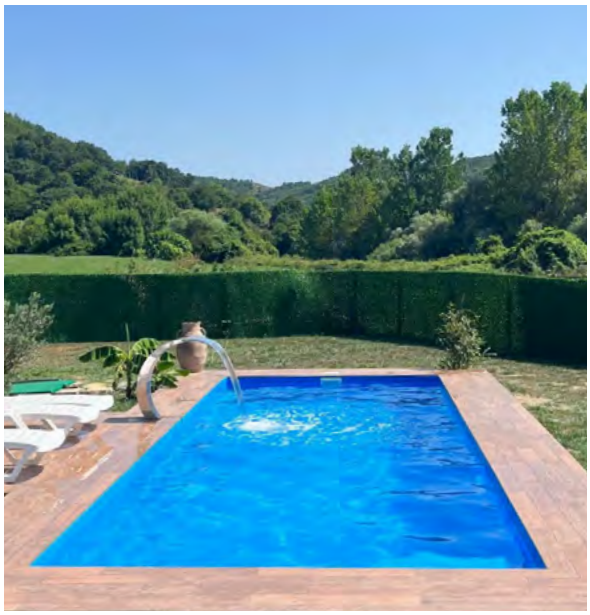

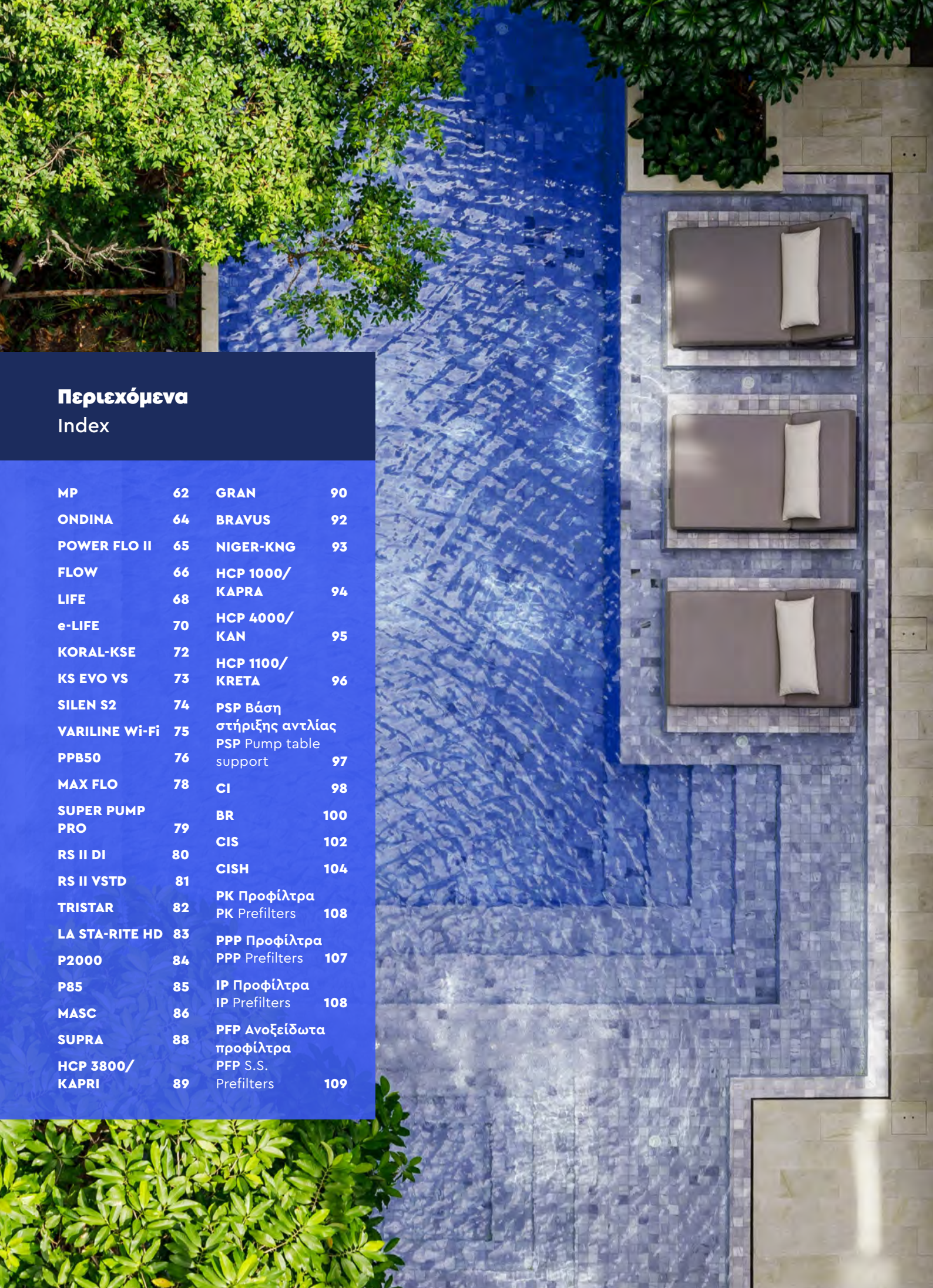

Περιεχόμενα
Index

MP	62
ONDINA	64
POWER FLO II	65
FLOW	66
LIFE	68
e-LIFE	70
KORAL-KSE	72
KS EVO VS	73
SILEN S2	74
VARILINE Wi-Fi	75
PPB50	76
MAX FLO	78
SUPER PUMP PRO	79
RS II DI	80
RS II VSTD	81
TRISTAR	82
LA STA-RITE HD	83
P2000	84
P85	85
MASC	86
SUPRA	88
HCP 3800/ KAPRI	89
GRAN	90
BRAVUS	92
NIGER-KNG	93
HCP 1000/ KAPRA	94
HCP 4000/ KAN	95
HCP 1100/ KRETA	96
PSP Βάση στήριξης αντλίας PSP Pump table support	97
CI	98
BR	100
CIS	102
CISH	104
PK Προφίλτρα PK Prefilters	108
PPP Προφίλτρα PPP Prefilters	107
IP Προφίλτρα IP Prefilters	108
PFP Ανοξείδωτα προφίλτρα PFP S.S. Prefilters	109

Αντλίες πισίνας

Swimming pool Pumps

Οι αντλίες πισίνας ή αλλιώς αντλίες ανακυκλοφορίας μαζί με το φίλτρο της πισίνας αποτελούν το βασικό εξοπλισμό για την καθαριότητα, την υγιεινή και τη διαύγεια του νερού της πισίνας και το κύριο μέρος του συστήματος φίλτρανσης. Η αντοχή και η απόδοση που μπορεί να έχει μια αντλία πισίνας, αποτελούν τα κύρια χαρακτηριστικά που λαμβάνονται υπόψιν για την επιλογή της σε κάθε έργο. Η κάθε αντλία λειτουργεί με ένα ειδικό μοτέρ πισίνας με διάφορες συχνότητες περιστροφής rpm ανάλογα με την εκάστοτε ανάγκη. Η Acqua Source προσφέρει μια μεγάλη γκάμα από αντλίες πισίνας άριστης ποιότητας, όπως αντλίες αυτόματης αναρρόφησης, υψηλής απόδοσης, μονοβάθμιες, φυγόκεντρες με σώμα από χυτοσίδηρο και κατάλληλες για υδροθεραπείες, spa αλλά και αντίθετη κολύμβηση με διάφορες συχνότητες περιστροφής ιδανικές για κάθε περίσταση.

Pool pumps or recirculation pumps, in combination with the pool filters, are the basic equipment for the cleanliness, hygiene and clarity of the pool water and the main part of the filtration system. The recirculation capacity, durability and efficiency that a pool pump can have are the main characteristics that are taken into account for its selection in each project. Each pump operates with a specialized motor with different rotation frequencies (rpm), depending on the need. Acqua Source offers a wide selection of premium pool pumps, from high-volume self-priming models to super-quiet centrifugal pumps, suitable for all pools, hydrotherapy/spa setups, and counter-current systems. Ideal for every pool application!

MP

ΑΝΤΛΙΑ ΑΥΤΟΜΑΤΗΣ ΑΝΑΡΡΟΦΗΣΗΣ
SELF-PRIMING PUMP

ACQUA SOURCE™

MAX 65dB

SALT WATER READY

2 YEARS GUARANTEE

Μεγάλου όγκου καλαθάκι προφίλτρου.
Large volume prefilter sieve.

ΠΕΡΙΓΡΑΦΗ

Αντλία πισίνας με μεγάλο προφίλτρο, το οποίο μαζί με την εξαιρετική υδραυλική λειτουργία του, αποδίδει σε μια ευρεία φίλτρανση. Διαθέτει προφίλτρο με διάφανο καπάκι, από υλικό polycarbonate, το οποίο προσφέρει επιθεώρηση του εσωτερικού του καλαθιού. Καλάθι προφίλτρου μεγάλων διαστάσεων για να είναι σε θέση να προσφέρει φιλτράρισμα υψηλής ποιότητας, χωρίς να απαιτείται ο συνεχής καθαρισμός του, όταν η πισίνα είναι ιδιαίτερα βρώμικη. Καμία ηλεκτρική επαφή με το νερό καθώς κανένα τμήμα του μοτέρ δεν έρχεται σε επαφή με αυτό.

- Σώμα αντλίας και diffuser κατασκευασμένα από πολυπροπυλένιο, ανθεκτικά στα χημικά και ενισχυμένα με πολυεστέρα, εγγυόμενα εξαιρετική ανθεκτικότητα.
- Impeller κατασκευασμένο από noryl και βάση από αλουμίνιο.
- Άξονας από ανοξείδωτο χάλυβα AISI-316.
- Ανοξείδωτες βίδες AISI-304.
- Δύο επιλογές για συνδέσεις: Σπείρωμα θηλυκό 1,5" ή σύνδεση σωλήνα PVC, Ø 50mm κολλητό.
- Ηλεκτρικό ασύγχρονο μοτέρ, κλειστό με εξωτερικό εξαερισμό.
- Στεγανά μοτέρ επιλεγμένα για να εξασφαλίσουν μακρά διάρκεια ζωής και αθόρυβη λειτουργία.

ΤΕΧΝΙΚΑ ΧΑΡΑΚΤΗΡΙΣΤΙΚΑ
TECHNICAL SPECIFICATIONS

ΙΣΧΥΣ POWER	**0,25 – 1,5 HP**
ΜΗΧΑΝΙΚΟΣ ΣΤΥΠΙΟΘΛΙΠΤΗΣ MECHANICAL SEAL	**AISI-316** *(Συμβατός με θαλασσινό νερό)* *(Salt treatment compatible)*
ΤΑΧΥΤΗΤΑ ΛΕΙΤΟΥΡΓΙΑΣ OPERATING SPEED	**2.900 rpm**
ΠΡΟΔΙΑΓΡΑΦΕΣ ΚΙΝΗΤΗΡΑ MOTOR-DRIVE SPECIFICATIONS	**Class F, IP55, 50Hz**
ΜΑΧ ΘΕΡΜΟΚΡΑΣΙΑ ΝΕΡΟΥ MAX WATER TEMPERATURE	**+40°C**

DESCRIPTION

Self-priming pump for swimming pools with a large prefilter, which, together with its excellent hydraulic performance, generates a very high filtering capacity. A filter with a transparent, polycarbonate lid allows easy inspection of the interior of the prefilter basket. Features a large-volume prefilter basket designed to provide high-quality filtering without requiring constant cleaning, even when the pool is heavily soiled. Complete electrical safety, as no part of the motor is exposed to the water.

- Pump body and diffuser in polypropylene, resistant to chemical products and reinforced with fiberglass, guaranteeing excellent durability.
- AISI-316 stainless steel shaft.
- Bolts in AISI-304 Stainless Steel.
- Two possible connections: Female thread of 1,5" or connection for PVC pipe Ø 50mm to glue.
- Electrical asynchronous motor, sealed with external ventilation.
- Motor bearings greased for life and selected to ensure long life and silent operation.

	Κωδικός Code	HP	kW	Cond. μF	A			Μανομετρικό Manometric head w.c.m								Διάμετρος Diameter	
					II 230	III 230	III 400	4	6	8	10	12	14	16	18	Ø DNA	Ø DNI
								Παροχή / Flow rate (m³/h)									
1-ΦΑΣΗ 1-PHASE	MP-025	0,25	0,16	10	2,6	–	–	10	8	**6**	4	0,5	–	–	–	1½" & Ø 50 PVC	
	MP-033	0,33	0,25	10	2,9	–	–	12	10	**8**	5,5	2	–	–	–		
	MP-050	0,5	0,37	18	3,3	–	–	14	12	**10**	7	5	–	–	–		
	MP-075	0,75	0,55	12	3,8	–	–	16	15	**12,5**	10	8	4,2	–	–		
	MP-100	1	0,75	20	4,2	–	–	17	16	**15,3**	13	10,5	7,6	5,5	–		
	MP-150	1,5	1,1	20	7,3	–	–	18	17,3	**15,9**	14,5	12,8	11	9	5		
3-ΦΑΣΕΙΣ 3-PHASE	MP-051	0,5	0,37	–	–	2,5	1,4	14	12	**10**	7	5	–	–	–	1½" & Ø 50 PVC	
	MP-076	0,75	0,55	–	–	3	1,7	16	15	**12,5**	10	8	4,2	–	–		
	MP-101	1	0,75	–	–	3,4	2	17	16	**15,3**	13	10,5	7,6	5,5	–		
	MP-151	1,5	1,1	–	–	5	2,9	18	17,3	**15,9**	14,5	12,8	11	9	5		

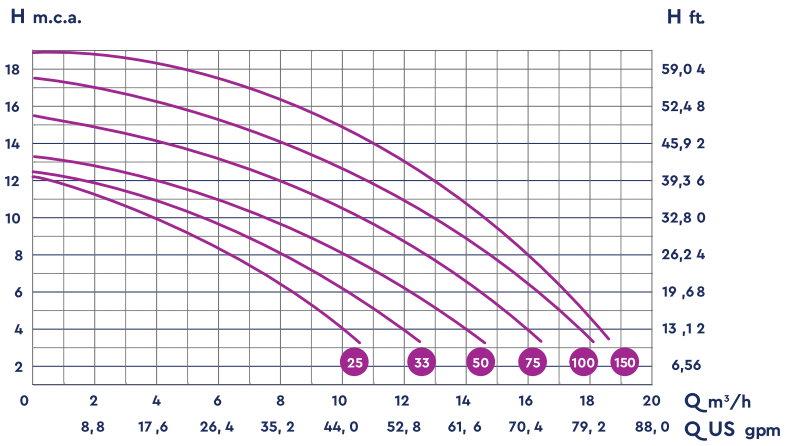

ΔΙΑΣΤΑΣΕΙΣ ΑΝΤΛΙΑΣ & ΣΥΣΚΕΥΑΣΙΑΣ
PUMP DIMENSIONS & PACKAGING DATA

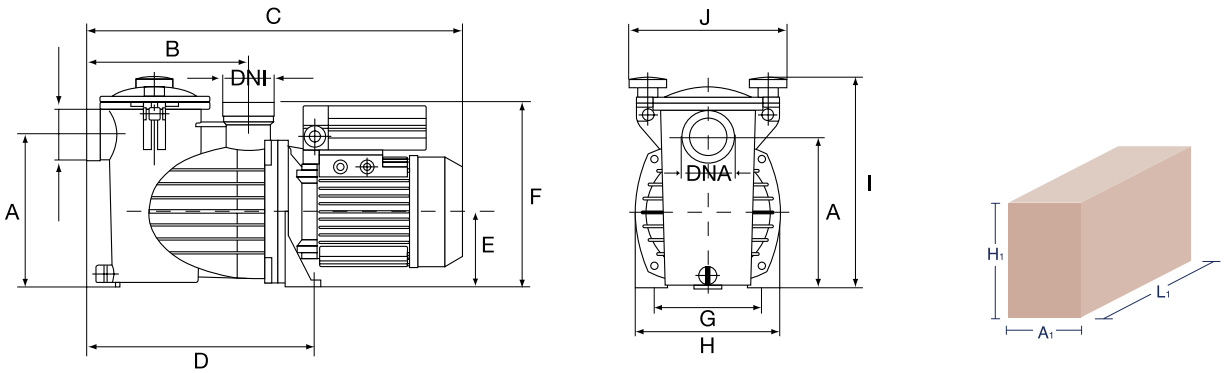

Κωδικός Code	A	B	C	D	E	F	G	H	I	J	L1 (mm)	A1 (mm)	H1 (mm)	DNA DNI
MP-025	191	205	470	285	95	233	140	180	265	197	510	230	320	1 ½"
MP-033	191	205	470	285	95	233	140	180	265	197	510	230	320	1 ½"
MP-050	191	205	470	285	95	233	140	180	265	197	510	230	320	1 ½"
MP-075 MP-076	191	205	470	285	95	233	140	180	265	197	510	230	320	1 ½"
MP-100 MP-101	191	205	470	285	95	233	140	180	265	197	510	230	320	1 ½"
MP-150 MP-151	191	205	470	285	95	233	140	180	265	197	510	230	320	1 ½"

ONDINA

ΑΝΤΛΙΑ ΑΥΤΟΜΑΤΗΣ ΑΝΑΡΡΟΦΗΣΗΣ, ΥΨΗΛΗΣ ΑΠΟΔΟΣΗΣ
HIGH-PERFORMANCE, SELF-PRIMING PUMP

KRIPSOL

3 YEARS GUARANTEE | SALT WATER/ SEA WATER COMPATIBLE | IPX5 | LID MOTH | PREFILTER SIZE 1.75L

ΠΕΡΙΓΡΑΦΗ

Αντλία υψηλής απόδοσης με τη χαμηλότερη πρόσκρουση θορύβου.

- Βελτιστοποιημένη για μεσαίες και μικρές πισίνες.
- Συμπαγής και αθόρυβη, κατάλληλη και για πολυεστερικά μηχανοστάσια.
- Γρήγορη σφράγιση με ειδικές βίδες καπακιού.

DESCRIPTION

High efficiency and low noise, suitable for small technical rooms and underground technical equipment boxes.

- Optimised for medium and small pools.
- Compact and silent, suitable for small technical rooms and underground technical equipment boxes.
- Quick-seal with wing nuts.

ΤΕΧΝΙΚΑ ΧΑΡΑΚΤΗΡΙΣΤΙΚΑ
TECHNICAL SPECIFICATIONS

ΙΣΧΥΣ POWER	0,33 – 1 HP
ΜΗΧΑΝΙΚΟΣ ΣΤΥΠΙΟΘΛΙΠΤΗΣ MECHANICAL SEAL	AISI-316 *(Συμβατός με θαλασσινό νερό)* *(Salt treatment compatible)*
ΤΑΧΥΤΗΤΑ ΛΕΙΤΟΥΡΓΙΑΣ OPERATING SPEED	2.850 rpm
ΠΡΟΔΙΑΓΡΑΦΕΣ ΚΙΝΗΤΗΡΑ MOTOR-DRIVE SPECIFICATIONS	Class F, IPX5, 50Hz
ΜΑΧ ΘΕΡΜΟΚΡΑΣΙΑ ΝΕΡΟΥ MAX WATER TEMPERATURE	+50°C / 2,5 bar

ΔΙΑΣΤΑΣΕΙΣ & ΑΠΟΔΟΣΕΙΣ
DIMENSIONS & PERFORMANCE

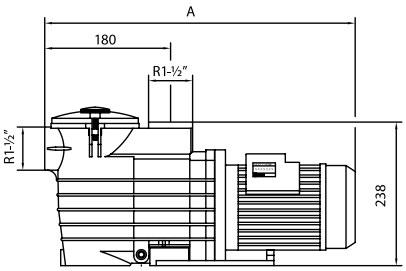

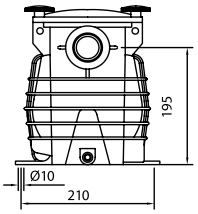

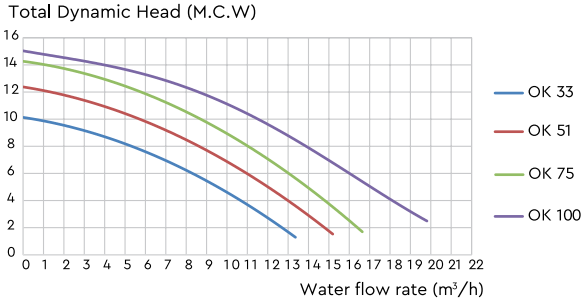

	Κωδικός Code	Ref. No	HP	P1 (W)*	P2 (W)*	Σύνδεση Connection	Amps (A)[1]	Παροχή Flow rate (m³/h)**	Διαστάσεις Dimensions (mm) A	
1-ΦΑΣΗ 1-PHASE	OK 33 M	010201121000E2	0,33	550	370	1½"	2,4	5,4	475	IE2✓
	OK 51 M	010201221000E2	0,5	630	370	1½"	2,9	8,7	475	
	OK 75 M	010201321000E2	0,75	800	550	1½"	3,6	11	505	
	OK 100 M	010211420100E2	1	1070	750	1½"	4,8	14	505	
3-ΦΑΣΕΙΣ 3-PHASE	OK 50 T1	010211250100	0,5	580	368	1½"	2,45/1,4	8,7	500	IE3✓
	OK 75 T1	010211350100	0,75	750	552	1½"	3/1,75	11	500	
	OK 100 T1 IE3	010271450100	1	1000	736	1½"	3/4,2	14	505	

** P1 Ισχύς εισόδου – P2 Ισχύς εξόδου.*
P1 Input power – P2 Output power.

[1] Amps για το P1 Max (A).
Amps at P1 Max (A).

*** Παροχή σε 8m μανομετρικό.*
Flow rate at 8m manometric head.

POWER FLO II

ΑΝΤΛΙΑ ΑΥΤΟΜΑΤΗΣ ΑΝΑΡΡΟΦΗΣΗΣ
SELF-PRIMING PUMP

HAYWARD

ΝΕΑ ΠΡΟΣΘΗΚΗ
NEW ENTRY

TÜV NORD Type Tested | TH TOTALLY HAYWARD | 3 YEARS GUARANTEE | SALT WATER/ SEA WATER COMPATIBLE | IPX5 | LID SCREWED WITH HANDLE | PREFILTER SIZE 1.1L

ΠΕΡΙΓΡΑΦΗ

Μικρή αντλία για εξαιρετικά αποτελέσματα!
Σχεδιασμένη για μικρές πισίνες και/ή υπέργειες πισίνες.

- Έξοδος 50mm ή αντάπτορες Ø 32/38mm.
- Εύκολη πρόσβαση στο προφίλτρο μέσω του καπακιού με περιστροφή τετάρτου.
- Τάπες αποστράγγισης για ευκολότερη προετοιμασία για τη διάρκεια του χειμώνα.

DESCRIPTION

Small pump for outstanding results! Designed for small pools and/or above-ground pools.

- 50mm outlet or Ø 32/38mm fluted adapters.
- Easy access to the prefilter through the quarter turn cover.
- Drainage caps for easy and simplified winterizing.

ΤΕΧΝΙΚΑ ΧΑΡΑΚΤΗΡΙΣΤΙΚΑ
TECHNICAL SPECIFICATIONS

ΙΣΧΥΣ POWER	0,25 – 1,5 HP
ΜΗΧΑΝΙΚΟΣ ΣΤΥΠΙΟΘΛΙΠΤΗΣ MECHANICAL SEAL	AISI-304S *(Συμβατός με θαλασσινό νερό)* *(Salt treatment compatible)*
ΤΑΧΥΤΗΤΑ ΛΕΙΤΟΥΡΓΙΑΣ OPERATING SPEED	2.850 rpm
ΠΡΟΔΙΑΓΡΑΦΕΣ ΚΙΝΗΤΗΡΑ MOTOR-DRIVE SPECIFICATIONS	Class F, IPX5, 50Hz, 2 poles
ΜΑΧ ΘΕΡΜΟΚΡΑΣΙΑ ΝΕΡΟΥ MAX WATER TEMPERATURE	+35°C

ΔΙΑΣΤΑΣΕΙΣ & ΑΠΟΔΟΣΕΙΣ
DIMENSIONS & PERFORMANCE

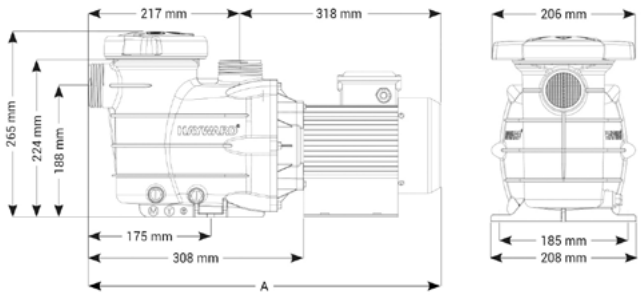

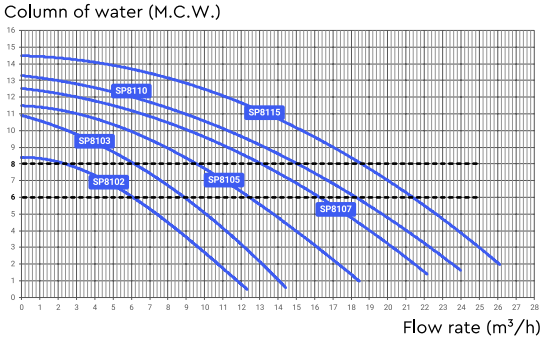

Κωδικός Code	HP	P1 (W)*	P2 (W)*	Σύνδεση Connection (mm)	Amps (A)[1]	Παροχή Flow rate (m³/h)**	Διαστάσεις Dimensions (mm) A	
SP8102XE31E2	0,25	360	235	Ø 50	1,6	6,15***	504	IE2
SP8103XE61E2	0,33	460	330	Ø 50	2	6,26	504	
SP8105XE81E2	0,5	580	440	Ø 50	2,6	9,71	504	
SP8107XE111E2	0,75	730	585	Ø 50	3,2	13	504	
SP8110XE161E2	1	860	690	Ø 50	3,8	15	504	
SP8115XE221E2	1,5	1050	860	Ø 50	4,6	18,75	540	

** P1 Ισχύς εισόδου – P2 Ισχύς εξόδου.* *P1 Input power – P2 Output power.*
[1] Amps για το P1 Max (A). *Amps at P1 Max (A).*
*** Παροχή σε 8m μανομετρικό.* *Flow rate at 8m manometric head.*
**** Παροχή σε 6m μανομετρικό.* *Flow rate at 6m manometric head.*

FLOW

ΜΟΝΟΒΑΘΜΙΑ ΑΝΤΛΙΑ ΠΙΣΙΝΑΣ
SINGLE STAGE CENTRIFUGAL POOL PUMP

ACQUA SOURCE™

2 YEARS GUARANTEE

IPX5

Καλαθάκια προφίλτρου.
Prefilter sieves.

Τριφασική.
Three-phace.

ΠΕΡΙΓΡΑΦΗ

Φυγόκεντρη αντλία, αθόρυβης λειτουργίας, με προφίλτρο κατάλληλη για ανακύκλωση και φίλτρανση του νερού σε μεσαίου μεγέθους και επαγγελματικές πισίνες.

- Σώμα αντλίας, βάση στήριξης και diffuser από ενισχυμένο πολυπροπυλένιο με ίνες υάλου.
- Φτερωτή και βάση τοποθέτησης PPO.
- Άξονας κινητήρα από ανοξείδωτο ατσάλι AISI-420.
- Στεγανά αντλίας κατασκευασμένα από γραφίτη και στεατίτη για αντλίες 0,5 – 1 HP και από sic για αντλίες 1,5 – 3 HP.
- Μοτέρ ασύγχρονης λειτουργίας, δύο πόλων. Συνεχής λειτουργία.
- Τα μονοφασικά μεγέθη παρέχουν ενσωματωμένη θερμική προστασία.

DESCRIPTION

Quiet-running single-stage centrifugal pumps with integrated pre-filter, designed for efficient water circulation and filtration in medium and commercial swimming pools.

- Pump body, pump foot and diffuser in glass loaded polypropylene.
- Impeller and seal mounting in PPO.
- Motor shaft in stainless steel AISI-420.
- Mechanical seal in graphite and steatite for pumps 0,5 – 1 HP. Mechanical seal in sic for pumps 1,5 – 3 HP.
- Asynchronous, two poles motor. Continuous operation.
- Single phase version built-in themal protection.
- Motor housing in aluminum L-2521.

ΤΕΧΝΙΚΑ ΧΑΡΑΚΤΗΡΙΣΤΙΚΑ
TECHNICAL SPECIFICATIONS

ΙΣΧΥΣ POWER	**0,5 – 3 HP**
ΜΗΧΑΝΙΚΟΣ ΣΤΥΠΙΟΘΛΙΠΤΗΣ MECHANICAL SEAL	**Graphite & sic**
ΤΑΧΥΤΗΤΑ ΛΕΙΤΟΥΡΓΙΑΣ OPERATING SPEED	**2.850 rpm**
ΠΡΟΔΙΑΓΡΑΦΕΣ ΚΙΝΗΤΗΡΑ MOTOR-DRIVE SPECIFICATIONS	**Class F, IPX5, 50Hz**
ΜΑΧ ΘΕΡΜΟΚΡΑΣΙΑ ΝΕΡΟΥ MAX WATER TEMPERATURE	**+40°C**

	Κωδικός Code	HP	kW	V		A		Μανομετρικό Manometric head w.c.m							Διάμετρος Diameter	
				1 ~	3 ~	1 ~	3 ~	8	10	12	14	16	18	21	Ø DNA	Ø DNI
				50HZ		220	380	Παροχή / Flow rate (m^3/h)								
1-ΦΑΣΗ 1-PHASE	FLOW-050	0,5	0,37	220	–	3,1	–	12,4	**10,4**	7,2	–	–	–	–	Ø 63	
	FLOW-075	0,75	0,55	220	–	4,2	–	15,6	**13,8**	11,7	9	–	–	–		
	FLOW-100	1	0,75	220	–	5,3	–	17,1	**15,4**	13,8	11,7	7,8	–	–		
	FLOW-150	1,5	1,1	220	–	7,4	–	28,5	**26,1**	23,1	19,2	14,1	–	–		
	FLOW-200	2	1,5	220	–	10	–	31,2	**28,5**	25,8	22,2	18,3	9	–		
	FLOW-300	3	2,2	220	–	13,1	–	34,2	**33**	39,6	37,2	26,4	21	6		
3-ΦΑΣΕΙΣ 3-PHASE	FLOW-201	2	1,5	–	380	–	3,9	31,2	**28,5**	25,8	22,2	18,3	9	–	Ø 63	
	FLOW-301	3	2,2	–	380	–	4,9	34,2	**33**	39,6	37,2	26,4	21	6		

FLOW-050 – FLOW-150
FLOW-050 – FLOW-150

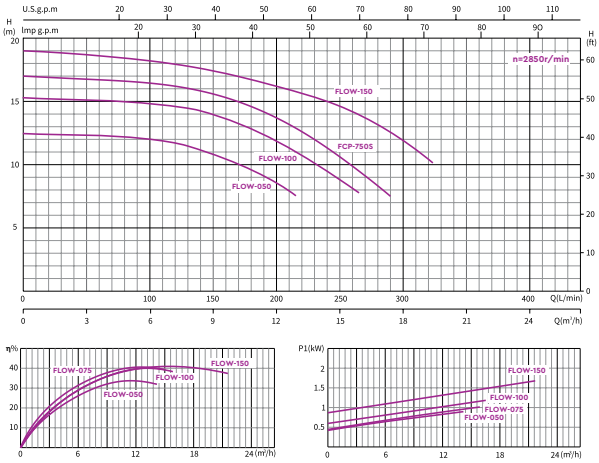

FLOW-200 – FLOW-301
FLOW-200 – FLOW-301

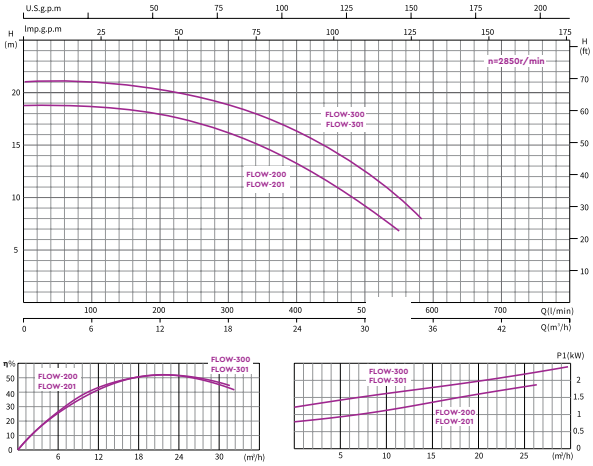

ΔΙΑΣΤΑΣΕΙΣ ΑΝΤΛΙΑΣ & ΣΥΣΚΕΥΑΣΙΑΣ
PUMP DIMENSIONS & PACKAGING DATA

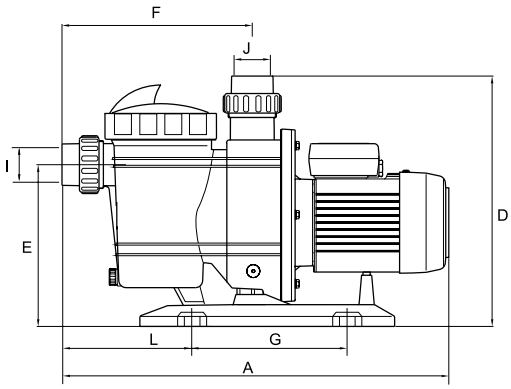

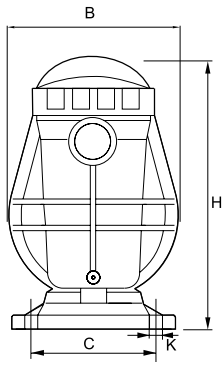

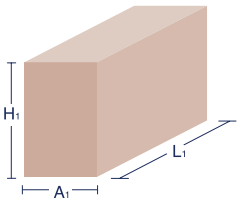

Κωδικός Code	A	B	C	D	E	F	G	H	L	I	J	K	L1 (mm)	A1 (mm)	H1 (mm)
FLOW-050	550	238	160	345	225	262	170	330	205	Ø 50	Ø 50	4 – Ø10	560	270	370
FLOW-075	550	238	160	345	225	262	170	330	205	Ø 50	Ø 50	4 – Ø10	560	270	370
FLOW-100	550	238	160	345	225	262	170	330	205	Ø 50	Ø 50	4 – Ø10	560	270	370
FLOW-150	570	238	160	345	225	262	170	330	205	Ø 50	Ø 50	4 – Ø10	660	300	450
FLOW-200 FLOW-201	655	270	230	450	295	335	200	440	270	Ø 63	Ø 63	4 – Ø10	660	300	450
FLOW-300 FLOW-301	655	270	230	450	295	335	200	440	270	Ø 63	Ø 63	4 – Ø10	660	300	450

LIFE

ΑΝΤΛΙΑ ΑΥΤΟΜΑΤΗΣ ΑΝΑΡΡΟΦΗΣΗΣ
SELF-PRIMING PUMP

ACQUA SOURCE™

efficiency class IE3

MAX 69dB

SALT WATER READY

2 YEARS GUARANTEE

Μεγάλου όγκου καλαθάκι προφίλτρου.
Large volume prefilter sieve.

ΠΕΡΙΓΡΑΦΗ

Ηλεκτρική αντλία για πισίνες με μεγάλο προφίλτρο, το οποίο μαζί με την εξαιρετική υδραυλική απόδοσή του, προσφέρει ισχυρή φίλτρανση. Το φίλτρο με ένα διάφανο καπάκι από polycarbonate, επιτρέπει επιθεώρηση του εσωτερικού του καλαθιού του προφίλτρου. Δεν υπάρχει καμία πιθανή ηλεκτρική επικοινωνία με το νερό καθώς κανένα τμήμα του μοτέρ δεν έρχεται σε επαφή με το νερό. Μεγάλου όγκου καλαθάκι προφίλτρου, για να είναι σε θέση να προσφέρει φιλτράρισμα υψηλής ποιότητας, χωρίς να απαιτείται ο συνεχής καθαρισμός του, όταν η πισίνα είναι ιδιαίτερα βρώμικη. Με κλειδί στο καπάκι που παρέχεται στάνταρ με κάθε αντλία και επιτρέπει το εύκολο άνοιγμα και μεγάλη άνεση, καθώς μπορεί να κρατηθεί και με τα δύο χέρια.

- Σώμα αντλίας, καπάκι, βάση, ντιφιούζερ και κλειδί, κατασκευασμένα από πολυπροπυλένιο, ανθεκτικά στα χημικά προϊόντα και ενισχυμένα με γυάλινες ίνες, εγγυώνται εξαιρετική διάρκεια.
- Impeller κατασκευασμένο από noryl και βάση από αλουμίνιο.
- Άξονας από ανοξείδωτο χάλυβα AISI-316.
- Ανοξείδωτες βίδες AISI-304.
- Δύο επιλογές για συνδέσεις: Σπείρωμα θηλυκό 2" ή σύνδεση σωλήνα PVC, Ø 63mm κολλητό.
- Standard ασύγχρονο μοτέρ, κλειστό με εξωτερικό εξαερισμό.
- Στεγανά μοτέρ επιλεγμένα για να εξασφαλίσουν μακρά διάρκεια ζωής και αθόρυβη λειτουργία.

ΤΕΧΝΙΚΑ ΧΑΡΑΚΤΗΡΙΣΤΙΚΑ
TECHNICAL SPECIFICATIONS

ΙΣΧΥΣ POWER	**0,33 – 3 HP**
ΜΗΧΑΝΙΚΟΣ ΣΤΥΠΙΟΘΛΙΠΤΗΣ MECHANICAL SEAL	**AISI-316** *(Συμβατός με θαλασσινό νερό)* *(Salt treatment compatible)*
ΤΑΧΥΤΗΤΑ ΛΕΙΤΟΥΡΓΙΑΣ OPERATING SPEED	**2.900 rpm**
ΠΡΟΔΙΑΓΡΑΦΕΣ ΚΙΝΗΤΗΡΑ MOTOR-DRIVE SPECIFICATIONS	**Class F, IP55, 50Hz**
MAX ΘΕΡΜΟΚΡΑΣΙΑ ΝΕΡΟΥ MAX WATER TEMPERATURE	**+40°C**

DESCRIPTION

Electrical self-priming pump for pools with large prefilter, which, together with its excellent hydraulic performance, provides a very high filtering capacity. A filter with a transparent, polycarbonate lid that easily allows inspection of the interior of the prefilter sieve. No possible electrical contact with the water as no part of the motor is exposed to it. Large volume filter sieve offers high quality filtering without requiring constant cleaning even when pool is excessively dirty. Prefilter lid key supplied standard with each pump, which allows effortless lid opening and great comfort as it can be held with both hands.

- Pump body and diffuser in polypropylene, resistant to the chemical products and reinforced with fiberglass, guaranteeing excellent durability.
- AISI-316 stainless steel shaft.
- Bolts in AISI-304 Stainless Steel.
- Two possible connections: Female thread of 2" or connection for PVC pipe Ø 63mm to glue.
- Electrical asynchronous motor, sealed with external ventilation.
- Motor bearings greased for life and selected to ensure long life and silent operation.

	Κωδικός Code	HP	kW	Cond. μF	A			Μανομετρικό Manometric head w.c.m									Διάμετρος Diameter	
					II 230	III 230	III 400	4	6	8	10	12	14	16	18	20	Ø DNA	Ø DNI
								Παροχή / Flow rate (m³/h)										
1-ΦΑΣΗ 1-PHASE	LIFE-033	0,33	0,25	20	3,7	–	–	16	14,2	12	**9**	5	–	–	–	–	2" & Ø 63 PVC	
	LIFE-050	0,5	0,37	20	4,2	–	–	17,7	16	14	**11,5**	7,7	–	–	–	–		
	LIFE-075	0,75	0,55	20	5			20	18,2	16,5	**14**	11	6	–	–	–		
	LIFE-100	1	0,75	25	5,5	–	–	24	22	20	**18**	15	11	5	–	–		
	LIFE-150	1,5	1,1	30	7,3	–	–	27,5	25,5	23,5	**21,5**	19	16	12	6	–		
	LIFE-200	2	1,5	40	9,2	–	–	–	28,2	26,5	**24,3**	22	19	15,2	10	3		
	LIFE-300	3	2,2	40	12,2	–	–	–	32,5	31	**29**	26	23	19,5	15,2	9,8		
3-ΦΑΣΕΙΣ 3-PHASE	LIFE-034	0,33	0,25	–	–	2,6	1,5	16	14,2	12	**9**	5	–	–	–	–	2" & Ø 63 PVC	
	LIFE-051	0,5	0,37	–	–	3	1,7	17,7	16	14	**11,5**	7,7	–	–	–	–		
	LIFE-076	0,75	0,55	–	–	3,5	2	20	18,2	16,5	**14**	11	6	–	–	–		
	LIFE-101	1	0,75	–	–	3,8	2,2	24	22	20	**18**	15	11	5	–	–		
	LIFE-151	1,5	1,1	–	–	5	2,9	27,5	25,5	23,5	**21,5**	19	16	12	6	–		
	LIFE-201	2	1,5	–	–	6	3,5	–	28,2	26,5	**24,3**	22	19	15,2	10	3		
	LIFE-301	3	2,2	–	–	8,6	5	–	32,5	31	**29**	26	23	19,5	15,2	9,8		

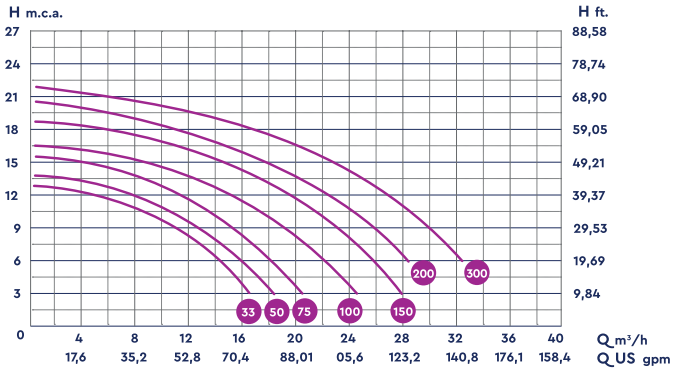

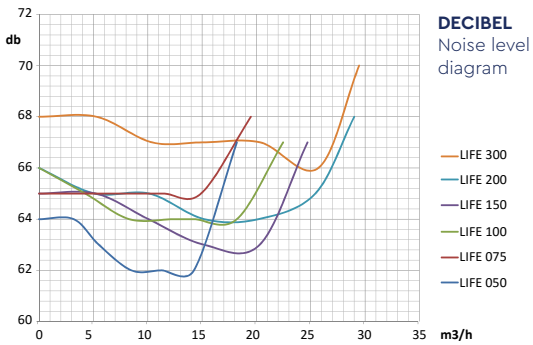

ΔΙΑΣΤΑΣΕΙΣ ΑΝΤΛΙΑΣ & ΣΥΣΚΕΥΑΣΙΑΣ
PUMP DIMENSIONS & PACKAGING DATA

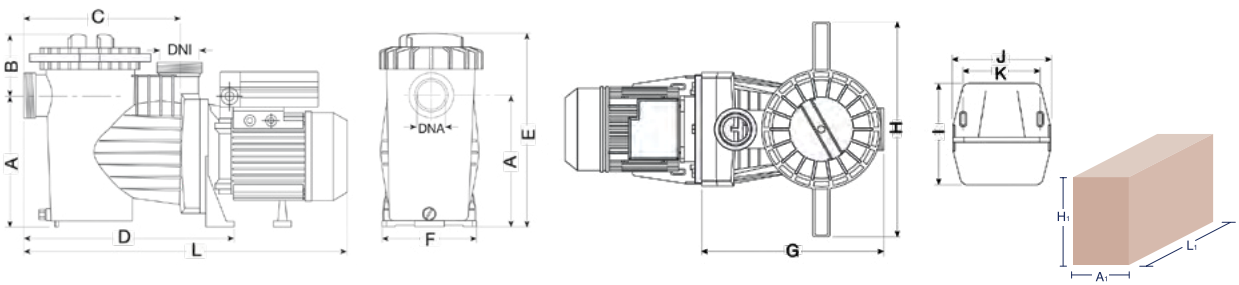

Κωδικός Code	A	B	C	D	E	F	G	H	I	J	K	L	L1 (mm)	A1 (mm)	H1 (mm)
LIFE-033 LIFE-034	216	109	277	370	325	206	325	400	220	205	160	550	600	225	345
LIFE-050 LIFE-051	216	109	277	370	325	206	325	400	220	205	160	550	600	225	345
LIFE-075 LIFE-076	216	109	277	370	325	206	325	400	220	205	160	550	600	225	345
LIFE-100 LIFE-101	216	109	277	370	325	206	325	400	220	205	160	550	600	225	345
LIFE-150 LIFE-151	216	109	277	370	325	206	325	400	220	205	160	580	600	225	345
LIFE-200 LIFE-201	216	109	277	370	325	206	325	400	220	205	160	580	600	225	345
LIFE-300 LIFE-301	216	109	277	370	325	206	325	400	220	205	160	580	600	225	345

e-LIFE

ΑΝΤΛΙΑ ΠΙΣΙΝΑΣ ΜΕ SPEED DRIVE
SWIMMING POOL PUMP WITH SPEED DRIVE

ACQUA SOURCE™

efficiency class **IE5** | MAX **40dB** | 2 YEARS GUARANTEE | UP TO 80% SAVING ENERGY | EASY INSTALLATION | EXTREMELY SILENT | VARIABLE SPEED | ANTI FREEZE FUNCTION | ECO FRIENDLY

Στήριγμα για επιτοίχια τοποθέτηση, αυτοεξαεριζόμενο *(κατόπιν ζήτησης).*
Support for wall mounting self-ventilated *(available upon request).*

ΤΕΧΝΙΚΑ ΧΑΡΑΚΤΗΡΙΣΤΙΚΑ
TECHNICAL SPECIFICATIONS

ΙΣΧΥΣ POWER	**3 HP**
ΜΗΧΑΝΙΚΟΣ ΣΤΥΠΙΟΘΛΙΠΤΗΣ MECHANICAL SEAL	**AISI-316** *(Συμβατός με θαλασσινό νερό)* *(Salt treatment compatible)*
ΤΑΧΥΤΗΤΑ ΛΕΙΤΟΥΡΓΙΑΣ OPERATING SPEED	**400 – 3.000 rpm**
ΠΡΟΔΙΑΓΡΑΦΕΣ ΚΙΝΗΤΗΡΑ MOTOR-DRIVE SPECIFICATIONS	**Class B, IP55, 50/60Hz**
MAX ΘΕΡΜΟΚΡΑΣΙΑ ΝΕΡΟΥ MAX WATER TEMPERATURE	**+40°C**

ΠΕΡΙΓΡΑΦΗ

Νέα σειρά αντλιών πισίνας με σύνθεση απο το νέο e-Life inverter και τα νέα υψηλής απόδοσης σύγχρονα μοτέρ με μόνιμους μαγνήτες. Ο συνδυασμός αυτών των δύο καινοτόμων τεχνολογιών, μας εξασφαλίζει εξοικονόμηση ενέργειας έως και 80% σε σύγκριση με τις κλασσικές αντλίες.

- Ενσωματώνει ένα ειδικά σχεδιασμένο λογισμικό για την αυτοματοποίηση της αντλίας με ένα εύκολο διαισθητικό προγραμματισμό.
- Πολύ σημαντική εξοικονόμηση ενέργειας που μπορεί να φτάσει πάνω από το 80% του ενεργειακού κόστους.
- Εξαιρετικά αθόρυβη (≈ 40 dB).
- Η αντλία τίθεται αυτόματα σε λειτουργία μέγιστης εξοικονόμησης.
- Δεν είναι απαραίτητη η χρήση διαφορετικών αντλιών, η αντλία e-Life είναι σε θέση να ελέγχει την φίλτρανση, την αντίστροφη πλύση και την λειτουργία σκουπίσματος σε οποιαδήποτε κατάσταση.
- Κινητήρας χωρίς ψύκτρα με μόνιμους μαγνήτες, ο οποίος μειώνει τη θερμοκρασία του κινητήρα και επεκτείνει τη διάρκεια ζωής των ρουλεμάν και των μηχανικών εξαρτημάτων.
- Υψηλή προστασία, οι παράμετροι που έχουν οριστεί κατά τον προγραμματισμό προστατεύουν την αντλία, την εγκατάσταση, το φίλτρο και τους χρήστες.
- Ολοκληρωμένη συνδεσιμότητα για διαχείριση χλωριωτή άλατος, αντλίας θερμότητας, φωτιστικών κ.λπ.
- Μεγάλη LCD οθόνη για σαφή παρουσίαση όλων των απαραίτητων πληροφοριών.

DESCRIPTION

New range of pool pumps comprising the new inverter e-Life and the new high efficiency synchronous motors with permanent magnets. The combination of these two innovative technologies assures energy savings up to 80% compared to the traditional pumps.

- Incorporates a specially developed software for pump automation with an easy and intuitive programming.
- Significant energy savings that can reach more than 80% of the energy cost.
- Extremely silent (≈ 40 dB).
- The pump automatically sets to the point of maximum savings.
- No need for multiple pumps since e-Life is able to control filtration, backwashing and vacuuming in any situation.
- Brushless motor with permanent magnets, which reduces the engine temperature and extends the life of bearings and mechanical parts.
- High protection: the parameters set during programming protect your pump, installation, filter and users.
- Integrated connectivity to manage salt chlorinator, heat pump, lights, etc.
- Large LCD display presenting all essential information at a glance.

ΜΙΑ ΑΝΤΛΙΑ ΓΙΑ ΠΟΛΛΑΠΛΕΣ ΧΡΗΣΕΙΣ
ONE PUMP FOR MULTIPLE USES

Το λογισμικό είναι ειδικά σχεδιασμένο για την αυτοματοποίηση της e-Life αντλίας. Ένας εύχρηστος οδηγός ρυθμίσεων παρέχεται για να καταστήσει την αντλία και την εγκατάσταση της πλήρως λειτουργικές.
Αρκεί να συμπληρωθούν μόνο 3 ενδείξεις: Τρέχουσα ημερομηνία, όγκος πισίνας, μέγεθος φίλτρου.

The software is specially developed to automate the e-Life pump. An easy setup wizard makes the pump and installation fully operational. Only three fields need to be filled: current date, pool volume, and filter size.

ΚΑΜΠΥΛΗ ΑΠΟΔΟΣΗΣ ΑΝΤΛΙΑΣ
PUMP PERFORMANCE CURVE

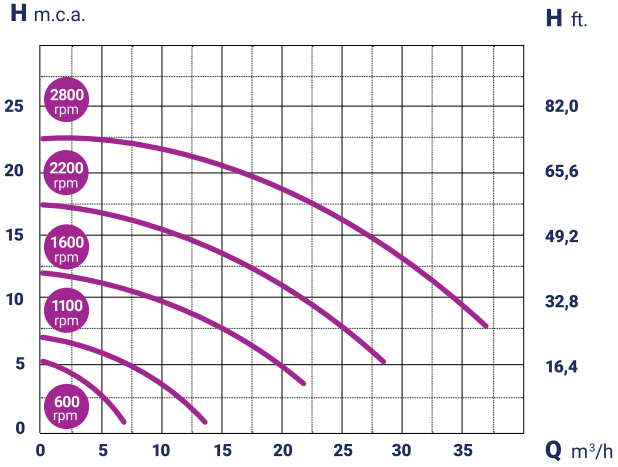

Κωδικός Code	HP	kW	Συχνότητα Frequency	Φάση Phase
e-Life 300	3,0	2,2	50/60 Hz	220-240 V

KORAL-KSE

ΑΝΤΛΙΑ ΑΥΤΟΜΑΤΗΣ ΑΝΑΡΡΟΦΗΣΗΣ
SELF-PRIMING PUMP

KRIPSOL

3 YEARS GUARANTEE | SALT WATER/ SEA WATER COMPATIBLE | IPX5 | LID MOTH | PREFILTER SIZE 3.5L

ΤΕΧΝΙΚΑ ΧΑΡΑΚΤΗΡΙΣΤΙΚΑ
TECHNICAL SPECIFICATIONS

ΙΣΧΥΣ POWER	0,33 – 3 HP
ΜΗΧΑΝΙΚΟΣ ΣΤΥΠΙΟΘΛΙΠΤΗΣ MECHANICAL SEAL	AISI-316 *(Συμβατός με θαλασσινό νερό)* *(Salt treatment compatible)*
ΤΑΧΥΤΗΤΑ ΛΕΙΤΟΥΡΓΙΑΣ OPERATING SPEED	2.850 rpm
ΠΡΟΔΙΑΓΡΑΦΕΣ ΚΙΝΗΤΗΡΑ MOTOR-DRIVE SPECIFICATIONS	Class F, IPX5, 50Hz
ΜΑΧ ΘΕΡΜΟΚΡΑΣΙΑ ΝΕΡΟΥ MAX WATER TEMPERATURE	+50°C / 2,5 bar

ΠΕΡΙΓΡΑΦΗ

Αντλία υψηλής απόδοσης, με βελτιστοποιημένο και εξαιρετικά αθόρυβο υδραυλικό σύστημα.

- Προφίλτρο ορατό εσωτερικά με εύκολη πρόσβαση.
- Φτερωτή ανθεκτική στη διάβρωση από ισχυρό Noryl υλικό.
- Διπλή αποστράγγιση, εύκολο άνοιγμα (χωρίς εργαλεία).
- Περιέχει κολλητά ρακόρ για Ø 50mm ή Ø 63mm, ANSI 1,5–2,0".

DESCRIPTION

High-efficiency pump with an optimised and super-silent hydraulic system.

- Interior of the prefilter visible, easy, and rapid access.
- Impeller in corrosion-resistant and hard-wearing Noryl.
- Double drain, easy opening (no tools required).
- Includes slip unions for Ø 50mm or Ø 63mm, ANSI 1.5"–2.0".

ΔΙΑΣΤΑΣΕΙΣ & ΑΠΟΔΟΣΕΙΣ
DIMENSIONS & PERFORMANCE

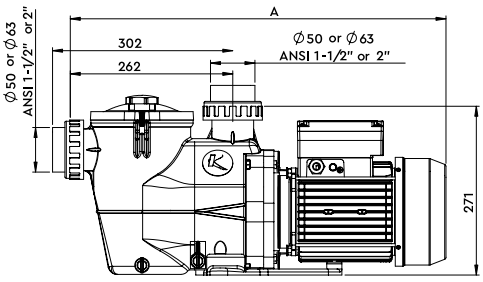

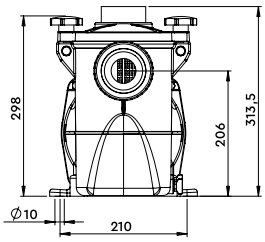

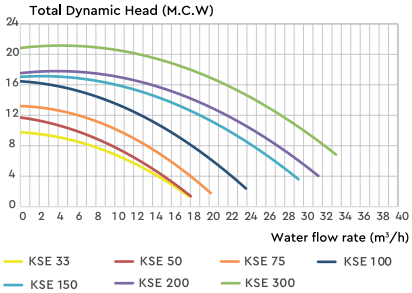

	Κωδικός Code	Ref. No	HP	P1 (W)*	P2 (W)*	Σύνδεση Connection (mm)[1]	Amps (A)[2]	Παροχή Flow rate (m^3/h)**	Διαστάσεις Dimensions (mm) A	
1-ΦΑΣΗ 1-PHASE	KSE 33 M	010401221010E2	0,33	555	370	Ø 50	2,5	7,5	543	IE2✓
	KSE 50 M	010411320110E2	0,5	630	370	Ø 50	2,8	9,7	590	
	KSE 75 M	010411420110E2	0,75	790	550	Ø 50	3,6	13,4	590	
	KSE 100 M	010411520110E2	1	1080	750	Ø 50	4,9	18,2	590	
	KSE 150 M	010421120120E2	1,5	1615	1100	Ø 63	7,3	24,6	620	
	KSE 200 M	010421220120E2	2	1900	1500	Ø 63	8,8	27,3	620	
	KSE 300 M	010421420120E2	3	2610	2200	Ø 63	13	32,3	620	
3-ΦΑΣΕΙΣ 3-PHASE	KSE 50 T1	010411350110	0,5	580	368	Ø 50	2,45/1,4	9,7	550	IE3✓
	KSE 75 T1	010411450110	0,75	750	552	Ø 50	3/1,7	13,4	550	
	KSE 100 T1 IE3	010471050110	1	1000	736	Ø 50	3,4/2	18,2	550	
	KSE 150 T1 IE3	010471150110	1,5	1600	1104	Ø 63	5/2,9	24,6	580	
	KSE 200 T1 IE3	010481250110	2	1920	1472	Ø 63	6,1/3,5	27,3	580	
	KSE 300 T1 IE3	010481350110	3	2060	2208	Ø 63	8,3/5	32,3	620	

** P1 Ισχύς εισόδου – P2 Ισχύς εξόδου.* *P1 Input power – P2 Output power.*
[1] Όλα τα σώματα έχουν σύνδεση 2". *All bodies have a 2" connection.*
[2] Amps για το P1 Max (A). *Amps at P1 Max (A).*
*** Παροχή σε 8m μανομετρικό.* *Flow rate at 8m manometric head.*

KS EVO VS

ΑΝΤΛΙΑ ΠΙΣΙΝΑΣ INVERTER
INVERTER SWIMMING POOL PUMP

KRIPSOL

3 YEARS GUARANTEE | SALT WATER/ SEA WATER COMPATIBLE | IPX5 | LID MOTH | PREFILTER SIZE 3.5L | EXTREMELY SILENT | ECO FRIENDLY

ΠΕΡΙΓΡΑΦΗ

Εξοικονόμηση ενέργειας και αξιοπιστία, με εξαιρετικά αθόρυβη λειτουργία.

- Μεταβλητή ταχύτητα: υψηλό επίπεδο απόδοσης για κάθε εφαρμογή, βελτιστοποιημένη κατανάλωση.
- 5 προγράμματα, 3 προεπιλεγμένες ταχύτητες.
- Εξαιρετικά αθόρυβη λειτουργία.
- Σύστημα σφράγισης με ειδικές βίδες, γρήγορη πρόσβαση (χωρίς εργαλεία).
- Διπλή αποστράγγιση, εύκολο άνοιγμα (δεν απαιτούνται εργαλεία).
- Απλή εγκατάσταση, άμεση αντικατάσταση αντλιών KS, παρέχονται με ρακόρ 50/63mm.
- Φτερωτή και diffuser από Noryl, εξαιρετικά ανθεκτικά στη διάβρωση.
- Μονάδα διαχείρισης που επιτρέπει έως και πέντε καθημερινά προγράμματα.
- Αυτόματη λειτουργία skimmer για τον καθαρισμό της επιφάνειας κάθε 1, 2 ή 3 ώρες.

DESCRIPTION

Energy savings and versatility with silent operation.

- Variable speed: high level of efficiency for each application, optimized consumption.
- 5 programs, 3 preselected speeds.
- Super-silent operation.
- Wing nut closing system, rapid access (no tools required).
- Double drain, easy opening (no tools required).
- Simple installation, direct substitute for KS pumps, supplied with 50/63mm unions.
- Impeller and diffuser made of Noryl, very hard-wearing and corrosion-resistant.
- Management module allowing up to five daily programs.
- Automatic skimming function for surface cleaning every 1, 2, or 3 hours.

ΤΕΧΝΙΚΑ ΧΑΡΑΚΤΗΡΙΣΤΙΚΑ
TECHNICAL SPECIFICATIONS

ΙΣΧΥΣ POWER	**1,5 HP**
ΜΗΧΑΝΙΚΟΣ ΣΤΥΠΙΟΘΛΙΠΤΗΣ MECHANICAL SEAL	**AISI-316** *(Συμβατός με θαλασσινό νερό)* *(Salt treatment compatible)*
ΤΑΧΥΤΗΤΑ ΛΕΙΤΟΥΡΓΙΑΣ OPERATING SPEED	**1.500 – 3.000 rpm**
ΠΡΟΔΙΑΓΡΑΦΕΣ ΚΙΝΗΤΗΡΑ MOTOR-DRIVE SPECIFICATIONS	**Class F, IPX5, 50Hz**
MAX ΘΕΡΜΟΚΡΑΣΙΑ ΝΕΡΟΥ MAX WATER TEMPERATURE	**+50°C / 2,5 bar**

ΔΙΑΣΤΑΣΕΙΣ & ΑΠΟΔΟΣΕΙΣ
DIMENSIONS & PERFORMANCE

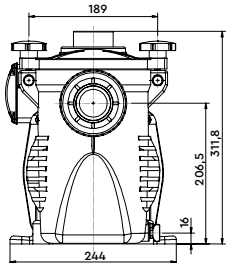

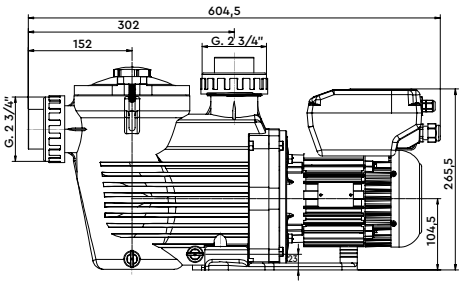

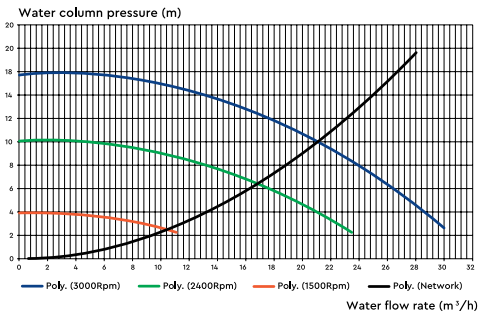

Κωδικός Code	Ref. No	HP	P1 (W)*	P2 (W)*	Σύνδεση Connection (mm)[1]	Amps (A)[2]	Παροχή Flow rate (m^3/h)**	Διαστάσεις Dimensions (mm) A
KS EVO VS	010925101520	1,5	1520	1100	Ø 50 (1½") + Ø 63 (2)"	5,9	21	543

** P1 Ισχύς εισόδου – P2 Ισχύς εξόδου.*
P1 Input power – P2 Output power.

[1] Όλα τα σώματα έχουν σύνδεση 2".
All bodies have a 2" connection.

[2] Amps για το P1 Max (A).
Amps at P1 Max (A).

*** Παροχή σε 10m μανομετρικό.*
Flow rate at 10m manometric head.

SILEN S2

ΦΥΓΟΚΕΝΤΡΗ, ΜΟΝΟΒΑΘΜΙΑ ΑΝΤΛΙΑ
CENTRIFUGAL SINGLE STAGE PUMP

ESPA

ΝΕΑ ΠΡΟΣΘΗΚΗ
NEW ENTRY

2 YEARS GUARANTEE | SALT WATER/ SEA WATER COMPATIBLE | IPX5 | EXTREMELY SILENT | EASY INSTALLATION | FLOW RATE UP TO 36m³/h

ΠΕΡΙΓΡΑΦΗ

Φυγόκεντρη αντλία μίας βαθμίδας για ανακυκλοφορία και φιλτράρισμα νερού.

- Σώμα αντλίας, φτερωτή, ντιφιούζερ, αναρρόφηση και κατάθλιψη από τεχνοπολυμερές υλικό. O-rings από NBR/EPDM. Περίβλημα κινητήρα από αλουμίνιο.
- Αυτόματη αναρρόφηση έως 4m.
- Ασύγχρονος, διπολικός, μονοφασικός κινητήρας με θερμική προστασία.
- Συνεχής λειτουργία. Περιλαμβάνονται συνδέσεις 63mm.

DESCRIPTION

Centrifugal single-stage pump for water recirculation and filtration.

- Pump body, impeller, diffuser, suction and discharge in technopolymer. O-rings in NBR/EPDM. Motor casing in aluminium.
- Self-priming up to 4m.
- Asynchronous 2 poles, single-phase motor with built-in thermal protection.
- Continuous operation. 63mm unions included.

ΤΕΧΝΙΚΑ ΧΑΡΑΚΤΗΡΙΣΤΙΚΑ
TECHNICAL SPECIFICATIONS

ΙΣΧΥΣ POWER	0,75 – 3 HP
ΜΗΧΑΝΙΚΟΣ ΣΤΥΠΙΟΘΛΙΠΤΗΣ MECHANICAL SEAL	AISI-431 *(Συμβατός με θαλασσινό νερό)* *(Salt treatment compatible)*
ΤΑΧΥΤΗΤΑ ΛΕΙΤΟΥΡΓΙΑΣ OPERATING SPEED	2.900 rpm
ΠΡΟΔΙΑΓΡΑΦΕΣ ΚΙΝΗΤΗΡΑ MOTOR-DRIVE SPECIFICATIONS	Class F, IPX5, 50Hz, 2 poles
ΜΑΧ ΘΕΡΜΟΚΡΑΣΙΑ ΝΕΡΟΥ MAX WATER TEMPERATURE	+40°C

ΔΙΑΣΤΑΣΕΙΣ & ΑΠΟΔΟΣΕΙΣ
DIMENSIONS & PERFORMANCE

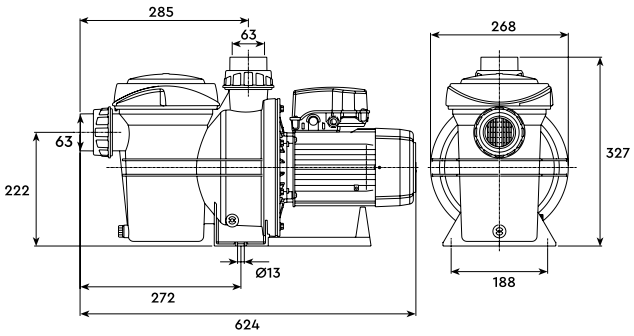

Performance curve at 2900 rpm

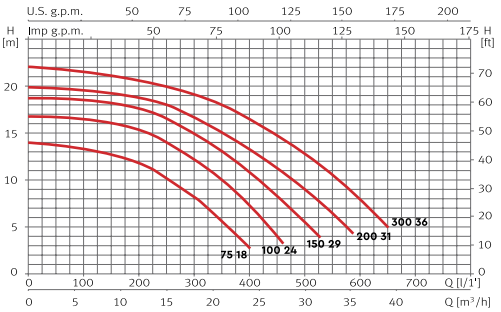

	Κωδικός Code	P1 (kW) 1~	P1 (kW) 3~	P2 kW	P2 HP	I (A) 1~ 230V	I (A) 3~ 230V	I (A) 3~ 400V	Σύνδεση Connection (mm)	c (μF)	l/min / m³/h	100 / 6,0	150 / 9,0	250 / 15	350 / 21	450 / 27	500 / 30	550 / 33	650 / 39
1-ΦΑΣΗ 1-PHASE	S2-75M	1	–	0,55	0,75	4,5	–	–	Ø 63	25	mwc	13,2	12,8	10	5,5	–	–	–	–
	S2-100M	1,5	–	0,9	1,2	7	–	–	Ø 63	25		16,5	16	14,2	10	4	–	–	–
	S2-150M	1,9	–	1,1	1,5	8,5	–	–	Ø 63	25		18,5	18,2	16,5	13	8,2	5,5	–	–
	S2-200M	2,2	–	1,5	2	9,7	–	–	Ø 63	30		19,5	19,1	18	15	11,1	9	6,3	–
	S2-300M	2,8	–	2,2	3	12,5	–	–	Ø 63	60		21,5	21	19,9	18	14,9	12,9	10,3	5
3-ΦΑΣΕΙΣ 3-PHASE	S2-75T	–	1	0,55	0,75	–	3,8	2,2	Ø 63	25	mwc	13,2	12,8	10	5,5	–	–	–	–
	S2-100T	–	1,6	0,9	1,2	–	4,8	2,8	Ø 63	25		16,5	16	14,2	10	4	–	–	–
	S2-150T	–	1,9	1,1	1,5	–	5,3	3,1	Ø 63	25		18,5	18,2	16,5	13	8,2	5,5	–	–
	S2-200T	–	2,2	1,5	2	–	6,5	3,8	Ø 63	30		19,5	19,1	18	15	11,1	9	6,3	–
	S2-300T	–	2,6	2,2	3	–	8,6	5	Ø 63	60		21,5	21	19,9	18	14,9	12,9	10,3	5

VARILINE Wi-Fi

ΑΝΤΛΙΑ ΜΕΤΑΒΛΗΤΗΣ ΤΑΧΥΤΗΤΑΣ
VARIABLE-SPEED FILTER PUMP

POOLEX

3 YEARS GUARANTEE | WiFi & CLOUD | UP TO 80% SAVING ENERGY | EXTREMELY SILENT | VARIABLE SPEED | COMPATIBLE WITH ALL TREATMENTS

MAX <45dB | A | ECO FRIENDLY

ΠΕΡΙΓΡΑΦΗ

Μία αντλία πισίνας, μεταβλητής ταχύτητας, που προσφέρει εξοικονόμηση ενέργειας και βελτιστοποιημένη απόδοση για την πισίνα σας, καθώς προσαρμόζει την ταχύτητά της ανάλογα με τις ανάγκες φίλτρανσης ή θέρμανσης.

- Έξυπνη συνδεσιμότητα μέσω Wi-Fi για απομακρυσμένο έλεγχο και επίβλεψη.
- Εξαιρετικά αθόρυβη.
- Ελεγχόμενη ηλεκτρική κατανάλωση.
- 4 προγραμματιζόμενες ταχύτητες.
- Βελτιστοποίηση στην απόδοσης της αντλίας θερμότητας.

DESCRIPTION

A variable-speed filter pump that offers energy savings and optimized performance for your pool, adjusting its speed according to filtration or heating needs.

- Smart connectivity via Wi-Fi for remote control and monitoring.
- Ultra-silent operation.
- Controlled electrical consumption.
- 4 programmable speeds.
- Optimizes the output of your heat pump.

ΤΕΧΝΙΚΑ ΧΑΡΑΚΤΗΡΙΣΤΙΚΑ
TECHNICAL SPECIFICATIONS

ΙΣΧΥΣ POWER	1 – 3 HP
ΜΗΧΑΝΙΚΟΣ ΣΤΥΠΙΟΘΛΙΠΤΗΣ MECHANICAL SEAL	AISI-316 Carbon/Ceramic
ΤΑΧΥΤΗΤΑ ΛΕΙΤΟΥΡΓΙΑΣ OPERATING SPEED	450 – 3.450 rpm
ΠΡΟΔΙΑΓΡΑΦΕΣ ΚΙΝΗΤΗΡΑ MOTOR-DRIVE SPECIFICATIONS	Class A, IPX4, 230V-50Hz
ΜΑΧ ΘΕΡΜΟΚΡΑΣΙΑ ΝΕΡΟΥ MAX WATER TEMPERATURE	+43°C

ΔΙΑΣΤΑΣΕΙΣ & ΑΠΟΔΟΣΕΙΣ
DIMENSIONS & PERFORMANCE

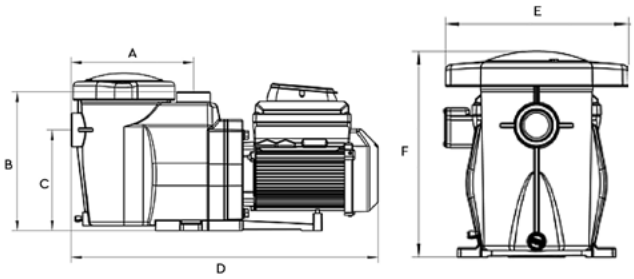

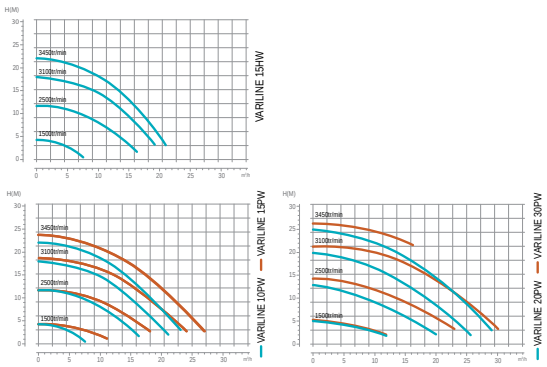

Κωδικός Code	HP	Amps (A)	Διάμετρος συνδέσμων Connector diameter	Παροχή Flow rate (m³/h)*	Μέγιστη παροχή Max flow rate (m³/h)*	Μέγιστο μανομετρικό Max manometric head (m)	Διαστάσεις Dimensions (mm)					
							A	B	C	D	E	F
PF-VL15HW	1,5	5,5	1½" × 1½"	17,5	21	22	238	270	196	596	270	306
PF-VL10PW	1	5,5	2" x 2"	19	23	22	254	302	232	605	270	338
PF-VL15PW	1,5	7	2" x 2"	22	27	24	254	302	232	605	270	338
PF-VL20PW	2	8	2" x 2"	24,3	29	25	254	302	232	605	270	338
PF-VL30PW	3	10	2" x 2"	28,2	33,3	26	254	302	232	605	270	338

** Παροχή σε 10m μανομετρικό.*
Flow rate at 10m manometric head.

PPB50

ΜΟΝΟΒΑΘΜΙΑ ΑΝΤΛΙΑ ΠΙΣΙΝΑΣ
SINGLE STAGE CENTRIFUGAL POOL PUMP

ACQUA SOURCE™

ΝΕΑ ΠΡΟΣΘΗΚΗ
NEW ENTRY

2 YEARS GUARANTEE

IPX5

ΠΕΡΙΓΡΑΦΗ

Αθόρυβη φυγόκεντρη αντλία με ενσωματωμένο προφίλτρο, ιδανική για οικιακές και επαγγελματικές πισίνες.

- Σώμα, βάση και diffuser από πολυπροπυλένιο ενισχυμένο με ίνες υάλου.
- Φτερωτή και στεγανά από PPO.
- Άξονας κινητήρα από ανοξείδωτο ατσάλι AISI-316.
- Μηχανικός στυπιοθλίπτης (Burgmann) από γραφίτη και κεραμικό υλικό.
- Κέλυφος κινητήρα από αλουμίνιο L-2521.
- Ασύγχρονος κινητήρας δύο πόλων.
- Τα μονοφασικά μεγέθη παρέχουν ενσωματωμένη θερμική προστασία.

DESCRIPTION

Silent centrifugal pump with built-in prefilter, ideal for residential and commercial swimming pools.

- Pump body, base, and diffuser made of glass-fiber reinforced polypropylene.
- Impeller and seal mounting in PPO.
- Motor shaft in AISI-316 stainless steel.
- Mechanical seal (Burgmann) made of graphite and ceramic.
- Motor casing in L-2521 aluminium.
- Two-pole asynchronous motor.
- Single-phase version includes built-in thermal protection.

ΤΕΧΝΙΚΑ ΧΑΡΑΚΤΗΡΙΣΤΙΚΑ
TECHNICAL SPECIFICATIONS

ΙΣΧΥΣ POWER	**0,5 – 3 HP**
ΜΗΧΑΝΙΚΟΣ ΣΤΥΠΙΟΘΛΙΠΤΗΣ MECHANICAL SEAL	**Γραφίτης και κεραμικό υλικό** Graphite & Ceramic
ΤΑΧΥΤΗΤΑ ΛΕΙΤΟΥΡΓΙΑΣ OPERATING SPEED	**2.850 rpm**
ΠΡΟΔΙΑΓΡΑΦΕΣ ΚΙΝΗΤΗΡΑ MOTOR-DRIVE SPECIFICATIONS	**Class F, IPX5, 50Hz**
ΜΑΧ ΘΕΡΜΟΚΡΑΣΙΑ ΝΕΡΟΥ MAX WATER TEMPERATURE	**+40°C**

EagleBurgmann BT

	Κωδικός Code	HP	kW	V 1 ~	V 3 ~	A 1 ~	A 3 ~	P1 (kW) 1 ~	P1 (kW) 3 ~	Σύνδεση Connection (mm)	Q	l/min	0	50	100	150	200	250	300	350	400	450	500	550
												m³/h	0	3	6	9	12	15	18	21	24	27	30	33
1-ΦΑΣΗ 1-PHASE	PPB50-050M	0,5	0,37	220	–	3,1	–	0,68	–	Ø 50	H(m)		10,8	10,3	9,7	8,5	7,2	5,3	–	–	–	–	–	–
	PPB50-075M	0,75	0,55	220	–	4,2	–	0,95	–	Ø 50			13,5	13	12,4	11,7	10,5	8,3	6,2	–	–	–	–	–
	PPB50-100M	1,0	0,75	220	–	5,3	–	1,15	–	Ø 50			14,8	14,2	13,6	12,6	11,5	9,5	7,5	5,5	–	–	–	–
	PPB50-150M	1,5	1,1	220	–	7,2	–	1,7	–	Ø 50			16,2	15,8	15,3	14,5	13,5	12	10	8	5	–	–	–
	PPB50-200M	2	1,5	220	–	9,4	–	2,1	–	Ø 50			17,5	17	16,5	15,8	15,2	13,7	11,9	10	7	4	–	–
	PPB50-300M	3	2,2	220	–	13	–	2,6	–	Ø 50			19,6	19,5	18,9	19,2	18,4	17,6	16,5	15,5	14	12,5	10,4	8,2
3-ΦΑΣΕΙΣ 3-PHASE	PPB50-050T	0,5	0,37	–	380	–	1,2	–	0,65	Ø 50	H(m)		10,8	10,3	9,7	8,5	7,2	5,3	–	–	–	–	–	–
	PPB50-075T	0,75	0,55	–	380	–	1,6	–	0,91	Ø 50			13,5	13	12,4	11,7	10,5	8,3	6,2	–	–	–	–	–
	PPB50-100T	1,0	0,75	–	380	–	2	–	1,1	Ø 50			14,8	14,2	13,6	12,6	11,5	9,5	7,5	5,5	–	–	–	–
	PPB50-150T	1,5	1,1	–	380	–	3	–	1,6	Ø 50			16,2	15,8	15,3	14,5	13,5	12	10	8	5	–	–	–
	PPB50-200T	2	1,5	–	380	–	3,7	–	2,0	Ø 50			17,5	17	16,5	15,8	15,2	13,7	11,9	10	7	4	–	–
	PPB50-300T	3	2,2	–	380	–	4,8	–	2,6	Ø 50			19,6	19,5	18,9	19,2	18,4	17,6	16,5	15,5	14	12,5	10,4	8,2

ΔΙΑΣΤΑΣΕΙΣ ΑΝΤΛΙΑΣ & ΑΠΟΔΟΣΕΙΣ
PUMP DIMENSIONS & PERFORMANCE

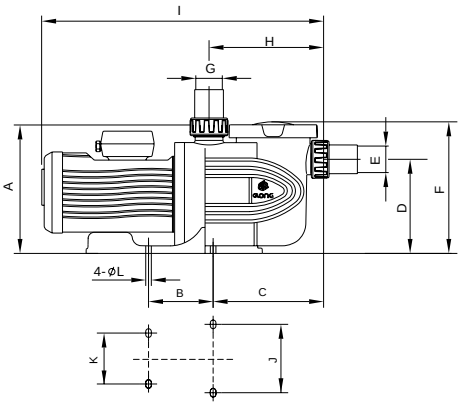

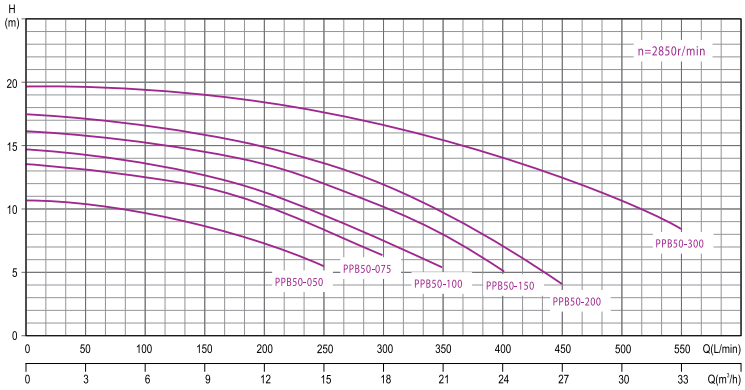

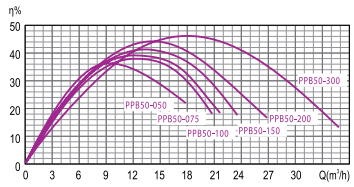

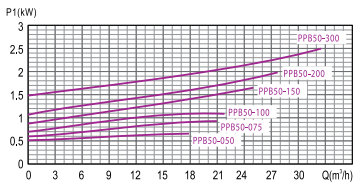

Κωδικός Code	A	B	C	D	E	F	G	H	I	J	K	L
PPB50-050M PPB50-050T	266	134	229	195	Ø 50	273	Ø 50	238	595	190	154	11,5
PPB50-075M PPB50-075T	266	134	229	195	Ø 50	273	Ø 50	238	595	190	154	11,5
PPB50-100M PPB50-100T	266	134	229	195	Ø 50	273	Ø 50	238	615	190	154	11,5
PPB50-150M PPB50-150T	266	134	229	195	Ø 50	273	Ø 50	238	615	190	154	11,5
PPB50-200M PPB50-200T	266	134	229	195	Ø 50	273	Ø 50	238	640	190	154	11,5
PPB50-300M PPB50-300T	266	134	229	195	Ø 50	273	Ø 50	238	640	190	154	11,5

MAXFLO®

ΑΝΤΛΙΑ ΑΥΤΟΜΑΤΗΣ ΑΝΑΡΡΟΦΗΣΗΣ
SELF-PRIMING PUMP

HAYWARD

TÜV NORD Type Tested | 3 YEARS GUARANTEE | SALT WATER/ SEA WATER COMPATIBLE | IPX5 | LID MOTH | PREFILTER SIZE 1.0L

Είσοδος/ Έξοδος 1,5".
In/Out 1.5".

Τάπες αποστράγγισης για εύκολη χειμερινή προετοιμασία.
Drain plugs for an easy winterizing.

ΠΕΡΙΓΡΑΦΗ

Αντλία ανακυκλοφορίας για ιδιωτικές πισίνες, υψηλής απόδοσης. Εξασφαλίζει αντοχή, διάρκεια ζωής και συμβατότητα με σύγχρονα συστήματα φίλτρανσης.

- Προφίλτρο και καλαθάκι από θερμοπλαστικό με υαλονήματα και πολυκαρμπονικό καπάκι.
- Φτερωτή από Noryl με ορείχαλκο.
- Ενσωματωμένη θερμική προστασία στα μονοφασικά μεγέθη.
- Περιλαμβάνονται ρακόρ.

DESCRIPTION

High-performance recirculation pump for private swimming pools. Ensures durability, long service life, and compatibility with modern filtration systems.

- Prefilter and basket made of thermoplastic reinforced with fiberglass and polycarbonate lid.
- Noryl impeller with brass insert.
- Built-in thermal protection on single-phase models.
- Unions included.

ΤΕΧΝΙΚΑ ΧΑΡΑΚΤΗΡΙΣΤΙΚΑ
TECHNICAL SPECIFICATIONS

ΙΣΧΥΣ POWER	**0,5 – 1,5 HP**
ΜΗΧΑΝΙΚΟΣ ΣΤΥΠΙΟΘΛΙΠΤΗΣ MECHANICAL SEAL	**AISI-304S** *(Συμβατός με θαλασσινό νερό)* *(Salt treatment compatible)*
ΤΑΧΥΤΗΤΑ ΛΕΙΤΟΥΡΓΙΑΣ OPERATING SPEED	**2.900 rpm**
ΠΡΟΔΙΑΓΡΑΦΕΣ ΚΙΝΗΤΗΡΑ MOTOR-DRIVE SPECIFICATIONS	**Class F, IPX5, 50Hz, 2 poles**
ΜΑΧ ΘΕΡΜΟΚΡΑΣΙΑ ΝΕΡΟΥ MAX WATER TEMPERATURE	**+35°C**

ΔΙΑΣΤΑΣΕΙΣ & ΑΠΟΔΟΣΕΙΣ
DIMENSIONS & PERFORMANCE

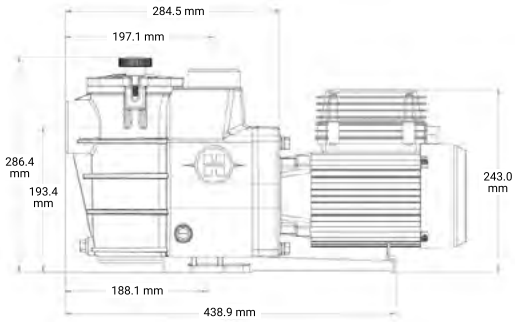

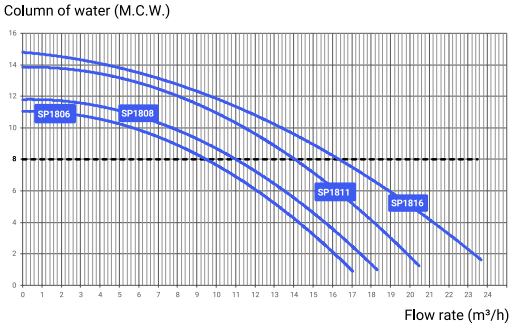

	Κωδικός Code	HP	P1 (W)*	P2 (W)*	Σύνδεση Connection (mm)	Amps (A)[1]	Παροχή Flow rate (m³/h)**	Συνολικό μήκος Total length (mm)	
1-ΦΑΣΗ 1-PHASE	**SP1806HW81E2**	0,5	620	470	Ø 50	2,7	9,46	533	IE2✓
	SP1808HW111E2	0,75	710	540	Ø 50	3,1	10,94	533	
	SP1811HW161E2	1	890	710	Ø 50	3,9	14,02	533	
	SP1816HW221E2	1,5	1050	860	Ø 50	4,6	16,52	558	
3-ΦΑΣΕΙΣ 3-PHASE	**SP1808XW113**	0,75	810	635	Ø 50	3,5 / 2	12,8	537	IE3✓
	SP1811XW163	1	890	710	Ø 50	3,6 / 2,1	14,5	537	
	SP1816XW223	1,5	1100	900	Ø 50	4 / 2,3	16,2	537	

** P1 Ισχύς εισόδου – P2 Ισχύς εξόδου.*
P1 Input power – P2 Output power.

[1] Amps για το P1 Max (A).
Amps at P1 Max (A).

*** Παροχή σε 8m μανομετρικό.*
Flow rate at 8m manometric head.

SUPER PUMP® PRO

ΑΝΤΛΙΑ ΑΥΤΟΜΑΤΗΣ ΑΝΑΡΡΟΦΗΣΗΣ
SELF-PRIMING POOL PUMP

HAYWARD

ΝΕΑ ΠΡΟΣΘΗΚΗ
NEW ENTRY

3 YEARS GUARANTEE | SALT WATER/ SEA WATER COMPATIBLE | IPX5 | LID MOTH | PREFILTER SIZE 1.75L

Περιλαμβάνει KIT σύνδεσης.
Union KIT included.

Αντάπτορας με σπείρωμα.
Threaded adaptor.

ΠΕΡΙΓΡΑΦΗ

Νέος κινητήρας βαρέως τύπου, υψηλής απόδοσης, ακόμα πιο αξιόπιστος και ανθεκτικός.

- Στεγανά από Viton® και καθαρό γραφίτη για μεγαλύτερη διάρκεια ζωής και βελτιωμένη αντοχή σε χημικά και σε ενδεχόμενη λειτουργία χωρίς νερό.
- Εύκολη συντήρηση χωρίς εργαλεία.
- Άμεση αντικατάσταση της Super Pump® χωρίς τροποποιήσεις.

DESCRIPTION

New heavy-duty, high-performance motor for enhanced reliability and durability.

- Seals made of extended-life Viton® and pure graphite for longer service life and improved resistance to chemicals and dry-run operation.
- Easy maintenance: exclusive swing-away hand knobs – no tools required.
- Direct replacement of former Super Pump® without any installation modification.

ΤΕΧΝΙΚΑ ΧΑΡΑΚΤΗΡΙΣΤΙΚΑ
TECHNICAL SPECIFICATIONS

ΙΣΧΥΣ POWER	**0,5 – 2 HP**
ΜΗΧΑΝΙΚΟΣ ΣΤΥΠΙΟΘΛΙΠΤΗΣ MECHANICAL SEAL	**AISI-304 Viton®** *(Συμβατός με θαλασσινό νερό)* *(Salt treatment compatible)*
ΤΑΧΥΤΗΤΑ ΛΕΙΤΟΥΡΓΙΑΣ OPERATING SPEED	**2.900 rpm**
ΠΡΟΔΙΑΓΡΑΦΕΣ ΚΙΝΗΤΗΡΑ MOTOR-DRIVE SPECIFICATIONS	**Class F, IPX5, 50Hz, 2 poles**
ΜΑΧ ΘΕΡΜΟΚΡΑΣΙΑ ΝΕΡΟΥ MAX WATER TEMPERATURE	**+35°C**

ΔΙΑΣΤΑΣΕΙΣ & ΑΠΟΔΟΣΕΙΣ
DIMENSIONS & PERFORMANCE

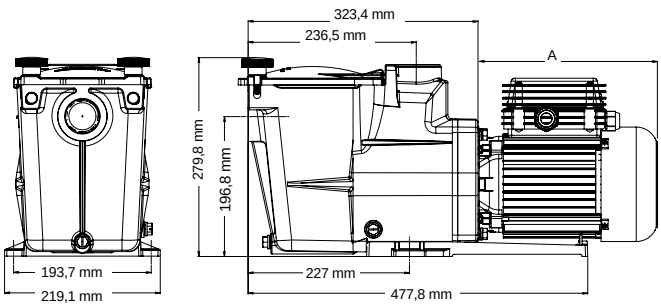

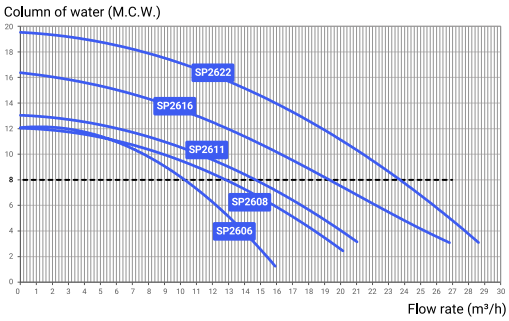

	Κωδικός Code	HP	P1 (W)*	P2 (W)*	Σύνδεση Connection (mm)	Amps (A)[1]	Παροχή Flow rate (m^3/h)**	Διαστάσεις Dimensions (mm) A	
1-ΦΑΣΗ 1-PHASE	SP2606HY81E2	0,5	650	650	2" / 50	2,95	10,3	535	IE2✓
	SP2608HY111E2	0,75	775	650	2" / 50	3,5	12,9	535	
	SP2611HY161E2	1	790	650	2" / 50	3,75	14,3	535	
	SP2616HY221E2	1,5	1070	790	2" / 63	4,8	19,3	535	
	SP2622HY251E2	2	1540	1200	2" / 63	7,1	23,7	577	
3-ΦΑΣΕΙΣ 3-PHASE	SP2611HY163	1	910	600	2" / 50	2,6 / 1,5	13,5	254	IE3✓
	SP2616HY223	1,5	1060	750	2" / 63	2,85 / 1,65	18	254	
	SP2622HY253	2	1310	1100	2" / 63	4 / 2,3	22,4	254	

** P1 Ισχύς εισόδου – P2 Ισχύς εξόδου.* *P1 Input power – P2 Output power.*
[1] Amps για το P1 Max (A). *Amps at P1 Max (A).*
*** Παροχή σε 8m μανομετρικό.* *Flow rate at 8m manometric head.*

RS II DI

ΑΝΤΛΙΑ ΥΨΗΛΗΣ ΑΠΟΔΟΣΗΣ
HIGH EFFICIENCY & MAXIMUM PERFORMANCE PUMP

HAYWARD

ΝΕΑ ΠΡΟΣΘΗΚΗ
NEW ENTRY

3 YEARS GUARANTEE | SALT WATER/ SEA WATER COMPATIBLE | LID MOTH | PREFILTER SIZE 2.95L

Διάφανο καπάκι Lexan™ με κλείσιμο τύπου πεταλούδα.
Lexan™ transparent lid with wingnut closing system.

Τάπες αποστράγγισης με κλείσιμο τύπου πεταλούδα.
Wing screw drain plug.

ΠΕΡΙΓΡΑΦΗ

Αντλία στιβαρής κατασκευής με υψηλή απόδοση λειτουργίας, κατάλληλη για μεγάλους όγκους ροής.

- Αντλία τύπου DI (διπλής μόνωσης): άξονας κινητήρα με μόνωση, χωρίς επαφή με το νερό.
- Διάφανο καπάκι Lexan™ με σύστημα σύσφιξης τύπου "πεταλούδα" – χωρίς εργαλεία.
- Υψηλή αντοχή στη θερμότητα.
- Κατασκευασμένη από ανθεκτικά υλικά τύπου ρητίνης, ενισχυμένα με ίνες υάλου, για μεγαλύτερη διάρκεια ζωής.
- Περιλαμβάνεται ρακόρ.

DESCRIPTION

High-efficiency pump of sturdy construction, suitable for heavy flow volumes.

- DI (double-insulated) pump: insulated motor shaft, no contact with water.
- Lexan™ transparent lid with wingnut closing system, no tools needed.
- High resistance to heat.
- Durable: fiber-glass reinforced resin components.
- Union fittings provided.

ΤΕΧΝΙΚΑ ΧΑΡΑΚΤΗΡΙΣΤΙΚΑ
TECHNICAL SPECIFICATIONS

ΙΣΧΥΣ POWER	**0,75 – 3 HP**
ΜΗΧΑΝΙΚΟΣ ΣΤΥΠΙΟΘΛΙΠΤΗΣ MECHANICAL SEAL	**AISI-304** *(Συμβατός με θαλασσινό νερό)* *(Salt treatment compatible)*
ΤΑΧΥΤΗΤΑ ΛΕΙΤΟΥΡΓΙΑΣ OPERATING SPEED	**2.850 rpm**
ΠΡΟΔΙΑΓΡΑΦΕΣ ΚΙΝΗΤΗΡΑ MOTOR-DRIVE SPECIFICATIONS	**Class F, IP55 50Hz, 2 Poles**
ΜΑΧ ΘΕΡΜΟΚΡΑΣΙΑ ΝΕΡΟΥ MAX WATER TEMPERATURE	**+35°C**

ΔΙΑΣΤΑΣΕΙΣ & ΑΠΟΔΟΣΕΙΣ
DIMENSIONS & PERFORMANCE

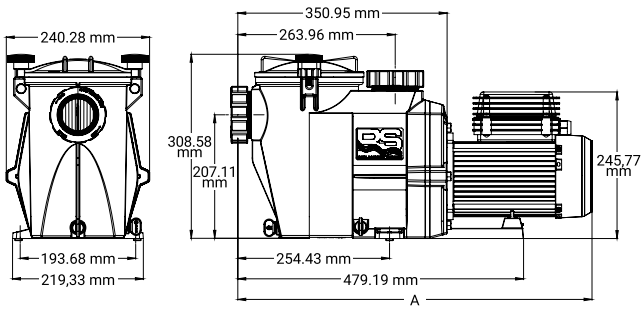

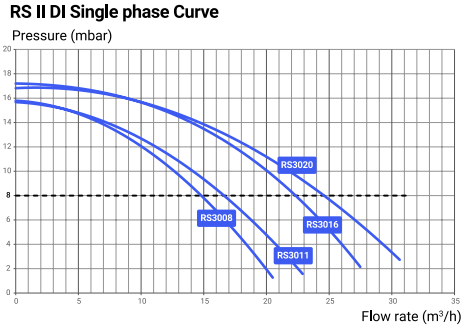

	Κωδικός Code	HP	P1 (W)*	P2 (W)*	Σύνδεση Connection (mm)	Amps (A)[1]	Παροχή Flow rate (m³/h)**	Διαστάσεις Dimensions (mm) A	
1-ΦΑΣΗ 1-PHASE	RS3008EV1E2	0,75	740	560	Ø 50	3,3	14,76	569	IE2✓
	RS3011EV1E2	1	870	695	Ø 50	3,8	17	569	
	RS3016EV1E2	1,5	1110	910	Ø 63	4,8	22,26	594	
	RS3020EV1E2	2	1300	1065	Ø 63	5,7	24,84	594	
3-ΦΑΣΕΙΣ 3-PHASE	RS3020EV3	2	1400	1205	Ø 63	5,72/3,3	25	600	IE3✓
	RS3025EV3	2,5	1900	1655	Ø 63	8,2/4,7	31	630	
	RS3030EV3	3	2700	2335	Ø 63	8,2/4,7	38	630	

** P1 Ισχύς εισόδου – P2 Ισχύς εξόδου. [1] Amps για το P1 Max (A). ** Παροχή σε 8m μανομετρικό.*
P1 Input power – P2 Output power. Amps at P1 Max (A). Flow rate at 8m manometric head.

RS II VSTD

ΑΝΤΛΙΑ ΠΟΛΛΑΠΛΩΝ ΤΑΧΥΤΗΤΩΝ
VARIABLE SPEED PUMP

HAYWARD

ΝΕΑ ΠΡΟΣΘΗΚΗ
NEW ENTRY

3 YEARS GUARANTEE | SALT WATER/ SEA WATER COMPATIBLE | LID MOTH | PREFILTER SIZE 2.95L

Η διαισθητική μονάδα ελέγχου προβάλλει βασικές πληροφορίες, συμπεριλαμβανομένης της κατανάλωσης ενέργειας σε πραγματικό χρόνο. Ο αναβαθμισμένος πίνακας ελέγχου διαθέτει πέντε ημερήσια προγράμματα για βελτιστοποιημένη λειτουργία. Η λειτουργία «Skimming» καθαρίζει αυτόματα την επιφάνεια της πισίνας σε διαστήματα 1, 2 ή 3 ωρών. Περιλαμβάνει επίσης μια πρακτική λειτουργία χρονοδιακόπτη.

The intuitive control module displays key information, including real-time energy consumption. The upgraded control box features five daily programs for optimized operation. The "Skimming" function automatically cleans the pool surface at 1-, 2-, or 3-hour intervals. Includes a convenient timer mode.

ΠΕΡΙΓΡΑΦΗ

Εξαιρετικά αθόρυβη αντλία πολλαπλών ταχυτήτων, με υψηλή απόδοση λειτουργίας.

- Smart inverter + κινητήρας μόνιμου μαγνήτη + συγχρονισμένος κινητήρας: εξοικονόμηση ενέργειας έως και 85%.
- Διάφανο καπάκι Lexan™, σύστημα σύσφιξης με πεταλούδα, χωρίς εργαλεία.
- Κατασκευασμένη από υλικά υψηλής αντοχής και ποιότητας.
- Παρέχονται ρακόρ σύνδεσης.

DESCRIPTION

Ultra-silent variable pump with high operating efficiency.

- Smart inverter + permanent magnet motor + synchronized motor: electricity saving up to 85%.
- Lexan™ transparent lid with wingnut closing system, no tools needed.
- Constructed from high-quality, durable materials.
- Union fittings provided.

ΤΕΧΝΙΚΑ ΧΑΡΑΚΤΗΡΙΣΤΙΚΑ
TECHNICAL SPECIFICATIONS

ΙΣΧΥΣ POWER	**1,5 – 2 HP**
ΜΗΧΑΝΙΚΟΣ ΣΤΥΠΙΟΘΛΙΠΤΗΣ MECHANICAL SEAL	**AISI-304** *(Συμβατός με θαλασσινό νερό)* *(Salt treatment compatible)*
ΤΑΧΥΤΗΤΑ ΛΕΙΤΟΥΡΓΙΑΣ OPERATING SPEED	**600 – 3.000 rpm (20 rpm)**
ΠΡΟΔΙΑΓΡΑΦΕΣ ΚΙΝΗΤΗΡΑ MOTOR-DRIVE SPECIFICATIONS	**Class F, IP55, 50Hz & 60Hz, Brushless VFD**
ΜΑΧ ΘΕΡΜΟΚΡΑΣΙΑ ΝΕΡΟΥ MAX WATER TEMPERATURE	**+35°C**

ΔΙΑΣΤΑΣΕΙΣ & ΑΠΟΔΟΣΕΙΣ
DIMENSIONS & PERFORMANCE

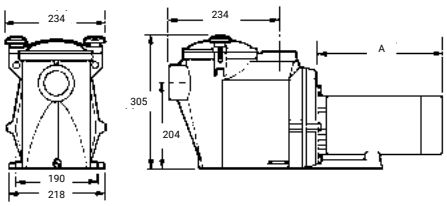

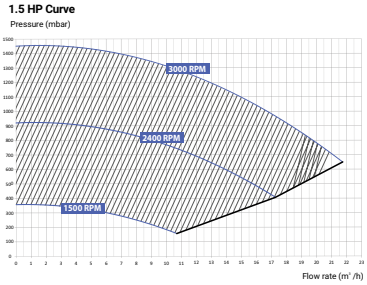

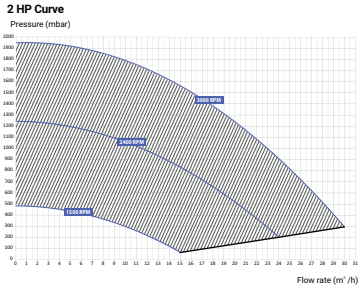

Κωδικός Code	HP	P1 (W)*	P2 (W)*	Σύνδεση Connection (mm)	Amps (A)[1]	Παροχή Flow rate (m^3/h)**	Διαστάσεις Dimensions (mm) A
RS3016VSTD	1,5	1400	1100	Ø 63	5,9	@10m: 16,7 @8m: 19,7	230
RS3020VSTD	2	1575	1400	Ø 63	7,8	@10m: 23 @8m: 25	250

** P1 Ισχύς εισόδου – P2 Ισχύς εξόδου.*
P1 Input power – P2 Output power.

[1] Amps για το P1 Max (A).
Amps at P1 Max (A).

*** Στους 3000 κύκλους/λεπτό (Rpm).*
At 3000 Rpm.

TRISTAR®

ΑΝΤΛΙΑ ΑΥΤΟΜΑΤΗΣ ΑΝΑΡΡΟΦΗΣΗΣ
SELF-PRIMING POOL PUMP

HAYWARD

ΝΕΑ ΠΡΟΣΘΗΚΗ
NEW ENTRY

3 YEARS GUARANTEE | SALT WATER/ SEA WATER COMPATIBLE | IPX5 | LID SCREWED WITH HANDLE | PREFILTER SIZE 4.5L

Εύχρηστος σχεδιασμός που διευκολύνει την εγκατάσταση και τη συντήρηση.
Easy-to-service design provides simple installation and maintenance.

Τάπες αποστράγγισης για εύκολη χειμερινή προετοιμασία.
Drain plugs for an easy winterizing.

ΠΕΡΙΓΡΑΦΗ

Σύγχρονος, βελτιστοποιημένος σχεδιασμός για μέγιστη υδραυλική απόδοση.

- Υψηλότερη παροχή με χαμηλότερη κατανάλωση ενέργειας.
- Αποδεδειγμένη αξιοπιστία και αντοχή χάρη στο σώμα από ενισχυμένο πολυπροπυλένιο με fiberglass.
- Εύκολη συντήρηση: καπάκι με twist-lock και εξαιρετικά μεγάλο καλάθι φίλτρου για λιγότερο συχνό καθάρισμα.

DESCRIPTION

A modern, optimized design for optimum hydraulic efficiency.

- Higher delivery rate for lower energy consumption.
- Proven reliability and durability thanks to the polypropylene fiberglass wet end.
- Easy maintenance: twist-lock cover + extra wide strainer basket for less frequent cleaning.

ΤΕΧΝΙΚΑ ΧΑΡΑΚΤΗΡΙΣΤΙΚΑ
TECHNICAL SPECIFICATIONS

ΙΣΧΥΣ POWER	**0,5 – 3 HP**
ΜΗΧΑΝΙΚΟΣ ΣΤΥΠΙΟΘΛΙΠΤΗΣ MECHANICAL SEAL	**AISI-316** *(Συμβατός με θαλασσινό νερό)* *(Salt treatment compatible)*
ΤΑΧΥΤΗΤΑ ΛΕΙΤΟΥΡΓΙΑΣ OPERATING SPEED	**2.850 rpm**
ΠΡΟΔΙΑΓΡΑΦΕΣ ΚΙΝΗΤΗΡΑ MOTOR-DRIVE SPECIFICATIONS	**Class F, IPX5, 50Hz, 2 poles**
ΜΑΧ ΘΕΡΜΟΚΡΑΣΙΑ ΝΕΡΟΥ MAX WATER TEMPERATURE	**+35°C**

ΔΙΑΣΤΑΣΕΙΣ & ΑΠΟΔΟΣΕΙΣ
DIMENSIONS & PERFORMANCE

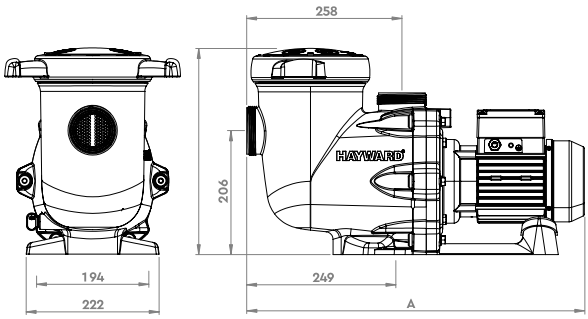

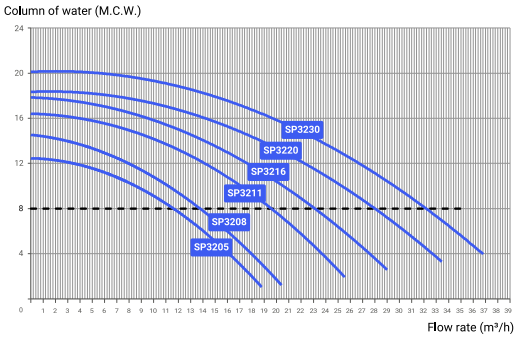

	Κωδικός Code	HP	P1 (W)*	P2 (W)*	Σύνδεση Connection (mm)	Amps (A)¹	Παροχή Flow rate (m³/h)**	A (mm)	
1-ΦΑΣΗ 1-PHASE	SP32051E2	0,5	598	550	Ø 63	2,8	11,6	565	IE2✓
	SP32081E2	0,75	721	550	Ø 63	3,3	13,8	565	
	SP32111E2	1	942	790	Ø 63	4,1	19,5	565	
	SP32161E2	1,5	1218	790	Ø 63	5,3	23,3	565	
	SP32201E2	2	1580	1200	Ø 63	7,1	28,1	596	
	SP32301E2	3	1895	1500	Ø 63	8,8	32,2	596	
3-ΦΑΣΕΙΣ 3-PHASE	SP32203E3	2	1488	1100	Ø 63	4,7 / 2,6	28,2	596	IE3✓
	SP32303E3	3	1795	1500	Ø 63	5,9 / 3,3	32,7	596	

* *P1 Ισχύς εισόδου – P2 Ισχύς εξόδου.* *P1 Input power – P2 Output power.*
¹ *Amps για το P1 Max (A).* *Amps at P1 Max (A).*
** *Παροχή σε 8m μανομετρικό.* *Flow rate at 8m manometric head.*

LA STA-RITE HD

ΑΝΤΛΙΑ ΥΨΗΛΗΣ ΑΠΟΔΟΣΗΣ ΓΙΑ ΜΕΓΑΛΕΣ ΠΙΣΙΝΕΣ

HIGH EFFICIENCY & MAXIMUM PERFORMANCE PUMP FOR LARGE POOLS

PENTAIR

3 YEARS GUARANTEE

SALT WATER/ SEA WATER COMPATIBLE

IPX5

ΠΕΡΙΓΡΑΦΗ

Υψηλή λειτουργική επάρκεια και αξιοπιστία, με ελάχιστη συντήρηση και μέγιστη ενεργειακή απόδοση.

- Καλάθι προφίλτρου XL: Μεγαλύτερα διαστήματα μεταξύ των καθαρισμών.
- Κλείδωμα με ανοξείδωτη βίδα για ταχύτερη και αξιόπιστη συντήρηση.
- ¼ ανοιγόμενο καπάκι, για εύκολη πρόσβαση.
- Αυτόματη αναρρόφηση για γρήγορη και ασφαλής εκκίνηση.
- Περιλαμβάνεται ρακόρ.

DESCRIPTION

High efficiency, low maintenance and maximum performance.

- XL prefilter basket: Longer periods between cleaning.
- Stainless steel locking clamp for quicker maintenance.
- ¼ turn opening lid for easy opening and locking.
- Self-priming for rapid and safe pump activation.
- Unions included.

ΤΕΧΝΙΚΑ ΧΑΡΑΚΤΗΡΙΣΤΙΚΑ
TECHNICAL SPECIFICATIONS

ΙΣΧΥΣ POWER	**0,75 – 3 HP**
ΜΗΧΑΝΙΚΟΣ ΣΤΥΠΙΟΘΛΙΠΤΗΣ MECHANICAL SEAL	**AISI-316** *(Συμβατός με θαλασσινό νερό)* *(Salt treatment compatible)*
ΤΑΧΥΤΗΤΑ ΛΕΙΤΟΥΡΓΙΑΣ OPERATING SPEED	**2.850 rpm**
ΠΡΟΔΙΑΓΡΑΦΕΣ ΚΙΝΗΤΗΡΑ MOTOR-DRIVE SPECIFICATIONS	**Class F, IPX5, 50Hz**
ΜΑΧ ΘΕΡΜΟΚΡΑΣΙΑ ΝΕΡΟΥ MAX WATER TEMPERATURE	**+50°C**

ΔΙΑΣΤΑΣΕΙΣ & ΑΠΟΔΟΣΕΙΣ
DIMENSIONS & PERFORMANCE

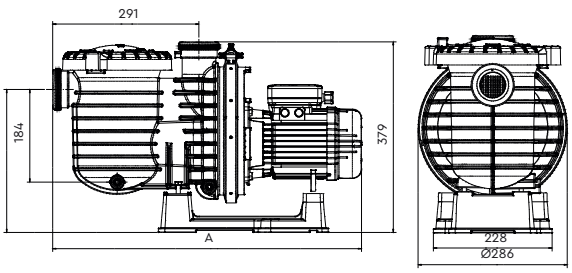

PERFORMANCE

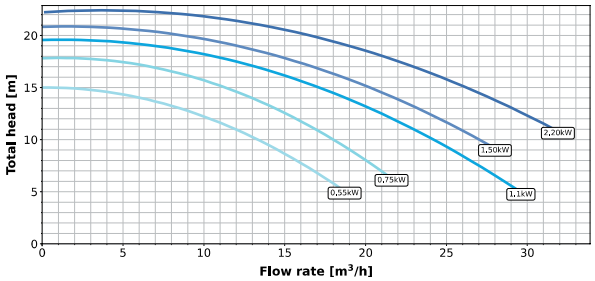

	Κωδικός Code	HP	P1* (W)	Σύνδεση Connection (mm)	Amps (A)	Παροχή Flow rate** (m^3/h)	Διαστάσεις Dimensions (mm) A	
1-ΦΑΣΗ 1-PHASE	P-STRHD-071E2	0,75	1000	Ø 63	4,5	16	614	IE2✓
	P-STRHD-101E2	1	1200	Ø 63	5,7	21	614	
	P-STRHD-151E2	1,5	1500	Ø 63	7,2	26	643	
	P-STRHD-201E2	2	1800	Ø 63	9	30	643	
	P-STRHD-301E2	3	2400	Ø 63	12,4	33	693	
3-ΦΑΣΕΙΣ 3-PHASE	P-STRHD-073	0,75	1100	Ø 63	3,1 / 2	16	614	IE3✓
	P-STRHD-103E3	1	1000	Ø 63	3,3 / 2,1	21	614	
	P-STRHD-153E3	1,5	1300	Ø 63	4,3 / 2,6	26	643	
	P-STRHD-203E3	2	1500	Ø 63	6,5 / 2,9	29	643	
	P-STRHD-303E3	3	2200	Ø 63	7,0 / 3,8	33	716	

* *Όπως ορίζεται από το EN 17645.* *As defined by EN 17645.*

** *Παροχή σε 8m μανομετρικό.* *Flow rate at 8m manometric head.*

P2000

ΜΠΡΟΥΤΖΙΝΗ, ΦΥΓΟΚΕΝΤΡΗ ΑΝΤΛΙΑ
BRONZE, CENTRIFUGAL POOL PUMP

Pahlén

2 YEARS GUARANTEE

ΠΕΡΙΓΡΑΦΗ

Οι αντλίες πισίνας από μπρούτζο λειτουργούν αθόρυβα και είναι σταθερές.

- Σώμα αντλίας και φτερωτή κατασκευασμένα από μπρούτζο.
- Άξονας αντλίας από ανοξείδωτο ατσάλι.
- Υψηλής ποιότητας κινητήρες.
- Προφίλτρο από μπρούτζο με καλάθι φίλτρου.
- Εξοπλισμένη με τάπα αποστράγγισης.
- Δοκιμασμένη και πιστοποιημένη από τρίτους φορείς.

DESCRIPTION

Bronze pool pumps offer quiet and stable operation.

- Pump housing and pump impeller made of bronze.
- Pump shaft made of acid-proof stainless steel.
- High-quality motors.
- Prefilter made of bronze with filter basket.
- Equipped with drain plug.
- Third-party tested and certified.

ΤΕΧΝΙΚΑ ΧΑΡΑΚΤΗΡΙΣΤΙΚΑ
TECHNICAL SPECIFICATIONS

ΙΣΧΥΣ POWER	2 – 5,5 HP
ΜΗΧΑΝΙΚΟΣ ΣΤΥΠΙΟΘΛΙΠΤΗΣ MECHANICAL SEAL	Carbon/Ceramic
ΤΑΧΥΤΗΤΑ ΛΕΙΤΟΥΡΓΙΑΣ OPERATING SPEED	2.900 rpm
ΠΡΟΔΙΑΓΡΑΦΕΣ ΚΙΝΗΤΗΡΑ MOTOR-DRIVE SPECIFICATIONS	IP55, 50Hz
ΜΑΧ ΘΕΡΜΟΚΡΑΣΙΑ ΝΕΡΟΥ MAX WATER TEMPERATURE	45°C

ΔΙΑΣΤΑΣΕΙΣ & ΑΠΟΔΟΣΕΙΣ
DIMENSIONS & PERFORMANCE

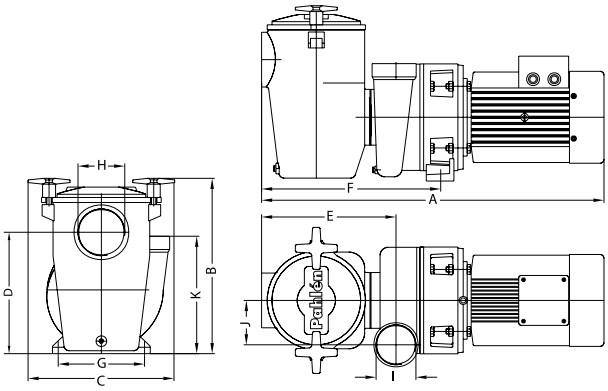

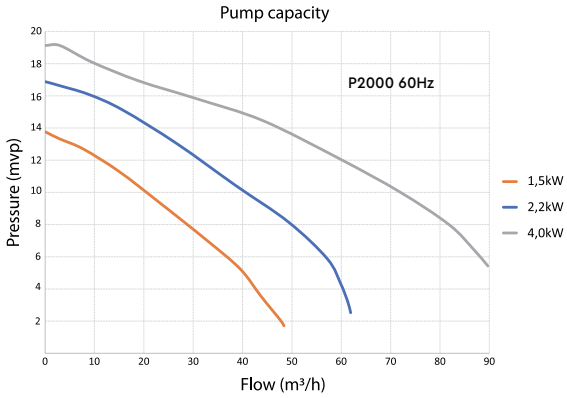

Κωδικός Code	HP	kW	Παροχή Flow rate (m³/h)*	Amps (A) 230/3 ~	Amps (A) 400/3 ~	Διαστάσεις Dimensions (mm) A	B	C	D	E	F	G	H	I	J	K
112201	2	1,5	23	5,2	3	620	335	275	225	250	330	130	3"	2½"	82	220
112211	3	2,2	37	8	4,6	620	335	275	225	250	330	130	3"	2½"	82	220
112221	5,5	4	64	–	8	710	335	275	225	250	330	130	3"	2½"	82	220

** Παροχή σε 12m μανομετρικό.*
Flow rate at 12m manometric head.

ACQUA SOURCE™

P85

ΜΠΡΟΥΤΖΙΝΗ, ΦΥΓΟΚΕΝΤΡΗ ΑΝΤΛΙΑ
BRONZE, CENTRIFUGAL POOL PUMP

Pahlén

2 YEARS GUARANTEE

ΠΕΡΙΓΡΑΦΗ

Οι αντλίες πισίνας από μπρούτζο λειτουργούν αθόρυβα και είναι σταθερές.

- Σώμα αντλίας και φτερωτή κατασκευασμένα από μπρούτζο.
- Άξονας αντλίας από ανοξείδωτο ατσάλι.
- Υψηλής ποιότητας κινητήρες.
- Προφίλτρο από μπρούτζο με καλάθι φίλτρου.
- Εξοπλισμένη με τάπα αποστράγγισης.
- Δοκιμασμένη και πιστοποιημένη από τρίτους φορείς.

DESCRIPTION

Bronze pool pumps offer quiet and stable operation.

- Pump housing and pump impeller made of bronze.
- Pump shaft made of acid-proof stainless steel.
- High-quality motors.
- Prefilter made of bronze with filter basket.
- Equipped with drain plug.
- Third-party tested and certified.

ΤΕΧΝΙΚΑ ΧΑΡΑΚΤΗΡΙΣΤΙΚΑ
TECHNICAL SPECIFICATIONS

ΙΣΧΥΣ POWER	7,5 HP
ΜΗΧΑΝΙΚΟΣ ΣΤΥΠΙΟΘΛΙΠΤΗΣ MECHANICAL SEAL	Carbon/Ceramic
ΤΑΧΥΤΗΤΑ ΛΕΙΤΟΥΡΓΙΑΣ OPERATING SPEED	2.900 rpm
ΠΡΟΔΙΑΓΡΑΦΕΣ ΚΙΝΗΤΗΡΑ MOTOR-DRIVE SPECIFICATIONS	IP55, 50Hz
ΜΑΧ ΘΕΡΜΟΚΡΑΣΙΑ ΝΕΡΟΥ MAX WATER TEMPERATURE	45°C

ΔΙΑΣΤΑΣΕΙΣ & ΑΠΟΔΟΣΕΙΣ
DIMENSIONS & PERFORMANCE

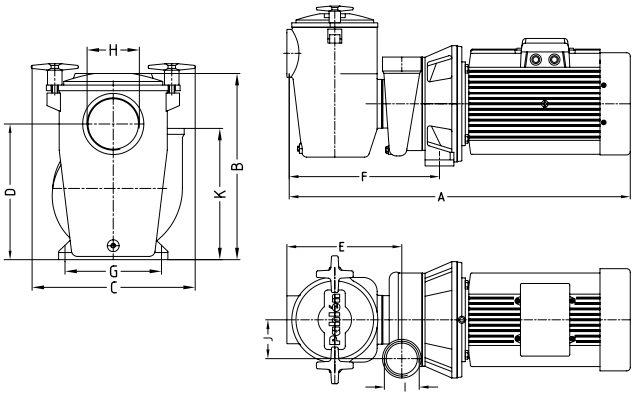

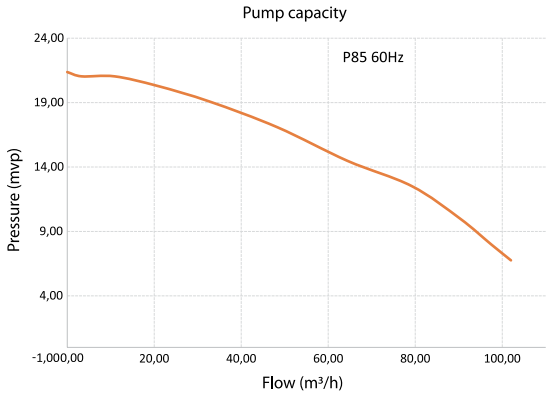

Κωδικός Code	HP	kW	Παροχή Flow rate (m³/h)*	Amps (A) 400/3 ~	Διαστάσεις Dimensions (mm) A	B	C	D	E	F	G	H	I	J	K
11224	7,5	5,5	73	10,2	815	330	275	250	240	315	140	3"	2½"	82	235

** Παροχή σε 12m μανομετρικό.*
Flow rate at 12m manometric head.

MASC

ΑΝΤΛΙΑ ΥΨΗΛΗΣ ΑΠΟΔΟΣΗΣ
HIGH PERFORMANCE PUMP

ACQUA SOURCE™

efficiency class IE3

MAX 68dB

SALT WATER READY

2 YEARS GUARANTEE

Noryl φτερωτή.
Noryl impeller.

Μπρούντζινη φτερωτή (διαθέσιμη κατόπιν ζήτησης).
Bronze turbine (avaliable upon request).

ΠΕΡΙΓΡΑΦΗ

Αντλία αυτόματης αναρρόφησης υψηλής απόδοσης, σχεδιασμένη για μεγάλης κλίμακας συστήματα φίλτρανσης. Διατίθεται σε εκδόσεις 4 πόλων (2,5 – 10 HP) για μειωμένο θόρυβο λειτουργίας και σε εκδόσεις 2 πόλων (12,5 – 15 HP) για εφαρμογές αυξημένων απαιτήσεων. Διαθέτει προφίλτρο μεγάλης χωρητικότητας με βελτιστοποιημένη υδραυλική σχεδίαση, εξασφαλίζοντας υψηλή ικανότητα φιλτραρίσματος. Η σύνδεση εισόδου και εξόδου νερού πραγματοποιείται μέσω τυποποιημένων φλαντζών.

- Σώμα αντλίας και προφίλτρο από πολυπροπυλένιο με fiberglass, ανθεκτικά στα χημικά.
- Καλαθάκι προφίλτρου από πολυαιθυλένιο.
- Πολυκαρμπονικό καπάκι προφίλτρου, με σύστημα σφράγισης 4 βιδών, διάφανο για άμεσο οπτικό έλεγχο.
- Φτερωτή κατασκευασμένη από Noryl ή μπρούτζινη ανάλογα το μοντέλο.
- Στεγανά κατασκευασμένα από κεραμικό άνθρακα και ανοξείδωτο ατσάλι AISI-316, για λειτουργία σε θαλασσινό νερό.
- Βίδες και άξονας από ανοξείδωτο ατσάλι AISI-316.
- Ασύγχρονος κινητήρας.
- Ρουλεμάν κινητήρα με μακρά διάρκεια αθόρυβης λειτουργίας.

ΤΕΧΝΙΚΑ ΧΑΡΑΚΤΗΡΙΣΤΙΚΑ
TECHNICAL SPECIFICATIONS

ΙΣΧΥΣ POWER	**2,5 – 15 HP**
ΜΗΧΑΝΙΚΟΣ ΣΤΥΠΙΟΘΛΙΠΤΗΣ MECHANICAL SEAL	**AISI-316** *(Συμβατός με θαλασσινό νερό)* *(Salt treatment compatible)*
ΤΑΧΥΤΗΤΑ ΛΕΙΤΟΥΡΓΙΑΣ OPERATING SPEED	**1.450 – 2.850 rpm**
ΠΡΟΔΙΑΓΡΑΦΕΣ ΚΙΝΗΤΗΡΑ MOTOR-DRIVE SPECIFICATIONS	**Class F, IP55, 50/60Hz**
MAX ΘΕΡΜΟΚΡΑΣΙΑ ΝΕΡΟΥ MAX WATER TEMPERATURE	**+40°C**

DESCRIPTION

High-performance self-priming pump, designed for large-scale filtration systems. Available in 4-pole versions (2.5 – 10 HP) for silent operation and in 2-pole versions (12.5 – 15 HP) for high-demand applications. It features a large-capacity prefilter with optimized hydraulic design, ensuring high filtration efficiency. Water inlet and outlet connections are made via standardized flanges.

- Pump body and prefilter made of fiberglass-reinforced polypropylene, resistant to chemicals.
- Prefilter basket made of polyethylene.
- Polycarbonate prefilter lid with 4-bolt sealing system, transparent for immediate visual inspection.
- Impeller made of Noryl or bronze, depending on the model.
- Mechanical seals made of carbon ceramic and AISI-316 stainless steel, suitable for seawater operation.
- Screws and shaft made of AISI-316 stainless steel.
- Asynchronous motor.
- Motor bearings designed for long lasting, silent operation.

	Κωδικός Code	HP	kW	R.P.M.	A III 230	A III 400	Μανομετρικό Manometric head w.c.m 6	8	10	12	14	16	18	20	22	Διάμετρος Diameter Ø DNA	Ø DNI	Ελάχιστη διάμετρος αναρρόφησης Minimum size of suction pipe
							Παροχή / Flow rate (m³/h)											
NORYL ΦΤΕΡΩΤΗ WITH NORYL IMPELLER	MASC-250	2,5	1,8	1.450	8,5	4,9	53	43	**32**	18	–	–	–	–	–	110 (4")		110
	MASC-300	3	2,2	1.450	9,4	5,3	62	54	**43**	26	10	–	–	–	–	110 (4")		125
	MASC-400	4	3	1.450	12,5	6,9	74	66	**56**	42	29	14	–	–	–	110 (4")		140
	MASC-550	5,5	4	1.450	15,3	8,8	123	104	**84**	57	30	–	–	–	–	110 (4")		160
	MASC-750	7,5	5,5	1.450	–	12	143	127	**107**	85	57	12	–	–	–	110 (4")		180
	MASC-1000	10	7,5	1.450	–	15,8	160	145	**126**	107	80	48	14	–	–	110 (4")		180
ΜΠΡΟΥΝΤΖΙΝΗ ΦΤΕΡΩΤΗ WITH BRONZE IMPELLER	MASC-550B	5,5	4	1.450	15,3	8,8	123	104	**84**	57	30	–	–	–	–	110 (4")		160
	MASC-750B	7,5	5,5	1.450	–	12	143	127	**107**	85	57	12	–	–	–	110 (4")		180
	MASC-1000B	10	7,5	1.450	–	15,8	160	145	**126**	107	80	48	14	–	–	110 (4")		180
	MASC-1250B	12,5	9,2	2.850	–	18,5	–	167	**152**	136	118	99	80	47	–	110 (4")		180
	MASC-1500B	15	11	2.850	–	20,9	–	188	**177**	162	146	130	112	92	66	110 (4")		200

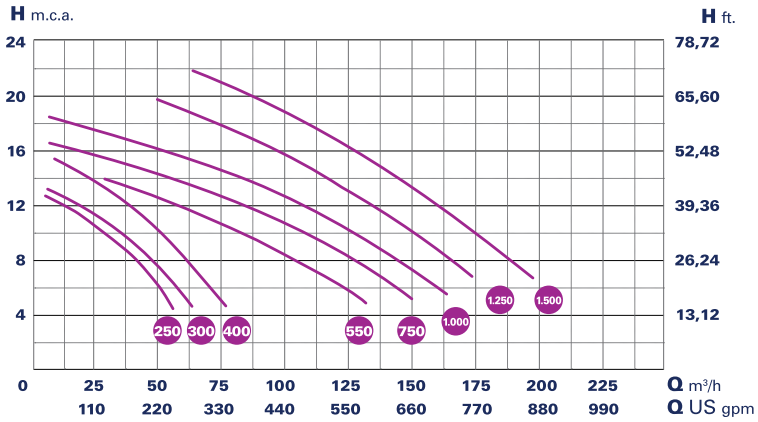

ΔΙΑΣΤΑΣΕΙΣ ΑΝΤΛΙΑΣ & ΣΥΣΚΕΥΑΣΙΑΣ
PUMP DIMENSIONS & PACKAGING DATA

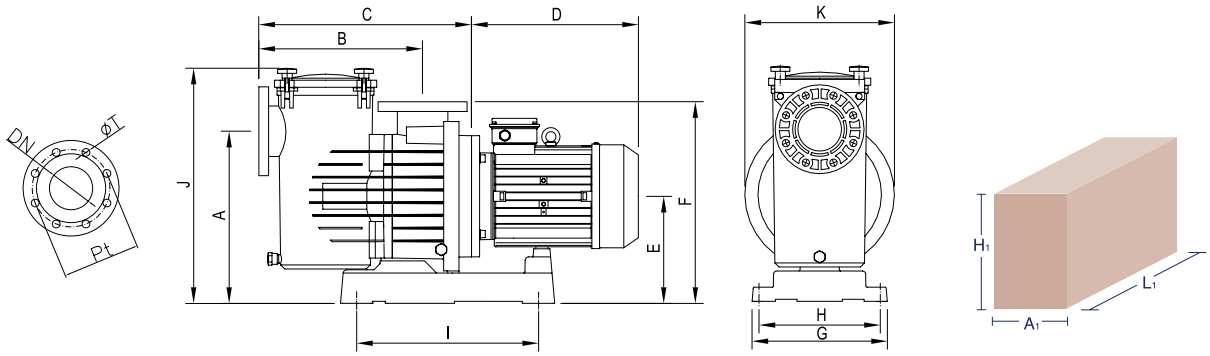

Κωδικός Code	A	B	C	D	E	F	G	H	I	J	K	DN	ØT	Pt	A1 (mm)	H1 (mm)	L1 (mm)
MASC-250	423	405	527	310	267	500	335	300	450	596	368	110	18	180	385	595	840
MASC-300	423	405	527	310	267	500	335	300	450	596	368	110	18	180	385	595	840
MASC-400	423	405	527	310	267	500	335	300	450	596	368	110	18	180	385	595	840
MASC-550	423	405	527	335	267	500	335	300	450	596	368	110	18	180	385	715	1.170
MASC-750	423	405	527	385	267	500	335	300	450	596	368	110	18	180	385	715	1.170
MASC-1000	423	405	527	385	267	500	335	300	450	596	368	110	18	180	385	715	1.170
MASC-1250	423	405	527	385	267	500	335	300	450	596	368	110	18	180	385	715	1.170
MASC-1500	423	405	527	385	267	500	335	300	450	596	368	110	18	180	385	715	1.170

SUPRA

ΑΝΤΛΙΑ ΑΥΤΟΜΑΤΗΣ ΑΝΑΡΡΟΦΗΣΗΣ
SELF PRIMING PUMP FOR SWIMMING POOLS

saci pumps

ΝΕΑ ΠΡΟΣΘΗΚΗ
NEW ENTRY

efficiency class IE3 | MAX 71dB | SALT WATER READY | 2 YEARS GUARANTEE

ΠΕΡΙΓΡΑΦΗ

Αντλία αυτόματης αναρρόφησης από πολυπροπυλένιο και fiberglass. Το διαφανές καπάκι του προφίλτρου επιτρέπει τον εύκολο έλεγχο του εσωτερικού καλαθιού. Διασφαλίζει πλήρη ηλεκτρική μόνωση, καθώς κανένα μέρος του κινητήρα δεν έρχεται σε επαφή με το αντλούμενο νερό.

- Φτερωτή κατασκευασμένη από Noryl.
- Άξονας και βίδες από ανοξείδωτο ατσάλι AISI-316.
- Διπλό σπείρωμα σύνδεσης και εξαρτήματα.
- Περιλαμβάνεται ρακόρ DN90.
- Ηλεκτροστατική βαφή.
- Μηχανικός στυπιοθλίπτης χωρίς ανάγκη επαναλίπανσης.

DESCRIPTION

Self-priming swimming pool pump with built-in prefilter entirely manufactured in polypropylene and fiberglass. Filter with transparent cover that allows you to easily observe the inside of the prefilter. No risk of electrical contact with water, as no part of the motor comes in contact with the pumped liquid.

- Impeller in Noryl.
- AISI-316 stainless steel shaft and screws.
- Double connection thread and fittings.
- Unions DN90 included.
- Cataphoresis painting.
- Bearings lubricated for life.

ΤΕΧΝΙΚΑ ΧΑΡΑΚΤΗΡΙΣΤΙΚΑ
TECHNICAL SPECIFICATIONS

ΙΣΧΥΣ POWER	3 – 5,5 HP
ΜΗΧΑΝΙΚΟΣ ΣΤΥΠΙΟΘΛΙΠΤΗΣ MECHANICAL SEAL	AISI-316 *(Συμβατός με θαλασσινό νερό)* *(Salt treatment compatible)*
ΤΑΧΥΤΗΤΑΣ ΛΕΙΤΟΥΡΓΙΑΣ OPERATING SPEED	2.900 rpm
ΠΡΟΔΙΑΓΡΑΦΕΣ ΚΙΝΗΤΗΡΑ MOTOR-DRIVE SPECIFICATIONS	Class F, IP55, 50/60Hz
ΜΑΧ ΘΕΡΜΟΚΡΑΣΙΑ ΝΕΡΟΥ MAX WATER TEMPERATURE	+40°C

ΔΙΑΣΤΑΣΕΙΣ & ΑΠΟΔΟΣΕΙΣ
DIMENSIONS & PERFORMANCE

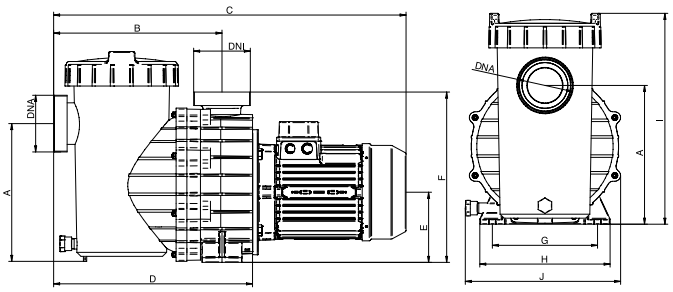

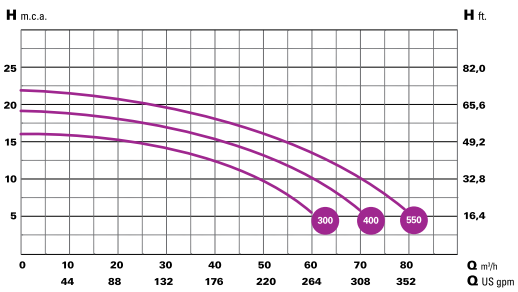

	Κωδικός Code	HP	kW	A II 230	A III 230	A III 400	Μανομετρικό Manometric head w.c.m 6	8	10	12	14	16	18	Διαστάσεις Dimensions (mm) A	B	C	D	E	F	G	H	I	J	DNA	DNI
							Παροχή / Flow rate (m³/h)																		
1-ΦΑΣΗ/PHASE	SUPRA 300 M	3	2,2	16	–	–	59	54	**47**	39	28	16	–	227	336	704	397	140	340	210	260	420	310	90	90
3-ΦΑΣΕΙΣ 3-PHASE	SUPRA 300 T	3	2,2	–	9,4	5,3	59	54	**47**	39	28	16	–	227	336	704	397	140	340	210	260	420	310	90	90
	SUPRA 400 T	4	3	–	12,5	6,9	68	63	**58**	52	45	36	23	227	336	704	397	140	340	210	260	420	310	90	90
	SUPRA 550 T	5,5	4	–	–	8,8	78	74	**70**	65	59	50	39	227	336	704	397	140	340	210	260	420	310	90	90

HCP 3800/KAPRI

ΑΝΤΛΙΑ ΥΨΗΛΗΣ ΑΠΟΔΟΣΗΣ
HIGH-PERFORMANCE PUMP

HAYWARD

2 YEARS GUARANTEE | SALT WATER/ SEA WATER COMPATIBLE | IPX5 | LID MOTH | PREFILTER SIZE 1.0L

ΠΕΡΙΓΡΑΦΗ

Αντλία υψηλής απόδοσης από θερμοπλαστικό υλικό με ενίσχυση fiberglass. Ελαφριά και εύκολη στην εγκατάσταση.

- Φτερωτή από ενισχυμένο Noryl.
- Κινητήρας TEFC υψηλής απόδοσης.
- Προφίλτρο με διαφανές καπάκι για εύκολη συντήρηση.
- Ανυψωμένη βάση για να εξασφαλιστεί ο κατάλληλος αερισμός του κινητήρα.
- Χρήσεις: μεγάλες πισίνες, spas, υδάτινα πάρκα.

DESCRIPTION

This high-performance pump is made of glass-fibre reinforced thermoplastics. Lightweight and easy to install.

- Turbine made of reinforced Noryl.
- High-performance TEFC motor.
- Strainer with transparent cover for easy maintenance.
- Elevated base to ensure proper motor ventilation.
- Usages: large pools, spas, water features.

ΤΕΧΝΙΚΑ ΧΑΡΑΚΤΗΡΙΣΤΙΚΑ
TECHNICAL SPECIFICATIONS

ΙΣΧΥΣ POWER	**2,5 – 5,5 HP**
ΜΗΧΑΝΙΚΟΣ ΣΤΥΠΙΟΘΛΙΠΤΗΣ MECHANICAL SEAL	**AISI-316** *(Συμβατός με θαλασσινό νερό)* *(Salt treatment compatible)*
ΤΑΧΥΤΗΤΑΣ ΛΕΙΤΟΥΡΓΙΑΣ OPERATING SPEED	**2.850 rpm**
ΠΡΟΔΙΑΓΡΑΦΕΣ ΚΙΝΗΤΗΡΑ MOTOR-DRIVE SPECIFICATIONS	**Class F, IP55, 50Hz**
ΜΑΧ ΘΕΡΜΟΚΡΑΣΙΑ ΝΕΡΟΥ MAX WATER TEMPERATURE	**+50°C**

ΔΙΑΣΤΑΣΕΙΣ & ΑΠΟΔΟΣΕΙΣ
DIMENSIONS & PERFORMANCE

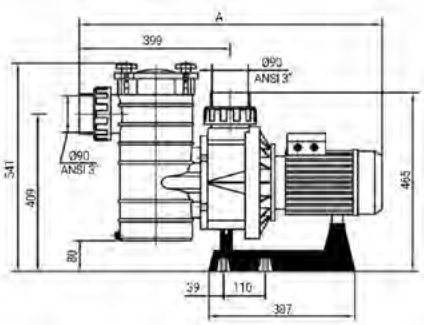

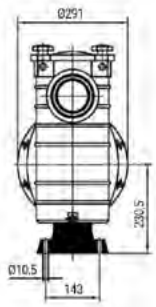

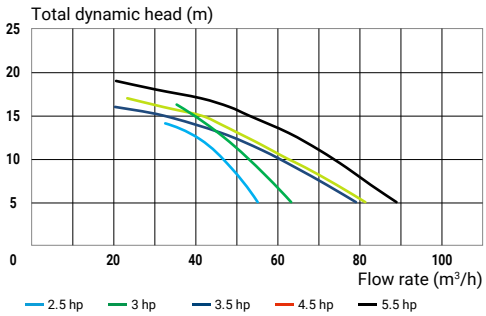

	Κωδικός Code	HP (P2)*	kW (P1)*	Σύνδεση Connection (mm)	Amps (A)	Παροχή Flow rate (m^3/h)**	Διαστάσεις Dimensions (mm) A	
1-ΦΑΣΗ 1-PHASE	**HCP38251E2**	2,5	2,3	Ø 90	10,9	40	760	IE2✓
	HCP38301E2	3	2,9	Ø 90	13,5	46	760	
3-ΦΑΣΕΙΣ 3-PHASE	**HCP38253E**	2,5	2,3	Ø 90	8,3 / 4,8	41	760	IE3✓
	HCP38303E	3	2,8	Ø 90	8,8 / 5,1	47	760	
	HCP38353E	3,5	3,7	Ø 90	10,4 / 6	51	801	
	HCP38453E	4,5	4,3	Ø 90	11,7 / 6,75	55	801	
	HCP38553E24	5,5	4,7	Ø 90	14,6 / 8,5	66	815	

** P1 Ισχύς εισόδου – P2 Ισχύς εξόδου.*
P1 Input power – P2 Output power.

*** Παροχή σε 12m μανομετρικό.*
Flow rate at 12m manometric head.

GRAN

ΦΥΓΟΚΕΝΤΡΗ ΑΝΤΛΙΑ ΓΙΑ ΑΝΤΙΘΕΤΗ ΚΟΛΥΜΒΗΣΗ
CENTRIFUGAL PUMP FOR COUNTER-CURRENT SWIMMING

ACQUA SOURCE™

efficiency class IE3

MAX 67dB

SALT WATER READY

2 YEARS GUARANTEE

Noryl φτερωτή.
Noryl impeller.

Μπρούντζινη φτερωτή (διαθέσιμη κατόπιν ζήτησης).
Bronze turbine (avaliable upon request).

ΠΕΡΙΓΡΑΦΗ

Αντλία αυτόματης αναρρόφησης υψηλής απόδοσης, ιδανική για συστήματα αντίθετης κολύμβησης. Διατίθεται σε εκδόσεις 4 πόλων (2,5 – 10 HP) για μειωμένο θόρυβο λειτουργίας και σε εκδόσεις 2 πόλων (12,5 – 15 HP) για εφαρμογές αυξημένων απαιτήσεων. Η σύνδεση εισόδου και εξόδου νερού πραγματοποιείται μέσω τυποποιημένων φλαντζών.

- Σώμα αντλίας από πολυπροπυλένιο με fiberglass, ανθεκτικό στα χημικά.
- Φτερωτή κατασκευασμένη από Noryl ή μπρούτζινη ανάλογα το μοντέλο.
- Στεγανά κατασκευασμένα από κεραμικό άνθρακα και ανοξείδωτο ατσάλι AISI-316, για λειτουργία σε θαλασσινό νερό.
- Βίδες και άξονας από ανοξείδωτο ατσάλι AISI-316.
- Ασύγχρονος κινητήρας.
- Ηλεκτροστατική βαφή.

DESCRIPTION

High-performance self-priming pump, designed for counter-current systems. Available in 4-pole versions (2.5 – 10 HP) for silent operation and in 2-pole versions (12.5 – 15 HP) for high-demand applications. Water inlet and outlet connections are made via standardized flanges.

- Pump body made of fiberglass-reinforced polypropylene, resistant to chemicals.
- Impeller made of Noryl or bronze, depending on the model.
- Mechanical seals made of carbon ceramic and AISI-316 stainless steel, suitable for seawater operation.
- Screws and shaft made of AISI-316 stainless steel.
- Asynchronous motor.
- Cataphoresis coating.

ΤΕΧΝΙΚΑ ΧΑΡΑΚΤΗΡΙΣΤΙΚΑ
TECHNICAL SPECIFICATIONS

ΙΣΧΥΣ POWER	**2,5 – 15 HP**
ΜΗΧΑΝΙΚΟΣ ΣΤΥΠΙΟΘΛΙΠΤΗΣ MECHANICAL SEAL	**AISI-316** *(Συμβατός με θαλασσινό νερό)* *(Salt treatment compatible)*
ΤΑΧΥΤΗΤΑ ΛΕΙΤΟΥΡΓΙΑΣ OPERATING SPEED	**1.450 – 2.850 rpm**
ΠΡΟΔΙΑΓΡΑΦΕΣ ΚΙΝΗΤΗΡΑ MOTOR-DRIVE SPECIFICATIONS	**Class F, IP55, 50/60Hz**
MAX ΘΕΡΜΟΚΡΑΣΙΑ ΝΕΡΟΥ MAX WATER TEMPERATURE	**+40°C**

	Κωδικός Code	HP	kW	R.P.M.	A III 230	A III 400	Μανομετρικό Manometric head w.c.m 6	8	10	12	14	16	18	20	22	Διάμετρος Diameter Ø DNA	Ø DNI	Ελάχιστη διάμετρος αναρρόφησης Minimum size of suction pipe
							Παροχή / Flow rate (m³/h)											
NORYL ΦΤΕΡΩΤΗ WITH NORYL IMPELLER	GRAN-250	2,5	1,8	1.450	8,5	4,9	53	43	**32**	18	–	–	–	–	–	110 (4")		110
	GRAN-300	3	2,2	1.450	9,4	5,3	62	54	**43**	26	10	–	–	–	–	110 (4")		125
	GRAN-400	4	3	1.450	12,5	6,9	74	66	**56**	42	29	14	–	–	–	110 (4")		140
	GRAN-550	5,5	4	1.450	15,3	8,8	123	104	**84**	57	30	–	–	–	–	110 (4")		160
	GRAN-750	7,5	5,5	1.450	–	12,0	143	127	**107**	85	57	12	–	–	–	110 (4")		180
	GRAN-1000	10	7,5	1.450	–	15,8	160	145	**126**	107	80	48	14	–	–	110 (4")		180
ΜΠΡΟΥΝΤΖΙΝΗ ΦΤΕΡΩΤΗ WITH BRONZE IMPELLER	GRAN-550B	5,5	4	1.450	15,3	8,8	123	104	**84**	57	30	–	–	–	–	110 (4")		160
	GRAN-750B	7,5	5,5	1.450	–	12	143	127	**107**	85	57	12	–	–	–	110 (4")		180
	GRAN-1000B	10	7,5	1.450	–	15,8	160	145	**126**	107	80	48	14	–	–	110 (4")		180
	GRAN-1250B	12,5	9,2	2.850	–	18,5	–	167	**152**	136	118	99	80	47	–	110 (4")		180
	GRAN-1500B	15	11	2.850	–	20,9	–	188	**177**	162	146	130	112	92	66	110 (4")		200

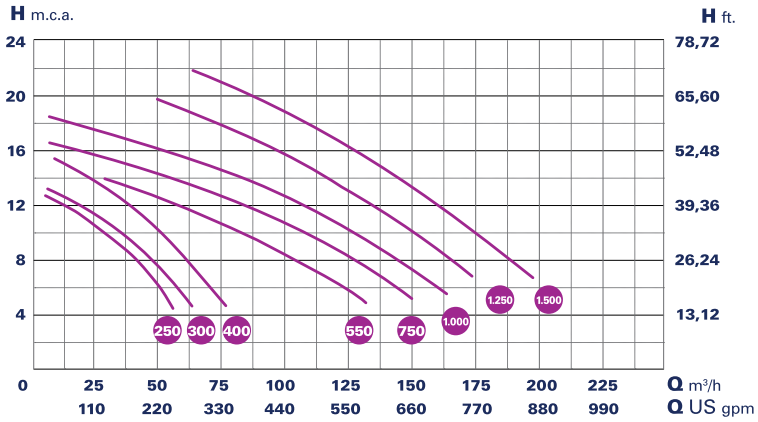

ΔΙΑΣΤΑΣΕΙΣ ΑΝΤΛΙΑΣ & ΣΥΣΚΕΥΑΣΙΑΣ
PUMP DIMENSIONS & PACKAGING DATA

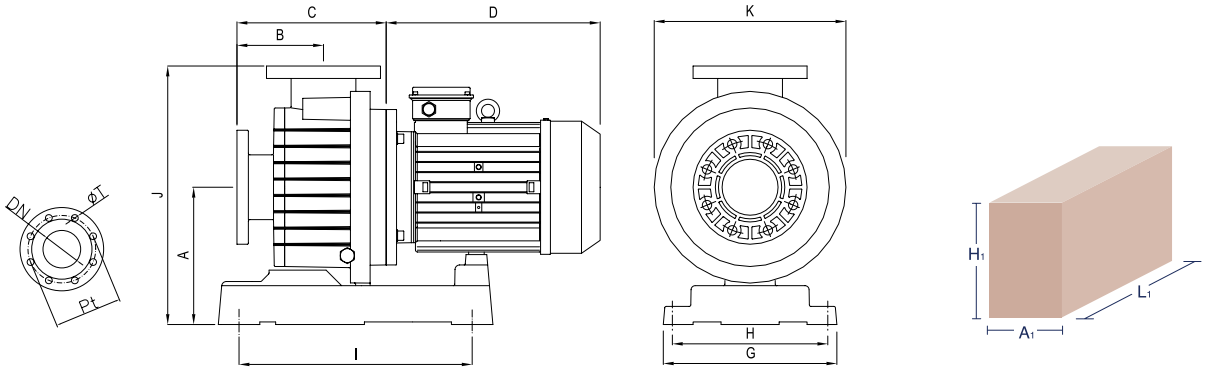

Κωδικός Code	A	B	C	D	G	H	I	J	K	DN	Ø T	Pt	A1 (mm)	H1 (mm)	L1 (mm)
GRAN-250	265	147	268	310	335	300	450	500	368	110	18	180	385	595	840
GRAN-300	265	147	268	310	335	300	450	500	368	110	18	180	385	595	840
GRAN-400	265	147	268	310	335	300	450	500	368	110	18	180	385	595	840
GRAN-550	265	147	268	330	335	300	450	500	368	110	18	180	385	595	840
GRAN-750	265	147	268	385	335	300	450	500	368	110	18	180	385	595	840
GRAN-1000	265	147	268	385	335	300	450	500	368	110	18	180	385	595	840
GRAN-1250	265	147	268	385	335	300	450	500	368	110	18	180	385	595	840
GRAN-1500	265	147	268	385	335	300	450	500	368	110	18	180	385	595	840

BRAVUS

ΦΥΓΟΚΕΝΤΡΗ ΑΝΤΛΙΑ ΓΙΑ ΑΝΤΙΘΕΤΗ ΚΟΛΥΜΒΗΣΗ
CENTRIFUGAL PUMP FOR COUNTER-CURRENT SWIMMING

saci pumps

ΝΕΑ ΠΡΟΣΘΗΚΗ
NEW ENTRY

efficiency class IE3 | MAX 70dB | SALT WATER READY | 2 YEARS GUARANTEE

ΠΕΡΙΓΡΑΦΗ

Φυγόκεντρη αντλία, ιδανική για συστήματα αντίθετης κολύμβησης. Αποτρέπει οποιαδήποτε ηλεκτρική επικοινωνία με το νερό, καθώς κανένα μέρος του κινητήρα δεν έρχεται σε επαφή με το αντλούμενο υγρό.

- Φτερωτή κατασκευασμένη από Noryl.
- Άξονας και βίδες από ανοξείδωτο ατσάλι AISI-316.
- Διπλό σπείρωμα σύνδεσης και εξαρτήματα.
- Περιλαμβάνονται ρακόρ DN90.
- Ηλεκτροστατική βαφή.
- Μηχανικός στυπιοθλίπτης χωρίς ανάγκη επαναλίπανσης.
- Μεγάλο καλάθι προφίλτρου.

DESCRIPTION

Centrifugal pump ideal for counter-current swimming systems. No risk of electrical contact with water, as no part of the motor touches the pumped liquid.

- Impeller in Noryl.
- AISI-316 stainless steel shaft and screws.
- Double connection thread and fittings.
- Unions DN90 included.
- Cataphoresis coating.
- Bearing lubricated for life.
- Large prefilter basket.

ΤΕΧΝΙΚΑ ΧΑΡΑΚΤΗΡΙΣΤΙΚΑ
TECHNICAL SPECIFICATIONS

ΙΣΧΥΣ POWER	**3 – 5,5 HP**
ΜΗΧΑΝΙΚΟΣ ΣΤΥΠΙΟΘΛΙΠΤΗΣ MECHANICAL SEAL	**AISI-316** *(Συμβατός με θαλασσινό νερό)* *(Salt treatment compatible)*
ΤΑΧΥΤΗΤΑ ΛΕΙΤΟΥΡΓΙΑΣ OPERATING SPEED	**2.900 rpm**
ΠΡΟΔΙΑΓΡΑΦΕΣ ΚΙΝΗΤΗΡΑ MOTOR-DRIVE SPECIFICATIONS	**Class F, IP55, 50/60Hz**
ΜΑΧ ΘΕΡΜΟΚΡΑΣΙΑ ΝΕΡΟΥ MAX WATER TEMPERATURE	**+40°C**

ΔΙΑΣΤΑΣΕΙΣ & ΑΠΟΔΟΣΕΙΣ
DIMENSIONS & PERFORMANCE

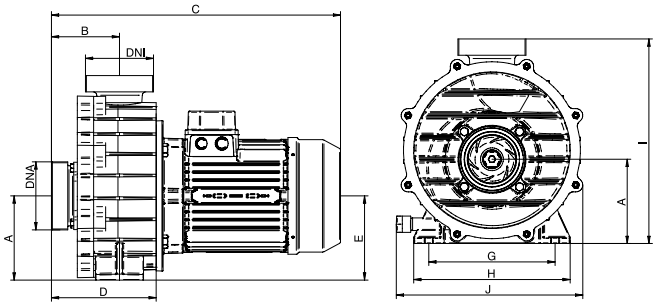

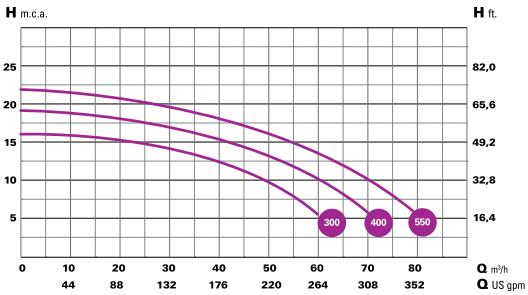

	Κωδικός Code	HP	kW	A II 230	A III 230	A III 400	Μανομετρικό Manometric head w.c.m 6	8	10	12	14	16	18	Διαστάσεις Dimensions (mm) A	B	C	D	E	G	H	I	J	DNA	DNI
							Παροχή / Flow rate (m³/h)																	
1-ΦΑΣΗ/PHASE	**BRAVUS 300 M**	3	2,2	16	–	–	59	54	**47**	39	28	16	–	140	113	480	174	140	210	260	340	310	90	90
3-ΦΑΣΕΙΣ 3-PHASE	**BRAVUS 300 T**	3	2,2	–	9,4	5,3	59	54	**47**	39	28	16	–	140	113	480	174	140	210	260	340	310	90	90
	BRAVUS 400 T	4	3	–	12,5	6,9	68	63	**58**	52	45	36	23	140	113	480	174	140	210	260	340	310	90	90
	BRAVUS 550 T	5,5	4	–	–	8,8	78	74	**70**	65	59	50	39	140	113	480	174	140	210	260	340	310	90	90

NIGER-KNG

ΑΝΤΛΙΑ ΧΩΡΙΣ ΠΡΟΦΙΛΤΡΟ ΓΙΑ ΣΥΣΤΗΜΑ ΑΝΤΙΘΕΤΗΣ ΚΟΛΥΜΒΗΣΗΣ/SPA

NO PREFILTER PUMP FOR UP STREAM EQUIPMENT/SPA

KRIPSOL

ΝΕΑ ΠΡΟΣΘΗΚΗ
NEW ENTRY

3 YEARS GUARANTEE | SALT WATER/ SEA WATER COMPATIBLE | IPX5

ΠΕΡΙΓΡΑΦΗ

Αντλία υδρομασάζ χωρίς προφίλτρο, υψηλής απόδοσης.

- Φτερωτή κατασκευασμένη από Noryl.
- Αθόρυβη λειτουργία.
- Περιλαμβάνεται σύνδεση DIN, για άλλους τύπους συνδέσεων, παρακαλώ ρωτήστε.

DESCRIPTION

Hydromassage pump without prefilter, high efficiency.

- Impeller in Noryl.
- Silent operation.
- Interior of the prefilter visible for quick and easy access.

ΤΕΧΝΙΚΑ ΧΑΡΑΚΤΗΡΙΣΤΙΚΑ
TECHNICAL SPECIFICATIONS

ΙΣΧΥΣ POWER	**0,75 – 2 HP**
ΜΗΧΑΝΙΚΟΣ ΣΤΥΠΙΟΘΛΙΠΤΗΣ MECHANICAL SEAL	**AISI-316** *(Συμβατός με θαλασσινό νερό)* *(Salt treatment compatible)*
ΤΑΧΥΤΗΤΑ ΛΕΙΤΟΥΡΓΙΑΣ OPERATING SPEED	**2.850 rpm**
ΠΡΟΔΙΑΓΡΑΦΕΣ ΚΙΝΗΤΗΡΑ MOTOR-DRIVE SPECIFICATIONS	**Class F, IPX5, 50Hz**
ΜΑΧ ΘΕΡΜΟΚΡΑΣΙΑ ΝΕΡΟΥ MAX WATER TEMPERATURE	**+50°C / 2,5 bar**

ΔΙΑΣΤΑΣΕΙΣ & ΑΠΟΔΟΣΕΙΣ
DIMENSIONS & PERFORMANCE

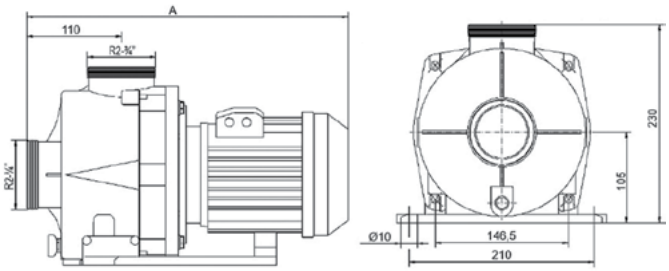

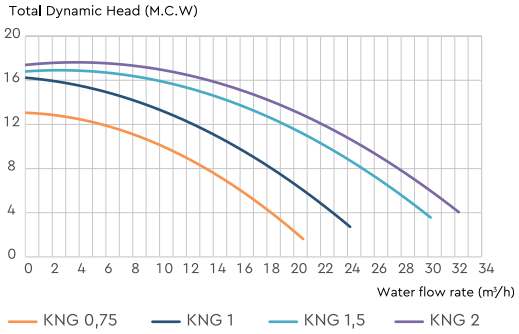

	Κωδικός Code	Ref. No	HP	P1 (W)*	P2 (W)*	Σύνδεση Connection (mm)[1]	Amps (A)[2]	Παροχή Flow rate (m³/h)**	Διαστάσεις Dimensions (mm) A	
1-ΦΑΣΗ 1-PHASE	KNG 75 M	010711420110E2	0,75	790	550	Ø 50	3,6	12	412	IE2✓
	KNG 100 M	010711520110E2	1	1080	750	Ø 50	4,9	15,9	412	
	KNG 150 M	010721120120E2	1,5	1615	1100	Ø 63	7,3	22,4	442	
	KNG 200 M	010721220120E2	2	1900	1500	Ø 63	8,8	26,2	442	
3-ΦΑΣΕΙΣ 3-PHASE	KNG 75 T	010711450110	0,75	750	552	Ø 50	3,4 / 2	12	412	IE3✓
	KNG 100 T IE3	010771050110	1	1000	736	Ø 50	3,5 / 2,1	15,9	412	
	KNG 150 T IE3	010771150120	1,5	1600	1104	Ø 63	3,6 / 2,2	22,4	442	
	KNG 200 T IE3	010771250120	2	1920	1422	Ø 63	5 / 2,9	26,2	442	

** P1 Ισχύς εισόδου – P2 Ισχύς εξόδου.* P1 Input power – P2 Output power.
[1] Όλα τα σώματα έχουν σύνδεση 2". All bodies have a 2" connection.
[2] Amps για το P1 Max (A). Amps at P1 Max (A).
*** Παροχή σε 8m μανομετρικό.* Flow rate at 8m manometric head.

HCP 1000/KARPA

ΑΝΤΛΙΑ ΧΩΡΙΣ ΠΡΟΦΙΛΤΡΟ ΓΙΑ ΣΥΣΤΗΜΑ ΑΝΤΙΘΕΤΗΣ ΚΟΛΥΜΒΗΣΗΣ/SPA

PREFILTER FREE PUMP FOR COUNTER-CURRENT EQUIPMENT/SPA

HAYWARD

2 YEARS GUARANTEE | SALT WATER/ SEA WATER COMPATIBLE | IPX5

ΠΕΡΙΓΡΑΦΗ

Φυγόκεντρη αντλία για σύστημα αντίθετης κολύμβησης, spa.

- Υλικό αντλίας: θερμοπλαστικό.
- Φτερωτή από ενισχυμένο Noryl.
- Κινητήρας TEFC υψηλής απόδοσης.
- Ανυψωμένη βάση για να εξασφαλιστεί ο κατάλληλος αερισμός του κινητήρα.
- Χρήσεις: σύστημα αντίθετης κολύμβησης, spa.

DESCRIPTION

Centrifugal pump for counter-current equipment, spa.

- Pump material in hardened thermoplastic.
- Turbine made of reinforced Noryl.
- High-performance TEFC motor.
- Elevated base to ensure proper motor ventilation.
- Usages: up stream equipment, spa.

ΤΕΧΝΙΚΑ ΧΑΡΑΚΤΗΡΙΣΤΙΚΑ
TECHNICAL SPECIFICATIONS

ΙΣΧΥΣ POWER	2,5 – 5,5 HP
ΜΗΧΑΝΙΚΟΣ ΣΤΥΠΙΟΘΛΙΠΤΗΣ MECHANICAL SEAL	AISI-316 *(Συμβατός με θαλασσινό νερό)* *(Salt treatment compatible)*
ΤΑΧΥΤΗΤΑ ΛΕΙΤΟΥΡΓΙΑΣ OPERATING SPEED	2.850 rpm
ΠΡΟΔΙΑΓΡΑΦΕΣ ΚΙΝΗΤΗΡΑ MOTOR-DRIVE SPECIFICATIONS	Class F, IP55, 50Hz
ΜΑΧ ΘΕΡΜΟΚΡΑΣΙΑ ΝΕΡΟΥ MAX WATER TEMPERATURE	+50°C / 2,5 bar

ΔΙΑΣΤΑΣΕΙΣ & ΑΠΟΔΟΣΕΙΣ
DIMENSIONS & PERFORMANCE

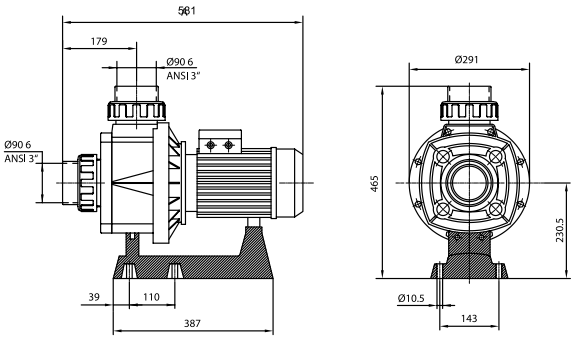

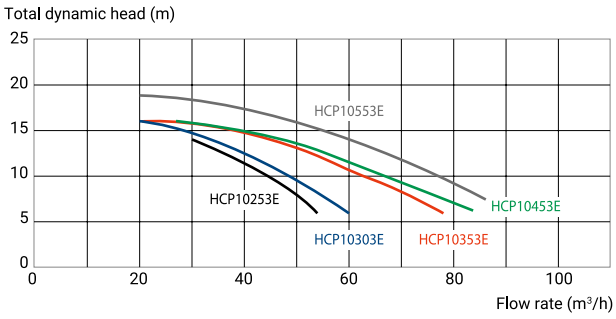

	Κωδικός Code	Ref. No	HP	P1 (W)*	P2 (W)*	Σύνδεση Connection (mm)	Amps (A)[1]	Παροχή Flow rate (m³/h)**	
1-ΦΑΣΗ 1-PHASE	HCP10251E2	011121120110E2	2,5	2300	2200	Ø 90	11,2	44	IE2✓
	HCP10301E2	011131220110E2	3	2560	2200	Ø 90	13,2	48	
3-ΦΑΣΕΙΣ 3-PHASE	HCP10253E	011131359110	2,5	2300	1840	Ø 90	8,3 / 4,8	44	IE3✓
	HCP10303E	011131459110	3	2760	2208	Ø 90	8,8 / 5,1	48	
	HCP10353E	011141029110	3,5	3700	2576	Ø 90	10,4 / 6	63	
	HCP10453E	011141129110	4,5	4300	3312	Ø 90	11,7 / 6,8	67	
	HCP10553E24	–	5,5	4700	4070	Ø 90	–	78	

** P1 Ισχύς εισόδου – P2 Ισχύς εξόδου.* *P1 Input power – P2 Output power.*
[1] Amps για το P1 Max (A). *Amps at P1 Max (A).*
*** Παροχή σε 10m μανομετρικό.* *Flow rate at 10m manometric head.*

HCP 4000/KAN

ΑΝΤΛΙΑ ΥΨΗΛΗΣ ΧΩΡΗΤΙΚΟΤΗΤΑΣ
HIGH-CAPACITY PUMP

HAYWARD

2 YEARS GUARANTEE | SALT WATER/ SEA WATER COMPATIBLE | IPX5 | LID MOTH | PREFILTER SIZE 14L

ΠΕΡΙΓΡΑΦΗ

Φυγοκεντρική αντλία αυτόματης εκκίνησης από θερμοπλαστικό υλικό με ενίσχυση fiberglass. Ελαφριά και εύκολη στην εγκατάσταση.

- Υδραυλικά υψηλής απόδοσης.
- Φτερωτή από ενισχυμένο Noryl.
- Κινητήρας TEFC υψηλής απόδοσης.
- Ανυψωμένη βάση για να εξασφαλιστεί ο κατάλληλος αερισμός του κινητήρα.
- Χρήσεις: πολύ μεγάλες πισίνες, spa, υδάτινα πάρκα.

DESCRIPTION

This self-priming centrifugal pump is made of glass-fiber reinforced thermoplastics. Lightweight and easy to install.

- High-performance hydraulics.
- Turbine made of reinforced Noryl.
- High-performance TEFC motor.
- Elevated base to ensure proper motor ventilation.
- Usages: very large pools, spa and water features.

ΤΕΧΝΙΚΑ ΧΑΡΑΚΤΗΡΙΣΤΙΚΑ
TECHNICAL SPECIFICATIONS

ΙΣΧΥΣ POWER	**5,5 – 12,5 HP**
ΜΗΧΑΝΙΚΟΣ ΣΤΥΠΙΟΘΛΙΠΤΗΣ MECHANICAL SEAL	**AISI-316** *(Συμβατός με θαλασσινό νερό)* *(Salt treatment compatible)*
ΤΑΧΥΤΗΤΑ ΛΕΙΤΟΥΡΓΙΑΣ OPERATING SPEED	**2.850 rpm**
ΠΡΟΔΙΑΓΡΑΦΕΣ ΚΙΝΗΤΗΡΑ MOTOR-DRIVE SPECIFICATIONS	**Class F, IP55, 50Hz**
ΜΑΧ ΘΕΡΜΟΚΡΑΣΙΑ ΝΕΡΟΥ MAX WATER TEMPERATURE	**+50°C**

ΔΙΑΣΤΑΣΕΙΣ & ΑΠΟΔΟΣΕΙΣ
DIMENSIONS & PERFORMANCE

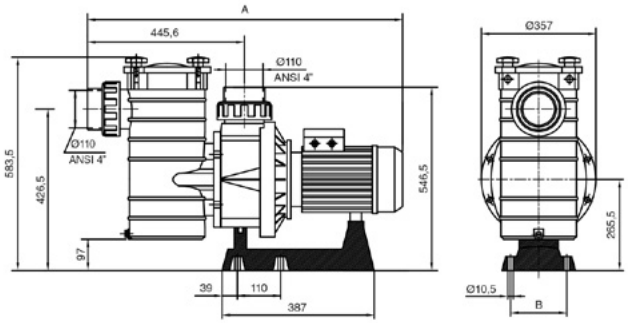

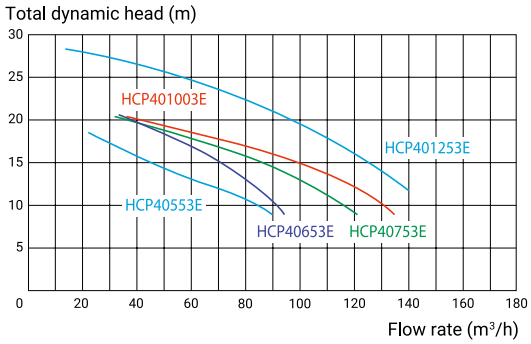

	Κωδικός Code	HP (P2)*	kW (P1)*	Σύνδεση Connection (mm)	Amps (A)	Παροχή Flow rate (m³/h)**	Διαστάσεις Dimensions (mm) A	B
3-ΦΑΣΕΙΣ 3-PHASE 400/700V	**HCP40553E**	5,5	4,7	Ø 110	9,0/5,2	64	914	143
	HCP40653E	6,5	5,9	Ø 110	11,5/6,6	84,2	914	143
	HCP40753E	7,5	7	Ø 110	12,1/7,0	104,5	914	143
	HCP401003E	10	8,7	Ø 110	15,8/9,2	115,6	944	185
	HCP401253E	12,5	10,2	Ø 110	18,0/10,4	137	984	181,5

IE3✓

** P1 Ισχύς εισόδου – P2 Ισχύς εξόδου.*
P1 Input power – P2 Output power.

*** Παροχή σε 12m μανομετρικό.*
Flow rate at 12m manometric head.

HCP 1100/KRETA

ΑΝΤΛΙΑ ΧΩΡΙΣ ΠΡΟΦΙΛΤΡΟ ΓΙΑ ΣΥΣΤΗΜΑ ΑΝΤΙΘΕΤΗΣ ΚΟΛΥΜΒΗΣΗΣ/SPA
PREFILTER FREE PUMP FOR COUNTER-CURRENT EQUIPMENT/SPA

HAYWARD

2 YEARS GUARANTEE | SALT WATER/ SEA WATER COMPATIBLE | IPX5

Δυνατότητα σύνδεσης με το προφίλτρο PPKT.
Works with PPKT prefilter.

ΠΕΡΙΓΡΑΦΗ

Φυγόκεντρη αντλία από θερμοπλαστικό υλικό.

- Υδραυλικό σώμα, ντιφιούζερ, φτερωτή και φλάντζα κατασκευασμένα από Noryl με ενίσχυση fiberglass για αντοχή σε πίεση λειτουργίας 3,5kg/cm².
- Κατάλληλη για πισίνες με σύστημα ηλεκτρόλυσης άλατος ή θαλασσινό νερό.
- Χρήσεις: σύστημα αντίθετης κολύμβησης, spa.

DESCRIPTION

Centrifugal pump made of thermoplastic material.

- Hydraulic body, diffuser, impeller and flange in Noryl charged with fiberglass, reinforced to reach 3.5kg/cm² working pressure.
- This pump is suitable for salt electrolysis systems or sea water pools.
- Usages: counter-current equipment, spa.

ΤΕΧΝΙΚΑ ΧΑΡΑΚΤΗΡΙΣΤΙΚΑ
TECHNICAL SPECIFICATIONS

ΙΣΧΥΣ POWER	**10 – 20 HP**
ΜΗΧΑΝΙΚΟΣ ΣΤΥΠΙΟΘΛΙΠΤΗΣ MECHANICAL SEAL	**AISI-316** *(Συμβατός με θαλασσινό νερό)* *(Salt treatment compatible)*
ΤΑΧΥΤΗΤΑ ΛΕΙΤΟΥΡΓΙΑΣ OPERATING SPEED	**2.850 rpm**
ΠΡΟΔΙΑΓΡΑΦΕΣ ΚΙΝΗΤΗΡΑ MOTOR-DRIVE SPECIFICATIONS	**Class F, IP55, 50Hz**
ΜΑΧ ΘΕΡΜΟΚΡΑΣΙΑ ΝΕΡΟΥ MAX WATER TEMPERATURE	**+50°C**

ΔΙΑΣΤΑΣΕΙΣ & ΑΠΟΔΟΣΕΙΣ
DIMENSIONS & PERFORMANCE

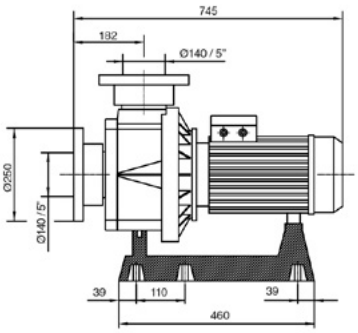

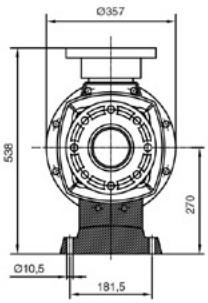

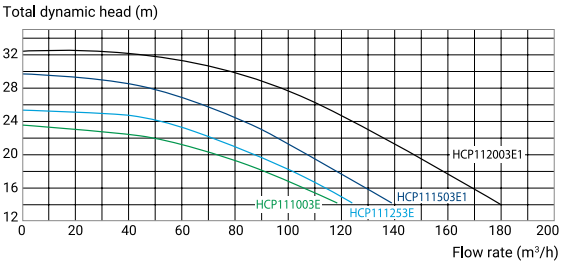

3-ΦΑΣΕΙΣ
3-PHASE
400/700V

Κωδικός Code	HP (P2)*	kW (P1)*	Σύνδεση Connection (mm)	Amps (A)	Παροχή Flow rate (m³/h)**	
HCP111003E1	10	8,7	Ø 140	15,8/9,2	108	IE1✓
HCP111253E1	12,5	11	Ø 140	19,2/11,1	114	IE1✓
HCP111503E1	15	13,1	Ø 140	21,6/12,5	130	IE1✓
HCP112003E1	20	18,5	Ø 140	28,0/16,2	169	IE1✓
HCP111003E	10	8,7	Ø 140	15,8/9,2	108	IE3✓
HCP111253E	12,5	11	Ø 140	19,2/11,1	114	IE3✓

** P1 Ισχύς εισόδου – P2 Ισχύς εξόδου.*
P1 Input power – P2 Output power.

*** Παροχή σε 16m μανομετρικό.*
Flow rate at 16m manometric head.

PSP

ΠΛΑΣΤΙΚΗ ΒΑΣΗ ΣΤΗΡΙΞΗΣ ΑΝΤΛΙΑΣ
PLASTIC PUMP SUPPORT BASE

ΝΕΑ ΠΡΟΣΘΗΚΗ
NEW ENTRY

2 YEARS GUARANTEE

Παρεμβύσματα στα πόδια της βάσης.
Gaskets located in the foot section.

ΠΕΡΙΓΡΑΦΗ

Πλαστική βάση στήριξης.

- Σχεδιασμένη για την ανύψωση και υποστήριξη της αντλίας.
- Μείωση κραδασμών χάρη στα παρεμβύσματα που βρίσκονται στο κάτω μέρος.

DESCRIPTION

Plastic mounting base.

- Designed for pump elevation and stable support.
- Reduces vibrations thanks to the gaskets located at the bottom.

ΔΙΑΣΤΑΣΕΙΣ & ΑΠΟΔΟΣΕΙΣ
DIMENSIONS & PERFORMANCE

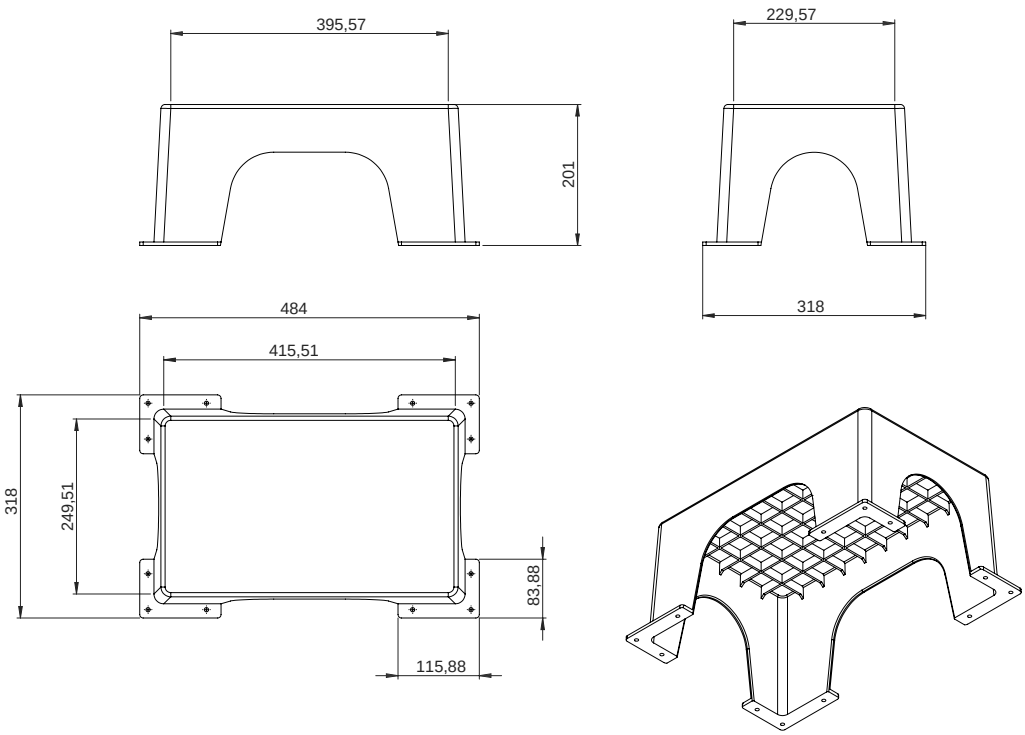

Κωδικός Code	Περιγραφή Description	Βάρος Weight (kg)
PSP-483K	Πλαστική βάση στήριξης αντλίας Plastic pump support	1,58

CI

ΦΥΓΟΚΕΝΤΡΗ ΑΝΤΛΙΑ ΧΥΤΟΣΙΔΗΡΗΣ ΚΑΤΑΣΚΕΥΗΣ
CAST IRON CENTRIFUGAL COMMERCIAL POOL PUMP

ACQUA SOURCE™

efficiency class IE3

MAX 73dB

2 YEARS GUARANTEE

Οι ανταλλακτικοί κινητήρες είναι διαθέσιμοι οπουδήποτε στον κόσμο, ανά πάσα στιγμή και από οποιοδήποτε εμπορικό σήμα.
A further benefit is that standard spare motors can be sourced anywhere in the world, at any time, and from any brand.

ΠΕΡΙΓΡΑΦΗ

Μία μεγάλου όγκου φυγόκεντρη αντλία, η οποία παρέχεται με προφίλτρο στην εισαγωγή, κάνοντας την εν λόγω σειρά αντλιών ιδανική για μεγάλες μονάδες φίλτρανσης.

- Σώμα αντλίας, προφίλτρο, σύνδεσμος και impeller κατασκευασμένα από χυτοσίδηρο.
- Άξονας και καλαθάκι προφίλτρου από ανοξ. ατσάλι AISI-316.
- Μεγάλου όγκου προφίλτρο.
- Βίδες από ανοξείδωτο ατσάλι AISI-316.
- Κατόπιν ζήτησης μπορεί να γίνει παραγωγή του impeller σε μπρούντζινη εκδοχή και τα στεγανά αντλίας σε καρβίδιο ή βολφάμιο άνθρακα.
- Standard ασύγχρονο μοτέρ, κλειστού τύπου με εξωτερικό εξαερισμό. Η standard κατασκευή του, επιτρέπει την αντικατάστασή του από ένα άλλο standard μοτέρ οποιαδήποτε στιγμή και σε οποιοδήποτε χώρο.

DESCRIPTION

A large volume centrifugal pump, to which a prefilter has been applied in the inlet, making it ideal for large filtering units.

- Pump body, prefilter coupling and impeller in cast iron.
- Shaft and prefilter basket in AISI-316 stainless steel.
- Large prefilter.
- Screws in S.S. AISI-316.
- Upon request, the impeller can be made of bronze, and the mechanical seal of silicon carbide or tungsten-carbon.
- Standard asynchronous motor, closed with external ventilation. Its standard construction allows it to be replaced with another standard motor at any time and in any place.

ΤΕΧΝΙΚΑ ΧΑΡΑΚΤΗΡΙΣΤΙΚΑ
TECHNICAL SPECIFICATIONS

ΙΣΧΥΣ POWER	**3 – 15 HP**
ΜΗΧΑΝΙΚΟΣ ΣΤΥΠΙΟΘΛΙΠΤΗΣ MECHANICAL SEAL	**Carbon/Ceramic**
ΤΑΧΥΤΗΤΑ ΛΕΙΤΟΥΡΓΙΑΣ OPERATING SPEED	**2.900 rpm**
ΠΡΟΔΙΑΓΡΑΦΕΣ ΚΙΝΗΤΗΡΑ MOTOR-DRIVE SPECIFICATIONS	**Class F, IP55, 50/60Hz**
ΜΕΓΙΣΤΗ ΘΕΡΜΟΚΡΑΣΙΑ ΝΕΡΟΥ MAX WATER TEMPERATURE	**+40°C**

Κωδικός Code	HP	kW	A		Μανομετρικό Manometric head w.c.m									Διάμετρος Diameter	
			230V	400V	6	8	10	12	14	16	18	20	22	Ø DNA	Ø DNI
					Παροχή / Flow rate (m³/h)										
CI-300-IE3	3	2,2	7,6	4,4	61	54	51	**46**	35	29	–	–	–	DN 80	DN 80
CI-400-IE3	4	3	10	5,8	70	64	59	**55**	49	42	30	–	–	DN 80	DN 80
CI-550-IE3	5,5	4	13,3	7,7	95	90	84	**77**	65	54	32	–	–	DN 125	DN 100
CI-551-IE3	5,5	4	13,3	7,7	128	121	107	**90**	69	30	–	–	–	DN 125	DN 100
CI-750-IE3	7,5	5,5	17,5	10,1	159	152	135	**125**	109	88	60	–	–	DN 125	DN 100
CI-1000-IE3	10	7,5	–	13,7	175	166	158	**147**	135	119	98	68	–	DN 125	DN 100
CI-1250-IE3	12,5	9,2	–	19,4	195	188	175	**163**	150	136	105	86	–	DN 125	DN 100
CI-1500-IE3	15	11	–	19,4	200	197	193	**183**	170	155	132	110	87	DN 125	DN 100

Για τους τύπους 3 και 4 ίππων συνιστάται η τοποθέτηση σωλήνων τουλάχιστον Ø 90mm.
For 3 HP and 4 HP models, installation of at least Ø 90mm pipes is recommended.

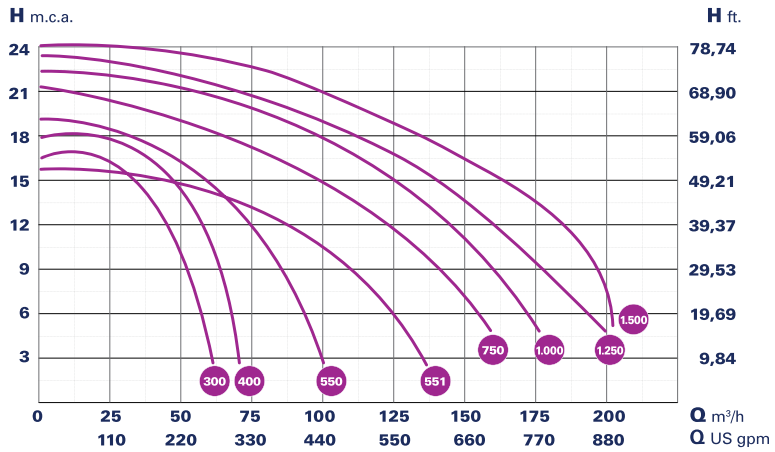

ΔΙΑΣΤΑΣΕΙΣ ΑΝΤΛΙΑΣ & ΣΥΣΚΕΥΑΣΙΑΣ
PUMP DIMENSIONS & PACKAGING DATA

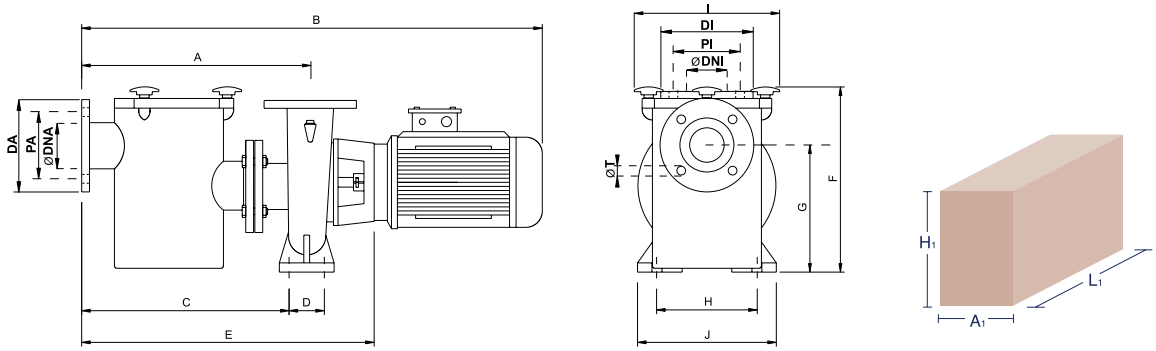

Κωδικός Code	A	B	C	D	E	F	G	H	I	J	Εισαγωγή Input					Εξαγωγή Output					A1 (mm)	H1 (mm)	L1 (mm)
											Ø DNA	DA	PA	N°T	Ø T	Ø DNI	DI	PI	N°T	Ø T			
CI-300-IE3	492	950	458	68	632	425	262	190	300	240	80	200	160	4	18	80	200	160	4	18	400	660	1.170
CI-400-IE3	492	950	458	68	632	425	262	190	300	240	80	200	160	4	18	80	200	160	4	18	400	660	1.170
CI-550-IE3	504	1029	455	100	676	425	275	215	300	285	125	250	210	8	18	100	220	180	8	18	400	660	1.170
CI-551-IE3	504	1029	455	100	676	425	275	215	300	285	125	250	210	8	18	100	220	180	8	18	400	660	1.170
CI-750-IE3	504	1111	455	100	676	425	275	215	300	285	125	250	210	8	18	100	220	180	8	18	400	660	1.170
CI-1000-IE3	528	1156	470	110	722	458	315	258	300	330	125	250	210	8	18	100	220	180	8	18	400	660	1.170
CI-1250-IE3	528	1156	470	110	722	458	315	258	300	330	125	250	210	8	18	100	220	180	8	18	400	660	1.170
CI-1500-IE3	528	1156	470	110	722	458	315	258	300	330	125	250	210	8	18	100	220	180	8	18	400	660	1.170

BR

ΦΥΓΟΚΕΝΤΡΗ ΑΝΤΛΙΑ ΜΠΡΟΥΝΤΖΙΝΗΣ ΚΑΤΑΣΚΕΥΗΣ
CAST BRONZE CENTRIFUGAL COMMERCIAL POOL PUMP

efficiency class IE3

MAX 73dB

2 YEARS GUARANTEE

SALT WATER/ SEA WATER COMPATIBLE

Οι ανταλλακτικοί κινητήρες είναι διαθέσιμοι οπουδήποτε στον κόσμο, ανά πάσα στιγμή και από οποιοδήποτε εμπορικό σήμα.
A further benefit is that standard spare motors can be sourced anywhere in the world, at any time, and from any brand.

ΠΕΡΙΓΡΑΦΗ

Μία μεγάλου όγκου φυγόκεντρη αντλία, η οποία παρέχεται με προφίλτρο στην εισαγωγή, κάνοντας την εν λόγω σειρά αντλιών ιδανική για μεγάλες μονάδες φίλτρανσης. Η μπρούντζινης κατασκευής εκδοχή ενδείκνυται για θαλασσινό νερό και αυτόματα συστήματα πισίνας που χρησιμοποιούν ηλεκτρόλυση άλατος ως μέσο απολύμανσης.

- Σώμα αντλίας, βάση, προφίλτρο και impeller κατασκευασμένα μπρούντζο DIN-1705 RG 5 (G-CuSn5 ZnPb).
- Άξονας και καλαθάκι προφίλτρου από ανοξείδωτο ατσάλι AISI-316.
- Σύνδεσμος από χυτοσίδηρο.
- Μεγάλου όγκου προφίλτρο.
- Βίδες από ανοξείδωτο ατσάλι AISI-316.
- Κατόπιν ζήτησης αυτές οι αντλίες μπορούν να κατασκευαστούν σε οποιοδήποτε άλλο κράμα μπρούντζου.
- Standard ασύγχρονο μοτέρ, κλειστού τύπου με εξωτερικό εξαερισμό. Η standard κατασκευή του, επιτρέπει την αντικατάστασή του από ένα άλλο standard μοτέρ οποιαδήποτε στιγμή και σε οποιοδήποτε χώρο.

ΤΕΧΝΙΚΑ ΧΑΡΑΚΤΗΡΙΣΤΙΚΑ
TECHNICAL SPECIFICATIONS

ΙΣΧΥΣ POWER	**3 – 15 HP**
ΜΗΧΑΝΙΚΟΣ ΣΤΥΠΙΟΘΛΙΠΤΗΣ MECHANICAL SEAL	**AISI-316 + Carbon/Ceramic** *(Συμβατός με θαλασσινό νερό)* *(Salt treatment compatible)*
ΤΑΧΥΤΗΤΑ ΛΕΙΤΟΥΡΓΙΑΣ OPERATING SPEED	**2.900 rpm**
ΠΡΟΔΙΑΓΡΑΦΕΣ ΚΙΝΗΤΗΡΑ MOTOR-DRIVE SPECIFICATIONS	**Class F, IP55, 50/60Hz**
ΜΕΓΙΣΤΗ ΘΕΡΜΟΚΡΑΣΙΑ ΝΕΡΟΥ MAX WATER TEMPERATURE	**+40°C**

DESCRIPTION

A large volume centrifugal pump, to which a prefilter has been applied in the inlet, making it ideal for large filtering units. The bronze version is ideal for sea water and automatic pool systems that use salt electrolysis as a means of disinfecting.

- Pump body, support, prefilter and impeller in bronze DIN-1705 RG 5 (G-CuSn5 ZnPb).
- Shaft and prefilter basket in AISI-316 stainless steel.
- Cast-iron coupling.
- Large prefilter.
- Screws in S.S. AISI-316.
- Upon request these pumps may be supplied in any other bronze alloy.
- Standard asynchronous motor, closed with external ventilation. Its standard construction allows it to be replaced with another standard motor at any time and in any place.

Κωδικός Code	HP	kW	A		Μανομετρικό Manometric head w.c.m									Διάμετρος Diameter	
			230V	400V	6	8	10	12	14	16	18	20	22	Ø DNA	Ø DNI
					Παροχή / Flow rate (m³/h)										
BR-300-IE3	3	2,2	7,6	4,4	61	54	51	**46**	35	29	–	–	–	DN 80	DN 80
BR-400-IE3	4	3	10	5,8	70	64	59	**55**	49	42	30	–	–	DN 80	DN 80
BR-550-IE3	5,5	4	13,3	7,7	95	90	84	**77**	65	54	32	–	–	DN 125	DN 100
BR-551-IE3	5,5	4	13,3	7,7	128	121	107	**90**	69	30	–	–	–	DN 125	DN 100
BR-750-IE3	7,5	5,5	17,5	10,1	159	152	135	**125**	109	88	60	–	–	DN 125	DN 100
BR-1000-IE3	10	7,5	–	13,7	175	166	158	**147**	135	119	98	68	–	DN 125	DN 100
BR-1250-IE3	12,5	9,2	–	19,4	195	188	175	**163**	150	136	105	86	–	DN 125	DN 100
BR-1500-IE3	15	11	–	19,4	200	197	193	**183**	170	155	132	110	87	DN 125	DN 100

Για τους τύπους 3 και 4 ίππων συνιστάται η τοποθέτηση σωλήνων τουλάχιστον Ø 90mm.
For 3 HP and 4 HP models, installation of at least Ø 90mm pipes is recommended.

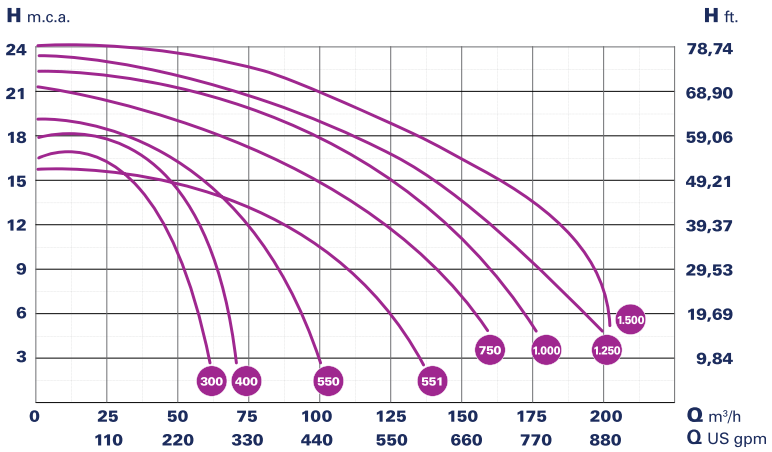

ΔΙΑΣΤΑΣΕΙΣ ΑΝΤΛΙΑΣ & ΣΥΣΚΕΥΑΣΙΑΣ
PUMP DIMENSIONS & PACKAGING DATA

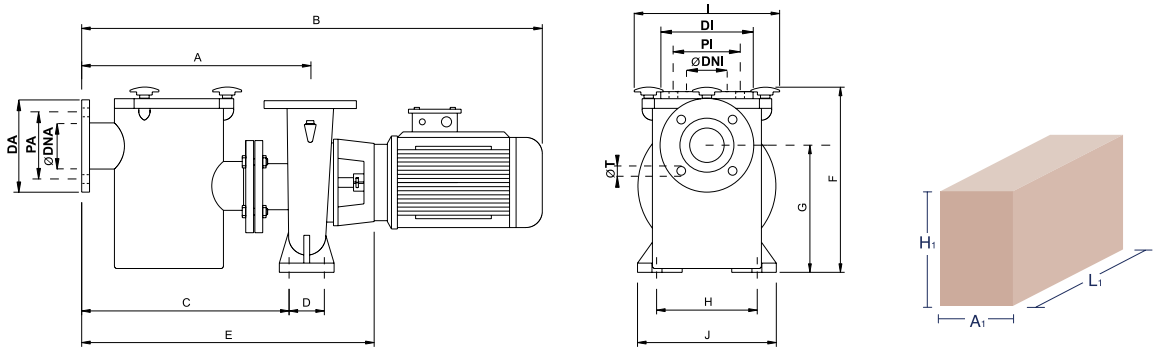

Κωδικός Code	A	B	C	D	E	F	G	H	I	J	Εισαγωγή Input					Εξαγωγή Output					A1 (mm)	H1 (mm)	L1 (mm)
											Ø DNA	DA	PA	N°T	Ø T	Ø DNI	DI	PI	N°T	Ø T			
BR-300-IE3	492	950	458	68	632	425	262	190	300	240	80	200	160	4	18	80	200	160	4	18	400	660	1.170
BR-400-IE3	492	950	458	68	632	425	262	190	300	240	80	200	160	4	18	80	200	160	4	18	400	660	1.170
BR-550-IE3	504	1029	455	100	676	425	275	215	300	285	125	250	210	8	18	100	220	180	8	18	400	660	1.170
BR-551-IE3	504	1029	455	100	676	425	275	215	300	285	125	250	210	8	18	100	220	180	8	18	400	660	1.170
BR-750-IE3	504	1111	455	100	676	425	275	215	300	285	125	250	210	8	18	100	220	180	8	18	400	660	1.170
BR-1000-IE3	528	1156	470	110	722	458	315	258	300	330	125	250	210	8	18	100	220	180	8	18	400	660	1.170
BR-1250-IE3	528	1156	470	110	722	458	315	258	300	330	125	250	210	8	18	100	220	180	8	18	400	660	1.170
BR-1500-IE3	528	1156	470	110	722	458	315	258	300	330	125	250	210	8	18	100	220	180	8	18	400	660	1.170

CIS

ΦΥΓΟΚΕΝΤΡΗ ΑΝΤΛΙΑ ΧΥΤΟΣΙΔΗΡΗΣ ΚΑΤΑΣΚΕΥΗΣ
CAST IRON CENTRIFUGAL COMMERCIAL POOL PUMP

ACQUA SOURCE™

efficiency class IE3

MAX 71dB

2 YEARS GUARANTEE

Οι ανταλλακτικοί κινητήρες είναι διαθέσιμοι οπουδήποτε στον κόσμο, ανά πάσα στιγμή και από οποιοδήποτε εμπορικό σήμα.
A further benefit is that standard spare motors can be sourced anywhere in the world, at any time, and from any brand.

ΠΕΡΙΓΡΑΦΗ

Μία μεγάλου όγκου αντλία, η οποία παρέχεται με προφίλτρο στην εισαγωγή, κάνοντάς την εν λόγω σειρά αντλιών ιδανική για μεγάλες μονάδες φίλτρανσης. Το γεγονός ότι η αντλία λειτουργεί με μοτέρ 1.450 rpm, την καθιστά ιδιαίτερα αθόρυβη με παρατεταμένο χρόνο ζωής.

- Σώμα αντλίας, βάση, προφίλτρο και impeller κατασκευασμένα από χυτοσίδηρο.
- Σύνδεσμος άξονα και καλαθάκι προφίλτρου από ανοξείδωτο ατσάλι AISI-316 και AISI-304 αντίστοιχα.
- Μεγάλου όγκου προφίλτρο.
- Στεγανά αντλίας με σύσταση από καρβίδιο.
- Κατόπιν ζήτησης μπορεί να γίνει παραγωγή του impeller σε μπρούντζινη εκδοχή (η standard κατασκευή είναι από χυτόσίδηρο) και τα στεγανά αντλίας σε βολφάμιο άνθρακα, AISI-316, EPDM, Viton κ.λπ.
- Standard ασύγχρονο μοτέρ, κλειστού τύπου με εξωτερικό εξαερισμό. Η standard κατασκευή του, επιτρέπει την αντικατάστασή του από ένα άλλο standard μοτέρ οποιαδήποτε στιγμή και σε οποιοδήποτε χώρο.

ΤΕΧΝΙΚΑ ΧΑΡΑΚΤΗΡΙΣΤΙΚΑ
TECHNICAL SPECIFICATIONS

ΙΣΧΥΣ POWER	**3 – 25 HP**
ΜΗΧΑΝΙΚΟΣ ΣΤΥΠΙΟΘΛΙΠΤΗΣ MECHANICAL SEAL	**Carbon/Ceramic**
ΤΑΧΥΤΗΤΑ ΛΕΙΤΟΥΡΓΙΑΣ OPERATING SPEED	**1.450 rpm**
ΠΡΟΔΙΑΓΡΑΦΕΣ ΚΙΝΗΤΗΡΑ MOTOR-DRIVE SPECIFICATIONS	**Class F, IP55, 50/60Hz**
ΜΕΓΙΣΤΗ ΘΕΡΜΟΚΡΑΣΙΑ ΝΕΡΟΥ MAX WATER TEMPERATURE	**+140°C**

DESCRIPTION

A large volume pump, to which a prefilter has been applied in the inlet, making it ideal for large filtering units. Thanks to its 1.450 rpm motor, the pump operates quietly and offers long service life.

- Pump body, support, prefilter and impeller in cast iron.
- Shaft-coupling in AISI-304 stainless steel and prefilter basket in AISI-316.
- Large prefilter.
- Upon request the impeller can be produced in bronze (the standard is in cast-iron) and the mechanical seal in tungsten carbon, AISI-316, EPDM, Viton, etc.
- Standard asynchronous motor, sealed with external ventilation. Its standard construction allows it to be replaced by another standard motor at any time and in any place.

Κωδικός Code	HP	kW	A		Μανομετρικό Manometric head w.c.m									Διάμετρος Diameter	
			230V	400V	9	10	12	14	15	16	18	20	21	Ø DNA	Ø DNI
					Παροχή / Flow rate (m³/h)										
CIS-300-IE3	3	2,2	7,6	4,4	54	50	**44**	30	20	–	–	–	–	DN 65	DN 50
CIS-400-IE3	4	3	10	5,8	–	70	**67**	50	36	20	–	–	–	DN 80	DN 65
CIS-550-IE3	5,5	4	13,3	7,7	–	–	**84**	72	66	54	20	–	–	DN 80	DN 65
CIS-552-IE3	5,5	4	13,3	7,7	120	110	**78**	28	–	–	–	–	–	DN 100	DN 80
CIS-750-IE3	7,5	5,5	17,5	10,1	–	–	**124**	104	90	72	–	–	–	DN 100	DN 80
CIS-1000-IE3	10	7,5	–	13,7	–	210	**175**	130	90	60	–	–	–	DN 125	DN 100
CIS-1500-IE3	15	11	–	19,4	–	–	**215**	200	190	180	150	120	60	DN 125	DN 100
CIS-2000-IE3	20	15	–	26,5	–	–	**320**	300	275	260	210	102	–	DN 150	DN 125
CIS-2500-IE3	25	18,5	–	32,5	–	–	**–**	360	340	310	280	220	190	DN 150	DN 125

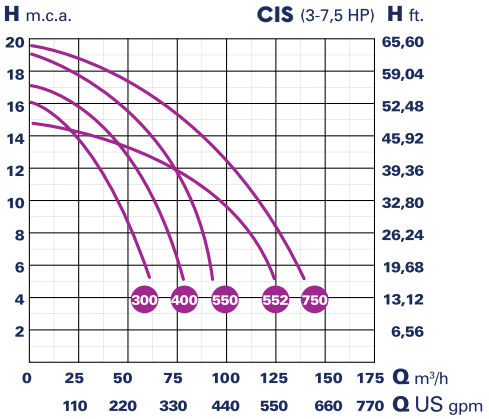

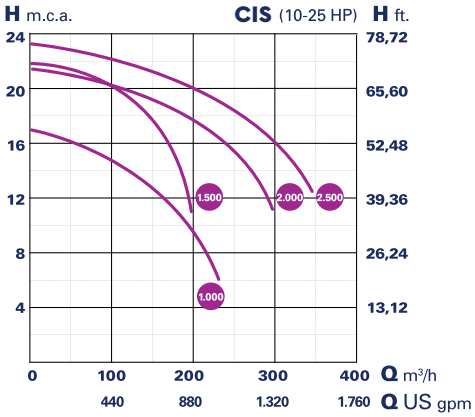

ΔΙΑΣΤΑΣΕΙΣ ΑΝΤΛΙΑΣ & ΣΥΣΚΕΥΑΣΙΑΣ
PUMP DIMENSIONS & PACKAGING DATA

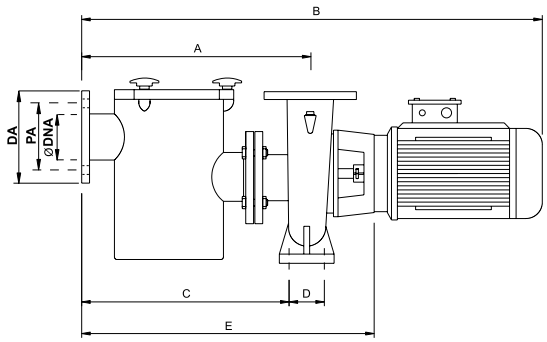

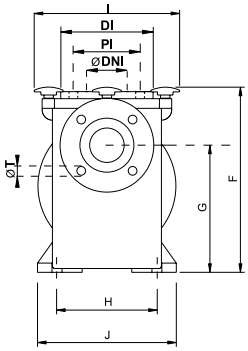

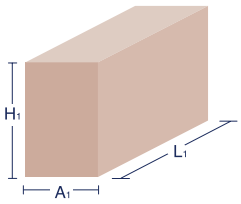

Κωδικός Code	A	B	C	D	E	F	G	H	I	J	Εισαγωγή Input					Εξαγωγή Output					A1 (mm)	H1 (mm)	L1 (mm)
											Ø DNA	DA	PA	N°T	Ø T	Ø DNI	DI	PI	N°T	Ø T			
CIS-300-IE3	465	979	430	70	639	360	250	212	265	302	65	185	145	4	18	50	165	125	4	18	400	660	1.050
CIS-400-IE3	442	998	398	95	616	450	250	250	320	333	80	200	160	4	18	65	185	145	4	18	400	660	1.050
CIS-550-IE3	442	1021	398	95	616	450	250	250	320	333	80	200	160	4	18	65	185	145	4	18	400	660	1.150
CIS-552-IE3	490	1138	443	95	733	430	270	280	345	365	100	220	180	8	18	80	200	160	8	18	400	660	1.150
CIS-750-IE3	490	1248	443	95	733	430	270	280	345	365	100	220	180	8	18	80	200	160	8	18	400	660	1.150
CIS-1000-IE3	500	1258	440	120	743	480	270	280	360	392	125	250	210	8	18	100	220	180	8	18	400	490	1.280
CIS-1500-IE3	515	1413	455	120	788	505	270	315	400	424	125	250	210	8	18	100	220	180	8	18	430	510	1.430
CIS-2000-IE3	585	1528	525	120	858	611	380	315	400	472	150	290	240	8	18	125	250	210	8	18	480	615	1.560
CIS-2500-IE3	585	1558	525	120	858	611	380	315	400	472	150	290	240	8	18	125	250	210	8	18	480	615	1.595

CISH

ΦΥΓΟΚΕΝΤΡΗ ΑΝΤΛΙΑ ΥΨΗΛΗΣ ΠΙΕΣΗΣ, ΧΥΤΟΣΙΔΗΡΗΣ ΚΑΤΑΣΚΕΥΗΣ
HIGH PRESSURE, CAST IRON CENTRIFUGAL COMMERCIAL POOL PUMP

ACQUA SOURCE™

efficiency class IE3

MAX 71dB

2 YEARS GUARANTEE

Οι ανταλλακτικοί κινητήρες είναι διαθέσιμοι οπουδήποτε στον κόσμο, ανά πάσα στιγμή και από οποιοδήποτε εμπορικό σήμα.
A further benefit is that standard spare motors can be sourced anywhere in the world, at any time, and from any brand.

ΠΕΡΙΓΡΑΦΗ

Μία μεγάλου όγκου αντλία, η οποία παρέχεται με προφίλτρο στην εισαγωγή, κάνοντάς την εν λόγω σειρά αντλιών ιδανική για μεγάλες μονάδες φίλτρανσης. Το γεγονός ότι η αντλία λειτουργεί με μοτέρ 1.450 rpm, την καθιστά ιδιαίτερα αθόρυβη με παρατεταμένο χρόνο ζωής.

- Σώμα αντλίας, βάση, προφίλτρο και impeller κατασκευασμένα από χυτοσίδηρο.
- Σύνδεσμος άξονα και καλαθάκι προφίλτρου από ανοξείδωτο ατσάλι AISI-316 και AISI-304 αντίστοιχα.
- Μεγάλου όγκου προφίλτρο.
- Στεγανά αντλίας με σύσταση από καρβίδιο.
- Κατόπιν ζήτησης μπορεί να γίνει παραγωγή του impeller σε μπρούντζινη εκδοχή (η standard κατασκευή είναι από χυτόσίδηρο) και τα στεγανά αντλίας σε βολφάμιο άνθρακα, AISI-316, EPDM, Viton κ.λπ.
- Standard ασύγχρονο μοτέρ, κλειστού τύπου με εξωτερικό εξαερισμό. Η standard κατασκευή του, επιτρέπει την αντικατάστασή του από ένα άλλο standard μοτέρ οποιαδήποτε στιγμή και σε οποιοδήποτε χώρο.

ΤΕΧΝΙΚΑ ΧΑΡΑΚΤΗΡΙΣΤΙΚΑ
TECHNICAL SPECIFICATIONS

ΙΣΧΥΣ POWER	**3 – 30 HP**
ΜΗΧΑΝΙΚΟΣ ΣΤΥΠΙΟΘΛΙΠΤΗΣ MECHANICAL SEAL	**Carbon/Ceramic**
ΤΑΧΥΤΗΤΑ ΛΕΙΤΟΥΡΓΙΑΣ OPERATING SPEED	**1.450 rpm**
ΠΡΟΔΙΑΓΡΑΦΕΣ ΚΙΝΗΤΗΡΑ MOTOR-DRIVE SPECIFICATIONS	**Class F, IP55, 50/60Hz**
ΜΕΓΙΣΤΗ ΘΕΡΜΟΚΡΑΣΙΑ ΝΕΡΟΥ MAX WATER TEMPERATURE	**+140°C**

DESCRIPTION

A large volume pump, to which a prefilter has been applied in the inlet, making it ideal for large filtering units. Thanks to its 1.450 rpm motor, the pump operates quietly and offers long service life.

- Pump body, support, prefilter and impeller in cast iron.
- Shaft-coupling in AISI-304 stainless steel and prefilter basket in AISI-316.
- Large prefilter.
- Upon request the impeller can be produced in bronze (the standard is in cast-iron) and the mechanical seal in tungsten carbon, AISI-316, EPDM, Viton, etc.
- Standard asynchronous motor, sealed with external ventilation. Its standard construction allows it to be replaced by another standard motor at any time and in any place.

Κωδικός Code	HP	kW	A		Μανομετρικό Manometric head w.c.m									Διάμετρος Diameter	
			230V	400V	18	20	22	24	25	27	30	32	35	Ø DNA	Ø DNI
					Παροχή / Flow rate (m³/h)										
CISH-300	3	2,2	7,6	4,4	23	13	–	–	–	–	–	–	–	DN 65	DN 40
CISH-400	4	3	10	5,8	–	27	19	–	–	–	–	–	–	DN 65	DN 40
CISH-550	5,5	4	13,3	7,7	51	43	33	–	–	–	–	–	–	DN 65	DN 50
CISH-750	7,5	5,5	17,5	10,1	75	64	50	12	–	–	–	–	–	DN 80	DN 65
CISH-1000	10	7,5	23,7	13,7	–	85	75	63	54	–	–	–	–	DN 80	DN 65
CISH-1500	15	11	–	19,4	–	–	110	90	72	–	–	–	–	DN 100	DN 80
CISH-2000	20	15	–	26,5	–	190	160	120	102	–	–	–	–	DN 125	DN 100
CISH-2500	25	18,5	–	32,5	–	–	–	170	160	140	120	30		DN 125	DN 100
CISH-3000	30	22	–	38,5	–	–	–	210	200	190	160	135	102	DN 125	DN 100

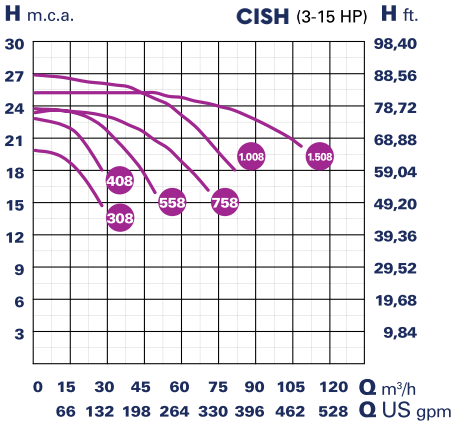

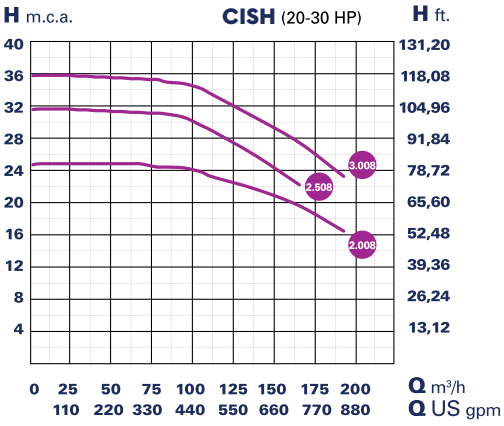

ΔΙΑΣΤΑΣΕΙΣ ΑΝΤΛΙΑΣ & ΣΥΣΚΕΥΑΣΙΑΣ
PUMP DIMENSIONS & PACKAGING DATA

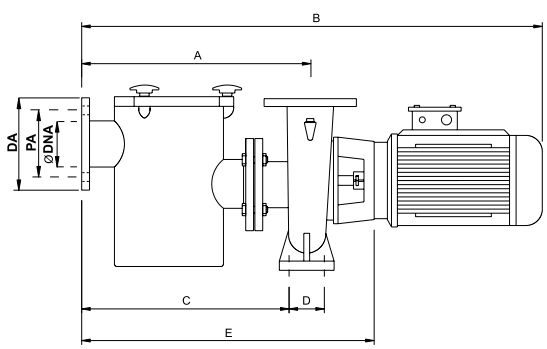

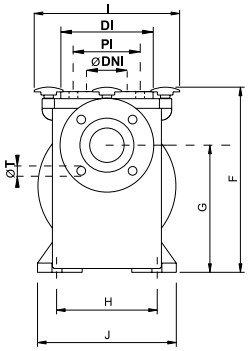

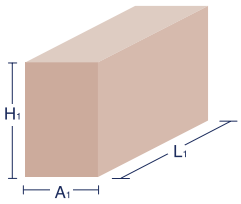

Κωδικός Code	A	B	C	D	E	F	G	H	I	J	Εισαγωγή Input					Εξαγωγή Output					A1 (mm)	H1 (mm)	L1 (mm)
											Ø DNA	DA	PA	N°T	Ø T	Ø DNI	DI	PI	N°T	Ø T			
CISH-300	480	994	432	95	654	415	310	250	260	336	65	185	145	4	16	40	150	110	4	16	400	515	1000
CISH-400	480	994	432	95	654	415	310	250	260	336	65	185	145	4	16	40	150	110	4	16	400	515	1000
CISH-550	480	994	432	95	654	415	310	250	260	343	65	185	145	4	16	50	165	125	4	16	400	515	1000
CISH-750	480	1125	420	120	723	450	330	280	260	370	80	200	160	8	16	65	185	145	4	16	400	550	1200
CISH-1000	505	1150	445	120	748	505	355	315	260	429	80	200	160	8	16	65	185	145	4	16	450	605	1200
CISH-1500	505	1238	445	120	778	480	315	315	260	410	100	220	180	8	16	80	200	160	8	16	450	580	1300
CISH-2000	520	1253	460	120	793	505	340	315	260	424	125	250	210	8	16	100	220	180	8	16	450	605	1300
CISH-2500	520	1331	460	120	793	565	365	315	260	478	125	250	210	8	16	100	220	180	8	16	500	665	1400
CISH-3000	520	1406	460	120	793	565	365	315	260	478	125	250	210	8	16	100	220	180	8	16	500	665	1500

PK

ΘΕΡΜΟΠΛΑΣΤΙΚΟ ΠΡΟΦΙΛΤΡΟ
THERMOPLASTIC PREFILTER

HAYWARD

2 YEARS GUARANTEE

ΠΕΡΙΓΡΑΦΗ

Προφίλτρο κατασκευασμένο από θερμοπλαστικό υλικό με καπάκι από διαφανές πολυκαρμπονικό υλικό.

- Η σφράγιση του καπακιού γίνεται από τέσσερις τάπες με ειδικές βίδες από ανοξείδωτο ατσάλι.
- Καλαθάκι κατασκευασμένο από λευκό πλαστικό υλικό.
- Περιλαμβάνεται ρακόρ στην είσοδο, φλάντζα στην έξοδο και τάπα αποστράγγισης.
- Το προφίλτρο PK 8 λίτρων χρησιμοποιείται στη σειρά αντλιών HCP3800 (KAPRI).
- Το προφίλτρο PK 14 λίτρων χρησιμοποιείται στις σειρές αντλιών HCP4000 (KAN) και HCP4200.

DESCRIPTION

Prefilter made of injection-molded thermoplastic, lid in transparent polycarbonate.

- The closing of the lid is made by four hinged cover-screws with stainless steel studs.
- Basket in white colour injected plastic material.
- Included union in the inlet, flange in the outlet and drain plug.
- PK prefilter 8 liters is used in pumps series HCP3800 (KAPRI).
- PK prefilter 14 liters is used in pumps series HCP4000 (KAN) and HCP4200.

Μοντέλο Model	Κωδικός Code	Χωρητικότητα Capacity (Lt)	Είσοδος Inlet (mm)	Έξοδος Outlet (mm)
PK 8	200108090003	8	90*	110
PK 14	200114110000	14	110*	125

** Για τη σωστή συναρμολόγηση απαιτείται ελαστική επίπεδη φλάντζα με παξιμάδια, βίδες και ροδέλες (1KIT1250000).*
Rubber flat gasket with nuts, screws and washers required for correct assembly (1KIT1250000).

ΠΡΟΑΙΡΕΤΙΚΟΣ ΕΞΟΠΛΙΣΜΟΣ
OPTIONAL EQUIPMENT

ΚΙΤ ΣΥΝΔΕΣΗΣ 1KIT1250000: συνιστάται προκειμένου να διευκολυνθεί η σύνδεση με τα προφίλτρα. Το ΚΙΤ σύζευξης περιλαμβάνει μία ελαστική επίπεδη φλάντζα με παξιμάδια, βίδες και ροδέλες από ανοξείδωτο ατσάλι που απαιτούνται για τη σωστή συναρμολόγηση.

COUPLING KIT 1KIT1250000: recommend to order the coupling KITS together with the prefilters, in order to facilitate assembly. The coupling KIT includes a rubber flat gasket with the stainless steel nuts, screws and washers required for correct assembly.

PPP

ΘΕΡΜΟΠΛΑΣΤΙΚΟ ΠΡΟΦΙΛΤΡΟ
THERMOPLASTIC PREFILTER

HAYWARD

2 YEARS GUARANTEE

PPP11

PPP33

ΠΕΡΙΓΡΑΦΗ

Η σειρά PPP Prefilter είναι κατασκευασμένη από πολυπροπυλένιο με 30% GF και έχει διάφανο πολυκαρμπονικό καπάκι.

- Πίεση δοκιμής: 2 bar.
- PPP11: Καλάθι από ανοξείδωτο ατσάλι AISI 304 και κλείσιμο με έξι βίδες στο καπάκι.
- PPP33: Καλάθι από πολυπροπυλένιο και κλείσιμο χωρίς βίδες, με δακτύλιο από πολυπροπυλένιο.

DESCRIPTION

PPP Prefilter series are made in polypropylene with 30% GF and have transparent polycarbonate cover.

- Test pressure: 2 bar.
- PPP11: Basket in stainless steel AISI 304 and closing by six coverscrews.
- PPP33: Basket in polypropylene and closing without screws by a polypropylene ring.

ΔΙΑΣΤΑΣΕΙΣ & ΑΠΟΔΟΣΕΙΣ
DIMENSIONS & PERFORMANCE

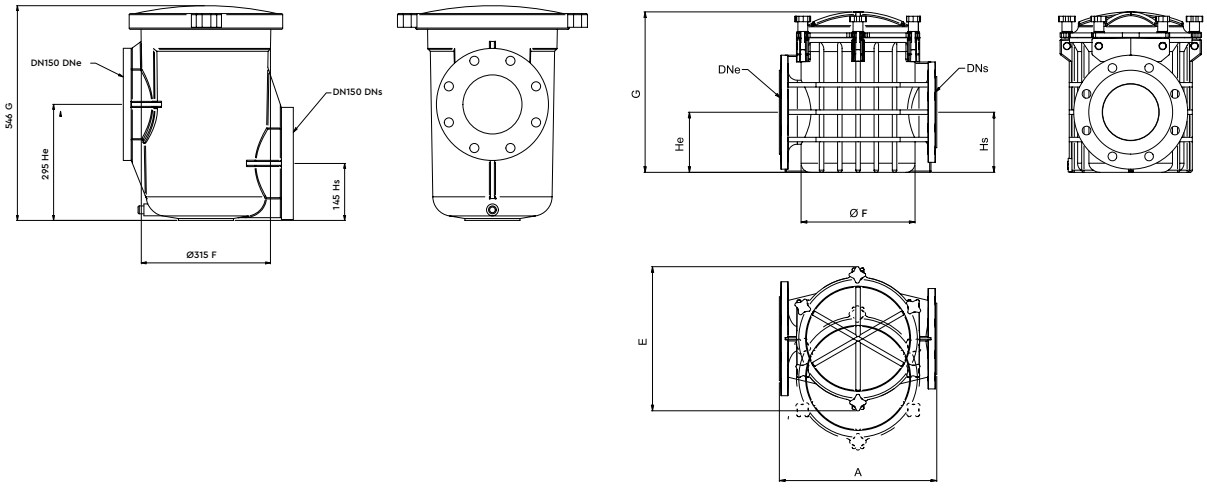

Μοντέλο Model	Κωδικός Code	Χωρητικότητα Capacity (Lt)	Είσοδος/Έξοδος Inlet/Outlet (mm)	Παροχή Flow rate (m^3/h)	Διαστάσεις Dimensions (mm)				
					A	E	F	G	H1
PPP11	202011110001	11	110	180	345	275	250	320	120
PPP33	202033160001	33	160	245	427	483	315	546	146

IP

ΧΥΤΟΣΙΔΗΡΟ ΠΡΟΦΙΛΤΡΟ
CAST IRON PREFILTER

ACQUA SOURCE™

ΠΕΡΙΓΡΑΦΗ

Φλάντζες εισόδου και εξόδου σε συμφωνία με τα standard DIN 2501 με συνδέσεις από DN-65 (2½") έως DN-200 (8") με 3–4 βίδες (ανάλογα με το μοντέλο), για μια τέλεια σφράγιση καπακιού.

- Προφίλτρο χυτοσίδηρης κατασκευής.
- Καλαθάκι ανοξείδωτο AISI-316.

DESCRIPTION

Inlet and outlet flanges in compliance with DIN 2501 with connections from DN-65 (2½") to DN-200 (8") and 3–4 closing handles (depending on the model), for a perfect lid seal.

- Pot and prefilter made of cast iron.
- Strainer in stainless steel AISI-316.

ΔΙΑΣΤΑΣΕΙΣ & ΑΠΟΔΟΣΕΙΣ
DIMENSIONS & PERFORMANCE

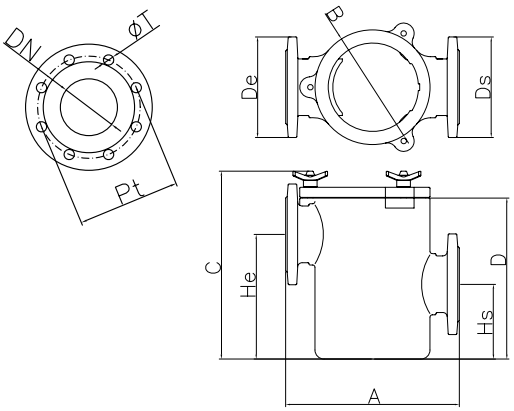

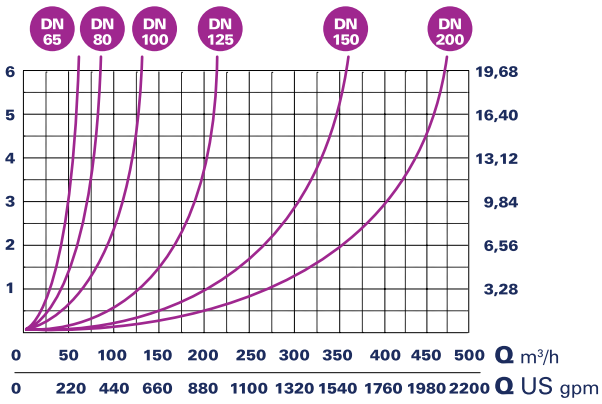

Κωδικός Code	Dn	Pt	De	Ds	A	B	C	D	He	Hs	Ø T	Τρύπες Holes
IP-65/65	65	145	185	185	380	260	415	360	250	120	18	4
IP-80/80	80	160	200	200	380	260	415	360	250	120	18	8
IP-100/100	100	180	220	220	380	260	415	360	270	155	18	8
IP-125/125	125	210	250	250	380	260	415	360	270	155	18	8
IP-150/150	150	240	285	285	460	340	555	500	380	190	22	8
IP-200/200	200	295	340	340	460	340	555	500	380	190	22	8

PFP

ΑΝΟΞΕΙΔΩΤΑ ΠΡΟΦΙΛΤΡΑ ΜΕ ΑΦΑΙΡΟΥΜΕΝΟ ΚΑΛΑΘΑΚΙ
STAINLESS STEEL PREFILTERS WITH REMOVABLE BASKET

ACQUA SOURCE™

Ομόκεντρο καλάθι.
Concentric basket.

Standard καλάθι.
Standard basket.

Η ειδική σχεδίαση των ομοκέντρων καλαθιών για τα προφίλτρα TF προσφέρει αυξημένη επιφάνεια φιλτραρίσματος, η οποία είναι περίπου 1,5 φορές μεγαλύτερη από εκείνη ενός αντίστοιχου τυπικού καλαθιού προφίλτρου TF.

Thanks to their concentric construction, TF prefilter baskets provide a filtration surface about 1.5 times that of the equivalent standard basket.

ΠΕΡΙΓΡΑΦΗ

Η σειρά προφίλτρων PFP, με αφαιρούμενο καλαθάκι, είναι πλήρως κατασκευασμένα από ανοξείδωτο ατσάλι AISI-304 ή AISI-316. Και στις δύο περιπτώσεις τα εσωτερικά καλαθάκια παράγονται με standard διάτρηση Ø 6mm (διαφορετικές διατρήσεις κατόπιν ζήτησης) και είναι κατασκευασμένα από ανοξείδωτο ατσάλι AISI-316.

Τα μοντέλα PFP250...AP μπορούν να λειτουργήσουν σε πιέσεις λειτουργίας των 8 bar, ενώ όλα τα άλλα μοντέλα μπορούν να λειτουργήσουν σε μια μέγιστη πίεση λειτουργίας 3 bar. Στα PFP...TF το νερό που δεν έχει υποστεί επεξεργασία, εισέρχεται στο καλαθάκι φίλτρανσης από πάνω, ενώ σε όλα τα άλλα μοντέλα το νερό ρέει απευθείας στο καλαθάκι φίλτρανσης.

Οι συνδέσεις εισόδου και εξόδου φέρουν σπείρωμα UNI-ISO 228/1 ή ελεύθερες φλάντζες UNI 6090-67 PN 16. Δύο σύνδεσμοι είναι φιξαρισμένοι στο καπάκι και στον κυρτό πυθμένα για τον εξαερισμό και την εκκένωση του προφίλτρου. Το καπάκι ασφαλίζει από ένα σφιγκτήρα με μοχλό, ο οποίος είναι εξαιρετικά απλός και αξιόπιστος.

Υπάρχει δυνατότητα εξωτερικής και/ή εσωτερικής ηλεκτροστίλβωσης, κατόπιν ζήτησης.

DESCRIPTION

The PFP series of prefilters with extractable basket, are entirely made of AISI-304 or AISI-316 stainless steel. In both cases the internal baskets, with a standard Ø 6mm perforation (different perforations), are made of AISI-316. The PFP250... AP models can function at working pressures up to 8 bar, while all the other models can function at working pressure of 3 bar max. With the PFP...TF models, the untreated water plunges into the filtering basket from above, while the untreated water flows directly into the filtering basket in all the others models.

The inlet and outlet connections have UNI-ISO 228/1 threading or UNI 6090–67 PN 16 free flanges. Two couplings are welded onto the cover and on the lower convex bottom for air inlet and venting and to empty the prefilter. The cover is secured by a lever-operated clamp system, which is extremely simple and reliable.

External and/or internal electropolishing may be done upon request.

ΔΙΑΣΤΑΣΕΙΣ ΠΡΟΦΙΛΤΡΩΝ & ΑΠΟΔΟΣΕΙΣ
PREFILTERS DIMENSIONS & PERFORMANCE

Κωδικός Code	Μέγιστη πίεση Max pressure (bar)	Σύνδεση Connection		Υλικο Material		Χωρητικότητα καλαθιού Basket capacity (m^3/h)	Βάρος Weight (kg)
		Είσοδος/έξοδος Inlet/outlet	Αποχεύτευση Drain	Σώμα Outer casing	Καλαθάκι Basket		
PFP250 SS 304-2" TF	3	2"	½"	AISI-304	AISI-316	60	14,5
PFP250 SS 316-2" TF	3	2"	½"	AISI-316	AISI-316	60	9,2
PFP250 SS 304-DN50 TF	3	DN 50	½"	AISI-304	AISI-316	80	17
PFP250 SS 316-DN50 TF	3	DN 50	½"	AISI-316	AISI-316	80	16
PFP250 SS 304-DN65 TF	3	DN 50	½"	AISI-304	AISI-316	100	18,5
PFP250 SS 316-DN65 TF	3	DN 50	½"	AISI-316	AISI-316	100	16,2
PFP250 SS 304-2"	3	2"	½"	AISI-304	AISI-316	60	9,5
PFP250 SS 316-2"	3	2"	½"	AISI-316	AISI-316	60	7
PFP250 SS 304-2" AP	8	2"	½"	AISI-304	AISI-316	60	7,2
PFP250 SS 316-2" AP	8	2"	½"	AISI-316	AISI-316	60	7,2
PFP250 SS 304-65	3	DN 65	½"	AISI-304	AISI-316	100	17,5
PFP250 SS 316-65	3	DN 65	½"	AISI-316	AISI-316	100	14
PFP250 SS 304-65 AP	8	DN 65	½"	AISI-304	AISI-316	100	14,2
PFP250 SS 316-65 AP	8	DN 65	½"	AISI-316	AISI-316	100	14,2
PFP292 SS 304-80	3	DN 80	½"	AISI-304	AISI-316	130	19,5
PFP292SS 316-80	3	DN 80	½"	AISI-316	AISI-316	130	17,5
PFP292 SS 304-80 TF	3	DN 80	½"	AISI-304	AISI-316	130	23,5
PFP292 SS 316-80 TF	3	DN 80	½"	AISI-316	AISI-316	130	21,5
PFP292 SS 304-100	3	DN 100	½"	AISI-304	AISI-316	160	20
PFP292 SS 316-100	3	DN 100	½"	AISI-316	AISI-316	160	17,6
PFP292 SS 304-100 TF	3	DN 100	½"	AISI-304	AISI-316	160	24
PFP292 SS 316-100 TF	3	DN 100	½"	AISI-316	AISI-316	160	21,6
PFP292 SS 304-125	3	DN 125	½"	AISI-304	AISI-316	180	21,5
PFP292 SS 316-125	3	DN 125	½"	AISI-316	AISI-316	180	19
PFP292 SS 304-125 TF	3	DN 125	½"	AISI-304	AISI-316	180	25,5
PFP292 SS 316-125 TF	3	DN 125	½"	AISI-316	AISI-316	180	23
PFP350 SS 304-150	3	DN 150	½"	AISI-304	AISI-316	200	29
PFP350 SS 316-150	3	DN 150	½"	AISI-316	AISI-316	200	24,8
PFP350 SS 304-150 TF	3	DN 150	½"	AISI-304	AISI-316	200	37,5
PFP350 SS 316-150 TF	3	DN 150	½"	AISI-316	AISI-316	200	31
PFP350 SS 304-200	3	DN 200	½"	AISI-304	AISI-316	220	41
PFP350 SS 316-200	3	DN 200	½"	AISI-316	AISI-316	220	25,4
PFP350 SS 304-200 TF	3	DN 200	½"	AISI-304	AISI-316	220	49
PFP350 SS 316-200 TF	3	DN 200	½"	AISI-316	AISI-316	220	31,6

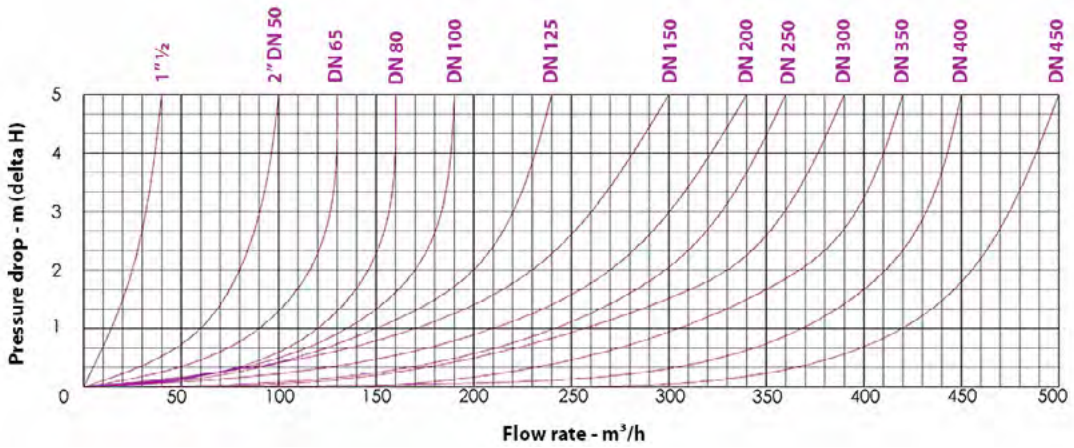

Κωδικός Code	**Διαστάσεις σώματος** Outer casing dimensions					**Διαστάσεις καλαθιού** Basket dimensions		
	A	B	C	D	E	**Διάμετρος** Diameter (Ø)	**Ύψος** Height (mm)	**Διάτρηση** Perforation (mm)
PFP250 SS 304-2" TF	315	495	583	712	293	220	330	6
PFP250 SS 316-2" TF	315	495	583	712	293	220	330	6
PFP250 SS 304-DN50 TF	290	320	413	542	375	220	330	6
PFP250 SS 316-DN50 TF	290	320	413	542	375	220	330	6
PFP250 SS 304-DN65 TF	315	495	583	712	375	220	330	6
PFP250 SS 316-DN65 TF	315	495	583	712	375	220	330	6
PFP250 SS 304-2"	120	150	233	362	293	200	170	6
PFP250 SS 316-2"	120	150	233	362	293	220	170	6
PFP250 SS 304-2" AP	250	290	340	150	120	220	170	6
PFP250 SS 316-2" AP	250	290	340	150	120	220	170	6
PFP250 SS 304-65	290	320	413	542	375	220	330	6
PFP250 SS 316-65	290	320	413	542	375	220	330	6
PFP250 SS 304-65 AP	250	375	516	320	290	220	330	6
PFP250 SS 316-65 AP	250	375	516	320	290	220	330	6
PFP292 SS 304-80	250	290	474	501	440	250	330	6
PFP292SS 316-80	250	290	474	501	440	250	330	6
PFP292 SS 304-80 TF	290	565	674	701	450	250	330	6
PFP292 SS 316-80 TF	290	565	674	701	450	250	330	6
PFP292 SS 304-100	250	290	474	501	440	250	330	6
PFP292 SS 316-100	250	290	474	501	440	250	330	6
PFP292 SS 304-100 TF	290	565	674	701	450	250	330	6
PFP292 SS 316-100 TF	290	565	674	701	450	250	330	6
PFP292 SS 304-125	250	290	474	501	440	250	330	6
PFP292 SS 316-125	250	290	474	501	440	250	330	6
PFP292 SS 304-125 TF	290	565	674	701	450	250	330	6
PFP292 SS 316-125 TF	290	565	674	701	450	250	330	6
PFP350 SS 304-150	260	300	477	525	500	320	350	6
PFP350 SS 316-150	260	300	477	525	500	320	350	6
PFP350 SS 304-150 TF	300	600	777	825	520	320	400	6
PFP350 SS 316-150 TF	300	600	777	825	520	320	400	6
PFP350 SS 304-200	260	300	477	525	500	320	350	6
PFP350 SS 316-200	260	300	477	525	500	320	350	6
PFP350 SS 304-200 TF	300	600	777	825	520	320	400	6
PFP350 SS 316-200 TF	300	600	777	825	520	320	400	6

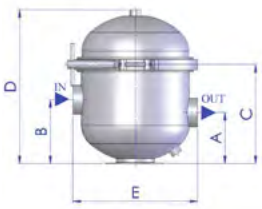

PFP250

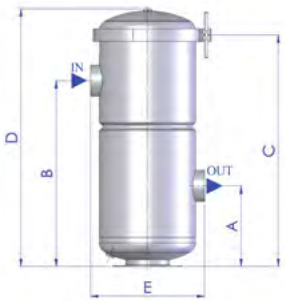

PFP250 TF

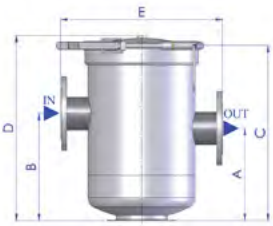

PFP292/350 TF

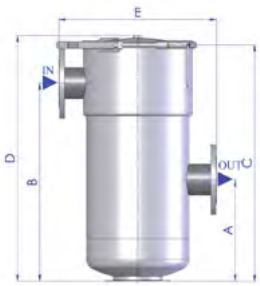

PFP292/350

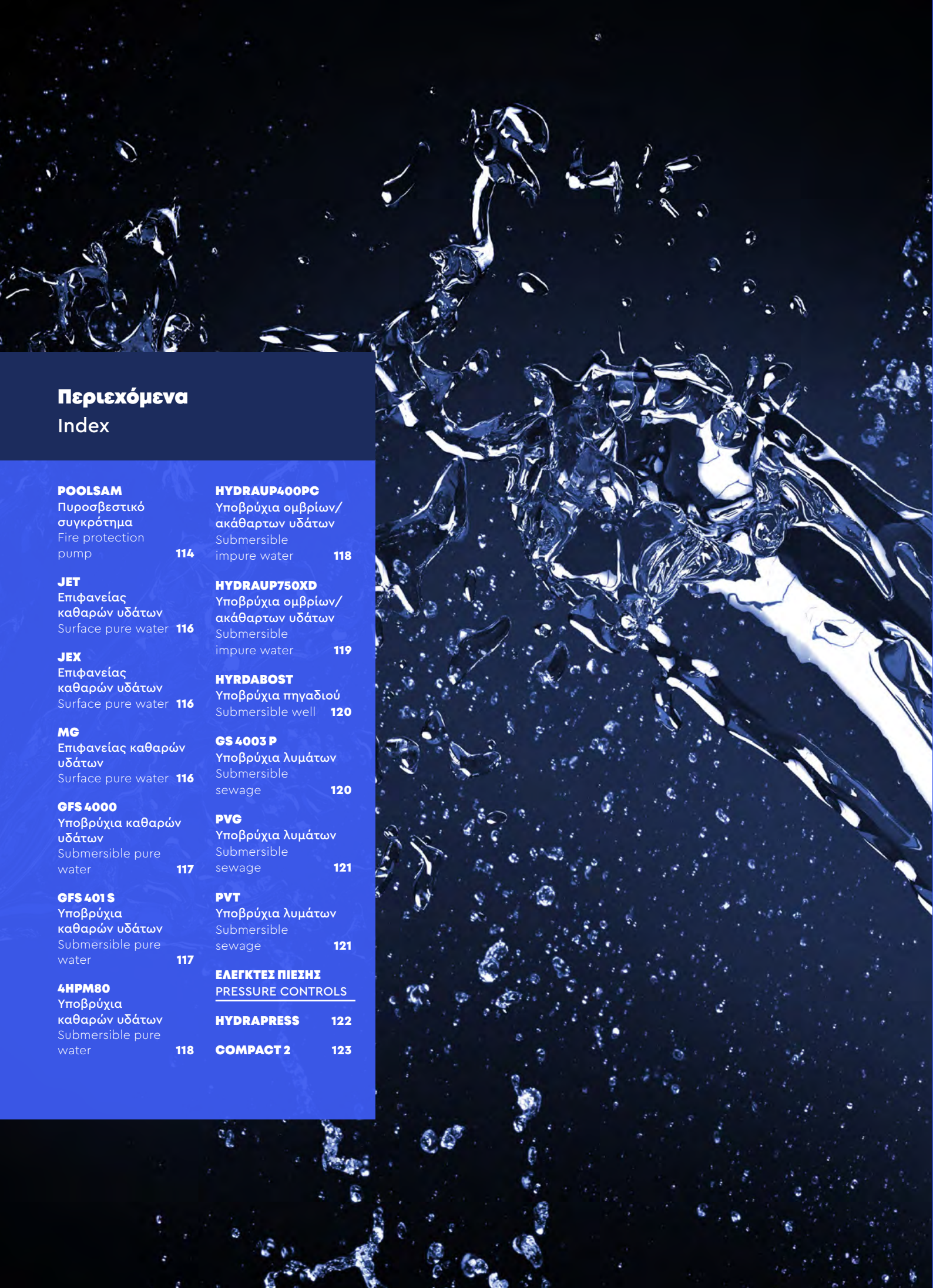

Περιεχόμενα
Index

POOLSAM
Πυροσβεστικό συγκρότημα
Fire protection pump **114**

JET
Επιφανείας καθαρών υδάτων
Surface pure water **116**

JEX
Επιφανείας καθαρών υδάτων
Surface pure water **116**

MG
Επιφανείας καθαρών υδάτων
Surface pure water **116**

GFS 4000
Υποβρύχια καθαρών υδάτων
Submersible pure water **117**

GFS 401 S
Υποβρύχια καθαρών υδάτων
Submersible pure water **117**

4HPM80
Υποβρύχια καθαρών υδάτων
Submersible pure water **118**

HYDRAUP400PC
Υποβρύχια ομβρίων/ακάθαρτων υδάτων
Submersible impure water **118**

HYDRAUP750XD
Υποβρύχια ομβρίων/ακάθαρτων υδάτων
Submersible impure water **119**

HYRDABOST
Υποβρύχια πηγαδιού
Submersible well **120**

GS 4003 P
Υποβρύχια λυμάτων
Submersible sewage **120**

PVG
Υποβρύχια λυμάτων
Submersible sewage **121**

PVT
Υποβρύχια λυμάτων
Submersible sewage **121**

ΕΛΕΓΚΤΕΣ ΠΙΕΣΗΣ
PRESSURE CONTROLS

HYDRAPRESS **122**

COMPACT 2 **123**

Αντλίες υδάτων

Water Pumps

Στον δυναμικό τομέα της υδροδυναμικής, η αποτελεσματική διαχείριση του νερού αποτελεί καίριο στοιχείο για την πρόληψη και αντιμετώπιση έκτακτων καταστάσεων. Οι αντλίες υδάτων μας είναι σχεδιασμένες για επιφανειακές και υποβρύχιες εφαρμογές, εξυπηρετώντας ανάγκες αναρρόφησης νερού από πλημμύρες, πηγάδια, λύματα ή όμβρια νερά. Με υψηλές προδιαγραφές απόδοσης και αξιοπιστίας, οι αντλίες μας παρέχουν άμεσες λύσεις σε απαιτητικές συνθήκες, συνδυάζοντας προηγμένη τεχνολογία με ποιοτικά υλικά. Κατάλληλες για οικιακές, επαγγελματικές και βιομηχανικές εφαρμογές, συμβάλλουν στη βιώσιμη λειτουργία των υδραυλικών συστημάτων. Ανακαλύψτε τη συλλογή μας και δείτε πώς μπορούμε να διαχειριστούμε το νερό με ασφάλεια και αποτελεσματικότητα.

In the dynamic field of hydraulics, efficient water management is key to preventing and handling emergencies. Our water pumps are designed for both surface and submersible applications, serving the needs of water extraction from floods, wells, sewage, and stormwater. With high performance and reliability standards, our pumps provide immediate solutions in demanding conditions by combining advanced technology with quality materials. Suitable for residential, commercial, and industrial applications, they contribute to the sustainable operation of hydraulic systems. Discover our collection and see how we can manage water safely and effectively.

POOLSAM

ΠΥΡΟΣΒΕΣΤΙΚΟ ΣΥΓΚΡΟΤΗΜΑ
FIRE PROTECTION MOTOR PUMP

POOLEX

ΝΕΑ ΠΡΟΣΘΗΚΗ
NEW ENTRY

2 YEARS GUARANTEE | 16M³/H | 50 METERS REACH | 4 HOURS AUTONOMY

ΠΕΡΙΓΡΑΦΗ

Ψάχνεις ουσιαστικές προληπτικές λύσεις για την αντιμετώπιση των όλο και συχνότερων πυρκαγιών στη χώρα μας; Στη μάχη ενάντια στη φωτιά, το POOLSAM και η πισίνα σου είναι οι σύμμαχοί σου!

Περιμένοντας την άφιξη των πυροσβεστών, χρησιμοποίησε το νερό της πισίνας σου και δημιούργησε μια προστατευτική φραγματική ζώνη για τον περιορισμό εκδήλωσης ή την αντιμετώπιση μικρών πυρκαγιών που απειλούν τον χώρο σου.

Διαθέτει 2 λειτουργικές θέσεις: Την **"Επίθεση"**, όπου το ρεύμα νερού είναι ευθύ και στοχευμένο για να σταματά τη φωτιά και την **"Άμυνα"**, με ευρύτερη και πιο διασκορπισμένη ρίψη που στοχεύει να προστατέψει από τη θερμότητα και τους καπνούς.

- Πυροσβεστική μανικά χειρός με ρυθμιζόμενη ροή νερού και πίδακα.
- 2 θέσεις λειτουργίας: επίθεση και άμυνα.
- 4χρονος, 7 HP βενζινοκινητήρας.
- Ακτίνα εκτόξευσης μέχρι και 25 μέτρα.
- 25 μέτρα μάνικα πυρόσβεσης.
- 50 μέτρα ακτίνα κάλυψης γύρω από την πισίνα.
- Αυτονομία μέχρι και 4 ώρες.
- Οι σύνδεσμοι περιλαμβάνονται.

DESCRIPTION

Are you looking for an effective preventive solution againste the increasingly frequent wildfires plaguing our country? In the battle against fire, POOLSAM and your pool are your allies!

Use your pool water to establish a protective barrier while awaiting firefighters, helping to control or extinguish small fires that may endanger your property.

It has 2 functional positions: **"Attack"**, where the water stream is straight and targeted to stop the fire, and **"Defense"**, with a wider and more dispersed throw that aims to protect against heat and fumes.

- Fire nozzle with adjustable water flow and jet.
- 2 positions of use: attack & defence.
- Reach up to 25m.
- 4-cycle, 7 HP heat engine.
- 25-Meter hose.
- 50 meters of projection around the pool.
- Up to 4h autonomy.
- Guillemins couplings included.

ΤΕΧΝΙΚΑ ΧΑΡΑΚΤΗΡΙΣΤΙΚΑ
TECHNICAL SPECIFICATIONS

ΙΣΧΥΣ POWER	**7 HP**
ΧΩΡΗΤΙΚΟΤΗΤΑ CAPACITY	**16m³/h**
ΥΨΟΣ ΑΝΑΡΡΟΦΗΣΗΣ SUCTION HEIGHT	**7m**
ΚΑΥΣΙΜΗ ΥΛΗ FUEL	**Gas/Petrol SP95 – E10**
ΘΕΡΜΟΚΡΑΣΙΑ ΧΡΗΣΗΣ ΚΑΙ ΑΠΟΘΗΚΕΥΣΗΣ USE AND STORING TEMPERATURE	**5°C – 50°C**

ΠΥΡΟΣΒΕΣΤΙΚΗ ΜΑΝΙΚΑ
FIRE HOSE

Το POOLSAM είναι μια αναγκαία συσκευή που χρησιμοποιεί το νερό από την πισίνα σας για να σβήσει μικρές πυρκαγιές ή να περιορίσει μια εκδήλωση πυρκαγιάς ενώ περιμένετε την άφιξη των πυροσβεστών. Διαθέτει μανικά χειρός με ρυθμιζόμενη ροή νερού και πίδακα. Περιλαμβάνει 2 λειτουργικούς τρόπους: επίθεση και άμυνα.

POOLSAM is an emergency device that uses water from your pool to extinguish small fires or limit a fire outbreak while awaiting the firefighters. It features a hand hose with adjustable flow and jet, and provides two operating modes: attack and defence.

ΕΠΙΘΕΣΗ: Το ρεύμα νερού είναι ευθύ και στοχευμένο για να σταματήσει την φωτία.
ATTACK: The jet is straight and targeted to stop a fire.

ΑΜΥΝΑ: Μια ευρύτερη και πιο διασκορπισμένη ρήψη που στοχεύει να προστατεύσει από θερμότητα και καπνό.
DEFENCE: A wider more dispersed stream shields from heat and fumes.

Μη θέσετε τον εαυτό σας σε κίνδυνο σε περίπτωση πυρκαγιάς, καλέστε πρώτα την πυροσβεστική 199. Ισχυρή ρίψη νερού, ποτέ μην το κατευθύνετε απευθείας προς ανθρώπους ή ζώα.

Caution: *do not put yourself in danger. In case of fire, first call* ***112****.*
Powerful jet, never direct towards people or animals.

Κωδικός Code	HP	Βάρος Weight (kg)	Διαστάσεις (Μ x Π x Υ mm) Dimensions (L x W x H mm)
PS-POOLSAM1	7,0	45	570 × 540 × 750

ΑΝΤΛΙΑ ΕΠΙΦΑΝΕΙΑΣ, ΑΥΤΟΜΑΤΗΣ ΑΝΑΡΡΟΦΗΣΗΣ
SURFACE AUTOMATIC SUCTION PUMP

ELEM S.A.

2 YEARS GUARANTEE | PURE WATER | H max 61 M | Q max 60 L/min

ΧΑΡΑΚΤΗΡΙΣΤΙΚΑ

- Σώμα αντλίας: Χυτοσίδηρος.
- Υλικό φτερωτής: PPO πλαστικό.
- Τάση: 230V/50Hz.
- Χρήση: καθαρά ύδατα.

SPECIFICATIONS

- Pump body: Cast iron.
- Impeller material: PPO plastic.
- Voltage: 230V/50Hz.
- Usage: pure water.

Μοντέλο Model	Ισχύς Power			Παροχή Flow							
1~230V 50Hz	HP	kW	A	m³/h	0	0,6	1,2	1,8	2,4	3,0	3,6
				l/min	0	10	20	30	40	50	60
				Ύψος μανομετρικού | Manometric height							
JET-100	1,0	0,75	4,6	H (m)	53	43,5	35,5	30	24	-	-
JET-150	1,5	1,1	7,5		61	57	51	46	42	38,5	36

ΑΝΤΛΙΑ ΕΠΙΦΑΝΕΙΑΣ, ΑΥΤΟΜΑΤΗΣ ΑΝΑΡΡΟΦΗΣΗΣ
SURFACE AUTOMATIC SUCTION PUMP

ELEM S.A.

2 YEARS GUARANTEE | PURE WATER | H max 42 M | Q max 50 L/min

ΧΑΡΑΚΤΗΡΙΣΤΙΚΑ

- Σώμα αντλίας: Ανοξείδωτο ατσάλι.
- Υλικό φτερωτής: PPO πλαστικό.
- Τάση: 230V/50Hz.
- Μηχανικός στυπιοθλήπτης σφραγισμένος με κεραμικό γραφίτη.
- Χρήση: καθαρά ύδατα.

SPECIFICATIONS

- Pump body: Stainless steel.
- Impeller material: PPO plastic.
- Voltage: 230V/50Hz.
- Ceramic sealing.
- Usage: pure water.

Μοντέλο Model	Ισχύς Power			Παροχή Flow						
1~230V 50Hz	HP	kW	A	m³/h	0	0,6	1,2	1,8	2,4	3,0
				l/min	0	10	20	30	40	50
				Ύψος μανομετρικού | Manometric height						
JEX-100	1,0	0,75	4,6	H (m)	42	38	30	24	20	10

ΑΝΤΛΙΑ ΕΠΙΦΑΝΕΙΑΣ, ΠΟΛΥΒΑΘΜΙΑ ΟΡΙΖΟΝΤΙΑ
SURFACE AUTOMATIC, MULTISTAGE SUCTION PUMP

ELEM S.A.

2 YEARS GUARANTEE | PURE WATER | H max 55 M | Q max 90 L/min

ΧΑΡΑΚΤΗΡΙΣΤΙΚΑ

- Σώμα αντλίας: Ανοξείδωτο ατσάλι.
- Υλικό φτερωτής: PPO πλαστικό.
- Τάση: 230V/50Hz.
- Χρήση: καθαρά ύδατα.

SPECIFICATIONS

- Pump body: Stainless steel.
- Impeller material: PPO plastic.
- Voltage: 230V/50Hz.
- Usage: pure water.

Μοντέλο Model	Ισχύς Power			Παροχή Flow										
1~230V 50Hz	HP	kW	A	m³/h	0	0,6	1,2	1,8	2,4	3,0	3,6	4,2	4,8	5,4
				l/min	0	10	20	30	40	50	30	70	80	90
				Ύψος μανομετρικού | Manometric height										
3MG075	0,75	0,55	3,6		34	32	30	28	26	24	20	16	10	6
4MG100	1,0	0,75	4,5	H (m)	44	43	40,5	38,5	36	32	27	22	16	10
5MG120	1,2	0,9	5,0		55	54	52	50	47	43	37	30	22	13

ΥΠΟΒΡΥΧΙΑ ΑΝΤΛΙΑ ΚΑΘΑΡΩΝ ΥΔΑΤΩΝ ΜΕ ΦΛΟΤΕΡ
SUBMERSIBLE PURE WATER PUMP WITH FLOATER

2 YEARS GUARANTEE | PURE WATER | MADE IN GERMANY PREMIUM QUALITY

ΧΑΡΑΚΤΗΡΙΣΤΙΚΑ

- Σώμα αντλίας: Ανοξείδωτο ατσάλι AISI-304.
- Υλικό φτερωτής: Noryl.
- Περιέληξη μοτέρ: Χαλκός.
- Μέγιστη παροχή: 7.000Lt/h.
- Μέγιστο ύψος αναρρόφησης: 6,5m.
- Μέγιστη βύθιση αντλίας: 5m.
- Πέρασμα στερεών: 5mm.
- Διάμετρος εξόδου: 1½".
- Τάση: 230V/50Hz.
- Προστασία IP: X8 – Προστασία από υπερφόρτωση.
- Μήκος καλωδίου 10m.
- Χρήση: καθαρά ύδατα.

SPECIFICATIONS

- Pump body: Stainless steel AISI-304.
- Impeller material: Noryl.
- Moter head: Copper.
- Max flow: 7.000Lt/h.
- Max suction height: 6.5m.
- Max immersion depth: 5m.
- Solid material passage: 5mm.
- Outlet diameter: 1½".
- Voltage: 230V/50Hz.
- IP protection: X8 – Overload protection.
- Cable length: 10m.
- Usage: pure water.

Μοντέλο Model	Ισχύς Power	
	HP	kW
GFS 4000	0,55	0,4

ΥΠΟΒΡΥΧΙΑ ΑΝΤΛΙΑ ΜΕ ΕΝΣΩΜΑΤΩΜΕΝΟ ΗΛΕΚΤΡΙΚΟ ΦΛΟΤΕΡ ΤΡΙΩΝ ΘΕΣΕΩΝ
SUBMERSIBLE PUMP WITH BUILT-IN 3 POSITION ELECTRIC FLOATER

2 YEARS GUARANTEE | PURE WATER | MADE IN GERMANY PREMIUM QUALITY

ΧΑΡΑΚΤΗΡΙΣΤΙΚΑ

- Σώμα αντλίας: ABS/PPO πλαστικό.
- Άξονας: Ανοξείδωτο ατσάλι AISI-304.
- Υλικό φτερωτής: Noryl.
- Μέγιστη παροχή: 7.000Lt/h.
- Μέγιστο ύψος αναρρόφησης: 8m.
- Μέγιστη βύθιση αντλίας: 7m.
- Πέρασμα στερεών: 1mm.
- Διάμετρος εξόδου: 1½".
- Περιέληξη μοτέρ: Χαλκός.
- Τάση: 230V/50Hz.
- Προστασία IP: X8 – Προστασία από υπερφόρτωση, ενσωματωμένη βαλβίδα αντεπιστροφής, αυτόματος τερματισμός λειτουργίας.
- Μήκος καλωδίου 10m.
- Διαστάσεις (ΜxΠxΥ): 280 × 280 × 200mm.
- Χρήση: καθαρά ύδατα.

SPECIFICATIONS

- Pump body: ABS/PPO plastic.
- Shaft: Stainless steel AISI-304.
- Impeller material: Noryl.
- Max flow: 7.000Lt/h.
- Max suction height: 8m.
- Max immersion depth: 7m.
- Solid material passage: 1mm.
- Outlet diameter: 1½".
- Moter head: Copper.
- Voltage: 230V/50Hz.
- IP protection: X8 – Overload protection, integrated non-return valve, automatic shutdown).
- Cable length: 10m.
- Dimensions (LxWxH): 280 × 280 × 200mm.
- Usage: pure water.

Μοντέλο Model	Ισχύς Power	
	HP	kW
GFS 401 S	0,55	0,4

ΥΠΟΒΡΥΧΙΑ ΑΝΤΛΙΑ ΜΕ ΜΟΤΕΡ
SUBMERSIBLE PUMP WITH MOTOR

HYDRALIT

2 YEARS GUARANTEE

PURE WATER

ΧΑΡΑΚΤΗΡΙΣΤΙΚΑ

- Σώμα αντλίας: Ανοξ. ατσάλι AISI-304.
- Φτερωτή: Noryl.
- Μέγιστη παροχή: 4.800Lt/h.
- Διάμετρος εξόδου: 1¼".
- Τοποθέτηση: κάθετη ή οριζόντια.
- Τάση: 230V/50Hz.
- Μέγιστη θερμοκρασία: 35°C.
- Χρήση: καθαρά ύδατα.

SPECIFICATIONS

- Pump body: Stainless steel AISI-304.
- Impeller: Noryl.
- Max flow rate: 4.800Lt/h.
- Outlet diameter: 1¼".
- Installation: vertical or horizontal.
- Voltage: 230V/50Hz.
- Max. water temperature: 35°C.
- Usage: pure water.

NEMA standard

Μοντέλο Model	Ισχύς Power		Φτερωτές Impellers	Παροχή Flow									
				m³/h	0	0,6	1,2	1,8	2,4	3	3,6	4,2	4,8
	HP	kW		l/min	0	10	20	30	40	50	60	70	80
				Ύψος μανομετρικού | Manometric height									
4HPM80-100	1,0	0,75	13	H (m)	93	91	88	83	76	66	53	38	19
4HPM80-150	1,5	1,1	18		129	126	122	115	105	91	73	52	27

ΥΠΟΒΡΥΧΙΑ ΑΝΤΛΙΑ ΟΜΒΡΙΩΝ ΥΔΑΤΩΝ ΜΕ ΦΛΟΤΕΡ
SUBMERSIBLE PUMP OF IMPURE WATER WITH FLOATER

HYDRALIT

2 YEARS GUARANTEE

IMPURE WATER

ΧΑΡΑΚΤΗΡΙΣΤΙΚΑ

- Σώμα αντλίας: ABS πλαστικό.
- Φτερωτή: Noryl.
- Περιέλιξη μοτέρ: Χαλκός.
- Στυπιοθλήπτης μηχανικός σφραγισμένος κεραμικά σε NBR, γραφίτη.
- Μέγιστη παροχή: 7.500Lt/h.
- Μέγιστο ύψος αναρρόφησης: 5m.
- Μέγιστη βύθιση: 5m.
- Πέρασμα στερεών: 30mm.
- Διάμετρος εξόδου: 1".
- Τάση: 230V/50Hz.
- Προστασία: IP68.
- Προστασία από υπερφόρτωση.
- Μέγιστη θερμοκρασία : 40°C.
- Μήκος καλωδίου 10m.
- Χρήση: όμβρια/ακάθαρτα ύδατα.

SPECIFICATIONS

- Pump body: ABS plastic.
- Impeller: Noryl.
- Motor head: Copper.
- Mechanical ceramic sealing, NBR, graphite.
- Max flow-rate: 7.500Lt/h.
- Max suction height: 5m.
- Max immersion depth: 5m.
- Solid material passage: 30mm.
- Outlet diameter: 1".
- Voltage: 230V/50Hz.
- Protection: IP68.
- Overload protection.
- Max. water temperature: 40°C.
- Cable length: 10m.
- Usage: impure water.

Μοντέλο Model	Ισχύς Power		Παροχή Flow							
			m³/h	0	1,25	2,5	3,75	5,0	6,25	7,5
	HP	kW	l/min	0	20,8	41,6	62,5	83,3	104,1	125
			Ύψος μανομετρικού | Manometric height							
HYDRAUP400PC	0,5	0,4	H (m)	5,0	4,6	4,2	3,5	2,8	1,6	0

ΥΠΟΒΡΥΧΙΑ ΑΝΤΛΙΑ ΟΜΒΡΙΩΝ ΥΔΑΤΩΝ ΜΕ ΦΛΟΤΕΡ
SUBMERSIBLE PUMP OF IMPURE WATER WITH FLOATER

HYDRALIT

2 YEARS GUARANTEE

IMPURE WATER

ΧΑΡΑΚΤΗΡΙΣΤΙΚΑ

- Σώμα αντλίας: Ανοξείδωτο ατσάλι AISI-304.
- Φτερωτή: Noryl.
- Περιέλιξη μοτέρ: Χαλκός.
- Στυπιοθλήπτης μηχανικός σφραγισμένος κεραμικά σε NBR, γραφίτη.
- Μέγιστη παροχή: 9.600Lt/h.
- Μέγιστο ύψος αναρρόφησης: 9m.
- Μέγιστη βύθιση: 5 μέτρα.
- Πέρασμα στερεών: 30mm.
- Διάμετρος εξόδου: 1½".
- Τάση: 230V/50Hz.
- Προστασία: IP68.
- Προστασία από υπερφόρτωση.
- Μέγιστη θερμοκρασία: 40°C.
- Μήκος καλωδίου 6m.
- Χρήση: όμβρια/ακάθαρτα ύδατα.

SPECIFICATIONS

- Pump body: Stainless steel AISI-304.
- Impeller: Noryl.
- Motorhead: Copper.
- Mechanical ceramic sealing, NBR, graphite.
- Max flow rate: 9.600Lt/h.
- Max suction height: 9m.
- Max immersion depth: 5m.
- Solid material passage: 30mm.
- Outlet diameter: 1½".
- Voltage: 230V/50Hz.
- Protection: IP68.
- Overload protection.
- Max. water temperature: 40°C.
- Cable length: 6m.
- Usage: impure water.

Μοντέλο Model	Ισχύς Power		Παροχή Flow									
			m³/h	0	1,2	2,4	3,6	4,8	6,0	7,2	8,4	9,6
	HP	kW	l/min	0	20	40	60	80	100	120	140	160
			Ύψος μανομετρικού | Manometric height									
HYDRAUP750XD	1,0	0,75	H (m)	9	8	7,5	6,8	6,1	5,5	4,8	4,1	3,2

ΥΠΟΒΡΥΧΙΑ ΑΝΤΛΙΑ ΠΗΓΑΔΙΟΥ ΜΕ ΦΛΟΤΕΡ & ΠΙΝΑΚΑ ΕΚΚΙΝΗΣΗΣ
MULTISTAGE SUBMERSIBLE PUMP WITH FLOATER & STARTUP PANEL

HYDRALIT

2 YEARS GUARANTEE | PURE WATER

ΧΑΡΑΚΤΗΡΙΣΤΙΚΑ
- Σώμα αντλίας: Ανοξ. ατσάλι AISI-304.
- Φτερωτή: Noryl.
- Περιέλιξη μοτέρ: Χαλκός.
- Μέγιστη παροχή: 6.000Lt/h.
- Μέγ. ύψος αναρρόφησης: 7m.
- Μέγιστη βύθιση: 7m.
- Ταχ. περιστροφής: 2.850rpm.
- Πέρασμα στερεών: 5mm.
- Διάμετρος εξόδου: 1½".
- Τάση: 230V/50Hz.
- Προστασία: IP68.
- Προστασία από υπερφόρτωση.
- Μέγιστη θερμοκρασία: 35°C.
- Μήκος καλωδίου 10m.
- Χρήση: καθαρά ύδατα.

SPECIFICATIONS
- Pump body: S.S. AISI-304.
- Impeller: Noryl.
- Motor head: Copper.
- Max flow-rate: 6.000Lt/h.
- Max suction height: 7m.
- Max immersion depth: 7m.
- Rotation speed: 2.850rpm.
- Solid material passage: 5mm.
- Outlet diameter: 1½".
- Voltage: 230V/50Hz.
- Protection: IP68.
- Overload protection.
- Max. water temperature: 35°C.
- Cable length: 10m.
- Usage: pure water.

Μοντέλο Model	Ισχύς Power		Φτερωτές Impellers	Παροχή Flow							
				m³/h	0	0,6	1,2	2,4	3,6	4,8	6,0
	HP	kW		l/min	0	10	20	40	60	80	100
				Ύψος μανομετρικού | Manometric height							
HYRDABOST100-4	1,0	0,75	4		51	50	49	44	36	25	14
HYRDABOST120-5	1,2	0,92	5	H (m)	64	62	61	55	45	31	18
HYRDABOST150-6	1,5	1,10	6		77	74	73	66	54	37	21

ΥΠΟΒΡΥΧΙΑ ΑΝΤΛΙΑ ΛΥΜΑΤΩΝ ΜΕ ΦΛΟΤΕΡ
SUBMERSIBLE PUMP OF IMPURE WATER WITH FLOATER

Güde

2 YEARS GUARANTEE | IMPURE WATER

MADE IN GERMANY
PREMIUM QUALITY

ΧΑΡΑΚΤΗΡΙΣΤΙΚΑ
- Σώμα & βάση αντλίας: ABS πλαστικό.
- Φτερωτή: Noryl.
- Μηχανικός στυπιοθλήπτης.
- Μέγιστη παροχή: 8.000Lt/h.
- Μέγιστο βάθος άντλησης: 4m.
- Μέγιστο μανομετρικό: 5,5m.
- Διάμετρος εξόδου: 1¼".
- Τάση: 230V/50Hz.
- Μέγιστη θερμοκρασία νερού: 35°C.
- Πέρασμα στερεών (κόκκου): 25mm.
- Προστασία: IP-X8 – Προστασία από υπερφόρτωση.
- Μήκος καλωδίου 10m.
- Χρήση: όμβρια/ακάθαρτα ύδατα.

SPECIFICATIONS
- Pump body & base: ABS plastic.
- Impeller material: Noryl.
- Mechanical ceramic sealing.
- Max flow: 8.000Lt/h.
- Max depth height: 4m.
- Max immersion: 5.5m.
- Outlet diameter: 1¼".
- Voltage: 230V/50Hz.
- Max water temperature: 35°C.
- Solid material passage: 25mm.
- IP protection: IP-X8 – Overload protection.
- Cable length: 10m.
- Usage: impure water.

Μοντέλο Model	Φάση Phase	Ισχύς Power	
		HP	kW
GS 4003 P	1~230V/50Hz	0,55	0,4

ΥΠΟΒΡΥΧΙΑ ΑΝΤΛΙΑ ΑΣΤΙΚΩΝ ΛΥΜΑΤΩΝ VORTEX
SUBMERSIBLE SEWAGE PUMP VORTEX

3 YEARS GUARANTEE | WASTE WATER | H max 15 M | Q max 600 L/min

ΧΑΡΑΚΤΗΡΙΣΤΙΚΑ

- Σώμα αντλίας: Ανοξείδωτο ατσάλι/Χυτοσίδηρος G20.
- Υλικό φτερωτής: Χυτοσίδηρος.
- Περιέληξη μοτέρ: Χαλκός.
- Άξονας: Ανοξ. ατσάλι AISI-304.
- Μηχανικός στυπιοθλήπτης σφραγισμένος κεραμικά σε NBR, γραφίτη, καρβίδιο του πυριτίου.
- Μέγιστη παροχή: 27.000Lt/h.
- Μέγιστο ύψος αναρρόφησης: 13,5m.
- Μέγιστη βύθιση: 5m.
- Πέρασμα στερεών: 38–50mm.
- Διάμετρος εξόδου: 1½" – 2".
- Μήκος καλωδίου 6m.
- Χρήση: μεταφορά λυμάτων.

SPECIFICATIONS

- Pump body: Stainless steel/ Cast iron G20.
- Impeller material: Cast iron.
- Moter head: Copper.
- Axis: Stainless steel AISI-304.
- Mechanical ceramic sealing, NBR, graphite, silicon carbide.
- Max flow-rate: 27.000Lt/h.
- Max suction height: 13.5m.
- Max immersion depth: 5m.
- Solid material passage: 38–50mm.
- Outlet diameter: 1½" – 2".
- Cable length: 6m.
- Usage: waste water.

	Μοντέλο **Model**	Φάση **Phase**	Ισχύς **Power**		Παροχή **Flow**							
					m³/h	0	6	12	18	24	30	36
		50 Hz	**HP**	**kW**	**l/min**	0	100	200	300	400	500	600
					Ύψος μανομετρικού | Manometric height							
1-ΦΑΣΗ 1-PHASE	**PVG100**	1~230V	1,0	0,75	**H (m)**	10,8	9	7,3	5	1, 8	–	–
	PVG150	1~230V	1,5	1,1		13,5	11,5	10	8	6	3,5	–
	PVG200	1~230V	2,0	1,5		15	13,5	12	9,8	7,5	2,5	2,8
3-ΦΑΣΕΙΣ 3-PHASE	**PVG100T**	3~400V	1,0	0,75	**H (m)**	10,8	9	7,3	5	1, 8	–	–
	PVG150T	3~400V	1,5	1,1		13,5	11,5	10	8	6	3,5	–
	PVG200T	3~400V	2,0	1,5		15	13,5	12	9,8	7,5	2,5	2,8

ΥΠΟΒΡΥΧΙΑ ΑΝΤΛΙΑ ΑΣΤΙΚΩΝ ΛΥΜΑΤΩΝ ΜΕ ΣΥΣΤΗΜΑ ΤΕΜΑΧΙΣΜΟΥ
SUBMERSIBLE SEWAGE PUMP WITH CUTTING SYSTEM

3 YEARS GUARANTEE | WASTE WATER | H max 23 M | Q max 350 L/min

ΧΑΡΑΚΤΗΡΙΣΤΙΚΑ

- Σώμα αντλίας: Ανοξείδωτο ατσάλι/ Χυτοσίδηρος G20.
- Υλικό φτερωτής: Χυτοσίδηρος.
- Μοτέρ: Διπολικό/Ενσωματωμένο θερμικό.
- Περιέληξη μοτέρ: Χαλκός.
- Άξονας: Ανοξ. ατσάλι AISI-304.
- Μηχανικός στυπιοθλήπτης σφραγισμένος κεραμικά σε NBR, γραφίτη, καρβίδιο του πυριτίου.
- Μέγιστη παροχή: 21.000Lt/h.
- Μέγιστο ύψος αναρρόφησης: 19m.
- Μέγιστη βύθιση: 5m.
- Διάμετρος εξόδου: 2" (φλαντζωτή).
- Μήκος καλωδίου 8m.
- Χρήση: μεταφορά λυμάτων.

SPECIFICATIONS

- Pump body: Stainless steel/ Cast iron G20.
- Impeller material: Cast iron.
- Moter: Bipolar/Embedded Thermal.
- Moter head: Copper.
- Axis: Stainless steel AISI-304.
- Mechanical ceramic sealing, NBR, graphite, silicon carbide.
- Max flow-rate: 21.000Lt/h.
- Max suction height: 19m.
- Max immersion depth: 5m.
- Outlet diameter: 2" (flanged).
- Cable length: 8m.
- Usage: waste water.

Μοντέλο Model	**Ισχύς** Power		**Παροχή** Flow								
			m³/h	0	3	6	9	12	15	18	21
230V/80Hz	**HP**	**kW**	**l/min**	0	50	100	150	200	250	300	350
			Ύψος μανομετρικού | Manometric height								
PVT150	1,5	1,1	**H (m)**	19	17,5	16	14	11,5	8,5	5,3	1
PVT200	2,0	1,5		23	20,5	18,5	16	13,5	10,5	7	3

HYDRAPRESS ΕΛΕΓΚΤΗΣ ΠΙΕΣΗΣ
PRESSURE CONTROL HYDRAPRESS

2 YEARS GUARANTEE

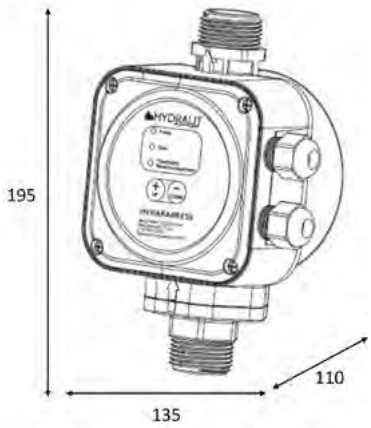

ΤΕΧΝΙΚΑ ΧΑΡΑΚΤΗΡΙΣΤΙΚΑ
TECHNICAL SPECIFICATIONS

ΜΟΝΤΕΛΟ MODEL	**HYDRAPRESS**
ΤΑΣΗ CAPACITY	**1~90–260V 50/60Hz**
ΕΝΤΑΣΗ ΡΕΥΜΑΤΟΣ MAX CURRENT	**16A**
ΙΣΧΥΣ ΚΙΝΗΤΗΡΑ MAX PUMP POWER	**2,2kW (3hp)**
ΠΙΕΣΗ ΕΚΚΙΝΗΣΗΣ START UP PRESSURE	**10 bar**
ΜΕΓΙΣΤΗ ΠΙΕΣΗ ΛΕΙΤΟΥΡΓΙΑΣ MAX OPERATING PRESSURE	**15 bar**
ΜΕΓΙΣΤΗ ΘΕΡΜΟΚΡΑΣΙΑ ΝΕΡΟΥ MAX WATER TEMPERATURE	**80°C**
ΜΕΓΙΣΤΗ ΘΕΡΜΟΚΡΑΣΙΑ ΠΕΡΙΒΑΛΛΟΝΤΟΣ MAX ENVIRONMENT TEMPERATURE	**40°C**
ΒΑΘΜΟΣ ΠΡΟΣΤΑΣΙΑΣ PROTECTION CLASS	**IP68**
ΣΤΟΜΙΟ ΑΝΑΡΡΟΦΗΣΗΣ–ΚΑΤΑΘΛΙΨΗΣ SUCTION DEPRESSION-DIAMETER	**1"**

ΧΑΡΑΚΤΗΡΙΣΤΙΚΑ

- Αντικαθιστά το πιεστικό δοχείο.
- Δίνει εντολή εκκίνησης στην αντλία όταν υπάρχει πτώση πίεσης στο δίκτυο.
- Διακόπτει τη λειτουργία της αντλίας όταν δεν υπάρχει νερό στο δίκτυο.
- Εύρος ρύθμισης έναρξης της πίεσης δικτύου 0–10 bar με προγραμματισμένη πίεση στα 1,5 bar.
- Αυτόματη επανεκκίνηση σε περίπτωση βλάβης.
- Όταν η αντλία είναι απενεργοποιημένη, το HYDRAPRESS διενεργεί ελέγχους κάθε 30 λεπτά όλο το 24ωρο για την αποκατάσταση της πίεσης στο δίκτυο.
- Διαθέτει ρυθμιστή πίεσης, βαλβίδα αντεπιστροφής, και 3 λυχνίες led για την ένδειξη λειτουργίας του συστήματος (Power/Start/Flow-Water shortage).
- Εύκολη εγκατάσταση με μηδενική συντήρηση.
- Ηλεκτρονικό κύκλωμα με προστατευτικό κάλυμμα εύκολο στην αντικατάσταση.
- Προστασία από υπερφόρτωση.

SPECIFICATIONS

- Replaces the expansion tank.
- Gives a start order to the pump when there is pressure failure in the network.
- Interrupts the operation of the pump when there is no water in the network.
- Control range of network start up pressure 0–10 bar with programmed starting pressure at 1.5 bar.
- Auto-restart in case of malfunction.
- Automatic retest when the dry run protection system is out of order every 30 minutes continuously for 24 hours.
- Contains pressure regulator, non-return valve, 3 led indicators (Power/Start/Flow-Water shortage).
- Easy to install with zero maintenance.
- Electronic circuit with protective cover, easy to replace.
- Overload protection.

ΕΛΕΓΚΤΗΣ ΠΙΕΣΗΣ COMPACT 2
PRESSURE CONTROL COMPACT 2

2 YEARS GUARANTEE

MADE IN SPAIN
PREMIUM QUALITY

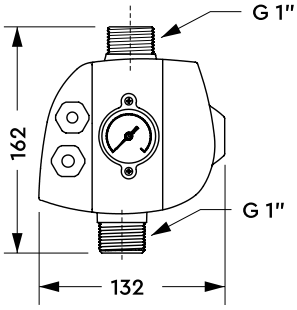

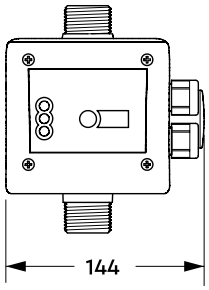

ΤΕΧΝΙΚΑ ΧΑΡΑΚΤΗΡΙΣΤΙΚΑ
TECHNICAL SPECIFICATIONS

ΜΟΝΤΕΛΟ MODEL	**C310144MC K**
ΤΑΣΗ CAPACITY	**~1×110÷230Vac 50/60Hz**
ΕΝΤΑΣΗ ΡΕΥΜΑΤΟΣ MAX CURRENT	**16A**
ΙΣΧΥΣ ΚΙΝΗΤΗΡΑ MAX PUMP POWER	**1,5kW (2hp)**
ΠΙΕΣΗ ΕΚΚΙΝΗΣΗΣ START UP PRESSURE	**1,5 ÷ 3,5 bar**
ΜΕΓΙΣΤΗ ΠΙΕΣΗ ΛΕΙΤΟΥΡΓΙΑΣ MAX OPERATING PRESSURE	**10 bar**
ΜΕΓΙΣΤΗ ΘΕΡΜΟΚΡΑΣΙΑ ΝΕΡΟΥ MAX WATER TEMPERATURE	**50°C**
ΒΑΘΜΟΣ ΠΡΟΣΤΑΣΙΑΣ PROTECTION CLASS	**IP65**
ΒΑΡΟΣ WEIGHT	**0,72kg**
ΣΤΟΜΙΟ ΑΝΑΡΡΟΦΗΣΗΣ–ΚΑΤΑΘΛΙΨΗΣ SUCTION DEPRESSION-DIAMETER	**1"**

ΧΑΡΑΚΤΗΡΙΣΤΙΚΑ

- Αντικαθιστά το πιεστικό δοχείο.
- Δίνει εντολή εκκίνησης στην αντλία όταν υπάρχει πτώση πίεσης στο δίκτυο.
- Διακόπτει τη λειτουργία της αντλίας όταν δεν υπάρχει νερό στο δίκτυο.
- Εύρος ρύθμισης έναρξης της πίεσης δικτύου έως 3 bar με προγραμματισμένη πίεση στα 1,5 bar.
- Αυτόματη επανεκκίνηση σε περίπτωση βλάβης.
- Όταν η αντλία είναι απενεργοποιημένη το COMPACT 2 διενεργεί ελέγχους κάθε 30 λεπτά όλο το 24ωρο για την αποκατάσταση της πίεσης στο δίκτυο.
- Διαθέτει ρυθμιστή πίεσης, μανόμετρο, βαλβίδα αντεπιστροφής και καλώδιο, κουμπί RESET, και 3 λυχνίες led για την ένδειξη λειτουργίας του συστήματος (POWER-ON-FAILURE).
- Εύκολη εγκατάσταση με μηδενική συντήρηση.
- Ηλεκτρονικό κύκλωμα με προστατευτικό κάλυμμα εύκολο στην αντικατάσταση.
- Προστασία από υπερφόρτωση.

SPECIFICATIONS

- Replaces the expansion tank.
- Gives a start order to the pump when there is pressure failure in the network.
- Interrupts the operation of the pump when there is no water in the network.
- Control range of network start up pressure up to 3 bar with programmed starting pressure at 1.5 bar.
- Auto-restart in case of malfunction.
- Automatic retest when the dry run protection system is out of order every 30 minutes continuously for 24 hours.
- Contains pressure regulator, manometer, non return valve, cable, reset button, 3 led indicators (POWER-ON-FAILURE).
- Easy to install with zero maintenance.
- Electronic circuit with protective cover, easy to replace.
- Overload protection.

Περιεχόμενα
Index

ULS-1 128
ULSD-1 130
ULS-2 132
ULSD-2 134
ULS-3 136
ULS-4/LLS-4 138
ULSD-4M/LLSD-4M 140
ULSD-4R/LLSD-4R 142
ULS-5 144
ULSD-5M 146
ULSD-5R 148
ULSD-6 150
ULSD-7 152
ULSD-8 154
ULSD-9 156
ULSD-10/LLSD-10 158
ULSD-11/LLSD-11 160
ULSD-12 162
ULSD-13 164
ULSD-14 166
WPL-1 168
WPLD-1R 170
WPLD-1A 172
WPLD-2R 174
WPLD-3R 176
WPLD-4R 178
WPLD-5R 180
WPLD-6R 182
WPLD-8R 184
WPLD-9R 186
WPLD-10R 188
WPLD-11R 190
ULP-1/LPL-1 192
ULPD-1R/LPLD-1R 194
ULPD-1P/LPLD-1P 196
ULP-2/LPL-2 198
ULPD-2R/LPLD-2R 200
ULPD-2P/LPLD-2P 202
ULP-3/LPL-3 204
ULPD-3R/LPLD-3R 206
ULPD-3P/LPLD-3P 208
ULP-4/LPL-4 210
ULPD-4R/LPLD-4R 212
ULPD-4P/LPLD-4P 214
Φωλιές εντοιχισμού από ABS
ABS wall niches 216
Φωλιές εντοιχισμού από ανοξ. ατσάλι
S.S. wall niches 217
Προσόψεις φωτιστικών
Light face escutcheons 218
Καλώδια H07RN-F
H07RN-F cables 218
Πίνακας ελέγχου RGB
RGB control panel 219
Μετασχηματιστές
Transformers 220
Φλάντζα στεγανότητας
Wall conduit 222
Εύκαμπος σωλήνας
Flexible hose 222
PVC σωλήνας
PVC pipe 222
Τάπα για SPA φωτιστικά
Cap for SPA lights 223
Κουτιά σύνδεσης
Connection boxes 223
Ανταλλακτικοί λαμπτήρες
Spare bulbs 224

Φωτισμός πισίνας

Pool lighting

Ένα πολύ σημαντικό στοιχείο για την πισίνα σας είναι ο φωτισμός. Είναι το κλειδί για να αναδείξετε την ομορφιά και την ασφάλεια του του περιβάλλοντος κολύμβησης. Με τον κατάλληλο φωτισμό, η πισίνα σας μεταμορφώνεται σε έναν μαγευτικό προορισμό, ιδανικό για βραδινές βουτιές και χαλάρωση, προσφέροντας παράλληλα άριστη ορατότητα και ασφάλεια. Ο σωστά σχεδιασμένος φωτισμός όχι μόνο αναδεικνύει τα μοναδικά χαρακτηριστικά της πισίνας σας, αλλά δημιουργεί και την τέλεια ατμόσφαιρα για αξέχαστες στιγμές με φίλους και οικογένεια! Επιλέξτε ανάμεσα σε LED εξοικονόμησης ενέργειας ή εντυπωσιακές ατμοσφαιρικές λύσεις και δώστε στην πισίνα σας τη λάμψη που της αξίζει. Επενδύστε σε υψηλής ποιότητας φωτισμό πισίνας και μετατρέψτε τον χώρο σας στο απόλυτο κέντρο διασκέδασης και χαλάρωσης.

Pool lighting plays a vital role in enhancing the aesthetic appeal and safety of the swimming environment. Proper lighting transforms the pool area into a captivating space, allowing for enjoyment during the evening hours while ensuring visibility and security. A well-lit pool not only highlights its features but also creates a welcoming atmosphere for gatherings and relaxation. With a variety of lighting options available, from energy-efficient LED solutions to ambient fixtures, selecting the right lighting products is essential for achieving the desired ambiance and functionality. Investing in quality pool lighting not only elevates the overall experience but also contributes to safety and enjoyment, making the pool a true centerpiece of outdoor leisure.

ΕΠΕΞΗΓΗΣΗ ΚΩΔΙΚΩΝ ΦΩΤΙΣΤΙΚΩΝ ΠΙΣΙΝΑΣ/SPA
CODE CLARIFICATION FOR POOL/SPA LIGHTS

XXX-00 X 00-XX XX-X

Τύπος φωτιστικού / Light Type

- **ULS** → **εντοιχιζόμενο φωτιστικό spa, αλογόνου** — recessed spa light, halogen
- **ULSD** → **εντοιχιζόμενο φωτιστικό spa, LED** — recessed spa light, LED
- **LLS** → **εντοιχιζόμενο φωτιστικό liner spa, αλογόνου** — recessed liner spa light, halogen
- **LLSD** → **εντοιχιζόμενο φωτιστικό liner spa, LED** — recessed liner spa light, LED
- **ULP** → **εντοιχιζόμενο φωτιστικό πισίνας, σκυροδέματος, αλογόνου** — recessed pool light, concrete, halogen
- **LPL** → **εντοιχιζόμενο φωτιστικό πισίνας, liner, αλογόνου** — recessed pool light, liner, halogen
- **ULPD** → **εντοιχιζόμενο φωτιστικό πισίνας, σκυροδέρματος, LED** — recessed pool light, concrete, LED
- **LPLD** → **εντοιχιζόμενο φωτιστικό πισίνας, liner, LED** — recessed pool light, liner, LED
- **WPL** → **επιτοίχιο φωτιστικό πισίνας, αλογόνου** — wall mounting pool light, halogen
- **WPLD** → **επιτοίχιο φωτιστικό πισίνας, LED** — wall mounting pool light, LED

Αριθμός φωτιστικού / Light Number

1, 2, 3, 4, 5, 6, 7, 8, 9, 10, 11, 12, 13, 14

Τύπος λάμπας / Bulb Type

- **H** → **λάμπα αλογόνου** — halogen bulb
- **R** → **λάμπα LED ρητίνης** — resin filled LED bulb
- **M** → **λάμπα LED MR16** — MR16 LED bulb
- **A** → **ανοιχτού τύπου πλακέτα** — open type LED board
- **P** → **λάμπα LED PAR56** — PAR56 LED bulb

Χαρακτηριστικά λάμπας / Bulb Detail

- **Φωτιστικά αλογόνου** — Halogen light → **απόδοση watt** — watt capacity
- **Φωτιστικά LED** — LED light → **αριθμός LED** — No. of LED

Σύνδεση/εγκατάσταση φωτιστικού / Light Connection/Installation

- **01** → **1" σπείρωμα** — 1" thread
- **02** → **2" σπείρωμα** — 2" thread
- **15** → **1,5" σπείρωμα** — 1.5" thread
- **40** → 40 mm
- **50** → 50 mm
- **63** → 63 mm
- **41** → **1,5" κολλητό** — 1.5" slip
- **52** → **2" κολλητό** — 2" slip
- **PF** → **φωλιά**/niche **RSN-F00**
- **PM** → **φωλιά**/niche **RSN-M1011**
- **PR** → **φωλιά**/niche **RSN-300**
- **PC** → **φωλιά**/niche **RSN-307**
- **SR** → **φωλιά**/niche **RSN-303**
- **SC** → **φωλιά**/niche **RSN-302**

ΕΠΙΤΟΙΧΙΑ ΦΩΤΙΣΤΙΚΑ
WALL MOUNTING LIGHTS

- **PR** → **πλαστικός δακτύλιος στερέωσης** — plastic fixing ring
- **SP** → **ανοξ. πλάκα στερέωσης** — s.s. fixing plate
- **FU** → **ούπα στερέωσης** — fixing upats

Χρώμα φωτισμού / Light Colour

- **CW** → cool white
- **DW** → daylight white
- **WW** → warm white
- **B** → blue
- **M** → RGB

Τρόπος προσαρμογής σε φωλιά / Way of adjustment to wall niche

- **S** → **βίδες** — screws
- **C** → **κλιπς** — clips

Παραδείγματα:
Examples:

ULSD-11RA96-PMDW

Εντοιχιζόμενο φωτιστικό spa, led, νούμερο 11, με λάμπα led ρητίνης, 96 led, εγκατάσταση σε φωλιά (RSN-M1011), χρώμα φωτισμού: daylight white.

Recessed spa light, led, number 11, with led bulb resin filled, 64 led, installation in niche (RSN-M1011), light colour: daylight white.

LPLD-3PT60-PCCW-C

Εντοιχιζόμενο φωτιστικό πισίνας, liner, led, νούμερο 3, με λάμπα led PAR56, 60 led, φωλιά RSN-307, χρώμα φωτισμού: cool white, προσαρμογή με κλιπς.

Recessed pool light, liner, led, number 3, with led bulb PAR56, 60 led, niche RSN-307, light colour: cool white, adjustment by clips.

ΣΥΓΚΕΝΤΡΩΤΙΚΟΣ ΠΙΝΑΚΑΣ ΠΡΟΪΟΝΤΩΝ
PRODUCT OVERVIEW

2 YEARS GUARANTEE | IP68 WATERPROOF | CE

ΕΝΤΟΙΧΙΖΟΜΕΝΑ ΦΩΤΙΣΤΙΚΑ
RECESSED LIGHTS

ULS/ULSD-1 series p.128

ULS/ULSD-2 series p.132

ULS-3 p.136

ULS/ULSD-4 series p.138

ULS/ULSD-5 series p.144

ULSD-6 p.148

ULSD-7 p.152

ULSD-8 p.154

ULSD-9 p.156

ULSD-10 p.158

ULSD-11 p.160

ULSD-12 p.162

ULSD-13 p.164

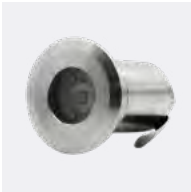
ULSD-14 p.166

ΕΠΙΤΟΙΧΙΑ ΦΩΤΙΣΤΙΚΑ
WALL MOUNTING LIGHTS

WPL/WPLD-1 series p.168

WPLD-2R p.174

WPLD-3R p.176

WPLD-4R p.178

WPLD-5R p.180

WPLD-6R p.182

WPLD-8R p.184

WPLD-9R p.186

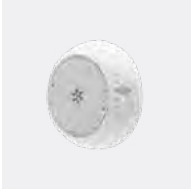
WPLD-10R p.188

WPLD-11R p.190

ΕΝΤΟΙΧΙΖΟΜΕΝΑ ΦΩΤΙΣΤΙΚΑ ΜΕ ΦΩΛΙΑ
RECESSED LIGHTS WITH NICHE

UPL/ULPD-1 series p.192

UPL/ULPD-2 series p.198

UPL/ULPD-3 series p.204

UPL/ULPD-4 series p.210

- ***Η εγγύηση παύει να ισχύει σε περίπτωση οποιασδήποτε παρέμβασης στο καλώδιο.***
- *The warranty does not apply in the event of any tampering with the cable.*

ULS-1

ΕΝΤΟΙΧΙΖΟΜΕΝΟ ΦΩΤΙΣΤΙΚΟ ΑΛΟΓΟΝΟΥ ΓΙΑ ΠΙΣΙΝΕΣ/SPA
RECESSED HALOGEN POOL/SPA LIGHT

ACQUA SOURCE™

2 YEARS GUARANTEE | IP68 WATERPROOF | CE | CLASS III | CABLE INCLUDED | CONCRETE POOLS | POLYESTER POOLS

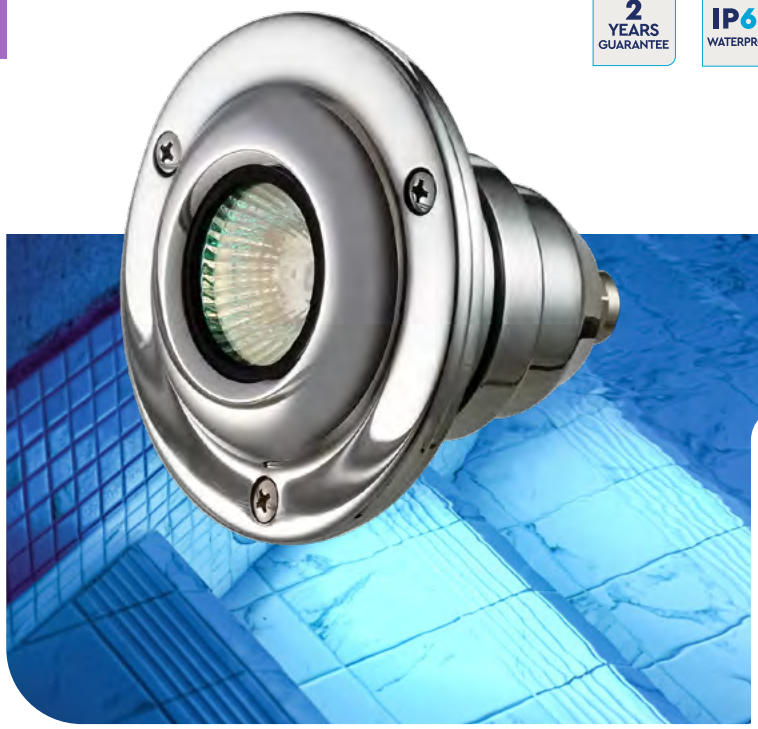

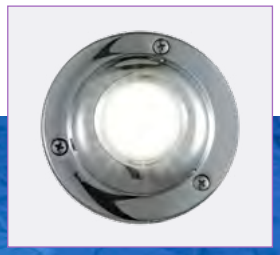

ΧΑΡΑΚΤΗΡΙΣΤΙΚΑ ΦΩΤΙΣΤΙΚΟΥ
LIGHT SPECIFICATIONS

ΥΛΙΚΟ/ΦΙΝΙΡΙΣΜΑ MATERIAL/FINISH	**Επιχρωμιωμένος μπρούντζος/γυαλιστερό** Bronze chrome plated/glossy
ΔΙΑΣΤΑΣΕΙΣ DIMENSIONS	**Ø 99mm**
ΠΑΧΟΣ ΠΡΟΣΩΠΟΥ FACEPLATE THICKNESS	**20mm**
ΣΥΝΔΕΣΗ CONNECTION	• **2" βιδωτό** • **63mm κουμπωτό** • 2" male thread • 63mm push mounting

ΠΕΡΙΓΡΑΦΗ

Μικρό μπρούντζινο επιχρωμιωμένο φωτιστικό πισίνας ή spa, με κομψό σχεδιασμό και glossy φινίρισμα.

Διαθέτει λάμπα αλογόνου με δυνατότητα διάχυσης λευκού φωτός και διακρίνεται για το ιδανικό μέγεθός του που παρέχει τη δυνατότητα πολλαπλών εφαρμογών. Σε πισίνες μικρών διαστάσεων ή spa μπορεί να χρησιμοποιηθεί ως κύριος φωτισμός ενώ σε μεγαλύτερων διαστάσεων πισίνες αποτελεί ιδανική επιλογή για συμπληρωματικό φωτισμό ή τοποθέτηση στα σκαλοπάτια, προσδίδοντας ένα εντυπωσιακά φωτεινό αποτέλεσμα.

Κατασκευάζεται με σύνδεση 2" για βιδωτή ή 63mm για κουμπωτή τοποθέτηση, ενώ για χρήση σε πολυεστερική πισίνα, παρέχεται με σπείρωμα 2" και πλαστικό παξιμάδι.

- Βαθμός προστασίας: IP68.
- 1,65m καλώδιο H07RN-F, μεγέθους 2×1mm².
- Υποβρύχια εγκατάσταση.
- Θέση εγκατάστασης: τοιχία.

DESCRIPTION

Small bronze chrome-plated underwater pool or spa light, with elegant design and glossy finish.

It has a halogen bulb for white colour light distribution, while its size makes it versatile and suitable for numerous applications.

It can be installed as a main source of light in small swimming pools or spas, or as an attractive illumination unit on pool stairs.

Manufactured in 2" male thread for screw mounting installation or in 63mm for push mounting installation. For installations on polyester pools the light fixture is supplied with a 2" male thread and a plastic nut.

- IP rating: IP68.
- 1.65m of H07RN-F, cable size 2×1mm².
- Underwater installation.
- Installation position: wall.

ΔΙΑΣΤΑΣΕΙΣ ΦΩΤΙΣΤΙΚΟΥ & ΓΡΑΜΜΙΚΟΣ ΣΧΕΔΙΑΣΜΟΣ
LIGHTING MEASUREMENTS & VECTOR DESIGN

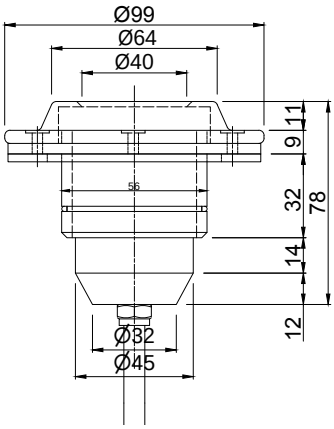

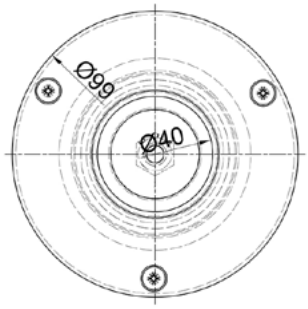

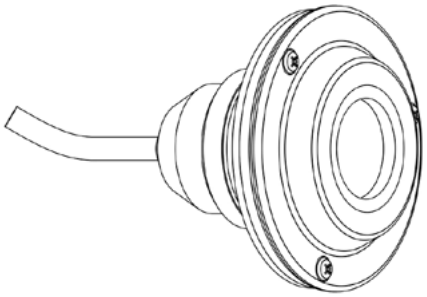

ΤΕΧΝΙΚΑ ΧΑΡΑΚΤΗΡΙΣΤΙΚΑ TECHNICAL DATA		ΜΟΝΟΧΡΩΜΟ MONOCHROME	
Μοντέλο Model	**2" βιδωτό** 2" male thread	**ULS-1H35-02WW**	**ULS-1H50-02WW**
	63mm κουμπωτό 63mm push mounting	**ULS-1H35-63WW**	**ULS-1H50-63WW**
Χρώμα Colour		WW	WW
Kelvin		3000K	3000K
Lumen		1500lm	2000lm
Ισχύς κατανάλωσης Power consumption		35W	50W
Τάση Voltage		12V-DC 50/60Hz	12V-DC 50/60Hz

Τύπος λάμπας Bulb type	Γωνία ακτινοβολίας Radiation angle	Καλώδιο H07RN-F Cable H07RN-F	Εγκατάσταση Installation
MR16 αλογόνου MR16 halogen	36°	1,65m 2×1mm²	**Πισίνες/spa σκυροδέματος/πολυεστερικές** Concrete/polyester pools/spa

ΠΡΟΑΙΡΕΤΙΚΟΣ ΕΞΟΠΛΙΣΜΟΣ
OPTIONAL EQUIPMENT

1. **WC-350 φλάντζα + CCT-063 τάπα (για εγκατάσταση με σύνδεση 2" σπείρωμα).**
2. **PP-35063 σωλήνας + CCT-063 τάπα (για εγκατάσταση με κουμπωτή σύνδεση Ø 63mm).**

1. WC-350 wall conduit + CCT-063 cap (for installation of 2" male thread connection).
2. PP-35063 wall pipe + CCT-063 cap (for installation of Ø 63mm push mounting connection).

Για εγκατάσταση σε πολυεστερικές πισίνες, το φωτιστικό παρέχεται με 2" αρσενικό σπείρωμα & πλαστικό παξιμάδι.
For installation on polyester pools, the fixture is supplied with a 2" male thread and a plastic nut.

ULSD-1

ΕΝΤΟΙΧΙΖΟΜΕΝΟ ΦΩΤΙΣΤΙΚΟ LED ΓΙΑ ΠΙΣΙΝΕΣ/SPA
RECESSED LED POOL/SPA LIGHT

ACQUA SOURCE™

2 YEARS GUARANTEE | IP68 WATERPROOF | CE | CLASS III | CABLE INCLUDED | CONCRETE POOLS | POLYESTER POOLS

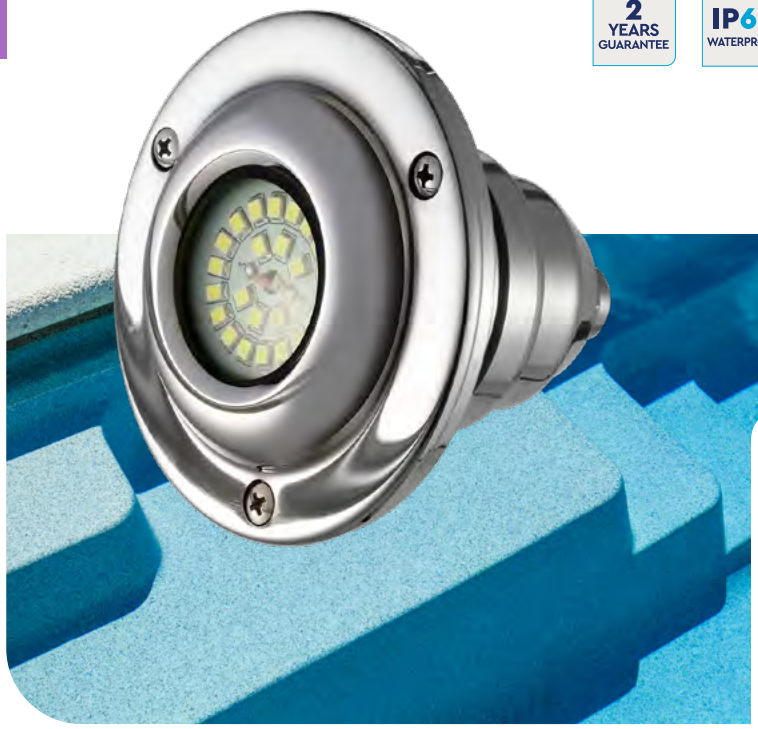

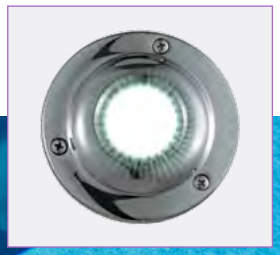

ΧΑΡΑΚΤΗΡΙΣΤΙΚΑ ΦΩΤΙΣΤΙΚΟΥ
LIGHT SPECIFICATIONS

ΥΛΙΚΟ/ΦΙΝΙΡΙΣΜΑ MATERIAL/FINISH	**Επιχρωμιωμένος μπρούντζος/γυαλιστερό** Bronze chrome plated/glossy
ΔΙΑΣΤΑΣΕΙΣ DIMENSIONS	**Ø 99mm**
ΠΑΧΟΣ ΠΡΟΣΩΠΟΥ FACEPLATE THICKNESS	**20mm**
ΣΥΝΔΕΣΗ CONNECTION	• **2" βιδωτό** • **63mm κουμπωτό** • 2" male thread • 63mm push mounting

ΠΕΡΙΓΡΑΦΗ

Μπρούντζινο επιχρωμιωμένο φωτιστικό πισίνας ή spa με glossy φινίρισμα και ιδανικό μέγεθος που καλύπτει κάθε ανάγκη.

Το φωτιστικό διαθέτει λάμπα LED τύπου MR16. Ιδιαίτερα σημαντικό χαρακτηριστικό του είναι το μικρό του μέγεθος που επιτρέπει την πολυσχιδή εφαρμογή του.

Η υποβρύχια εγκατάστασή του είναι ιδανική σε μικρές πισίνες ως κύρια πηγή φωτισμού ενώ σε μεγαλύτερων διαστάσεων υδάτινες κατασκευές μπορεί να τοποθετηθεί είτε ως συμπληρωματικός φωτισμός, είτε στα σκαλοπάτια για τη δημιουργία μιας εντυπωσιακά φωτεινής ατμόσφαιρας.

Το κομψό αυτό φωτιστικό κατασκευάζεται με σύνδεση 2" για βιδωτή ή 63mm για κουμπωτή τοποθέτηση, ενώ για χρήση σε πολυεστερική πισίνα, παρέχεται με σπείρωμα 2" και πλαστικό παξιμάδι.

- Βαθμός προστασίας: IP68.
- 1,65m καλώδιο H07RN-F, μεγέθους 2×1mm².
- Υποβρύχια εγκατάσταση.
- Θέση εγκατάστασης: τοιχία.

DESCRIPTION

Chrome-plated bronze pool or spa light with a glossy finish and a compact size that meets a wide range of installation needs.

Equipped with an MR16-type LED bulb, this fixture stands out for its small dimensions, allowing for versatile applications.

Ideal for underwater installation in small pools as a primary light source, it can also be used in larger pools as supplementary lighting or placed on steps to create an impressively illuminated atmosphere.

This elegant light is designed in 2" male thread for screw mounting installation or in 63mm for push mounting installation. For installations on polyester pools the light fixture is supplied with a 2" male thread and a plastic nut.

- IP rating: IP68.
- 1.65m of H07RN-F, cable size 2×1mm².
- Underwater installation.
- Installation position: wall.

ΔΙΑΣΤΑΣΕΙΣ ΦΩΤΙΣΤΙΚΟΥ & ΓΡΑΜΜΙΚΟΣ ΣΧΕΔΙΑΣΜΟΣ
LIGHTING MEASUREMENTS & VECTOR DESIGN

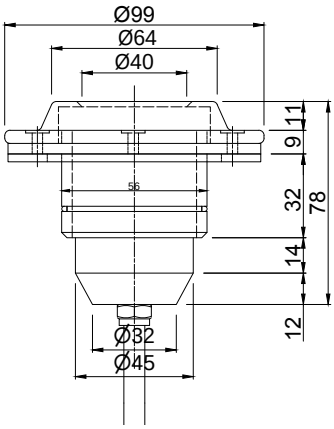

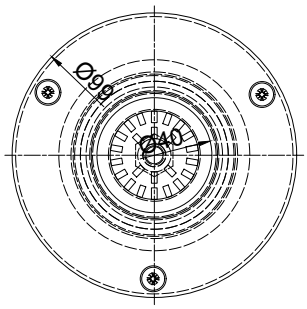

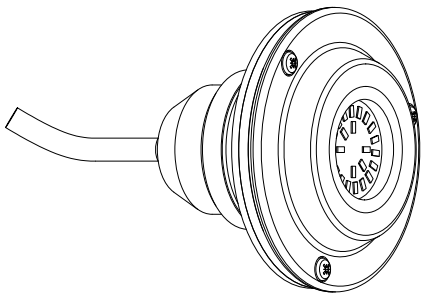

ΤΕΧΝΙΚΑ ΧΑΡΑΚΤΗΡΙΣΤΙΚΑ TECHNICAL DATA		ΜΟΝΟΧΡΩΜΟ MONOCHROME		
Μοντέλο Model	**2" βιδωτό** 2" male thread	**ULSD-1M24-02WW**	**ULSD-1M24-02CW**	**ULSD-1M60-02B**
	63mm κουμπωτό 63mm push mounting	**ULSD-1M24-63WW**	**ULSD-1M24-63CW**	**ULSD-1M60-63B**
Χρώμα Colour		WW	CW	Blue
Αριθμός LED No. of LED		7	7	15
Kelvin		3000K	6200K	–
Lumen		700lm	700lm	400lm
Ισχύς κατανάλωσης Power consumption		7W	7W	4,5W
Τάση Voltage		12V-DC 50/60Hz	12V-DC 50/60Hz	12V-DC 50/60Hz

Τύπος/διάμετρος λάμπας Bulb type/diameter	**Γωνία ακτινοβολίας** Radiation angle	**Διάρκεια ζωής** Lifespan	**Θερμοκρασία λειτουργίας** Operating temperature	**Καλώδιο H07RN-F** Cable H07RN-F	**Εγκατάσταση** Installation
MR16 LED / 50mm	110°	25.000 hrs	-20°C – +35°C	1,65m 2×1mm²	**Πισίνες/spa σκυροδέματος/πολυεστερικές** Concrete/polyester pools/spa

ΠΡΟΑΙΡΕΤΙΚΟΣ ΕΞΟΠΛΙΣΜΟΣ
OPTIONAL EQUIPMENT

1. **WC-350 φλάντζα + CCT-063 τάπα (για εγκατάσταση με σύνδεση 2" σπείρωμα).**
2. **PP-35063 σωλήνας + CCT-063 τάπα (για εγκατάσταση με κουμπωτή σύνδεση Ø 63mm).**

1. WC-350 wall conduit + CCT-063 cap (for installation of 2" male thread connection).
2. PP-35063 wall pipe + CCT-063 cap (for installation of Ø 63mm push mounting connection).

Για εγκατάσταση σε πολυεστερικές πισίνες, το φωτιστικό παρέχεται με 2" αρσενικό σπείρωμα & πλαστικό παξιμάδι.
For installation on polyester pools, the fixture is supplied with a 2" male thread and a plastic nut.

ULS-2

ΕΝΤΟΙΧΙΖΟΜΕΝΟ ΦΩΤΙΣΤΙΚΟ ΑΛΟΓΟΝΟΥ ΓΙΑ ΠΙΣΙΝΕΣ/SPA
RECESSED HALOGEN POOL/SPA LIGHT

ACQUA SOURCE™

2 YEARS GUARANTEE | IP68 WATERPROOF | CE | CLASS III | CABLE INCLUDED | CONCRETE POOLS | POLYESTER POOLS

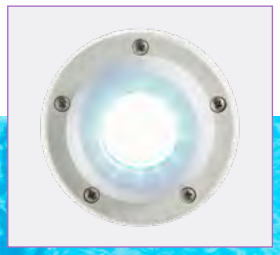

ΧΑΡΑΚΤΗΡΙΣΤΙΚΑ ΦΩΤΙΣΤΙΚΟΥ
LIGHT SPECIFICATIONS

ΥΛΙΚΟ MATERIAL	**Λευκό ABS πλαστικό** White ABS plastic
ΔΙΑΣΤΑΣΕΙΣ DIMENSIONS	**Ø 100mm**
ΠΑΧΟΣ ΠΡΟΣΩΠΟΥ FACEPLATE THICKNESS	**27mm**
ΣΥΝΔΕΣΗ CONNECTION	• **2" βιδωτό** • **63mm κουμπωτό** • 2" male thread • 63mm push mounting

ΠΕΡΙΓΡΑΦΗ

Φωτιστικό πισίνας ή spa κατασκευασμένο από λευκό ABS πλαστικό που δένει αρμονικά σε υδάτινες κατασκευές με λευκό εξοπλισμό χαρίζοντας ένα κομψό αισθητικά αποτέλεσμα.

Το φωτιστικό παρέχεται με λάμπα αλογόνου και διαθέτει προστασία από τις ακτίνες UV καθώς και μεγάλη ανθεκτικότητα στα χημικά. Αποτελεί ιδανική επιλογή για υποβρύχια εγκατάσταση στα τοιχία πισίνας σκυροδέματος ή πολυεστέρα.

Κατασκευάζεται με σύνδεση 2" για βιδωτή ή 63mm για κουμπωτή τοποθέτηση, ενώ για χρήση σε πολυεστερική πισίνα, παρέχεται με σπείρωμα 2" και πλαστικό παξιμάδι.

- Βαθμός προστασίας: IP68.
- 1,65m καλώδιο H07RN-F, μεγέθους 2×1mm².
- Υποβρύχια εγκατάσταση.
- Θέση εγκατάστασης: τοιχία.
- Προστασία UV & ανθεκτικότητα στα χημικά.

DESCRIPTION

Pool or spa light made of white ABS plastic, designed to blend seamlessly with water features featuring white fittings, offering an aesthetically refined result.

The fixture comes with a halogen bulb and provides UV protection as well as excellent resistance to chemicals.

It is an ideal choice for underwater wall installation in both concrete and polyester pools.

Manufactured in 2" male thread for screw mounting installation or in 63mm for push mounting installation. For installations on polyester pools the light fixture is supplied with a 2" male thread and a plastic nut.

- IP rating: IP68.
- 1.65m of H07RN-F, cable size 2×1mm².
- Underwater installation.
- Installation position: wall.
- UV protection & chemical resistance.

ΔΙΑΣΤΑΣΕΙΣ ΦΩΤΙΣΤΙΚΟΥ & ΓΡΑΜΜΙΚΟΣ ΣΧΕΔΙΑΣΜΟΣ
LIGHTING MEASUREMENTS & VECTOR DESIGN

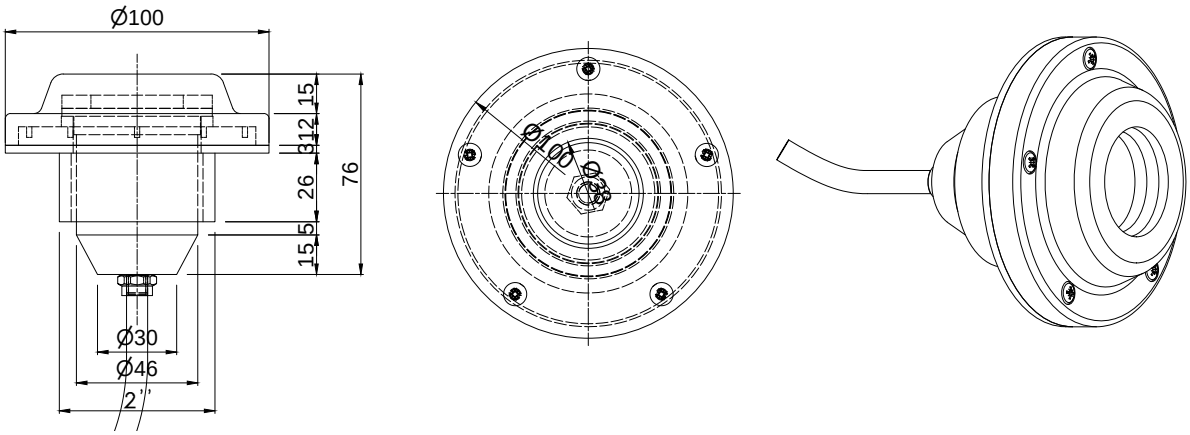

ΤΕΧΝΙΚΑ ΧΑΡΑΚΤΗΡΙΣΤΙΚΑ TECHNICAL DATA		ΜΟΝΟΧΡΩΜΟ MONOCHROME	
Μοντέλο Model	**2" βιδωτό** 2" male thread	**ULS-2H35-02WW**	**ULS-2H50-02WW**
	63mm κουμπωτό 63mm push mounting	**ULS-2H35-63WW**	**ULS-2H50-63WW**
Χρώμα Colour		WW	WW
Kelvin		3000K	3000K
Lumen		1500lm	2000lm
Ισχύς κατανάλωσης Power consumption		35W	50W
Τάση Voltage		12V-DC 50/60Hz	12V-DC 50/60Hz

Τύπος λάμπας Bulb type	Γωνία ακτινοβολίας Radiation angle	Καλώδιο H07RN-F Cable H07RN-F	Εγκατάσταση Installation
MR16 αλογόνου MR16 halogen	36°	1,65m 2×1mm²	**Πισίνες/spa σκυροδέματος/πολυεστερικές** Concrete/polyester pools/spa

ΠΡΟΑΙΡΕΤΙΚΟΣ ΕΞΟΠΛΙΣΜΟΣ
OPTIONAL EQUIPMENT

1. **WC-350 φλάντζα + CCT-063 τάπα (για εγκατάσταση με σύνδεση 2" σπείρωμα).**
2. **PP-35063 σωλήνας + CCT-063 τάπα (για εγκατάσταση με κουμπωτή σύνδεση Ø 63mm).**

1. WC-350 wall conduit + CCT-063 cap (for installation of 2" male thread connection).
2. PP-35063 wall pipe + CCT-063 cap (for installation of Ø 63mm push mounting connection).

Για εγκατάσταση σε πολυεστερικές πισίνες, το φωτιστικό παρέχεται με 2" αρσενικό σπείρωμα & πλαστικό παξιμάδι.
For installation on polyester pools, the fixture is supplied with a 2" male thread and a plastic nut.

ULSD-2

ΕΝΤΟΙΧΙΖΟΜΕΝΟ ΦΩΤΙΣΤΙΚΟ LED ΓΙΑ ΠΙΣΙΝΕΣ/SPA
RECESSED LED POOL/SPA LIGHT

ACQUA SOURCE™

2 YEARS GUARANTEE | IP68 WATERPROOF | CE | CLASS III | CABLE INCLUDED | CONCRETE POOLS | POLYESTER POOLS

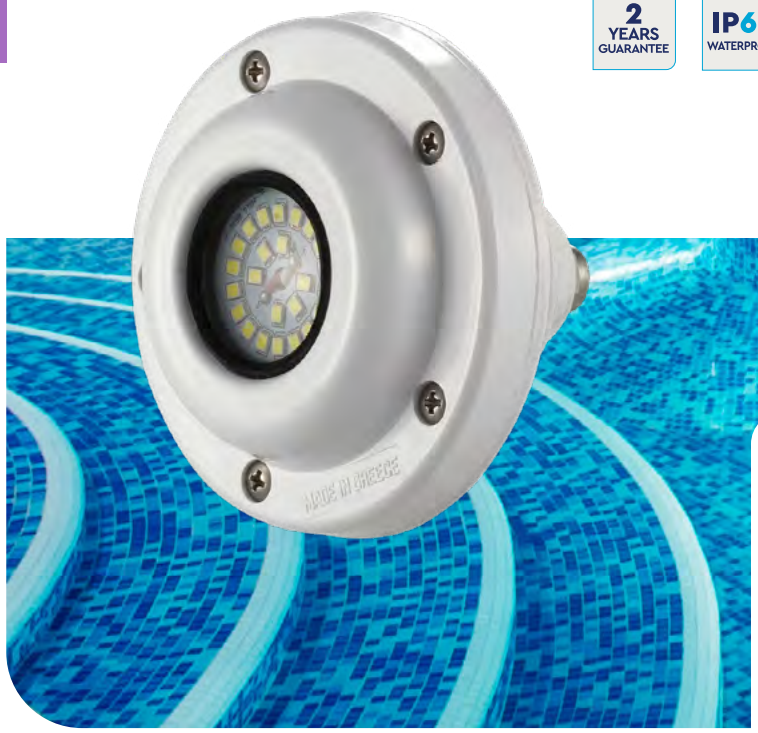

ΧΑΡΑΚΤΗΡΙΣΤΙΚΑ ΦΩΤΙΣΤΙΚΟΥ
LIGHT SPECIFICATIONS

ΥΛΙΚΟ MATERIAL	Λευκό ABS πλαστικό White ABS plastic
ΔΙΑΣΤΑΣΕΙΣ DIMENSIONS	Ø 100mm
ΠΑΧΟΣ ΠΡΟΣΩΠΟΥ FACEPLATE THICKNESS	27mm
ΣΥΝΔΕΣΗ CONNECTION	• 2" βιδωτό • 63mm κουμπωτό • 2" male thread • 63mm push mounting

ΠΕΡΙΓΡΑΦΗ

Φωτιστικό πισίνας ή spa από λευκό ABS πλαστικό, διαθέσιμο με λάμπα LED τύπου MR16.

Το λευκό περίβλημα ταιριάζει ιδανικά σε υδάτινες κατασκευές με αντίστοιχες λευκές λεπτομέρειες, αναδεικνύοντας μία καθαρή, κομψή και μίνιμαλ αισθητική.

Το φωτιστικό διαθέτει προστασία από την υπεριώδη ακτινοβολία και υψηλή αντοχή στα χημικά. Τοποθετείται υποβρύχια στα τοιχία της κατασκευής.

Κατασκευάζεται με σύνδεση 2" για βιδωτή ή 63mm για κουμπωτή τοποθέτηση, ενώ για χρήση σε πολυεστερική πισίνα, παρέχεται με σπείρωμα 2" και πλαστικό παξιμάδι.

- Βαθμός προστασίας: IP68.
- 1,65m καλώδιο H07RN-F, μεγέθους 2×1mm².
- Υποβρύχια εγκατάσταση.
- Θέση εγκατάστασης: τοιχία.
- Προστασία UV & ανθεκτικότητα στα χημικά.

DESCRIPTION

Pool or spa light made of white ABS plastic, available with an MR16-type LED bulb.

The white housing blends perfectly with water features featuring matching white elements, highlighting a clean, elegant, and minimal aesthetic.

The fixture offers UV protection and high resistance to chemicals, and it is designed for underwater wall installation.

Manufactured in 2" male thread for screw mounting installation or in 63mm for push mounting installation. For installations on polyester pools the light fixture is supplied with a 2" male thread and a plastic nut.

- IP rating: IP68.
- 1.65m of H07RN-F, cable size 2×1mm².
- Underwater installation.
- Installation position: wall.
- UV protection & chemical resistance.

ΔΙΑΣΤΑΣΕΙΣ ΦΩΤΙΣΤΙΚΟΥ & ΓΡΑΜΜΙΚΟΣ ΣΧΕΔΙΑΣΜΟΣ
LIGHTING MEASUREMENTS & VECTOR DESIGN

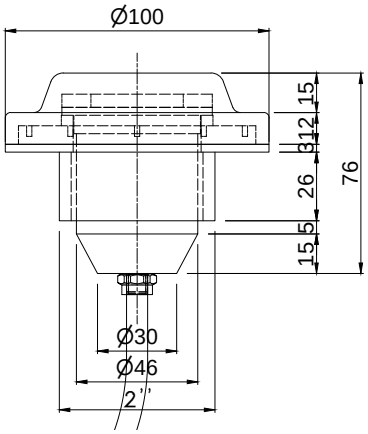

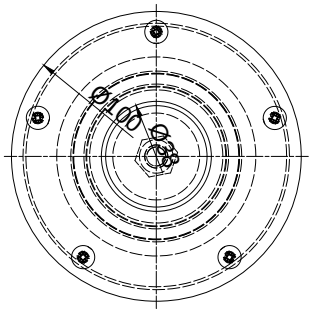

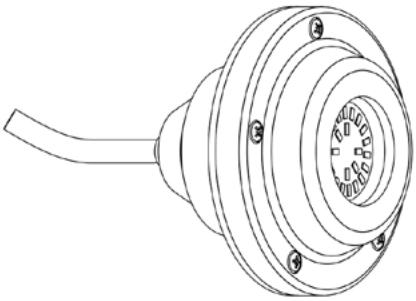

ΤΕΧΝΙΚΑ ΧΑΡΑΚΤΗΡΙΣΤΙΚΑ TECHNICAL DATA		ΜΟΝΟΧΡΩΜΟ MONOCHROME		
Μοντέλο Model	**2" βιδωτό** 2" male thread	**ULSD-2M24-02WW**	**ULSD-2M24-02CW**	**ULSD-2M60-02B**
	63mm κουμπωτό 63mm push mounting	**ULSD-2M24-63WW**	**ULSD-2M24-63CW**	**ULSD-2M60-63B**
Χρώμα Colour		WW	CW	Blue
Αριθμός LED No. of LED		7	7	15
Kelvin		3000K	6200K	–
Lumen		700lm	700lm	400lm
Ισχύς κατανάλωσης Power consumption		7W	7W	4,5W
Τάση Voltage		12V-DC 50/60Hz	12V-DC 50/60Hz	12V-DC 50/60Hz

Τύπος/διάμετρος λάμπας Bulb type/diameter	**Γωνία ακτινοβολίας** Radiation angle	**Διάρκεια ζωής** Lifespan	**Θερμοκρασία λειτουργίας** Operating temperature	**Καλώδιο H07RN-F** Cable H07RN-F	**Εγκατάσταση** Installation
MR16 LED / 50mm	110°	25.000 hrs	-20°C – +35°C	1,65m 2×1mm²	**Πισίνες/spa σκυροδέματος/ πολυεστερικές** Concrete/polyester pools/spa

ΠΡΟΑΙΡΕΤΙΚΟΣ ΕΞΟΠΛΙΣΜΟΣ
OPTIONAL EQUIPMENT

1. **WC-350 φλάντζα + CCT-063 τάπα (για εγκατάσταση με σύνδεση 2" σπείρωμα).**
2. **PP-35063 σωλήνας + CCT-063 τάπα (για εγκατάσταση με κουμπωτή σύνδεση Ø 63mm).**

1. WC-350 wall conduit + CCT-063 cap (for installation of 2" male thread connection).
2. PP-35063 wall pipe + CCT-063 cap (for installation of Ø 63mm push mounting connection).

Για εγκατάσταση σε πολυεστερικές πισίνες, το φωτιστικό παρέχεται με 2" αρσενικό σπείρωμα & πλαστικό παξιμάδι.
For installation on polyester pools, the fixture is supplied with a 2" male thread and a plastic nut.

ULS-3

ΕΝΤΟΙΧΙΖΟΜΕΝΟ ΦΩΤΙΣΤΙΚΟ ΑΛΟΓΟΝΟΥ ΓΙΑ ΠΙΣΙΝΕΣ/SPA
RECESSED HALOGEN POOL/SPA LIGHT

ACQUA SOURCE™

2 YEARS GUARANTEE | IP68 WATERPROOF | CE | CLASS III | CABLE INCLUDED | CONCRETE POOLS | POLYESTER POOLS

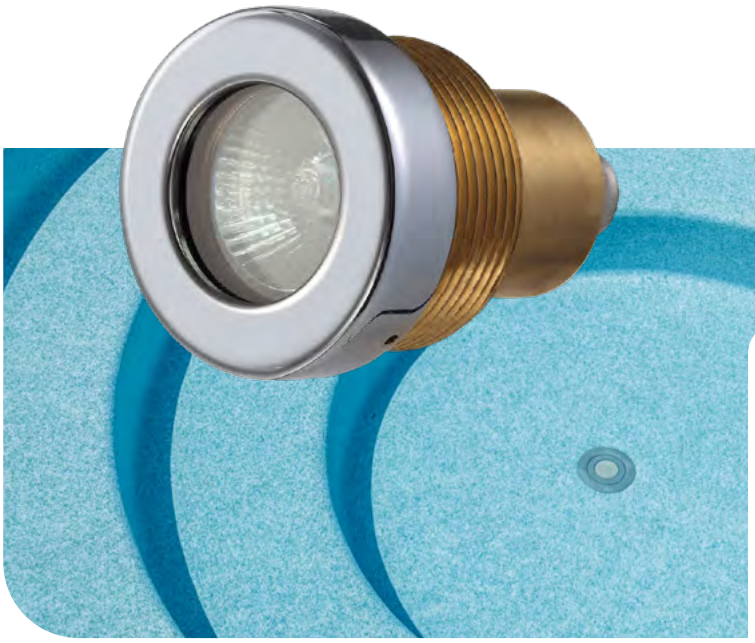

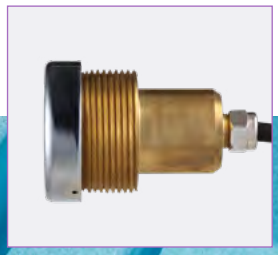

ΧΑΡΑΚΤΗΡΙΣΤΙΚΑ ΦΩΤΙΣΤΙΚΟΥ
LIGHT SPECIFICATIONS

ΥΛΙΚΟ/ΦΙΝΙΡΙΣΜΑ MATERIAL/FINISH	Επιχρωμιωμένος μπρούντζος/γυαλιστερό Bronze chrome plated/glossy
ΔΙΑΣΤΑΣΕΙΣ DIMENSIONS	Ø 54mm
ΠΑΧΟΣ ΠΡΟΣΩΠΟΥ FACEPLATE THICKNESS	14mm
ΣΥΝΔΕΣΗ CONNECTION	1" βιδωτό 1" male thread

ΠΕΡΙΓΡΑΦΗ

Μικρό φωτιστικό πισίνας ή spa από επιχρωμιωμένο μπρούντζο με σύγχρονο glossy φινίρισμα.

Το φωτιστικό διατίθεται με λάμπα αλογόνου και μπρούντζινο παξιμάδι στερέωσης ενώ το ιδιαίτερα μικρό του μέγεθος, το καθιστά ιδανικό για χρήση σε spa ως βασική πηγή φωτισμού. Είναι ιδιαίτερα ανθεκτικό στα χημικά ενώ ο λαμπτήρας του προστατεύεται κάτω από ειδικό ανθεκτικό γυαλί.

Το φωτιστικό παρέχεται με 1" αρσενικό σπείρωμα για την εγκατάστασή του και είναι ιδανικό για τοποθέτηση τόσο στα τοιχία όσο και στον πυθμένα της υδάτινης κατασκευής που μπορεί να είναι είτε σκυροδέματος είτε πολυεστερική.

Τέλος, να σημειωθεί πως η ειδική βίδα στην πρόσοψή του δεν επιτρέπει στα παιδιά την αφαίρεσή της καθιστώντας το ιδιαίτερα ασφαλές.

- Γυαλί ασφαλείας.
- Βαθμός προστασίας: IP68.
- 1,65m καλώδιο H07RN-F, μεγέθους 2×1mm².
- Υποβρύχια εγκατάσταση.
- Θέση εγκατάστασης: τοιχία/πυθμένας.

DESCRIPTION

Mini bronze chrome-plated underwater pool or spa light with a contemporary glossy finish.

It has a halogen bulb with a bronze fixing nut, while its small size makes it ideal for use as the main source of light in spas.

It is chemical resistant and the bulb is protected behind durable tempered glass.

It comes equipped with an 1" male thread for its installation on the wall or the bottom of a concrete or polyester basin.

Finally, it should be noted that a specially designed screw on the faceplate hinders its removal, thus making this light very safe around children.

- Safety glass.
- IP rating: IP68.
- 1.65 m of H07RN-F, cable size 2×1mm².
- Underwater installation.
- Installation position: wall/bottom.

ΔΙΑΣΤΑΣΕΙΣ ΦΩΤΙΣΤΙΚΟΥ & ΓΡΑΜΜΙΚΟΣ ΣΧΕΔΙΑΣΜΟΣ
LIGHTING MEASUREMENTS & VECTOR DESIGN

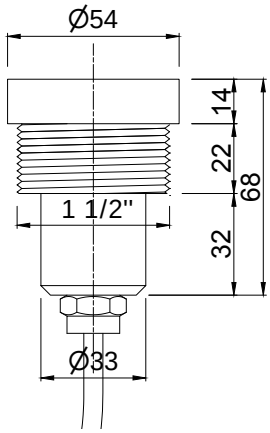

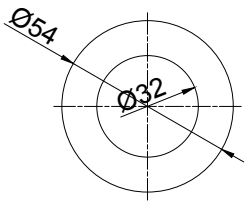

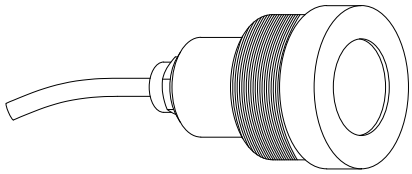

ΤΕΧΝΙΚΑ ΧΑΡΑΚΤΗΡΙΣΤΙΚΑ TECHNICAL DATA		ΜΟΝΟΧΡΩΜΟ MONOCHROME	
Μοντέλο Model	**1" βιδωτό** 1" male thread	**ULS-3H20-01WW**	**ULS-3H35-01WW**
Χρώμα Colour		WW	WW
Kelvin		3000K	3000K
Lumen		700lm	1500lm
Ισχύς κατανάλωσης Power consumption		20W	35W
Τάση Voltage		12V-DC 50/60Hz	12V-DC 50/60Hz

Τύπος λάμπας Bulb type	Γωνία ακτινοβολίας Radiation angle	Καλώδιο H07RN-F Cable H07RN-F	Εγκατάσταση Installation
MR16 αλογόνου MR16 halogen	36°	1,65m 2×1mm²	**Πισίνες/spa σκυροδέματος/πολυεστερικές** Concrete/polyester pools/spa

Για την τοποθέτηση σε πολυεστερική πισίνα, παρακαλώ ρωτήστε μας.
For the installation on a polyester pool, please inquire.

ULS-4/LLS-4

ΕΝΤΟΙΧΙΖΟΜΕΝΟ ΦΩΤΙΣΤΙΚΟ ΑΛΟΓΟΝΟΥ ΓΙΑ ΠΙΣΙΝΕΣ/SPA
RECESSED HALOGEN POOL/SPA LIGHT

ACQUA SOURCE™

2 YEARS GUARANTEE | IP68 WATERPROOF | CE | CLASS III | CABLE INCLUDED | CONCRETE POOLS | LINER POOLS

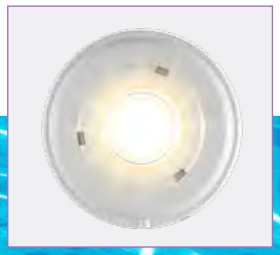

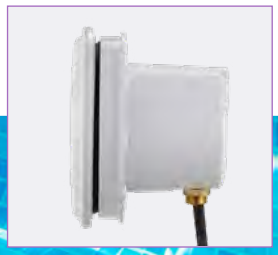

ΧΑΡΑΚΤΗΡΙΣΤΙΚΑ ΦΩΤΙΣΤΙΚΟΥ
LIGHT SPECIFICATIONS

ΥΛΙΚΟ MATERIAL	Λευκό ABS πλαστικό White ABS plastic
ΔΙΑΣΤΑΣΕΙΣ DIMENSIONS	Ø 163mm
ΠΑΧΟΣ ΠΡΟΣΩΠΟΥ FACEPLATE THICKNESS	16mm
ΕΓΚΑΤΑΣΤΑΣΗ INSTALLATION	Φωλιά εντοιχισμού Wall niche

ΠΕΡΙΓΡΑΦΗ

Φωτιστικό πισίνας ή spa κατασκευασμένο από λευκό ABS πλαστικό το οποίο παρέχεται μαζί με τη φωλιά εντοιχισμού του.

Είναι ιδανικό για υποβρύχια εγκατάσταση στα τοιχία της υδάτινης κατασκευής.

Το φωτιστικό παρέχεται με λάμπα αλογόνου που προσφέρει λευκό ζωηρό φωτισμό και είναι κατάλληλο για πισίνες και spa σκυροδέματος ή liner ενώ συμπληρώνει ιδανικά ένα περιβάλλον με λευκό εξοπλισμό.

- Βαθμός προστασίας: IP68.
- 2m καλώδιο H07RN-F, μεγέθους 2×1,5mm².
- Υποβρύχια εγκατάσταση.
- Θέση εγκατάστασης: τοιχία.
- Προστασία UV & ανθεκτικότητα στα χημικά.

DESCRIPTION

White ABS plastic underwater pool or spa light that comes with its own wall niche.

Ideal for underwater wall installation. It is equipped with a halogen bulb that provides a bright white light. Suitable for concrete or liner pools/spas.

It is an ideal addition to an environment with white equipment.

- IP rating: IP68.
- 2m of H07RN-F, cable size 2×1.5mm².
- Underwater installation.
- Installation position: wall.
- UV protection & chemical resistance.

ΔΙΑΣΤΑΣΕΙΣ ΦΩΤΙΣΤΙΚΟΥ & ΓΡΑΜΜΙΚΟΣ ΣΧΕΔΙΑΣΜΟΣ
LIGHTING MEASUREMENTS & VECTOR DESIGN

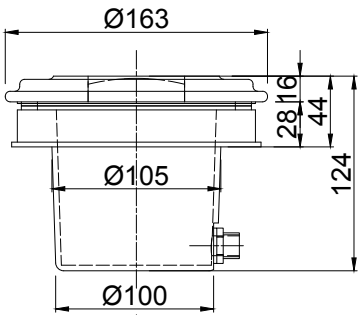

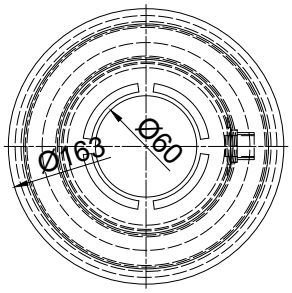

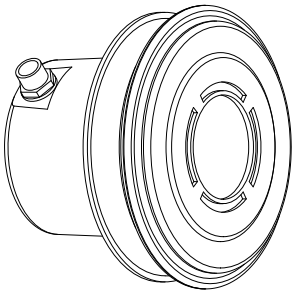

ΤΕΧΝΙΚΑ ΧΑΡΑΚΤΗΡΙΣΤΙΚΑ TECHNICAL DATA		ΜΟΝΟΧΡΩΜΟ MONOCHROME
Μοντέλο Model	**πισίνες/spa σκυροδέματος** concrete pools/spa	**ULS-4H50-PFWW**
	liner πισίνες/spa liner pools/spa	**LLS-4H50-PFWW**
Χρώμα Colour		WW
Kelvin		3000K
Lumen		2000lm
Ισχύς κατανάλωσης Power consumption		50W
Τάση Voltage		12V-DC 50/60Hz

Τύπος λάμπας Bulb type	Γωνία ακτινοβολίας Radiation angle	Καλώδιο H07RN-F Cable H07RN-F	Εγκατάσταση Installation
MR16 αλογόνου MR16 halogen	36°	2m 2×1,5mm²	**Πισίνες/spa σκυροδέματος/liner** Concrete/liner pools/spa

ΠΡΟΑΙΡΕΤΙΚΟΣ ΕΞΟΠΛΙΣΜΟΣ
OPTIONAL EQUIPMENT

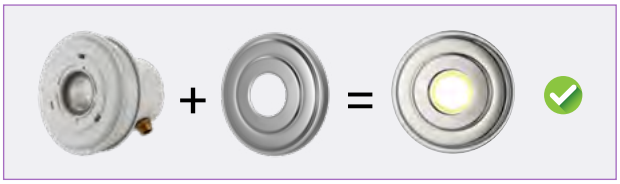

Μετατρέψτε το πλαστικό φωτιστικό σας σε φωτιστικό με ανοξείδωτο φινίρισμα προσθέτοντας μια ανοξείδωτη πρόσοψη (FRF-S04).

Add a stainless steel front face (FRF-S04) to turn your plastic light to a light with s.s. finish.

ULSD-4M/LLSD-4M

ΕΝΤΟΙΧΙΖΟΜΕΝΟ ΦΩΤΙΣΤΙΚΟ LED ΓΙΑ ΠΙΣΙΝΕΣ/SPA
RECESSED LED POOL/SPA LIGHT

ACQUA SOURCE™

2 YEARS GUARANTEE | IP68 WATERPROOF | CE | CLASS III | CABLE INCLUDED | CONCRETE POOLS | LINER POOLS

ΧΑΡΑΚΤΗΡΙΣΤΙΚΑ ΦΩΤΙΣΤΙΚΟΥ
LIGHT SPECIFICATIONS

ΥΛΙΚΟ MATERIAL	Λευκό ABS πλαστικό White ABS plastic
ΔΙΑΣΤΑΣΕΙΣ DIMENSIONS	Ø 163mm
ΠΑΧΟΣ ΠΡΟΣΩΠΟΥ FACEPLATE THICKNESS	16mm
ΕΓΚΑΤΑΣΤΑΣΗ INSTALLATION	Φωλιά εντοιχισμού Wall niche

ΠΕΡΙΓΡΑΦΗ

Κομψό και λειτουργικό φωτιστικό πισίνας ή spa από λευκό ABS πλαστικό, που διατίθεται με φωλιά εντοιχισμού και λάμπα LED τύπου MR16.

Κατάλληλο για υποβρύχια τοποθέτηση στα τοιχία της πισίνας, προσφέρει αξιόπιστη απόδοση τόσο σε κατασκευές από σκυρόδεμα όσο και σε πισίνες liner.

Η UV προστασία εξασφαλίζει αντοχή στην ηλιακή ακτινοβολία, ενώ η υψηλή ανθεκτικότητα σε χημικά καθιστά το φωτιστικό ιδανικό για μακροχρόνια χρήση.

Το λευκό του περίβλημα δένει αρμονικά με περιβάλλοντα εξοπλισμένα σε παρόμοιους τόνους, προσδίδοντας μια καθαρή, μίνιμαλ αισθητική και διακριτική κομψότητα σε κάθε υδάτινη εγκατάσταση.

- Βαθμός προστασίας: IP68.
- 2m καλώδιο H07RN-F, μεγέθους 2×1,5mm².
- Υποβρύχια εγκατάσταση.
- Θέση εγκατάστασης: τοιχία.
- Προστασία UV & ανθεκτικότητα στα χημικά.

DESCRIPTION

Elegant and functional pool or spa light made of white ABS plastic, supplied with a recessed niche and an MR16-type LED bulb.

Suitable for underwater wall installation, it ensures reliable performance in both concrete and liner pool constructions.

UV protection offers resistance against sun exposure, while its high chemical durability makes it ideal for long-term use.

The white housing blends seamlessly with surrounding elements in matching tones, adding a clean, minimal aesthetic and subtle elegance to any aquatic setting.

- IP rating: IP68.
- 2m of H07RN-F, cable size 2×1.5mm².
- Underwater installation.
- Installation position: wall.
- UV protection & chemical resistance.

ΔΙΑΣΤΑΣΕΙΣ ΦΩΤΙΣΤΙΚΟΥ & ΓΡΑΜΜΙΚΟΣ ΣΧΕΔΙΑΣΜΟΣ
LIGHTING MEASUREMENTS & VECTOR DESIGN

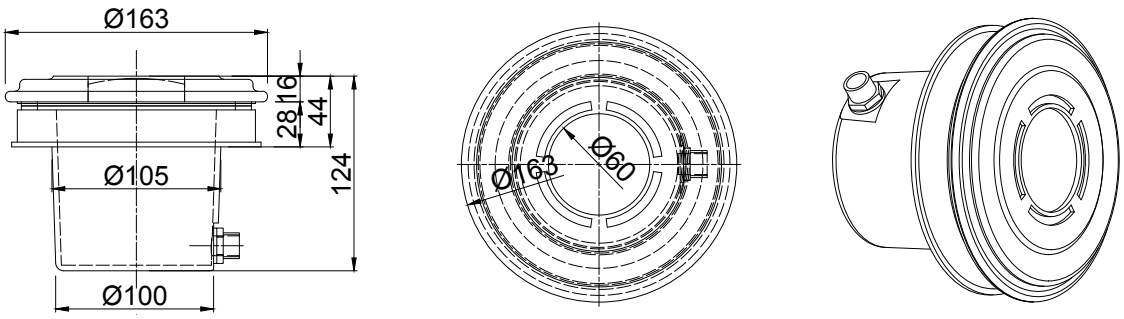

ΤΕΧΝΙΚΑ ΧΑΡΑΚΤΗΡΙΣΤΙΚΑ TECHNICAL DATA		ΜΟΝΟΧΡΩΜΟ MONOCHROME		
Μοντέλο Model	**πισίνες/spa σκυροδέματος** concrete pools/spa	**ULSD-4M24-PFWW**	**ULSD-4M24-PFCW**	**ULSD-4M60-PFB**
	liner πισίνες/spa liner pools/spa	**LLSD-4M24-PFWW**	**LLSD-4M24-PFCW**	**LLSD-4M60-PFB**
Χρώμα Colour		WW	CW	Blue
Αριθμός LED No. of LED		7	7	15
Kelvin		3000K	6200K	–
Lumen		700lm	700lm	450lm
Ισχύς κατανάλωσης Power consumption		7W	7W	4,5W
Τάση Voltage		12V-DC 50/60Hz	12V-DC 50/60Hz	12V-DC 50/60Hz

Τύπος/διάμετρος λάμπας Bulb type/diameter	**Γωνία ακτινοβολίας** Radiation angle	**Διάρκεια ζωής** Lifespan	**Θερμοκρασία λειτουργίας** Operating temperature	**Καλώδιο H07RN-F** Cable H07RN-F	**Εγκατάσταση** Installation
MR16 LED / 50mm	110°	25.000 hrs	-20°C – +35°C	2m 2×1,5mm²	**Πισίνες/spa σκυροδέματος/liner** Concrete/liner pools/spa

ΠΡΟΑΙΡΕΤΙΚΟΣ ΕΞΟΠΛΙΣΜΟΣ
OPTIONAL EQUIPMENT

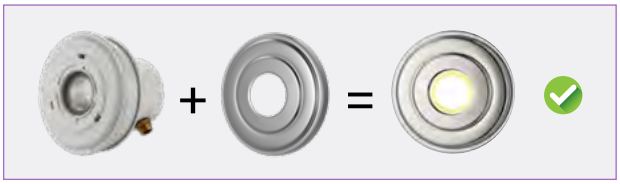

Μετατρέψτε το πλαστικό φωτιστικό σας σε φωτιστικό με ανοξείδωτο φινίρισμα προσθέτοντας μια ανοξείδωτη πρόσοψη (FRF-S04).

Add a stainless steel front face (FRF-S04) to turn your plastic light to a light with s.s. finish.

ULSD-4R/LLSD-4R

ΕΝΤΟΙΧΙΖΟΜΕΝΟ ΦΩΤΙΣΤΙΚΟ LED ΓΙΑ ΠΙΣΙΝΕΣ/SPA
RECESSED LED POOL/SPA LIGHT

ACQUA SOURCE™

2 YEARS GUARANTEE | IP68 WATERPROOF | CE | CLASS III | 1m | MULTI COLOUR | CABLE INCLUDED | CONCRETE POOLS | LINER POOLS

ΧΑΡΑΚΤΗΡΙΣΤΙΚΑ ΦΩΤΙΣΤΙΚΟΥ
LIGHT SPECIFICATIONS

ΥΛΙΚΟ MATERIAL	Λευκό ABS πλαστικό White ABS plastic
ΔΙΑΣΤΑΣΕΙΣ DIMENSIONS	Ø 163mm
ΠΑΧΟΣ ΠΡΟΣΩΠΟΥ FACEPLATE THICKNESS	16mm
ΕΓΚΑΤΑΣΤΑΣΗ INSTALLATION	Φωλιά εντοιχισμού Wall niche

ΠΕΡΙΓΡΑΦΗ

Φωτιστικό πισίνας ή spa από λευκό ABS πλαστικό, εξοπλισμένο με λάμπα ρητίνης LED και δυνατότητα RGB φωτισμού με 14 εντυπωσιακά προγράμματα.

Η τεχνολογία ρητίνης αποτρέπει την είσοδο νερού στο εσωτερικό του λαμπτήρα, εξασφαλίζοντας υψηλή στεγανότητα και αξιοπιστία.

Το φωτιστικό συνοδεύεται από φωλιά εντοιχισμού και τοποθετείται υποβρύχια στα τοιχία της κατασκευής. Διαθέτει προστασία από την υπεριώδη ακτινοβολία και αποτελεί ιδανική πρόταση για σύγχρονες, καλαίσθητες υδάτινες εγκαταστάσεις.

- 14 προγράμματα RGB φωτισμού με δυνατότητα ρύθμισης έντασης φωτισμού (dimmer).
- Βαθμός προστασίας: IP68 έως 1m βάθος.
- 2m καλώδιο H07RN-F, μεγέθους 2×1,5mm².
- Υποβρύχια εγκατάσταση.
- Θέση εγκατάστασης: τοιχία.
- Προστασία UV & ανθεκτικότητα στα χημικά.

DESCRIPTION

Pool or spa light made of white ABS plastic, equipped with a resin-filled LED and RGB lighting capabilities featuring 14 dynamic programs.

The resin technology prevents water ingress into the lamp, ensuring excellent watertightness and long-lasting performance.

The fixture comes with a recessed niche and is designed for underwater wall installation. It also offers UV protection, making it a reliable and stylish solution for modern aquatic environments.

- 14 illumination program modes for RGB with dimmer (adjustable brightness) capability.
- IP rating: IP68 up to a depth of 1m.
- 2m of H07RN-F, cable size 2×1.5mm².
- Underwater installation.
- Installation position: wall.
- UV protection & chemical resistance.

ΔΙΑΣΤΑΣΕΙΣ ΦΩΤΙΣΤΙΚΟΥ & ΓΡΑΜΜΙΚΟΣ ΣΧΕΔΙΑΣΜΟΣ
LIGHTING MEASUREMENTS & VECTOR DESIGN

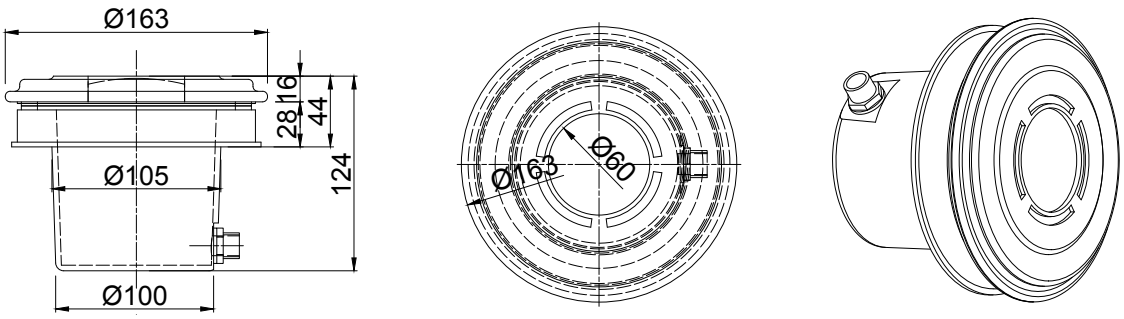

ΤΕΧΝΙΚΑ ΧΑΡΑΚΤΗΡΙΣΤΙΚΑ TECHNICAL DATA		ΜΟΝΟΧΡΩΜΟ MONOCHROME		ΠΟΛΥΧΡΩΜΟ MULTICOLOUR
Μοντέλο Model	**πισίνες/spa σκυροδέματος** concrete pools/spa	**ULSD-4RA36-PFWW**	**ULSD-4RA36-PFDW**	**ULSD-4RA36-PFM**
	liner πισίνες/spa liner pools/spa	**LLSD-4RA36-PFWW**	**LLSD-4RA36-PFDW**	**LLSD-4RA36-PFM**
Χρώμα Colour		WW	DW	RGB
Αριθμός LED No. of LED		36	36	36
Kelvin		3500K	7700K	–
Lumen		800lm	800lm	650lm
Ισχύς κατανάλωσης Power consumption		8,5W	8,5W	10W
Τάση Voltage		12V-AC 50/60Hz	12V-AC 50/60Hz	12V-AC 50/60Hz

Τύπος/διάμετρος λάμπας Bulb type/diameter	**Γωνία ακτινοβολίας** Radiation angle	**Διάρκεια ζωής** Lifespan	**Θερμοκρασία λειτουργίας** Operating temperature	**Καλώδιο H07RN-F** Cable H07RN-F	**Εγκατάσταση** Installation
Λάμπα ρητίνης / 50mm Resin filled / 50mm	116°	> 50.000 hrs	max +40°C	2m 2×1.5mm²	**Πισίνες/spa σκυροδέματος/liner** Concrete/liner pools/spa

ΠΡΟΑΙΡΕΤΙΚΟΣ ΕΞΟΠΛΙΣΜΟΣ
OPTIONAL EQUIPMENT

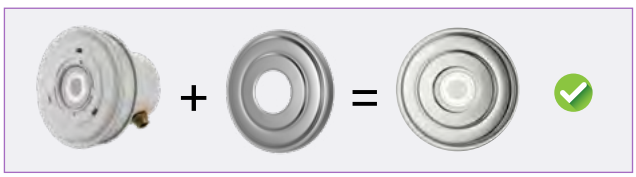

Μετατρέψτε το πλαστικό φωτιστικό σας σε φωτιστικό με ανοξείδωτο φινίρισμα προσθέτοντας μια ανοξείδωτη πρόσοψη (FRF-S04).

Add a stainless steel front face (FRF-S04) to turn your plastic light to a light with s.s. finish.

Πίνακας ελέγχου με τηλεχειριστήριο για την εναλλαγή του φωτισμού σε φώτα RGB (RCP-1500).

Control panel with remote control for adjusting RGB light illumination (RCP-1500).

ULS-5

ΕΝΤΟΙΧΙΖΟΜΕΝΟ ΦΩΤΙΣΤΙΚΟ ΑΛΟΓΟΝΟΥ ΓΙΑ ΠΙΣΙΝΕΣ/SPA
RECESSED HALOGEN POOL/SPA LIGHT

ACQUA SOURCE™

2 YEARS GUARANTEE | IP68 WATERPROOF | CE | CLASS III | CABLE INCLUDED | CONCRETE POOLS | POLYESTER POOLS

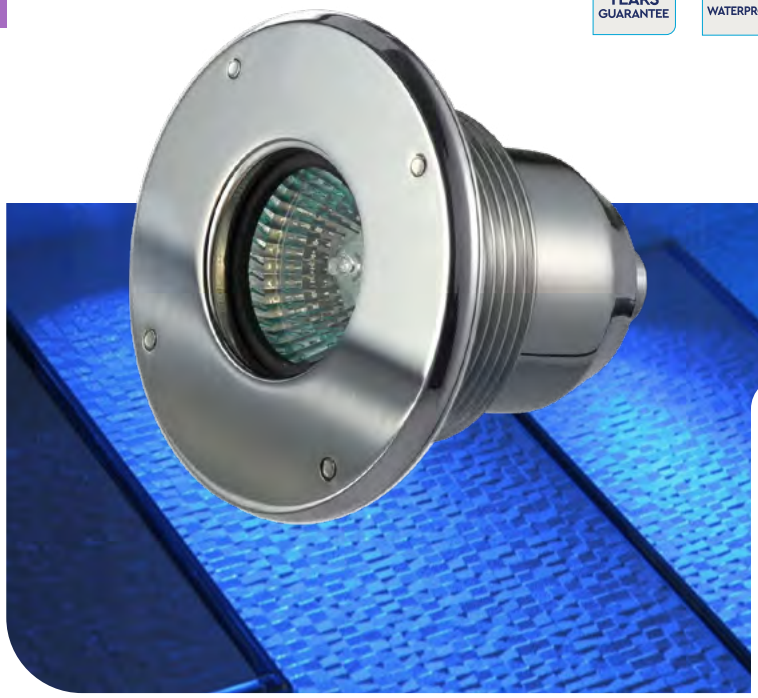

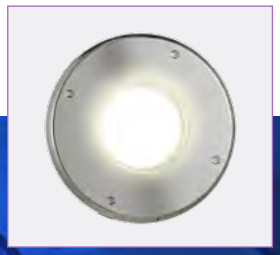

ΧΑΡΑΚΤΗΡΙΣΤΙΚΑ ΦΩΤΙΣΤΙΚΟΥ
LIGHT SPECIFICATIONS

ΥΛΙΚΟ/ΦΙΝΙΡΙΣΜΑ MATERIAL/FINISH	**Μπρούντζινο επιχρωμιωμένο σώμα & πρόσωπο από ανοξ. ατσάλι AISI-316/γυαλιστερό** Bronze chrome-plated body & stainless steel AISI-316 faceplate/glossy
ΔΙΑΣΤΑΣΕΙΣ DIMENSIONS	**Ø 87mm**
ΠΑΧΟΣ ΠΡΟΣΩΠΟΥ FACEPLATE THICKNESS	**8mm**
ΣΥΝΔΕΣΗ CONNECTION	• **2" βιδωτό** • **63mm κουμπωτό** • 2" male thread • 63mm push mounting

ΠΕΡΙΓΡΑΦΗ

Εντυπωσιακό φωτιστικό πισίνας ή spa, με σώμα από επιχρωμιωμένο μπρούντζο και επίπεδη πρόσοψη από ανοξείδωτο ατσάλι AISI-316 και glossy φινίρισμα.

Εξοπλισμένο με λάμπα αλογόνου, προσφέρει έντονο λευκό φωτισμό, ιδανικό για ανάδειξη του χώρου είτε μέσω τοποθέτησης στα τοιχία είτε στον πυθμένα της υδάτινης κατασκευής. Η στιβαρή κατασκευή του σε συνδυασμό με την ευελιξία τοποθέτησης το καθιστούν ιδανική επιλογή για εφαρμογές υψηλών απαιτήσεων.

Το κομψό αυτό φωτιστικό κατασκευάζεται με σύνδεση 2" για βιδωτή ή 63mm για κουμπωτή τοποθέτηση, ενώ για χρήση σε πολυεστερική πισίνα, παρέχεται με σπείρωμα 2" και πλαστικό παξιμάδι.

- Βαθμός προστασίας: IP68.
- 1,65m καλώδιο H07RN-F, μεγέθους 2×1mm².
- Υποβρύχια εγκατάσταση.
- Θέση εγκατάστασης: τοιχία/πυθμένας.
- Ανθεκτικότητα στα χημικά.

DESCRIPTION

Striking pool or spa light featuring a chrome-plated bronze body and a flat AISI-316 stainless steel front with a glossy finish.

Equipped with a halogen bulb, it delivers powerful white illumination, ideal for highlighting the space whether installed on the pool walls or at the bottom. Its robust construction combined with flexible installation options makes it a perfect choice for demanding applications.

This elegant light is designed in 2" male thread for screw mounting installation or in 63mm for push mounting installation. For installations on polyester pools the light fixture is supplied with a 2" male thread and a plastic nut.

- IP rating: IP68.
- 1.65 m of H07RN-F, cable size 2×1mm².
- Underwater installation.
- Installation position: wall/bottom.
- Chemical resistance.

ΔΙΑΣΤΑΣΕΙΣ ΦΩΤΙΣΤΙΚΟΥ & ΓΡΑΜΜΙΚΟΣ ΣΧΕΔΙΑΣΜΟΣ
LIGHTING MEASUREMENTS & VECTOR DESIGN

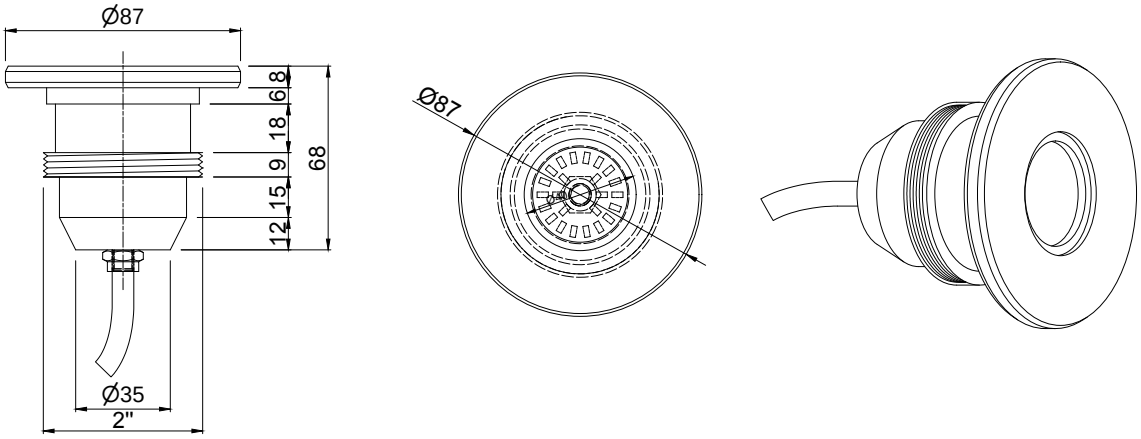

ΤΕΧΝΙΚΑ ΧΑΡΑΚΤΗΡΙΣΤΙΚΑ TECHNICAL DATA		ΜΟΝΟΧΡΩΜΟ MONOCHROME	
Μοντέλο Model	**2" βιδωτό** 2" male thread	**ULS-1H35-02WW**	**ULS-1H50-02WW**
	63mm κουμπωτό 63mm push mounting	**ULS-1H35-63WW**	**ULS-1H50-63WW**
Χρώμα Colour		WW	WW
Kelvin		3000K	3000K
Lumen		1500lm	2000lm
Ισχύς κατανάλωσης Power consumption		35W	50W
Τάση Voltage		12V-DC 50/60Hz	12V-DC 50/60Hz

Τύπος λάμπας Bulb type	Γωνία ακτινοβολίας Radiation angle	Καλώδιο H07RN-F Cable H07RN-F	Εγκατάσταση Installation
MR16 αλογόνου MR16 halogen	36°	1,65m 2×1mm²	**Πισίνες/spa σκυροδέματος/πολυεστερικές** Concrete/polyester pools/spa

ΠΡΟΑΙΡΕΤΙΚΟΣ ΕΞΟΠΛΙΣΜΟΣ
OPTIONAL EQUIPMENT

1. **WC-350 φλάντζα + CCT-063 τάπα (για εγκατάσταση με σύνδεση 2" σπείρωμα).**
2. **PP-35063 σωλήνας + CCT-063 τάπα (για εγκατάσταση με κουμπωτή σύνδεση Ø 63mm).**

1. WC-350 wall conduit + CCT-063 cap (for installation of 2" male thread connection).
2. PP-35063 wall pipe + CCT-063 cap (for installation of Ø 63mm push mounting connection).

Για εγκατάσταση σε πολυεστερικές πισίνες, το φωτιστικό παρέχεται με 2" αρσενικό σπείρωμα & πλαστικό παξιμάδι.
For installation on polyester pools, the fixture is supplied with a 2" male thread and a plastic nut.

ULSD-5M

ΕΝΤΟΙΧΙΖΟΜΕΝΟ ΦΩΤΙΣΤΙΚΟ LED ΓΙΑ ΠΙΣΙΝΕΣ/SPA
RECESSED LED POOL/SPA LIGHT

ACQUA SOURCE™

2 YEARS GUARANTEE | IP68 WATERPROOF | CE | CLASS III | CABLE INCLUDED | CONCRETE POOLS | POLYESTER POOLS

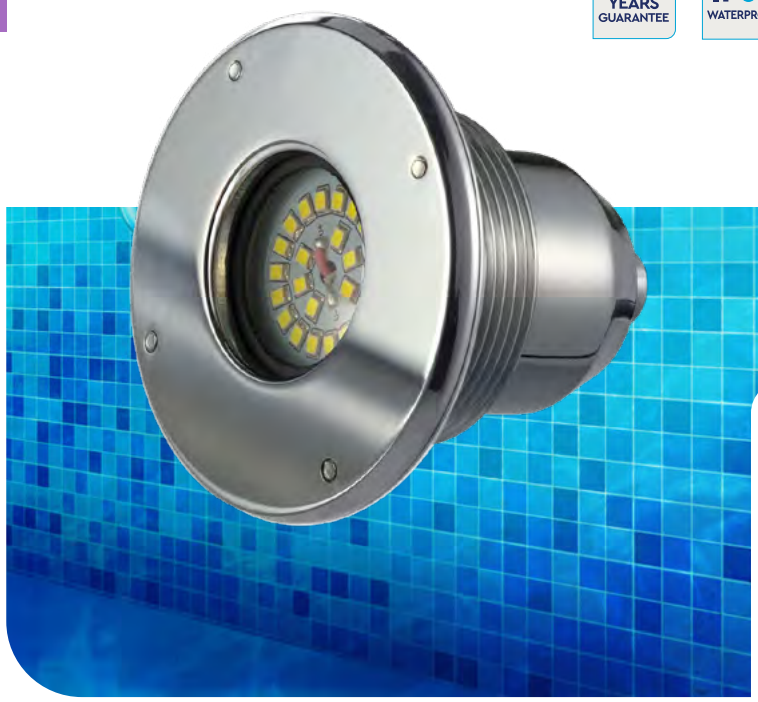

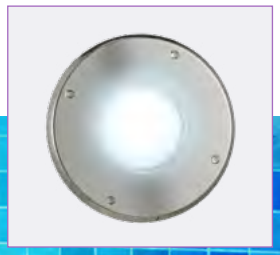

ΧΑΡΑΚΤΗΡΙΣΤΙΚΑ ΦΩΤΙΣΤΙΚΟΥ
LIGHT SPECIFICATIONS

ΥΛΙΚΟ/ΦΙΝΙΡΙΣΜΑ MATERIAL/FINISH	**Μπρούντζινο επιχρωμιωμένο σώμα & πρόσωπο από ανοξ. ατσάλι AISI-316/γυαλιστερό** Bronze chrome-plated body & stainless steel AISI-316 faceplate/glossy
ΔΙΑΣΤΑΣΕΙΣ DIMENSIONS	**Ø 87mm**
ΠΑΧΟΣ ΠΡΟΣΩΠΟΥ FACEPLATE THICKNESS	**8mm**
ΣΥΝΔΕΣΗ CONNECTION	• **2" βιδωτό** • **63mm κουμπωτό** • 2" male thread • 63mm push mounting

ΠΕΡΙΓΡΑΦΗ

Φωτιστικό πισίνας ή spa με επίπεδη πρόσοψη από ανοξείδωτο ατσάλι AISI-316 και σώμα από επιχρωμιωμένο μπρούντζο, που συνδυάζει ανθεκτικότητα με κομψή αισθητική.

Διαθέτει λάμπα LED τύπου MR16 και το glossy φινίρισμα ενισχύει την αισθητική του σχεδιασμού, ενώ η επίπεδη πρόσοψη επιτρέπει ευέλικτη τοποθέτηση, τόσο στα τοιχία όσο και στον πυθμένα της κατασκευής.

Κατασκευάζεται με σύνδεση 2" για βιδωτή ή 63mm για κουμπωτή τοποθέτηση, ενώ για χρήση σε πολυεστερική πισίνα, παρέχεται με σπείρωμα 2" και πλαστικό παξιμάδι.

Ξεχωρίζει για την εξαιρετική του αντοχή στα χημικά, αποτελώντας ιδανική επιλογή για απαιτητικά υδάτινα περιβάλλοντα.

- Βαθμός προστασίας: IP68.
- 1,65m καλώδιο H07RN-F, μεγέθους 2×1mm².
- Υποβρύχια εγκατάσταση.
- Θέση εγκατάστασης: τοιχία/πυθμένας.
- Ανθεκτικότητα στα χημικά.

DESCRIPTION

Pool or spa light with a flat front made of AISI-316 stainless steel and a chrome-plated bronze body, combining durability with refined aesthetics.

It features an MR16-type LED bulb, while its glossy finish enhances the elegance of the design. The flat front allows for flexible installation, either on the pool walls or at the bottom of the structure.

Supplied with a snap-in mounting system for easy and secure installation. In applications with polyester pools, it includes a threaded fitting and plastic nut for added stability.

Notable for its excellent resistance to chemicals, it is an ideal choice for demanding aquatic environments.

- IP rating: IP68.
- 1.65 m of H07RN-F, cable size 2×1mm².
- Underwater installation.
- Installation position: wall/bottom.
- Chemical resistance.

ΔΙΑΣΤΑΣΕΙΣ ΦΩΤΙΣΤΙΚΟΥ & ΓΡΑΜΜΙΚΟΣ ΣΧΕΔΙΑΣΜΟΣ
LIGHTING MEASUREMENTS & VECTOR DESIGN

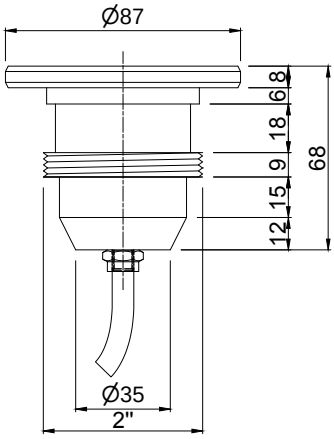

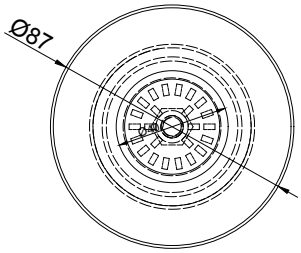

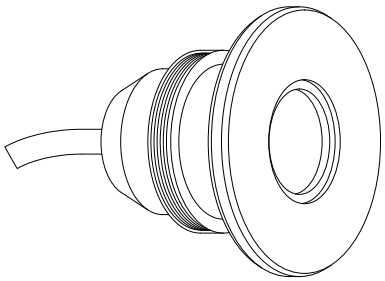

ΤΕΧΝΙΚΑ ΧΑΡΑΚΤΗΡΙΣΤΙΚΑ TECHNICAL DATA		ΜΟΝΟΧΡΩΜΟ MONOCHROME		
Μοντέλο Model	**2" βιδωτό** 2" male thread	**ULSD-5M24-02WW**	**ULSD-5M24-02CW**	**ULSD-5M60-02B**
	63mm κουμπωτό 63mm push mounting	**ULSD-5M24-63WW**	**ULSD-5M24-63CW**	**ULSD-5M60-63B**
Χρώμα Colour		WW	CW	Blue
Αριθμός LED No. of LED		7	7	15
Kelvin		3000K	6200K	–
Lumen		700lm	700lm	400lm
Ισχύς κατανάλωσης Power consumption		7W	7W	4,5W
Τάση Voltage		12V-DC 50/60Hz	12V-DC 50/60Hz	12V-DC 50/60Hz

Τύπος/διάμετρος λάμπας Bulb type/diameter	**Γωνία ακτινοβολίας** Radiation angle	**Διάρκεια ζωής** Lifespan	**Θερμοκρασία λειτουργίας** Operating temperature	**Καλώδιο H07RN-F** Cable H07RN-F	**Εγκατάσταση** Installation
MR16 LED / 50mm	110°	25.000 hrs	-20°C – +35°C	1,65m 2×1mm²	**Πισίνες/spa σκυροδέματος/πολυεστερικές** Concrete/polyester pools/spa

ΠΡΟΑΙΡΕΤΙΚΟΣ ΕΞΟΠΛΙΣΜΟΣ
OPTIONAL EQUIPMENT

1. **WC-350 φλάντζα + CCT-063 τάπα (για εγκατάσταση με σύνδεση 2" σπείρωμα).**
2. **PP-35063 σωλήνας + CCT-063 τάπα (για εγκατάσταση με κουμπωτή σύνδεση Ø 63mm).**

1. WC-350 wall conduit + CCT-063 cap (for installation of 2" male thread connection).
2. PP-35063 wall pipe + CCT-063 cap (for installation of Ø 63mm push mounting connection).

Για εγκατάσταση σε πολυεστερικές πισίνες, το φωτιστικό παρέχεται με 2" αρσενικό σπείρωμα & πλαστικό παξιμάδι.
For installation on polyester pools, the fixture is supplied with a 2" male thread and a plastic nut.

ULSD-5R

ΕΝΤΟΙΧΙΖΟΜΕΝΟ ΦΩΤΙΣΤΙΚΟ LED ΓΙΑ ΠΙΣΙΝΕΣ/SPA
RECESSED LED POOL/SPA LIGHT

ACQUA SOURCE™

2 YEARS GUARANTEE | IP68 WATERPROOF | CE | CLASS III | 1m | MULTI COLOUR | CABLE INCLUDED | CONCRETE POOLS | POLYESTER POOLS

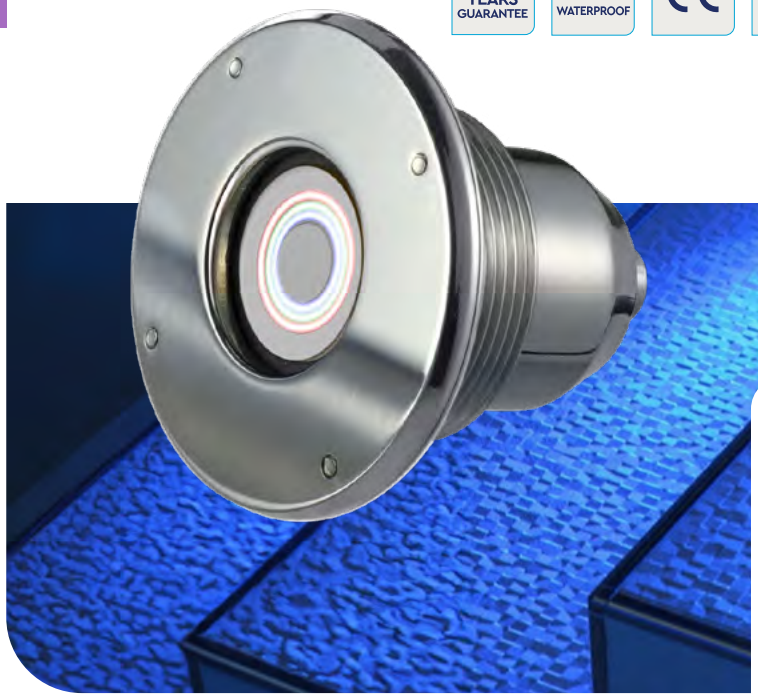

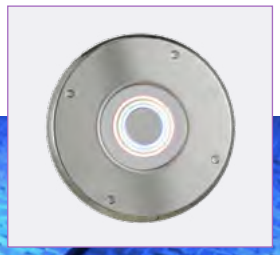

ΧΑΡΑΚΤΗΡΙΣΤΙΚΑ ΦΩΤΙΣΤΙΚΟΥ
LIGHT SPECIFICATIONS

ΥΛΙΚΟ/ΦΙΝΙΡΙΣΜΑ MATERIAL/FINISH	**Μπρούντζινο επιχρωμιωμένο σώμα & πρόσωπο από ανοξ. ατσάλι AISI-316/γυαλιστερό** Bronze chrome-plated body & stainless steel AISI-316 faceplate/glossy
ΔΙΑΣΤΑΣΕΙΣ DIMENSIONS	**Ø 87mm**
ΠΑΧΟΣ ΠΡΟΣΩΠΟΥ FACEPLATE THICKNESS	**8mm**
ΣΥΝΔΕΣΗ CONNECTION	• **2" βιδωτό** • **63mm κουμπωτό** • 2" male thread • 63mm push mounting

ΠΕΡΙΓΡΑΦΗ

Φωτιστικό πισίνας ή spa με πρόσοψη από ανοξείδωτο ατσάλι AISI-316 και σώμα από επιχρωμιωμένο μπρούντζο, που συνδυάζει ποιότητα κατασκευής και υψηλή αισθητική.

Εξοπλίζεται με λάμπα ρητίνης LED, η οποία εξασφαλίζει πλήρη στεγανότητα, αποτρέποντας τη διείσδυση νερού στο εσωτερικό της. Στην RGB εκδοχή του, προσφέρει δυνατότητα εναλλαγής χρωμάτων μέσω 14 διαφορετικών προγραμμάτων, δημιουργώντας μοναδική ατμόσφαιρα στον χώρο.

Παράλληλα, υποστηρίζει τη χρήση dimmer ανάλογα με τις ανάγκες της εγκατάστασης.

- 14 προγράμματα RGB φωτισμού με δυνατότητα ρύθμισης έντασης φωτισμού (dimmer).
- Βαθμός προστασίας: IP68.
- 2m καλώδιο H07RN-F, μεγέθους 2×1mm².
- Υποβρύχια εγκατάσταση.
- Θέση εγκατάστασης: τοιχία/πυθμένας.
- Ανθεκτικότητα στα χημικά.

DESCRIPTION

Pool or spa light featuring an AISI-316 stainless steel front and a chrome-plated bronze body, combining build quality with refined aesthetics.

It is equipped with a resin-filled LED bulb that ensures complete watertightness by preventing water ingress. In its RGB version, it offers 14 built-in lighting programs for dynamic colour transitions, creating a unique ambiance in any pool environment.

Additionally, it supports the use of a dimmer to adjust brightness levels in warm white and daylight white tones, allowing for tailored lighting control.

- 14 illumination program modes for RGB with dimmer (adjustable brightness) capability.
- IP rating: IP68.
- 2m of H07RN-F, cable size 2×1mm².
- Underwater installation.
- Installation position: wall/bottom.
- Chemical resistance.

ΔΙΑΣΤΑΣΕΙΣ ΦΩΤΙΣΤΙΚΟΥ & ΓΡΑΜΜΙΚΟΣ ΣΧΕΔΙΑΣΜΟΣ
LIGHTING MEASUREMENTS & VECTOR DESIGN

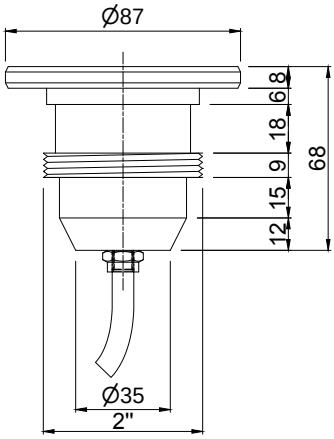

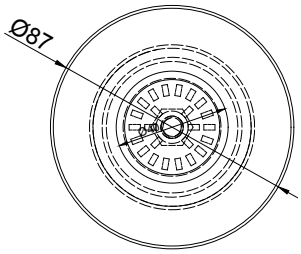

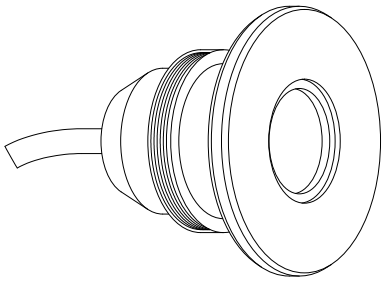

ΤΕΧΝΙΚΑ ΧΑΡΑΚΤΗΡΙΣΤΙΚΑ TECHNICAL DATA		ΜΟΝΟΧΡΩΜΟ MONOCHROME		ΠΟΛΥΧΡΩΜΟ MULTICOLOUR
Μοντέλο Model	**2" βιδωτό** 2" male thread	**ULSD-5RA36-02WW**	**ULSD-5RA36-02DW**	**ULSD-5RA36-02M**
	63mm κουμπωτό 63mm push mounting	**ULSD-5RA36-63WW**	**ULSD-5RA36-63DW**	**ULSD-5RA36-63M**
Χρώμα Colour		WW	DW	RGB
Αριθμός LED No. of LED		36	36	36
Kelvin		3500K	7700K	–
Lumen		800lm	800lm	650lm
Ισχύς κατανάλωσης Power consumption		8,5W	8,5W	10W
Τάση Voltage		12V-AC 50/60Hz	12V-AC 50/60Hz	12V-AC 50/60Hz

Τύπος/διάμετρος λάμπας Bulb type/diameter	**Γωνία ακτινοβολίας** Radiation angle	**Διάρκεια ζωής** Lifespan	**Θερμοκρασία λειτουργίας** Operating temperature	**Καλώδιο H07RN-F** Cable H07RN-F	**Εγκατάσταση** Installation
Λάμπα ρητίνης / 50mm Resin filled / 50mm	116°	> 50.000 hrs	max +40°C	2m 2×1mm²	**Πισίνες/spa σκυροδέματος/πολυεστερικές** Concrete/polyester pools/spa

ΠΡΟΑΙΡΕΤΙΚΟΣ ΕΞΟΠΛΙΣΜΟΣ
OPTIONAL EQUIPMENT

1. **WC-350 φλάντζα + CCT-063 τάπα (για εγκατάσταση με σύνδεση 2" σπείρωμα).**
2. **PP-35063 σωλήνας + CCT-063 τάπα (για εγκατάσταση με κουμπωτή σύνδεση Ø 63mm).**

1. WC-350 wall conduit + CCT-063 cap (for installation of 2" male thread connection).
2. PP-35063 wall pipe + CCT-063 cap (for installation of Ø 63mm push mounting connection).

Πίνακας ελέγχου με τηλεχειριστήριο για την εναλλαγή του φωτισμού σε φώτα RGB (RCP-1500).

Control panel with remote control for adjusting RGB light illumination (RCP-1500).

Για εγκατάσταση σε πολυεστερικές πισίνες, το φωτιστικό παρέχεται με 2" αρσενικό σπείρωμα & πλαστικό παξιμάδι.
For installation on polyester pools, the fixture is supplied with a 2" male thread and a plastic nut.

ULSD-6

ΕΝΤΟΙΧΙΖΟΜΕΝΟ ΦΩΤΙΣΤΙΚΟ LED ΓΙΑ ΠΙΣΙΝΕΣ/SPA
RECESSED LED POOL/SPA LIGHT

ACQUA SOURCE™

2 YEARS GUARANTEE | IP68 WATERPROOF | CE | CLASS III | 1m | MULTI COLOUR | CABLE INCLUDED | CONCRETE POOLS

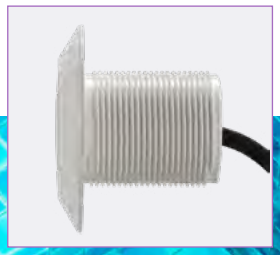

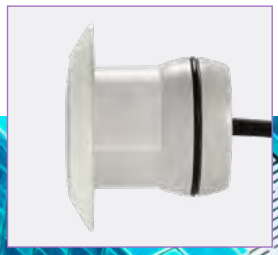

ΧΑΡΑΚΤΗΡΙΣΤΙΚΑ ΦΩΤΙΣΤΙΚΟΥ
LIGHT SPECIFICATIONS

ΥΛΙΚΟ MATERIAL	Λευκό ABS πλαστικό White ABS plastic
ΔΙΑΣΤΑΣΕΙΣ DIMENSIONS	Ø 83mm
ΠΑΧΟΣ ΠΡΟΣΩΠΟΥ FACEPLATE THICKNESS	9mm
ΣΥΝΔΕΣΗ CONNECTION	• 1,5" ή 2" βιδωτό • 63mm κουμπωτό • 50mm κουμπωτό* • 2" κολλητό* • 1.5" or 2" male thread • 63mm push mounting • 50mm push mounting* • 2" slip*

** Διαθέσιμες επιλογές κατόπιν ζήτησης.*
Options available upon request.

ΧΡΩΜΑΤΟΛΟΓΙΟ
COLOUR CHART

Black | Grey | Sand

ΠΕΡΙΓΡΑΦΗ

Υψηλής αισθητικής φωτιστικό πισίνας ή spa από λευκό ABS πλαστικό, εξοπλισμένο με λάμπα ρητίνης LED για απόλυτη στεγανότητα.

Εναρμονίζεται ιδανικά με λευκά εξαρτήματα πισίνων σκυροδέματος. Προσφέρει ποιοτικό φωτισμό από τον πυθμένα ή τα τοιχία.

Διαθέσιμο με 1,5" ή 2" σπείρωμα για βιδωτή τοποθέτηση ή 63mm για κουμπωτή εφαρμογή. Ιδανικό για τοιχία ή πυθμένα πισίνας ή spa.

- 14 προγράμματα RGB φωτισμού με δυνατότητα ρύθμισης έντασης φωτισμού (dimmer).
- Βαθμός προστασίας: IP68 έως 1m βάθος.
- 2m καλώδιο H07RN-F, μεγέθους 2×1mm².
- Υποβρύχια εγκατάσταση.
- Θέση εγκατάστασης: τοιχία/πυθμένας.
- Προστασία UV & ανθεκτικότητα στα χημικά.

DESCRIPTION

Elegant pool or spa light made from white ABS plastic, featuring a waterproof resin-filled LED bulb.

Perfect for concrete pools with white fittings, providing high-quality illumination from the bottom or walls.

Available with a 1.5" or 2" male thread for screw mounting or 63mm for push mounting. Suitable for wall or bottom installation.

- 14 illumination program modes for RGB with dimmer (adjustable brightness) capability.
- IP rating: IP68 up to a depth of 1m.
- 2m of H07RN-F, cable size 2×1mm².
- Underwater installation.
- Installation position: wall/bottom.
- UV protection & chemical resistance.

ΔΙΑΣΤΑΣΕΙΣ ΦΩΤΙΣΤΙΚΟΥ & ΓΡΑΜΜΙΚΟΣ ΣΧΕΔΙΑΣΜΟΣ
LIGHTING MEASUREMENTS & VECTOR DESIGN

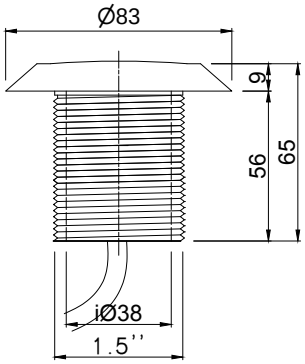

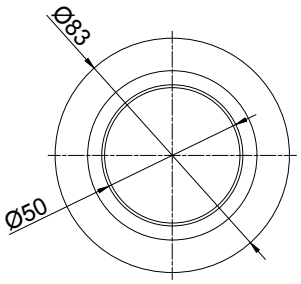

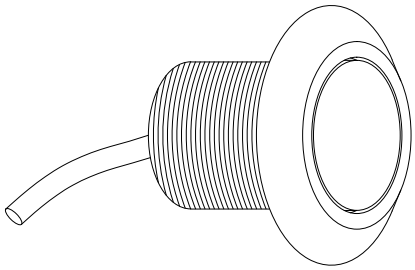

ΤΕΧΝΙΚΑ ΧΑΡΑΚΤΗΡΙΣΤΙΚΑ TECHNICAL DATA		ΜΟΝΟΧΡΩΜΟ MONOCHROME		ΠΟΛΥΧΡΩΜΟ MULTICOLOUR
Μοντέλο Model	**1,5" βιδωτό** 1.5" male thread	**ULSD-6RA36-15WW**	**ULSD-6RA36-15DW**	**ULSD-6RA36-15M**
	2" βιδωτό 2" male thread	**ULSD-6RA36-02WW**	**ULSD-6RA36-02DW**	**ULSD-6RA36-02M**
	63mm κουμπωτό 63mm push mounting	**ULSD-6RA36-63WW**	**ULSD-6RA36-63DW**	**ULSD-6RA36-63M**
Χρώμα Colour		WW	DW	RGB
Αριθμός LED No. of LED		36	36	36
Kelvin		3500K	7700K	–
Lumen		800lm	800lm	650lm
Ισχύς κατανάλωσης Power consumption		8,5W	8,5W	10W
Τάση Voltage		12V-AC 50/60Hz	12V-AC 50/60Hz	12V-AC 50/60Hz

Τύπος/διάμετρος λάμπας Bulb type/diameter	**Γωνία ακτινοβολίας** Radiation angle	**Διάρκεια ζωής** Lifespan	**Θερμοκρασία λειτουργίας** Operating temperature	**Καλώδιο H07RN-F** Cable H07RN-F	**Εγκατάσταση** Installation
Λάμπα ρητίνης / 50mm Resin filled / 50mm	116°	> 50.000 hrs	max +40°C	2m 2×1mm²	**Πισίνες/spa σκυροδέματος** Concrete pools/spa

ΠΡΟΑΙΡΕΤΙΚΟΣ ΕΞΟΠΛΙΣΜΟΣ
OPTIONAL EQUIPMENT

1. **WC-350 φλάντζα + CCT-063 τάπα (για εγκατάσταση με σύνδεση 2" σπείρωμα).**
2. **PP-35063 σωλήνας + CCT-063 τάπα (για εγκατάσταση με κουμπωτή σύνδεση Ø 63mm).**

1. WC-350 wall conduit + CCT-063 cap (for installation of 2" male thread connection).
2. PP-35063 wall pipe + CCT-063 cap (for installation of Ø 63mm push mounting connection).

Πίνακας ελέγχου με τηλεχειριστήριο για την εναλλαγή του φωτισμού σε φώτα RGB (RCP-1500).

Control panel with remote control for adjusting RGB light illumination (RCP-1500).

Για την τοποθέτηση σε liner ή πολυεστερική πισίνα, υπάρχει δυνατότητα προσαρμογής του φωτιστικού με σύνδεση 1,5" σε στόμιο liner. Παρακαλώ ρωτήστε μας.

For installation in a liner or polyester pool, adapt the light fixture with a 1.5" connection to a liner inlet. Please inquire.

ULSD-7

ΕΝΤΟΙΧΙΖΟΜΕΝΟ ΦΩΤΙΣΤΙΚΟ LED ΓΙΑ ΠΙΣΙΝΕΣ/SPA
RECESSED LED POOL/SPA LIGHT

ACQUA SOURCE™

2 YEARS GUARANTEE | IP68 WATERPROOF | CE | CLASS III | 1m | MULTI COLOUR | CABLE INCLUDED | CONCRETE POOLS

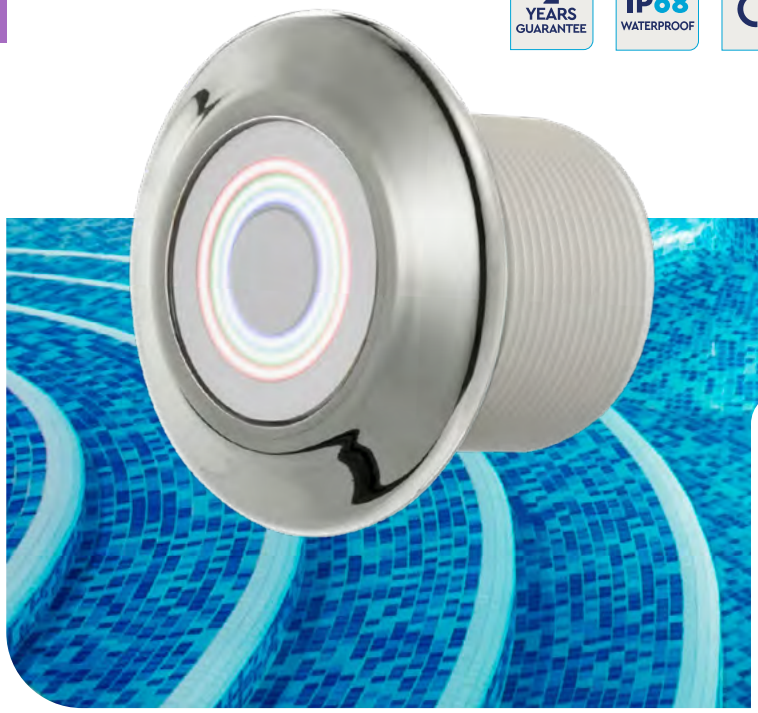

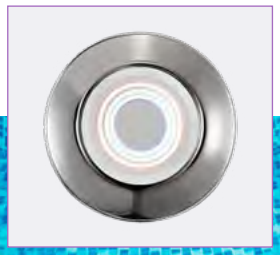

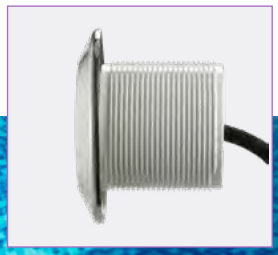

ΧΑΡΑΚΤΗΡΙΣΤΙΚΑ ΦΩΤΙΣΤΙΚΟΥ
LIGHT SPECIFICATIONS

ΥΛΙΚΟ MATERIAL	**Πρόσωπο από ανοξείδωτο ατσάλι AISI-316 & σώμα από λευκό ABS πλαστικό** Stainless steel AISI-316 front & white ABS plastic body
ΔΙΑΣΤΑΣΕΙΣ DIMENSIONS	**Ø 88mm**
ΠΑΧΟΣ ΠΡΟΣΩΠΟΥ FACEPLATE THICKNESS	**10mm**
ΣΥΝΔΕΣΗ CONNECTION	• **1,5" ή 2" βιδωτό** • **63mm κουμπωτό** • **50mm κουμπωτό*** • **2" κολλητό*** • 1.5" or 2" male thread • 63mm push mounting • 50mm push mounting* • 2" slip*

** Διαθέσιμες επιλογές κατόπιν ζήτησης.*
Options available upon request.

ΠΕΡΙΓΡΑΦΗ

Φωτιστικό εξαιρετικού design, ιδανικό για πισίνες σκυροδέματος, με υψηλή αντοχή στα χημικά. Διαθέτει λάμπα ρητίνης LED.

Διαθέσιμο με 1,5" ή 2" σπείρωμα για βιδωτή τοποθέτηση ή 63mm για κουμπωτή εφαρμογή. Ιδανικό για τοιχία ή πυθμένα πισίνας ή spa.

- 14 προγράμματα RGB φωτισμού με δυνατότητα ρύθμισης έντασης φωτισμού (dimmer).
- Βαθμός προστασίας: IP68 έως 1m βάθος.
- 2m καλώδιο H07RN-F, μεγέθους 2×1mm².
- Υποβρύχια εγκατάσταση.
- Θέση εγκατάστασης: τοιχία/πυθμένας.
- Ανθεκτικότητα στα χημικά.

DESCRIPTION

Elegant and highly durable, this light is ideal for concrete pools due to its chemical-resistant materials.

Available with a 1.5" or 2" male thread for screw mounting or 63mm for push mounting. Suitable for wall or bottom installation.

- 14 illumination program modes for RGB with dimmer (adjustable brightness) capability.
- IP rating: IP68 up to a depth of 1m.
- 2m of H07RN-F, cable size 2×1mm².
- Underwater installation.
- Installation position: wall/bottom.
- Chemical resistance.

ΔΙΑΣΤΑΣΕΙΣ ΦΩΤΙΣΤΙΚΟΥ & ΓΡΑΜΜΙΚΟΣ ΣΧΕΔΙΑΣΜΟΣ
LIGHTING MEASUREMENTS & VECTOR DESIGN

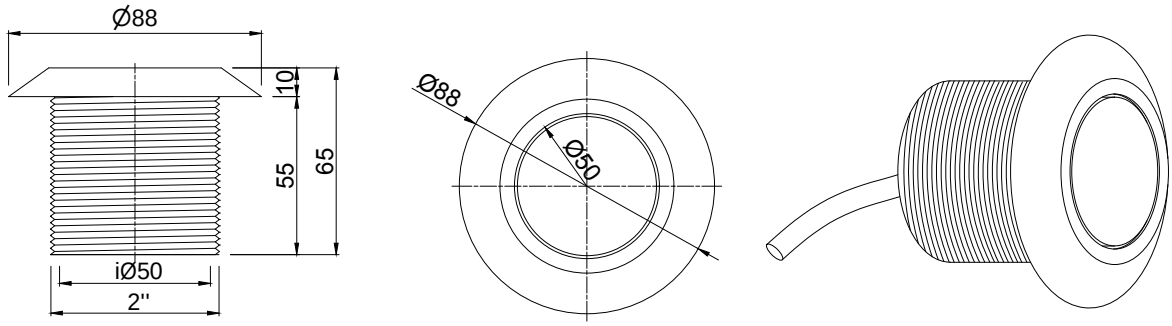

ΤΕΧΝΙΚΑ ΧΑΡΑΚΤΗΡΙΣΤΙΚΑ TECHNICAL DATA		ΜΟΝΟΧΡΩΜΟ MONOCHROME		ΠΟΛΥΧΡΩΜΟ MULTICOLOUR
Μοντέλο Model	**1,5" βιδωτό** 1.5" male thread	**ULSD-7RA36-15WW**	**ULSD-7RA36-15DW**	**ULSD-7RA36-15M**
	2" βιδωτό 2" male thread	**ULSD-7RA36-02WW**	**ULSD-7RA36-02DW**	**ULSD-7RA36-02M**
	63mm κουμπωτό 63mm push mounting	**ULSD-7RA36-63WW**	**ULSD-7RA36-63DW**	**ULSD-7RA36-63M**
Χρώμα Colour		WW	DW	RGB
Αριθμός LED No. of LED		36	36	36
Kelvin		3500K	7700K	–
Lumen		800lm	800lm	650lm
Ισχύς κατανάλωσης Power consumption		8,5W	8,5W	10W
Τάση Voltage		12V-AC 50/60Hz	12V-AC 50/60Hz	12V-AC 50/60Hz

Τύπος/διάμετρος λάμπας Bulb type/diameter	**Γωνία ακτινοβολίας** Radiation angle	**Διάρκεια ζωής** Lifespan	**Θερμοκρασία λειτουργίας** Operating temperature	**Καλώδιο H07RN-F** Cable H07RN-F	**Εγκατάσταση** Installation
Λάμπα ρητίνης / 50mm Resin filled / 50mm	116°	> 50.000 hrs	max +40°C	2m 2×1mm²	**Πισίνες/spa σκυροδέματος** Concrete pools/spa

ΠΡΟΑΙΡΕΤΙΚΟΣ ΕΞΟΠΛΙΣΜΟΣ
OPTIONAL EQUIPMENT

1. **WC-350 φλάντζα + CCT-063 τάπα (για εγκατάσταση με σύνδεση 2" σπείρωμα).**
2. **PP-35063 σωλήνας + CCT-063 τάπα (για εγκατάσταση με κουμπωτή σύνδεση Ø 63mm).**

1. WC-350 wall conduit + CCT-063 cap (for installation of 2" male thread connection).
2. PP-35063 wall pipe + CCT-063 cap (for installation of Ø 63mm push mounting connection).

Πίνακας ελέγχου με τηλεχειριστήριο για την εναλλαγή του φωτισμού σε φώτα RGB (RCP-1500).

Control panel with remote control for adjusting RGB light illumination (RCP-1500).

Για την τοποθέτηση σε liner ή πολυεστερική πισίνα, υπάρχει δυνατότητα προσαρμογής του φωτιστικού με σύνδεση 1,5" σε στόμιο liner. Παρακαλώ ρωτήστε μας.

For installation in a liner or polyester pool, adapt the light fixture with a 1.5" connection to a liner inlet. Please inquire.

ULSD-8

ΕΝΤΟΙΧΙΖΟΜΕΝΟ ΦΩΤΙΣΤΙΚΟ LED ΓΙΑ ΠΙΣΙΝΕΣ/SPA
RECESSED LED POOL/SPA LIGHT

ACQUA SOURCE™

2 YEARS GUARANTEE | IP68 WATERPROOF | CE | CLASS III | 1m | MULTI COLOUR | CABLE INCLUDED | CONCRETE POOLS

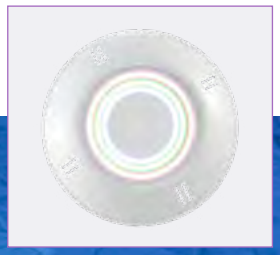

ΧΑΡΑΚΤΗΡΙΣΤΙΚΑ ΦΩΤΙΣΤΙΚΟΥ
LIGHT SPECIFICATIONS

ΥΛΙΚΟ MATERIAL	Λευκό ABS πλαστικό White ABS plastic
ΔΙΑΣΤΑΣΕΙΣ DIMENSIONS	Ø 176mm
ΠΑΧΟΣ ΠΡΟΣΩΠΟΥ FACEPLATE THICKNESS	30mm
ΣΥΝΔΕΣΗ CONNECTION	• 1,5" ή 2" βιδωτό • 63mm κουμπωτό • 50mm κουμπωτό* • 2" κολλητό* • 1.5" or 2" male thread • 63mm push mounting • 50mm push mounting* • 2" slip*

** Διαθέσιμες επιλογές κατόπιν ζήτησης.*
Options available upon request.

ΧΡΩΜΑΤΟΛΟΓΙΟ
COLOUR CHART

Black | Grey | Sand

ΠΕΡΙΓΡΑΦΗ

Λευκό φωτιστικό πισίνας ή spa από ABS πλαστικό, εξοπλισμένο με λάμπα ρητίνης LED για πλήρη στεγανότητα.

Ιδανικό για πισίνες σκυροδέματος με λευκό εξοπλισμό, προσφέροντας κομψότητα και ισχυρό φωτισμό που προέρχεται είτε από τα τοιχία είτε από τον πυθμένα του υδάτινου περιβάλλοντος.

Κατασκευάζεται με σύνδεση 1,5" ή 2" σπείρωμα για βιδωτή τοποθέτηση ή 63mm για κουμπωτή εφαρμογή, με εξαιρετική ανθεκτικότητα τόσο στα χημικά όσο και στις ακτίνες UV.

- 14 προγράμματα RGB φωτισμού με δυνατότητα ρύθμισης έντασης φωτισμού (dimmer).
- Βαθμός προστασίας: IP68 έως 1m βάθος.
- 2m καλώδιο H07RN-F, μεγέθους 2×1mm².
- Υποβρύχια εγκατάσταση.
- Θέση εγκατάστασης: τοιχία/πυθμένας.
- Προστασία UV & ανθεκτικότητα στα χημικά.

DESCRIPTION

White underwater pool or spa light made of ABS plastic, featuring a resin-filled LED bulb that ensures water resistance.

Ideal for concrete swimming pools with white fittings, providing vibrant illumination from the walls or the bottom of the pool/spa.

Available with a 1.5" or 2" male thread for screw mounting installation or 63mm for push mounting.

Outstanding chemical resistance and UV protection.

- 14 illumination program modes for RGB with dimmer (adjustable brightness) capability.
- IP rating: IP68 up to a depth of 1m.
- 2m of H07RN-F, cable size 2×1mm².
- Underwater installation.
- Installation position: wall/bottom.
- UV protection & chemical resistance.

ΔΙΑΣΤΑΣΕΙΣ ΦΩΤΙΣΤΙΚΟΥ & ΓΡΑΜΜΙΚΟΣ ΣΧΕΔΙΑΣΜΟΣ
LIGHTING MEASUREMENTS & VECTOR DESIGN

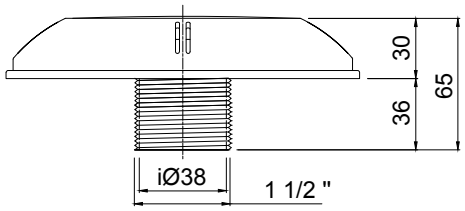

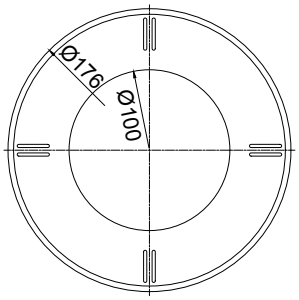

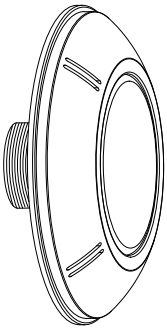

ΤΕΧΝΙΚΑ ΧΑΡΑΚΤΗΡΙΣΤΙΚΑ TECHNICAL DATA		ΜΟΝΟΧΡΩΜΟ MONOCHROME		ΠΟΛΥΧΡΩΜΟ MULTICOLOUR
Μοντέλο Model	**1,5" βιδωτό** 1.5" male thread	**ULSD-8RA96-15WW**	**ULSD-8RA96-15DW**	**ULSD-8RA96-15M**
	2" βιδωτό 2" male thread	**ULSD-8RA96-02WW**	**ULSD-8RA96-02DW**	**ULSD-8RA96-02M**
	63mm κουμπωτό 63mm push mounting	**ULSD-8RA96-63WW**	**ULSD-8RA96-63DW**	**ULSD-8RA96-63M**
Χρώμα Colour		WW	DW	RGB
Αριθμός LED No. of LED		96	96	96
Kelvin		3500K	7700K	–
Lumen		2600lm	2600lm	1900lm
Ισχύς κατανάλωσης Power consumption		25W	25W	25W
Τάση Voltage		12V-AC 50/60Hz	12V-AC 50/60Hz	12V-AC 50/60Hz

Τύπος/διάμετρος λάμπας Bulb type/diameter	**Γωνία ακτινοβολίας** Radiation angle	**Διάρκεια ζωής** Lifespan	**Θερμοκρασία λειτουργίας** Operating temperature	**Καλώδιο H07RN-F** Cable H07RN-F	**Εγκατάσταση** Installation
Λάμπα ρητίνης /100mm Resin filled / 100mm	116°	> 50.000 hrs	max +40°C	2m 2×1mm²	**Πισίνες/spa σκυροδέματος** Concrete pools/spa

ΠΡΟΑΙΡΕΤΙΚΟΣ ΕΞΟΠΛΙΣΜΟΣ
OPTIONAL EQUIPMENT

1. **WC-350 φλάντζα + CCT-063 τάπα (για εγκατάσταση με σύνδεση 2" σπείρωμα).**
2. **PP-35063 σωλήνας + CCT-063 τάπα (για εγκατάσταση με κουμπωτή σύνδεση Ø 63mm).**

1. WC-350 wall conduit + CCT-063 cap (for installation of 2" male thread connection).
2. PP-35063 wall pipe + CCT-063 cap (for installation of Ø 63mm push mounting connection).

Πίνακας ελέγχου με τηλεχειριστήριο για την εναλλαγή του φωτισμού σε φώτα RGB (RCP-1500).

Control panel with remote control for adjusting RGB light illumination (RCP-1500).

Για την τοποθέτηση σε liner ή πολυεστερική πισίνα, υπάρχει δυνατότητα προσαρμογής του φωτιστικού με σύνδεση 1,5" σε στόμιο liner. Παρακαλώ ρωτήστε μας.

For installation in a liner or polyester pool, adapt the light fixture with a 1.5" connection to a liner inlet. Please inquire.

ULSD-9

ΕΝΤΟΙΧΙΖΟΜΕΝΟ ΦΩΤΙΣΤΙΚΟ LED ΓΙΑ ΠΙΣΙΝΕΣ/SPA
RECESSED LED POOL/SPA LIGHT

ACQUA SOURCE™

2 YEARS GUARANTEE | IP68 WATERPROOF | CE | CLASS III | 1m | MULTI COLOUR | CABLE INCLUDED | CONCRETE POOLS

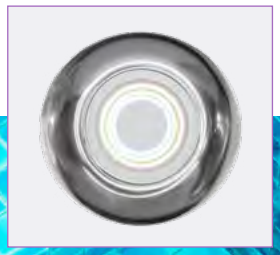

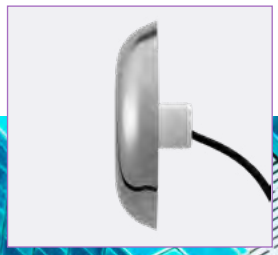

ΧΑΡΑΚΤΗΡΙΣΤΙΚΑ ΦΩΤΙΣΤΙΚΟΥ
LIGHT SPECIFICATIONS

ΥΛΙΚΟ MATERIAL	**Πρόσωπο από ανοξείδωτο ατσάλι AISI-316 & σώμα από λευκό ABS πλαστικό** Stainless steel AISI-316 front & white ABS plastic body
ΔΙΑΣΤΑΣΕΙΣ DIMENSIONS	**Ø 195mm**
ΠΑΧΟΣ ΠΡΟΣΩΠΟΥ FACEPLATE THICKNESS	**40mm**
ΣΥΝΔΕΣΗ CONNECTION	• **1,5" ή 2" βιδωτό** • **63mm κουμπωτό** • **50mm κουμπωτό*** • **2" κολλητό*** • 1.5" or 2" male thread • 63mm push mounting • 50mm push mounting* • 2" slip*

Διαθέσιμες επιλογές κατόπιν ζήτησης.
Options available upon request.

ΠΕΡΙΓΡΑΦΗ

Φωτιστικό πισίνας ή spa από ανοξείδωτο ατσάλι AISI-316 για επιτοίχια τοποθέτηση, εξοπλισμένο με λάμπα ρητίνης LED.

Κατασκευάζεται με σύνδεση 1,5" ή 2" σπείρωμα για βιδωτή τοποθέτηση ή 63mm για κουμπωτή εφαρμογή, ιδανικό για πισίνες σκυροδέματος.

- 14 προγράμματα RGB φωτισμού με δυνατότητα ρύθμισης έντασης φωτισμού (dimmer).
- Βαθμός προστασίας: IP68 έως 1m βάθος.
- 2m καλώδιο H07RN-F, μεγέθους 2×1mm².
- Υποβρύχια εγκατάσταση.
- Θέση εγκατάστασης: τοιχία/πυθμένας.
- Ανθεκτικότητα στα χημικά.

DESCRIPTION

Underwater pool or spa light with a stainless steel AISI-316 faceplate for wall installation.

Available with a 1.5" or 2" male thread for screw mounting installation or 63mm for push mounting installation. An elegant choice for concrete pools.

- 14 illumination program modes for RGB with dimmer (adjustable brightness) capability.
- IP rating: IP68 up to a depth of 1m.
- 2m of H07RN-F, cable size 2×1mm².
- Underwater installation.
- Installation position: wall/bottom.
- Chemical resistance.

ΔΙΑΣΤΑΣΕΙΣ ΦΩΤΙΣΤΙΚΟΥ & ΓΡΑΜΜΙΚΟΣ ΣΧΕΔΙΑΣΜΟΣ
LIGHTING MEASUREMENTS & VECTOR DESIGN

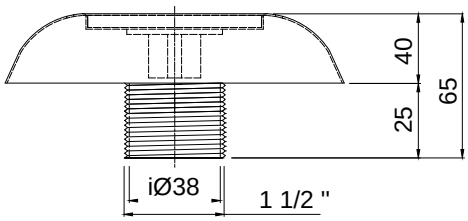

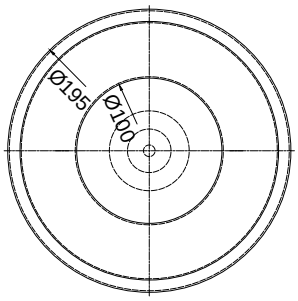

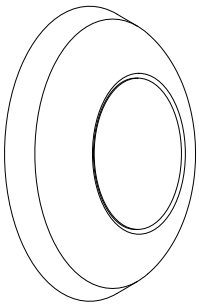

ΤΕΧΝΙΚΑ ΧΑΡΑΚΤΗΡΙΣΤΙΚΑ TECHNICAL DATA		ΜΟΝΟΧΡΩΜΟ MONOCHROME		ΠΟΛΥΧΡΩΜΟ MULTICOLOUR
Μοντέλο Model	**1,5" βιδωτό** 1.5" male thread	**ULSD-9RA96-15WW**	**ULSD-9RA96-15DW**	**ULSD-9RA96-15M**
	2" βιδωτό 2" male thread	**ULSD-9RA96-02WW**	**ULSD-9RA96-02DW**	**ULSD-9RA96-02M**
	63mm κουμπωτό 63mm push mounting	**ULSD-9RA96-63WW**	**ULSD-9RA96-63DW**	**ULSD-9RA96-63M**
Χρώμα Colour		WW	DW	RGB
Αριθμός LED No. of LED		96	96	96
Kelvin		3500K	7700K	–
Lumen		2600lm	2600lm	1900lm
Ισχύς κατανάλωσης Power consumption		25W	25W	25W
Τάση Voltage		12V-AC 50/60Hz	12V-AC 50/60Hz	12V-AC 50/60Hz

Τύπος/διάμετρος λάμπας Bulb type/diameter	**Γωνία ακτινοβολίας** Radiation angle	**Διάρκεια ζωής** Lifespan	**Θερμοκρασία λειτουργίας** Operating temperature	**Καλώδιο H07RN-F** Cable H07RN-F	**Εγκατάσταση** Installation
Λάμπα ρητίνης /100mm Resin filled / 100mm	116°	> 50.000 hrs	max +40°C	2m 2×1mm²	**Πισίνες/spa σκυροδέματος** Concrete pools/spa

ΠΡΟΑΙΡΕΤΙΚΟΣ ΕΞΟΠΛΙΣΜΟΣ
OPTIONAL EQUIPMENT

1. **WC-350 φλάντζα + CCT-063 τάπα (για εγκατάσταση με σύνδεση 2" σπείρωμα).**
2. **PP-35063 σωλήνας + CCT-063 τάπα (για εγκατάσταση με κουμπωτή σύνδεση Ø 63mm).**

1. WC-350 wall conduit + CCT-063 cap (for installation of 2" male thread connection).
2. PP-35063 wall pipe + CCT-063 cap (for installation of Ø 63mm push mounting connection).

Πίνακας ελέγχου με τηλεχειριστήριο για την εναλλαγή του φωτισμού σε φώτα RGB (RCP-1500).

Control panel with remote control for adjusting RGB light illumination (RCP-1500).

Για την τοποθέτηση σε liner ή πολυεστερική πισίνα, υπάρχει δυνατότητα προσαρμογής του φωτιστικού με σύνδεση 1,5" σε στόμιο liner. Παρακαλώ ρωτήστε μας.

For installation in a liner or polyester pool, adapt the light fixture with a 1.5" connection to a liner inlet. Please inquire.

ULSD-10/LLSD-10

ΕΝΤΟΙΧΙΖΟΜΕΝΟ ΦΩΤΙΣΤΙΚΟ LED ΓΙΑ ΠΙΣΙΝΕΣ/SPA
RECESSED LED POOL/SPA LIGHT

ACQUA SOURCE™

2 YEARS GUARANTEE | IP68 WATERPROOF | CE | CLASS III | 1m | MULTI COLOUR | CABLE INCLUDED | CONCRETE POOLS | LINER POOLS

ΧΑΡΑΚΤΗΡΙΣΤΙΚΑ ΦΩΤΙΣΤΙΚΟΥ
LIGHT SPECIFICATIONS

ΥΛΙΚΟ MATERIAL	Λευκό ABS πλαστικό White ABS plastic
ΔΙΑΣΤΑΣΕΙΣ DIMENSIONS	Ø 176mm
ΠΑΧΟΣ ΠΡΟΣΩΠΟΥ FACEPLATE THICKNESS	30mm
ΕΓΚΑΤΑΣΤΑΣΗ INSTALLATION	Φωλιά εντοιχισμού Wall niche

ΧΡΩΜΑΤΟΛΟΓΙΟ
COLOUR CHART

Black Grey Sand

ΠΕΡΙΓΡΑΦΗ

Λευκό φωτιστικό πισίνας ή spa από ABS πλαστικό, ιδανικό για κατασκευές με λευκό εξοπλισμό, εξοπλισμένο με λάμπα ρητίνης LED που αποτρέπει τη διείσδυση νερού.

Το φωτιστικό παρέχεται με φωλιά εντοιχισμού και τοποθετείται στα τοιχώματα του υδάτινου περιβάλλοντος, δημιουργώντας μια ζεστή και χαλαρωτική ατμόσφαιρα.

Ιδανικό για πισίνες σκυροδέματος, liner πισίνες και spa.

- 14 προγράμματα RGB φωτισμού με δυνατότητα ρύθμισης έντασης φωτισμού (dimmer).
- Βαθμός προστασίας: IP68 έως 1m βάθος.
- 2m καλώδιο H07RN-F, μεγέθους 2×1mm².
- Υποβρύχια εγκατάσταση.
- Θέση εγκατάστασης: τοιχία.
- Προστασία UV & ανθεκτικότητα στα χημικά.

DESCRIPTION

White ABS plastic underwater pool or spa light, perfect for pools with white fittings.

Equipped with a resin-filled LED bulb that prevents water infiltration.

It comes with a wall niche for easy installation, ideal for creating a cozy and relaxing ambiance.

A great choice for concrete pools, liner pools, and spas.

- 14 illumination program modes for RGB with dimmer (adjustable brightness) capability.
- IP rating: IP68 up to a depth of 1m.
- 2m of H07RN-F, cable size 2×1mm².
- Underwater installation.
- Installation position: wall.
- UV protection & chemical resistance.

ΔΙΑΣΤΑΣΕΙΣ ΦΩΤΙΣΤΙΚΟΥ & ΓΡΑΜΜΙΚΟΣ ΣΧΕΔΙΑΣΜΟΣ
LIGHTING MEASUREMENTS & VECTOR DESIGN

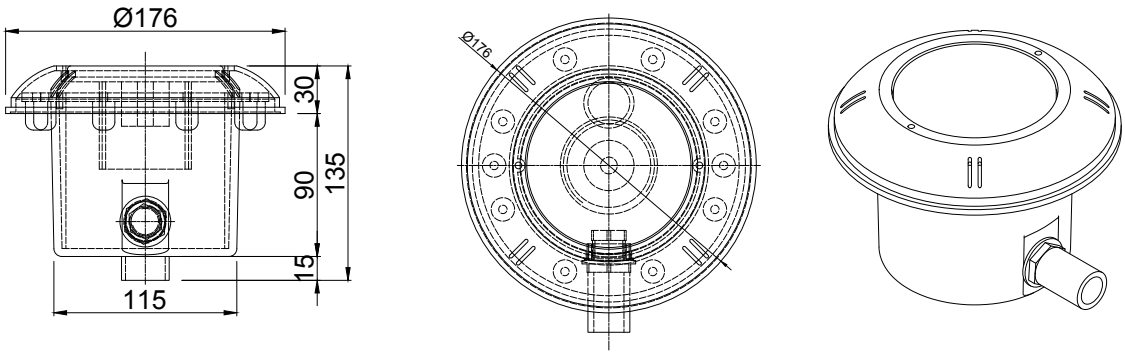

ΤΕΧΝΙΚΑ ΧΑΡΑΚΤΗΡΙΣΤΙΚΑ TECHNICAL DATA		ΜΟΝΟΧΡΩΜΟ MONOCHROME		ΠΟΛΥΧΡΩΜΟ MULTICOLOUR
Μοντέλο Model	**πισίνες/spa σκυροδέματος** concrete pools/spa	**ULSD-10RA96-PMWW**	**ULSD-10RA96-PMDW**	**ULSD-10RA96-PMM**
	liner πισίνες/spa liner pools/spa	**LLSD-10RA96-PMWW**	**LLSD-10RA96-PMDW**	**LLSD-10RA96-PMM**
Χρώμα Colour		WW	DW	RGB
Αριθμός LED No. of LED		96	96	96
Kelvin		3500K	7700K	–
Lumen		2600lm	2600lm	1900lm
Ισχύς κατανάλωσης Power consumption		25W	25W	25W
Τάση Voltage		12V-AC 50/60Hz	12V-AC 50/60Hz	12V-AC 50/60Hz

Τύπος/διάμετρος λάμπας Bulb type/diameter	**Γωνία ακτινοβολίας** Radiation angle	**Διάρκεια ζωής** Lifespan	**Θερμοκρασία λειτουργίας** Operating temperature	**Καλώδιο H07RN-F** Cable H07RN-F	**Εγκατάσταση** Installation
Λάμπα ρητίνης / 100mm Resin filled / 100mm	116°	> 50.000 hrs	max +40°C	2m 2×1mm²	**Πισίνες/spa σκυροδέματος/liner** Concrete/liner pools/spa

ΠΡΟΑΙΡΕΤΙΚΟΣ ΕΞΟΠΛΙΣΜΟΣ
OPTIONAL EQUIPMENT

Πίνακας ελέγχου με τηλεχειριστήριο για την εναλλαγή του φωτισμού σε φώτα RGB (RCP-1500).

Control panel with remote control for adjusting RGB light illumination (RCP-1500).

ULSD-11/LLSD-11

ΕΝΤΟΙΧΙΖΟΜΕΝΟ ΦΩΤΙΣΤΙΚΟ LED ΓΙΑ ΠΙΣΙΝΕΣ/SPA
RECESSED LED POOL/SPA LIGHT

ACQUA SOURCE™

2 YEARS GUARANTEE | IP68 WATERPROOF | CE | CLASS III | 1m | MULTI COLOUR | CABLE INCLUDED | CONCRETE POOLS | LINER POOLS

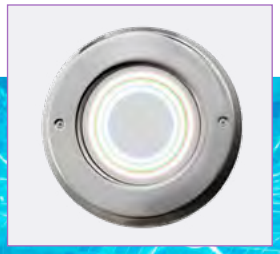

ΧΑΡΑΚΤΗΡΙΣΤΙΚΑ ΦΩΤΙΣΤΙΚΟΥ
LIGHT SPECIFICATIONS

ΥΛΙΚΟ MATERIAL	**Πρόσωπο από ανοξείδωτο ατσάλι AISI-316 & σώμα από λευκό ABS πλαστικό** Stainless steel AISI-316 front & white ABS plastic body
ΔΙΑΣΤΑΣΕΙΣ DIMENSIONS	**Ø 170mm**
ΠΑΧΟΣ ΠΡΟΣΩΠΟΥ FACEPLATE THICKNESS	**10mm**
ΕΓΚΑΤΑΣΤΑΣΗ INSTALLATION	**Φωλιά εντοιχισμού** Wall niche

ΠΕΡΙΓΡΑΦΗ

Φωτιστικό πισίνας ή spa, κατάλληλο για υποβρύχια εγκατάσταση σε πισίνες σκυροδέματος ή με επένδυση liner.

Διαθέτει ανθεκτικό σώμα από πλαστικό ABS και πρόσοψη από ανοξείδωτο ατσάλι AISI-316, εξασφαλίζοντας υψηλή αντοχή στα χημικά.

Εξοπλίζεται με λάμπα ρητίνης LED που αποτρέπει τη διείσδυση νερού. Ο κομψός, σύγχρονος σχεδιασμός του, δημιουργεί ζεστή ατμόσφαιρα στον χώρο.

Μπορεί να τοποθετηθεί στα τοιχώματα της πισίνας ή του spa.

- 14 προγράμματα RGB φωτισμού με δυνατότητα ρύθμισης έντασης φωτισμού (dimmer).
- Βαθμός προστασίας: IP68 έως 1m βάθος.
- 2m καλώδιο H07RN-F, μεγέθους 2×1mm².
- Υποβρύχια εγκατάσταση.
- Θέση εγκατάστασης: τοιχία.
- Ανθεκτικότητα στα χημικά.

DESCRIPTION

Pool or spa light, suitable for underwater installation in concrete or liner pools.

It features a durable ABS plastic body and a stainless steel (AISI-316) front, ensuring high resistance to pool chemicals.

Equipped with a resin-encapsulated LED bulb that prevents water ingress. Its sleek, modern design creates a warm and inviting atmosphere in the space.

It can be installed on the walls of the pool or spa.

- 14 illumination program modes for RGB with dimmer (adjustable brightness) capability.
- IP rating: IP68 up to a depth of 1m.
- 2m of H07RN-F, cable size 2×1mm².
- Underwater installation.
- Installation position: wall.
- Chemical resistance.

ΔΙΑΣΤΑΣΕΙΣ ΦΩΤΙΣΤΙΚΟΥ & ΓΡΑΜΜΙΚΟΣ ΣΧΕΔΙΑΣΜΟΣ
LIGHTING MEASUREMENTS & VECTOR DESIGN

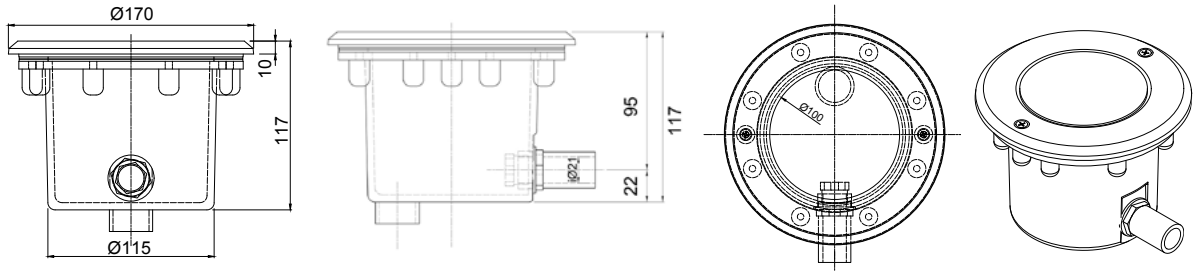

ΤΕΧΝΙΚΑ ΧΑΡΑΚΤΗΡΙΣΤΙΚΑ TECHNICAL DATA		ΜΟΝΟΧΡΩΜΟ MONOCHROME		ΠΟΛΥΧΡΩΜΟ MULTICOLOUR
Μοντέλο Model	**πισίνες/spa σκυροδέματος** concrete pools/spa	**ULSD-11RA96-PMWW**	**ULSD-11RA96-PMDW**	**ULSD-11RA96-PMM**
	liner πισίνες/spa liner pools/spa	**LLSD-11RA96-PMWW**	**LLSD-11RA96-PMDW**	**LLSD-11RA96-PMM**
Χρώμα Colour		WW	DW	RGB
Αριθμός LED No. of LED		96	96	96
Kelvin		3500K	7700K	–
Lumen		2600lm	2600lm	1900lm
Ισχύς κατανάλωσης Power consumption		25W	25W	25W
Τάση Voltage		12V-AC 50/60Hz	12V-AC 50/60Hz	12V-AC 50/60Hz

Τύπος/διάμετρος λάμπας Bulb type/diameter	**Γωνία ακτινοβολίας** Radiation angle	**Διάρκεια ζωής** Lifespan	**Θερμοκρασία λειτουργίας** Operating temperature	**Καλώδιο H07RN-F** Cable H07RN-F	**Εγκατάσταση** Installation
Λάμπα ρητίνης / 100mm Resin filled / 100mm	116°	> 50.000 hrs	max +40°C	2m 2×1mm²	**Πισίνες/spa σκυροδέματος/liner** Concrete/liner pools/spa

ΠΡΟΑΙΡΕΤΙΚΟΣ ΕΞΟΠΛΙΣΜΟΣ
OPTIONAL EQUIPMENT

Πίνακας ελέγχου με τηλεχειριστήριο για την εναλλαγή του φωτισμού σε φώτα RGB (RCP-1500).

Control panel with remote control for adjusting RGB light illumination (RCP-1500).

ULSD-12

ΕΝΤΟΙΧΙΖΟΜΕΝΟ ΦΩΤΙΣΤΙΚΟ ΑΛΟΓΟΝΟΥ ΓΙΑ ΠΙΣΙΝΕΣ/SPA
RECESSED HALOGEN POOL/SPA LIGHT

ACQUA SOURCE™

2 YEARS GUARANTEE | IP68 WATERPROOF | CE | CLASS III | CABLE INCLUDED | CONCRETE POOLS

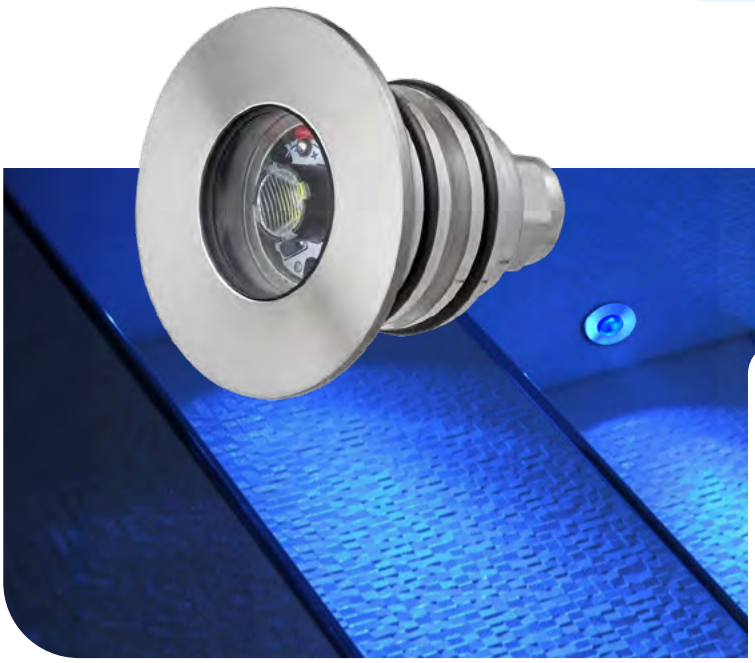

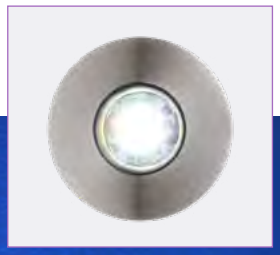

ΧΑΡΑΚΤΗΡΙΣΤΙΚΑ ΦΩΤΙΣΤΙΚΟΥ
LIGHT SPECIFICATIONS

ΥΛΙΚΟ/ΦΙΝΙΡΙΣΜΑ MATERIAL/FINISH	Ανοξείδωτο ατσάλι AISI-316, γυαλιστερό Stainless steel AISI-316, glossy
ΔΙΑΣΤΑΣΕΙΣ DIMENSIONS	Ø 50mm
ΠΑΧΟΣ ΠΡΟΣΩΠΟΥ FACEPLATE THICKNESS	2mm
ΕΓΚΑΤΑΣΤΑΣΗ INSTALLATION	40mm κουμπωτό 40mm push mounting

ΠΕΡΙΓΡΑΦΗ

Spot φωτιστικό, ιδανικό για spa, μικρού μεγέθους πισίνες ή ως βοηθητικό φωτιστικό σε μεγαλύτερες εγκαταστάσεις.
Κατασκευασμένο από ανοξείδωτο ατσάλι AISI-316 με glossy φινίρισμα, διαθέτει λεπτό και συμπαγή σχεδιασμό, μικρή πρόσοψη και σύνδεση τύπου κουμπωτής εφαρμογής.

Εξοπλίζεται με πλακέτα LED ισχύος 2W και προσφέρει μονόχρωμο φωτισμό.
Κατάλληλο για υποβρύχια εγκατάσταση, τόσο στα τοιχώματα όσο και στον πυθμένα δεξαμενών από σκυρόδεμα.
Διακρίνεται για την ιδιαίτερη αντοχή του στα χημικά προϊόντα της πισίνας.

- Δυνατότητα ρύθμισης έντασης φωτισμού (dimmer) στο θερμό λευκό και ψυχρό λευκό.
- Βαθμός προστασίας: IP68.
- 1,65m καλώδιο H07RN-F, μεγέθους 2×0,75mm².
- Υποβρύχια εγκατάσταση.
- Θέση εγκατάστασης: τοιχία/πυθμένας.
- Ανθεκτικότητα στα χημικά.

DESCRIPTION

Spot light, ideal for spas, small-sized pools, or as an auxiliary light in larger installations.

Made of AISI-316 stainless steel with a glossy finish, it features a slim, compact design with a small front face and a snap-fit connection system.

It comes with a 2W LED board, providing single-colour illumination.

Suitable for underwater installation, both on the walls and the floor of concrete pool structures.

It stands out for its excellent resistance to pool chemicals.

- Dimming ability for warm white and cool white illumination.
- IP rating: IP68.
- 1.65 m of H07RN-F, cable size 2×0.75mm².
- Underwater installation.
- Installation position: wall/bottom.
- Chemical resistance.

ΔΙΑΣΤΑΣΕΙΣ ΦΩΤΙΣΤΙΚΟΥ & ΓΡΑΜΜΙΚΟΣ ΣΧΕΔΙΑΣΜΟΣ
LIGHTING MEASUREMENTS & VECTOR DESIGN

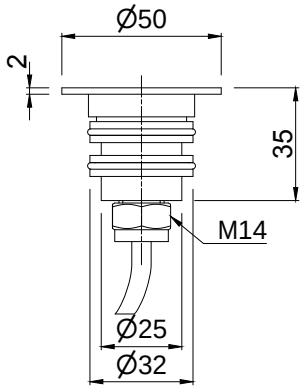

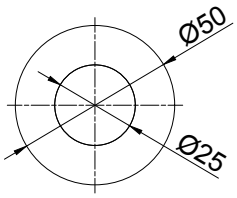

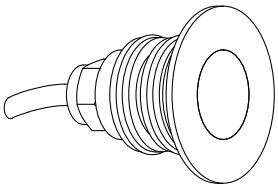

ΤΕΧΝΙΚΑ ΧΑΡΑΚΤΗΡΙΣΤΙΚΑ TECHNICAL DATA		ΜΟΝΟΧΡΩΜΟ MONOCHROME	
Μοντέλο	**1" βιδωτό** 1" male thread	**ULSD-12M1-40WW**	**ULSD-12M1-40CW**
Χρώμα Colour		WW	CW
Αριθμός LED No. of LED		1	1
Kelvin		3000K	6500K
Lumen		213lm	260lm
Ισχύς κατανάλωσης Power consumption		2W	2W
Τάση Voltage		12/24V-DC 50/60Hz	12/24V-DC 50/60Hz

Τύπος/διάμετρος λάμπας Bulb type/diameter	**Γωνία ακτινοβολίας** Radiation angle	**Θερμοκρασία λειτουργίας** Operating temperature	**Καλώδιο H07RN-F** Cable H07RN-F	**Εγκατάσταση** Installation
Ανοιχτού τύπου πλακέτα / 20mm Open type LED board / 20mm	**~ 45°x20° οβάλ ακτίνα (ανάλογα με το φακό που χρησιμοποιείται)** ~ 45°x20° oval beam (depending on the used lens)	max +70°C	1,65m 2×0,75mm²	**Πισίνες/spa σκυροδέματος** Concrete pools/spa

ULSD-13

ΕΝΤΟΙΧΙΖΟΜΕΝΟ ΦΩΤΙΣΤΙΚΟ LED ΓΙΑ ΠΙΣΙΝΕΣ/SPA
RECESSED LED POOL/SPA LIGHT

ACQUA SOURCE™

ΝΕΑ ΠΡΟΣΘΗΚΗ
NEW ENTRY

2 YEARS GUARANTEE | IP68 WATERPROOF | CE | CLASS III | 1m | MULTI COLOUR | CABLE INCLUDED | CONCRETE POOLS

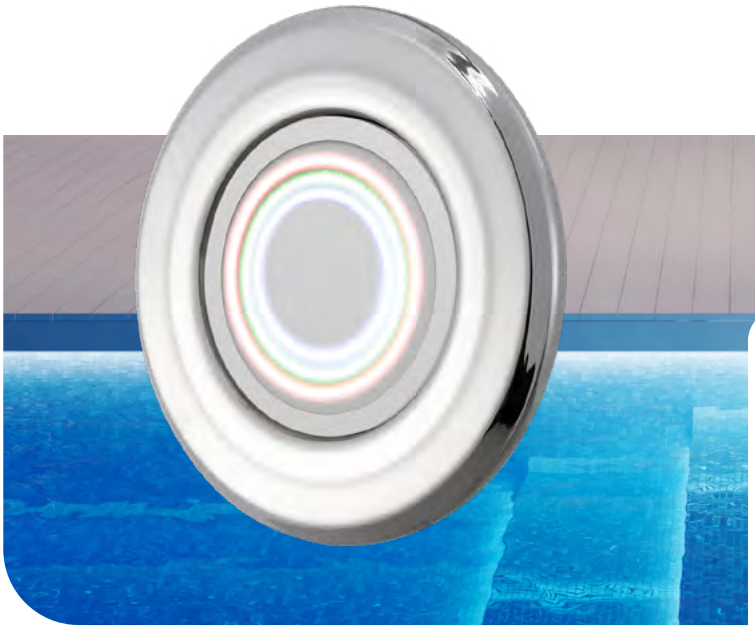

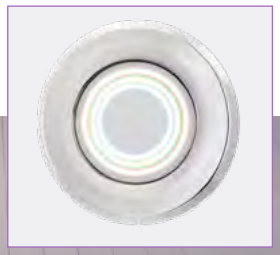

ΧΑΡΑΚΤΗΡΙΣΤΙΚΑ ΦΩΤΙΣΤΙΚΟΥ
LIGHT SPECIFICATIONS

ΥΛΙΚΟ MATERIAL	**Πρόσωπο από ανοξείδωτο ατσάλι AISI-316 & σώμα από λευκό ABS πλαστικό** Stainless steel AISI-316 front & white ABS plastic body
ΔΙΑΣΤΑΣΕΙΣ DIMENSIONS	**Ø 170mm**
ΠΑΧΟΣ ΠΡΟΣΩΠΟΥ FACEPLATE THICKNESS	**10mm**
ΣΥΝΔΕΣΗ CONNECTION	• **1,5" ή 2" βιδωτό** • **63mm κουμπωτό** • **50mm κουμπωτό*** • **2" κολλητό*** • 1,5" or 2" male thread • 63mm push mounting • 50mm push mounting* • 2" slip*

*Διαθέσιμες επιλογές κατόπιν ζήτησης.
Options available upon request.

ΠΕΡΙΓΡΑΦΗ

Φωτιστικό πισίνας ή spa από ανοξείδωτο ατσάλι AISI-316 για επιτοίχια τοποθέτηση, εξοπλισμένο με λάμπα ρητίνης LED.

Κατασκευάζεται με σύνδεση 1,5" ή 2" σπείρωμα για βιδωτή τοποθέτηση ή 63mm για κουμπωτή εφαρμογή, ιδανικό για πισίνες σκυροδέματος.

- 14 προγράμματα RGB φωτισμού με δυνατότητα ρύθμισης έντασης φωτισμού (dimmer).
- Βαθμός προστασίας: IP68 έως 1m βάθος.
- 2m καλώδιο H07RN-F, μεγέθους 2×1mm².
- Υποβρύχια εγκατάσταση.
- Θέση εγκατάστασης: τοιχία/πυθμένας.
- Ανθεκτικότητα στα χημικά.

DESCRIPTION

Underwater pool or spa light with a stainless steel AISI-316 faceplate for wall installation.

Available with a 1.5" or 2" male thread for screw mounting installation or 63mm for push mounting installation. An elegant choice for concrete pools.

- 14 illumination program modes for RGB with dimmer (adjustable brightness) capability.
- IP rating: IP68 up to a depth of 1m.
- 2m of H07RN-F, cable size 2×1mm².
- Underwater installation.
- Installation position: wall/bottom.
- Chemical resistance.

ΔΙΑΣΤΑΣΕΙΣ ΦΩΤΙΣΤΙΚΟΥ & ΓΡΑΜΜΙΚΟΣ ΣΧΕΔΙΑΣΜΟΣ
LIGHTING MEASUREMENTS & VECTOR DESIGN

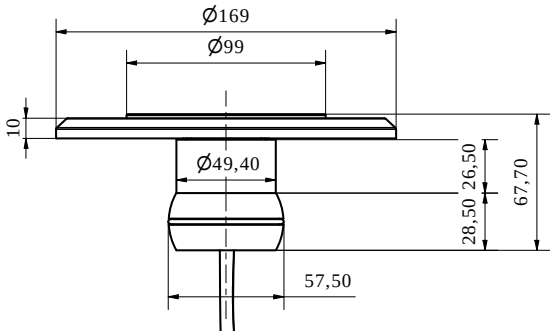

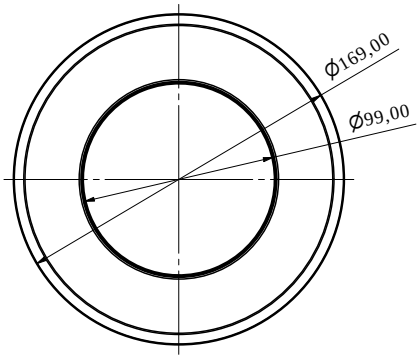

ΤΕΧΝΙΚΑ ΧΑΡΑΚΤΗΡΙΣΤΙΚΑ TECHNICAL DATA		ΜΟΝΟΧΡΩΜΟ MONOCHROME		ΠΟΛΥΧΡΩΜΟ MULTICOLOUR
Μοντέλο Model	1,5" βιδωτό 1.5" male thread	ULSD-13RA96-15WW	ULSD-13RA96-15DW	ULSD-13RA96-15M
	2" βιδωτό 2" male thread	ULSD-13RA96-02WW	ULSD-13RA96-02DW	ULSD-13RA96-02M
	63mm κουμπωτό 63mm push mounting	ULSD-13RA96-63WW	ULSD-13RA96-63DW	ULSD-13RA96-63M
Χρώμα Colour		WW	DW	RGB
Αριθμός LED No. of LED		96	96	96
Kelvin		3500K	7700K	–
Lumen		2600lm	2600lm	1900lm
Ισχύς κατανάλωσης Power consumption		25W	25W	25W
Τάση Voltage		12V-AC 50/60Hz	12V-AC 50/60Hz	12V-AC 50/60Hz

Τύπος/διάμετρος λάμπας Bulb type/diameter	Γωνία ακτινοβολίας Radiation angle	Διάρκεια ζωής Lifespan	Θερμοκρασία λειτουργίας Operating temperature	Καλώδιο H07RN-F Cable H07RN-F	Εγκατάσταση Installation
Λάμπα ρητίνης /100mm Resin filled / 100mm	116°	> 50.000 hrs	max +40°C	2m 2×1mm²	Πισίνες/spa σκυροδέματος Concrete pools/spa

ΠΡΟΑΙΡΕΤΙΚΟΣ ΕΞΟΠΛΙΣΜΟΣ
OPTIONAL EQUIPMENT

1. **WC-350 φλάντζα + CCT-063 τάπα (για εγκατάσταση με σύνδεση 2" σπείρωμα).**
2. **PP-35063 σωλήνας + CCT-063 τάπα (για εγκατάσταση με κουμπωτή σύνδεση Ø 63mm).**

1. WC-350 wall conduit + CCT-063 cap (for installation of 2" male thread connection).
2. PP-35063 wall pipe + CCT-063 cap (for installation of Ø 63mm push mounting connection).

Πίνακας ελέγχου με τηλεχειριστήριο για την εναλλαγή του φωτισμού σε φώτα RGB (RCP-1500).

Control panel with remote control for adjusting RGB light illumination (RCP-1500).

Για την τοποθέτηση σε liner ή πολυεστερική πισίνα, υπάρχει δυνατότητα προσαρμογής του φωτιστικού με σύνδεση 1,5" σε στόμιο liner. Παρακαλώ ρωτήστε μας.

For installation in a liner or polyester pool, adapt the light fixture with a 1.5" connection to a liner inlet. Please inquire.

ULSD-14

ΕΝΤΟΙΧΙΖΟΜΕΝΟ ΦΩΤΙΣΤΙΚΟ LED ΓΙΑ ΠΙΣΙΝΕΣ/SPA
RECESSED LED POOL/SPA LIGHT

ACQUA SOURCE™

ΝΕΑ ΠΡΟΣΘΗΚΗ
NEW ENTRY

2 YEARS GUARANTEE | IP68 WATERPROOF | CE | CLASS III | CABLE INCLUDED | CONCRETE POOLS

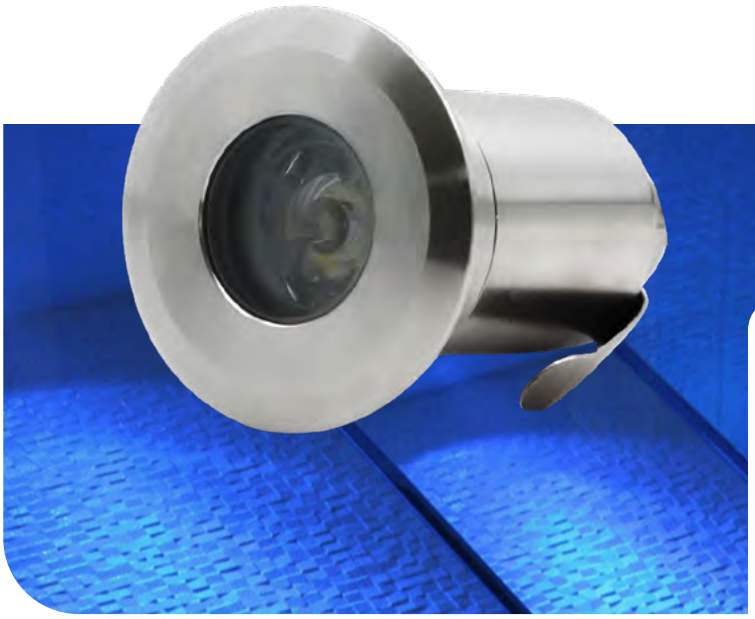

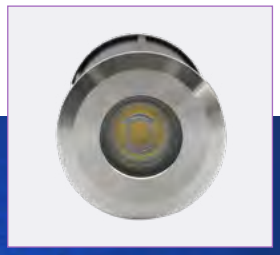

ΧΑΡΑΚΤΗΡΙΣΤΙΚΑ ΦΩΤΙΣΤΙΚΟΥ
LIGHT SPECIFICATIONS

ΥΛΙΚΟ MATERIAL	**Ανοξείδωτο ατσάλι AISI-304** Stainless steel AISI-304
ΔΙΑΣΤΑΣΕΙΣ DIMENSIONS	**Ø 42mm**
ΠΑΧΟΣ ΠΡΟΣΩΠΟΥ FACEPLATE THICKNESS	**3mm**
ΣΥΝΔΕΣΗ CONNECTION	**40mm κουμπωτό** 40mm push mounting

ΠΕΡΙΓΡΑΦΗ

Spot LED φωτιστικό, ιδανικό για μικρού μεγέθους πισίνες και spa. Κατασκευασμένο από ανοξείδωτο ατσάλι AISI-304, με λεπτό σχεδιασμό, μικρή πρόσοψη και κουμπωτή εφαρμογή. Εξοπλισμένο με πλακέτα LED υψηλής ισχύος 1W με μονόχρωμο φωτισμό.

Κατάλληλο για υποβρύχια εγκατάσταση σε τοιχώματα ή πυθμένα δεξαμενών από σκυρόδεμα. Διακρίνεται για την υψηλή αντοχή του στα χημικά προϊόντα της πισίνας.

- Βαθμός προστασίας: IP68.
- 2m καλώδιο H07RN-F, μεγέθους 3×0,75mm².
- Υποβρύχια εγκατάσταση.
- Θέση εγκατάστασης: τοιχία και πυθμένα.
- Εύκολη εγκατάσταση και συντήρηση.
- Πιστοποίηση: CE & RoHS.
- Προστασία UV & ανθεκτικότητα στα χημικά.

DESCRIPTION

LED Spot Light, ideal for small-sized swimming pools and spas. Made of AISI-304 stainless steel, featuring a slim design, small front face, and snap-in installation system. Equipped with a 1W high-power LED board for monochromatic lighting.

Suitable for underwater installation on both walls and bottom of concrete pools. Distinguished by its exceptional resistance to pool chemicals.

- IP rating: IP68.
- 2m of H07RN-F, cable size 3×0.75mm².
- Underwater installation.
- Installation position: wall and bottom.
- Easy installation & service.
- Certification: CE & RoHS.
- UV protection & chemical resistance.

ΔΙΑΣΤΑΣΕΙΣ ΦΩΤΙΣΤΙΚΟΥ & ΓΡΑΜΜΙΚΟΣ ΣΧΕΔΙΑΣΜΟΣ
LIGHTING MEASUREMENTS & VECTOR DESIGN

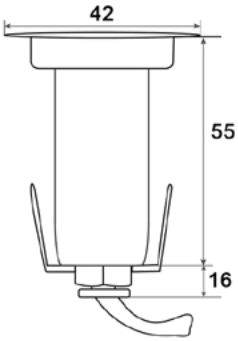

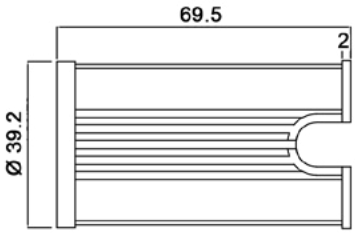

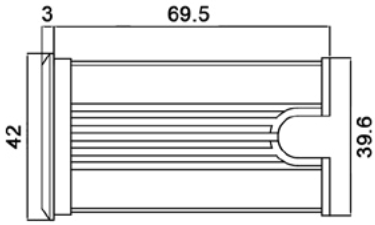

ΤΕΧΝΙΚΑ ΧΑΡΑΚΤΗΡΙΣΤΙΚΑ TECHNICAL DATA	ΜΟΝΟΧΡΩΜΟ MONOCHROME	
Μοντέλο Model	**ULSD-14M1-40WW**	**ULSD-14M1-40CW**
Χρώμα Colour	WW	CW
Αριθμός LED No. of LED	1	1
Kelvin	3000K	6400K
Lumen	100lm	110lm
Ισχύς κατανάλωσης Power consumption	1W	1W
Τάση Voltage	12V-AC 50/60Hz	12V-AC 50/60Hz

Τύπος/διάμετρος λάμπας Bulb type/diameter	**Γωνία ακτινοβολίας** Radiation angle	**Διάρκεια ζωής** Lifespan	**Θερμοκρασία λειτουργίας** Operating temperature	**Καλώδιο H07RN-F** Cable H07RN-F	**Εγκατάσταση** Installation
PC πλακέτα 20mm PC board 20mm	30°	> 30.000 hrs	max +40°C	2m 3×0,75mm²	**Πισίνες/spa σκυροδέματος** Concrete pools/spa

WPL-1

ΕΠΙΤΟΙΧΙΟ ΦΩΤΙΣΤΙΚΟ ΑΛΟΓΟΝΟΥ ΓΙΑ ΠΙΣΙΝΕΣ
WALL MOUNTING HALOGEN POOL LIGHT

ACQUA SOURCE™

2 YEARS GUARANTEE | IP68 WATERPROOF | CE | CLASS III | CABLE INCLUDED | CONCRETE POOLS

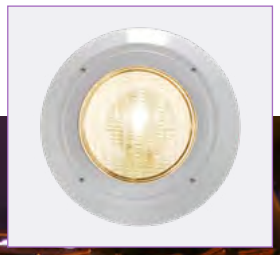

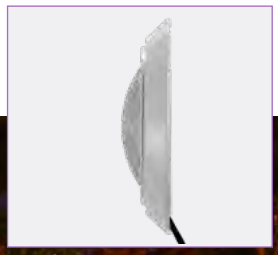

ΧΑΡΑΚΤΗΡΙΣΤΙΚΑ ΦΩΤΙΣΤΙΚΟΥ
LIGHT SPECIFICATIONS

ΥΛΙΚΟ MATERIAL	**Λευκό ABS πλαστικό** White ABS plastic
ΔΙΑΣΤΑΣΕΙΣ DIMENSIONS	**Ø 290mm**
ΠΑΧΟΣ ΠΡΟΣΩΠΟΥ FACEPLATE THICKNESS	**40mm**
ΕΓΚΑΤΑΣΤΑΣΗ INSTALLATION	• **Πλαστικός δακτύλιος** • **Πλάκα στήριξης** • Fixing ring • S.S. fixing plate

ΧΡΩΜΑΤΟΛΟΓΙΟ
COLOUR CHART

Black Grey Sand

ΠΕΡΙΓΡΑΦΗ

Λευκό επιτοίχιο φωτιστικό πισίνας από ανθεκτικό ABS πλαστικό, ιδανικό για υφιστάμενες κατασκευές από σκυρόδεμα.

Διατίθεται με ανοξείδωτη πλάκα στήριξης ή πλαστικό στρογγυλό δακτύλιο και προστατευτικό τζάμι.

Διαθέτει λαμπτήρα αλογόνου για καθαρό, λευκό φωτισμό, ενώ το υλικό κατασκευής του προσφέρει υψηλή αντοχή σε χημικά και UV ακτινοβολία.

Περιλαμβάνει όλα τα απαραίτητα εξαρτήματα για εύκολη και γρήγορη εγκατάσταση.

- Βαθμός προστασίας: IP68.
- Θωρακισμένο γυαλί προστασίας.
- 2,5m καλώδιο H07RN-F, μεγέθους 2×1,5mm².
- 1m εύκαμπτος σωλήνας.
- Υποβρύχια εγκατάσταση.
- Θέση εγκατάστασης: τοιχία.
- Προστασία UV & ανθεκτικότητα στα χημικά.
- Εύκολη εγκατάσταση και συντήρηση.

DESCRIPTION

White ABS pool light designed for wall-mounted installation in existing concrete pools.

Includes a stainless steel mounting plate or a plastic round bracket, along with a protective glass cover.

Equipped with a halogen bulb for crisp white illumination, and built from durable materials resistant to pool chemicals and UV exposure.

Supplied with all necessary mounting accessories (screws and plugs) for fast and easy installation on the pool wall. Final light adjustment is completed during installation.

- IP rating: IP68.
- Tempered protection glass.
- 2.5m of H07RN-F, cable size 2×1.5mm².
- 1m of flexible conduit hose.
- Underwater installation.
- Installation position: wall.
- UV protection & chemical resistance.
- Easy installation & service.

ΔΙΑΣΤΑΣΕΙΣ ΦΩΤΙΣΤΙΚΟΥ & ΓΡΑΜΜΙΚΟΣ ΣΧΕΔΙΑΣΜΟΣ
LIGHTING MEASUREMENTS & VECTOR DESIGN

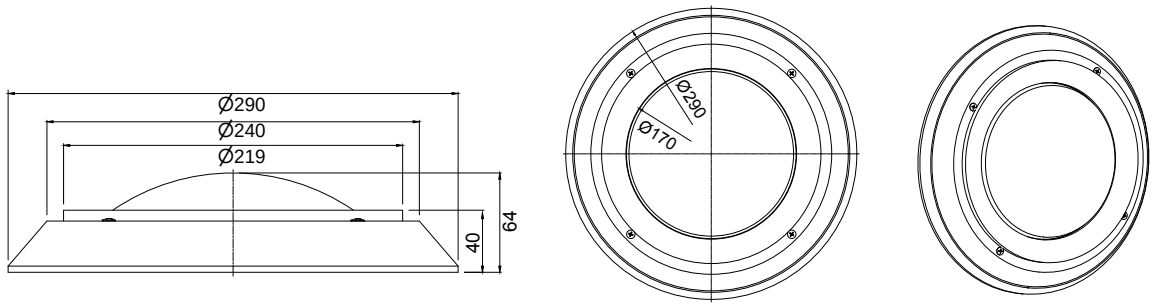

ΤΕΧΝΙΚΑ ΧΑΡΑΚΤΗΡΙΣΤΙΚΑ TECHNICAL DATA		ΜΟΝΟΧΡΩΜΟ MONOCHROME	
Μοντέλο Model	**Πλαστικός δακτύλιος** Fixing ring	**WPL-1H50-PR**	**WPL-1H100-PR**
	Πλάκα στήριξης S.S. fixing plate	**WPL-1H50-SP**	**WPL-1H100-SP**
Χρώμα Colour		WW	WW
Kelvin		3000K	3300K
Lumen		900lm	2800lm
Ισχύς κατανάλωσης Power consumption		50W	100W
Τάση Voltage		12V-DC 50/60Hz	12V-DC 50/60Hz

Τύπος λάμπας Bulb type	Καλώδιο H07RN-F Cable H07RN-F	Εγκατάσταση Installation
G.635 αλογόνου G.635 halogen	2,5m 2×1,5mm²	**Πισίνες σκυροδέματος** Concrete pools

Πλαστικός δακτύλιος στήριξης.
Plastic fixing ring.

Ανοξείδωτη πλάκα στερέωσης.
S.S. fixing plate.

ΠΡΟΑΙΡΕΤΙΚΟΣ ΕΞΟΠΛΙΣΜΟΣ
OPTIONAL EQUIPMENT

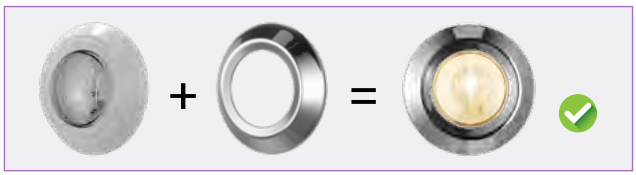

Αναβαθμίστε το πλαστικό φωτιστικό σας σε φωτιστικό με ανοξείδωτο φινίρισμα, προσθέτοντας μια ανοξείδωτη πρόσοψη (FFW-S00). Διατίθεται επίσης, ως πιο οικονομική επιλογή, επιχρωμιωμένη πλαστική πρόσοψη (FFW-PC0).

Add a stainless steel front face (FFW-S00) to turn your plastic light to a light with s.s. finish. Also available as a more economical option, chrome-plated plastic front cover (FFW-PC0).

WPLD-1R

ΕΠΙΤΟΙΧΙΟ ΦΩΤΙΣΤΙΚΟ LED ΓΙΑ ΠΙΣΙΝΕΣ
WALL MOUNTING LED POOL LIGHT

ACQUA SOURCE™

2 YEARS GUARANTEE | IP68 WATERPROOF | CE | CLASS III | 2m | MULTI COLOUR | CABLE INCLUDED | CONCRETE POOLS

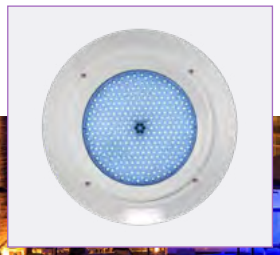

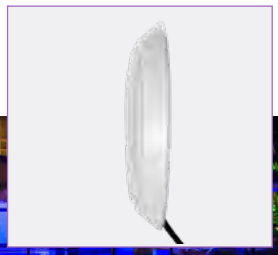

ΧΑΡΑΚΤΗΡΙΣΤΙΚΑ ΦΩΤΙΣΤΙΚΟΥ
LIGHT SPECIFICATIONS

ΥΛΙΚΟ MATERIAL	Λευκό ABS πλαστικό White ABS plastic
ΔΙΑΣΤΑΣΕΙΣ DIMENSIONS	Ø 290mm
ΠΑΧΟΣ ΠΡΟΣΩΠΟΥ FACEPLATE THICKNESS	40mm
ΕΓΚΑΤΑΣΤΑΣΗ INSTALLATION	• Πλαστικός δακτύλιος • Πλάκα στήριξης • Fixing ring • S.S. fixing plate

ΧΡΩΜΑΤΟΛΟΓΙΟ
COLOUR CHART

Black Grey Sand

ΠΕΡΙΓΡΑΦΗ

Φωτιστικό πισίνας για επιτοίχια τοποθέτηση, εξοπλισμένο με λάμπα ρητίνης LED που εμποδίζει την εισχώρηση νερού στο εσωτερικό του.

Κατασκευασμένο από λευκό ABS πλαστικό υψηλής ανθεκτικότητας, συνοδεύεται από όλα τα απαραίτητα εξαρτήματα για εύκολη και γρήγορη εγκατάσταση και συντήρηση.

Ιδανικό για υφιστάμενες πισίνες σκυροδέματος, τοποθετείται στα τοιχία με στρογγυλό πλαστικό δακτύλιο ή παραλληλόγραμμη ανοξείδωτη πλάκα στήριξης, προσφέροντας ευελιξία και ασφάλεια.

- 16 προγράμματα φωτισμού για RGB.
- Βαθμός προστασίας: IP68 έως 2m βάθος.
- 4m καλώδιο H07RN-F, μεγέθους 2×1mm².
- 1m εύκαμπτος σωλήνας.
- Υποβρύχια εγκατάσταση.
- Θέση εγκατάστασης: τοιχία.
- Προστασία UV & ανθεκτικότητα στα χημικά.
- Εύκολη εγκατάσταση και συντήρηση.

DESCRIPTION

Wall mounting swimming pool light equipped with a resin-filled LED bulb that prevents water from infiltrating the light.

White ABS plastic that is highly durable and comes with all mounting equipment for easy and quick installation and maintenance. Perfect for already made concrete swimming pools.

The bulb can be adjusted either by a plastic round fixing ring or by a stainless steel rectangular fixing plate. Ideal for concrete pools.

- 16 illumination program modes for RGB.
- IP rating: IP68 up to 2m depth.
- 4m of H07RN-F, cable size 2×1mm².
- 1m of flexible conduit hose.
- Underwater installation.
- Installation position: wall.
- UV protection & chemical resistance.
- Easy installation & service.

ΔΙΑΣΤΑΣΕΙΣ ΦΩΤΙΣΤΙΚΟΥ & ΓΡΑΜΜΙΚΟΣ ΣΧΕΔΙΑΣΜΟΣ
LIGHTING MEASUREMENTS & VECTOR DESIGN

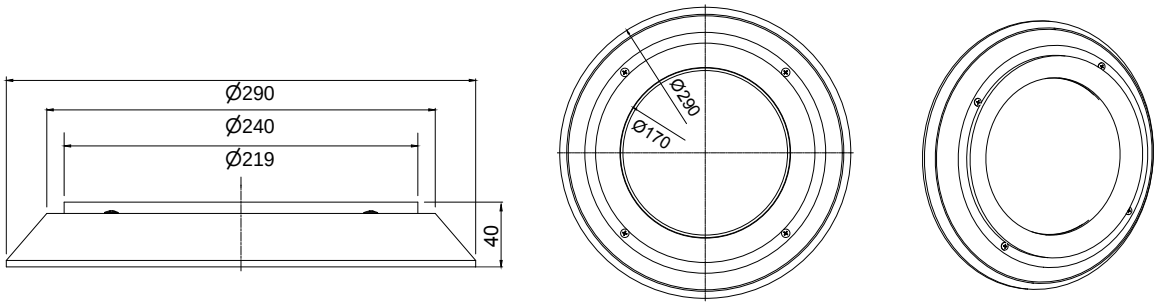

ΤΕΧΝΙΚΑ ΧΑΡΑΚΤΗΡΙΣΤΙΚΑ TECHNICAL DATA		ΜΟΝΟΧΡΩΜΟ MONOCHROME				ΠΟΛΥΧΡΩΜΟ MULTICOLOUR		
Μοντέλο Model	Πλαστικός δακτύλιος Fixing ring	WPLD-1R90-PRWW	WPLD-1R90-PRCW	WPLD-1R324-PRCW	WPLD-1R531-PRCW	WPLD-1R90-PRM	WPLD-1R324-PRM	WPLD-1R531-PRM
	Πλάκα στήριξης S.S. fixing plate	WPLD-1R90-SPWW	WPLD-1R90-SPCW	WPLD-1R324-SPCW	WPLD-1R531-SPCW	WPLD-1R90-SPM	WPLD-1R324-SPM	WPLD-1R531-SPM
Χρώμα Colour		WW	CW	CW	CW	RGB	RGB	RGB
Αριθμός LED No. of LED		90	90	324	531	90	324	531
Kelvin		3000K	9000K	9000K	9000K	–	–	–
Lumen		1350lm	1350lm	2400lm	3500lm	800lm	1550lm	2200lm
Ισχύς κατανάλωσης Power consumption		14W	14W	23W	35W	13W	23W	33W
Τάση Voltage		12V-AC 50/60Hz	12V-AC 50/60Hz	12V-AC 50/60Hz	12V-AC 50/60Hz	12V-AC 50Hz	12V-AC 50Hz	12V-AC 50Hz

Τύπος/διάμετρος λάμπας Bulb type/diameter	Γωνία ακτινοβολίας Radiation angle	Διάρκεια ζωής Lifespan	Θερμοκρασία λειτουργίας Operating temperature	Καλώδιο H07RN-F Cable H07RN-F	Εγκατάσταση Installation
Λάμπα ρητίνης / 170mm Resin filled / 170mm	120°	> 25.000 hrs	max +40°C	4m 2×1mm²	Πισίνες σκυροδέματος Concrete pools

Πλαστικός δακτύλιος στήριξης.
Plastic fixing ring.

Ανοξείδωτη πλάκα στερέωσης.
S.S. fixing plate.

ΠΡΟΑΙΡΕΤΙΚΟΣ ΕΞΟΠΛΙΣΜΟΣ
OPTIONAL EQUIPMENT

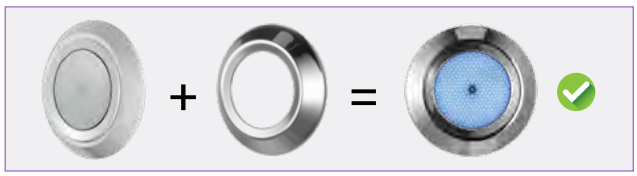

Αναβαθμίστε το πλαστικό φωτιστικό σας σε φωτιστικό με ανοξείδωτο φινίρισμα, προσθέτοντας μια ανοξείδωτη πρόσοψη (FFW-S00). Διατίθεται επίσης, ως πιο οικονομική επιλογή, επιχρωμιωμένη πλαστική πρόσοψη (FFW-PC0).

Add a stainless steel front face (FFW-S00) to turn your plastic light to a light with s.s. finish. Also available as a more economical option, chrome-plated plastic front cover (FFW-PC0).

Πίνακας ελέγχου με τηλεχειριστήριο για την εναλλαγή του φωτισμού σε φώτα RGB (RCP-1500).

Control panel with remote control for adjusting RGB light illumination (RCP-1500).

WPLD-1A

ΕΠΙΤΟΙΧΙΟ ΦΩΤΙΣΤΙΚΟ LED ΓΙΑ ΠΙΣΙΝΕΣ
WALL MOUNTING LED POOL LIGHT

ACQUA SOURCE™

2 YEARS GUARANTEE | IP68 WATERPROOF | CE | CLASS III | CABLE INCLUDED | CONCRETE POOLS

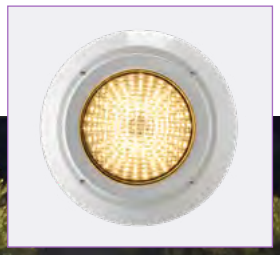

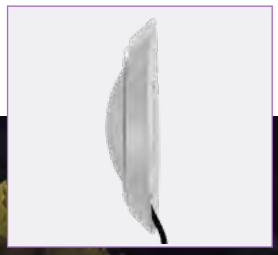

ΧΑΡΑΚΤΗΡΙΣΤΙΚΑ ΦΩΤΙΣΤΙΚΟΥ
LIGHT SPECIFICATIONS

ΥΛΙΚΟ MATERIAL	**Λευκό ABS πλαστικό** White ABS plastic
ΔΙΑΣΤΑΣΕΙΣ DIMENSIONS	**Ø 290mm**
ΠΑΧΟΣ ΠΡΟΣΩΠΟΥ FACEPLATE THICKNESS	**40mm**
ΕΓΚΑΤΑΣΤΑΣΗ INSTALLATION	• **Πλαστικός δακτύλιος** • **Πλάκα στήριξης** • Fixing ring • S.S. fixing plate

ΧΡΩΜΑΤΟΛΟΓΙΟ
COLOUR CHART

Black Grey Sand

ΠΕΡΙΓΡΑΦΗ

Επιτοίχιο φωτιστικό πισίνας από λευκό ABS πλαστικό υψηλής ποιότητας, με αντοχή σε UV ακτινοβολία και χημικά.

Διαθέτει πλακέτα LED ανοιχτού τύπου και συνοδεύεται από εξαρτήματα στερέωσης για εύκολη εγκατάσταση και συντήρηση.

Κατάλληλο μόνο για πισίνες σκυροδέματος, τοποθετείται με στρογγυλό πλαστικό δακτύλιο ή παραλληλόγραμμη ανοξείδωτη πλάκα στήριξης.

Ξεχωρίζει για τον κομψό σχεδιασμό του και περιλαμβάνει προστατευτικό τζάμι.

- Θωρακισμένο γυαλί προστασίας.
- Βαθμός προστασίας: IP68.
- 2,5m καλώδιο H07RN-F, μεγέθους 2×1mm².
- 1m εύκαμπτος σωλήνας.
- Υποβρύχια εγκατάσταση.
- Θέση εγκατάστασης: τοιχία.
- Προστασία UV & ανθεκτικότητα στα χημικά.
- Εύκολη εγκατάσταση και συντήρηση.

DESCRIPTION

Wall-mounted pool light made of high-quality white ABS, resistant to UV radiation and pool chemicals.

It features an open-type LED board and comes with mounting accessories for easy installation and maintenance.

Suitable exclusively for concrete pools, it can be installed using either a plastic fixing ring or a stainless steel rectangular plate.

Notable for its elegant design, it also includes a protective glass cover.

- Tempered protection glass.
- IP rating: IP68.
- 2.5m of H07RN-F, cable size 2×1mm².
- 1m of flexible conduit hose.
- Underwater installation.
- Installation position: wall.
- UV protection & chemical resistance.
- Easy installation & service.

ΔΙΑΣΤΑΣΕΙΣ ΦΩΤΙΣΤΙΚΟΥ & ΓΡΑΜΜΙΚΟΣ ΣΧΕΔΙΑΣΜΟΣ
LIGHTING MEASUREMENTS & VECTOR DESIGN

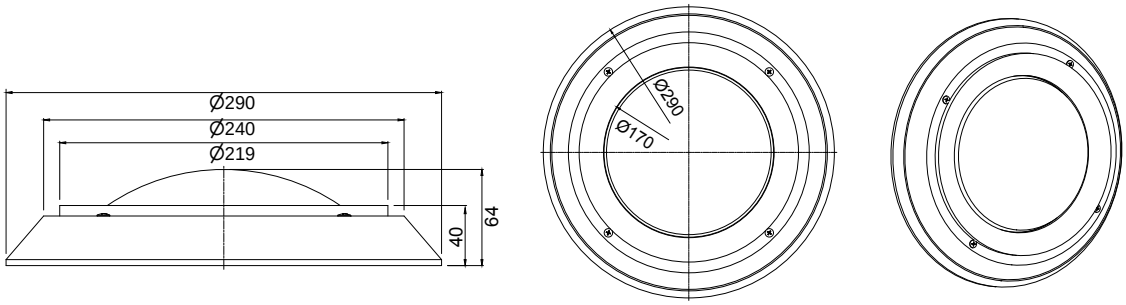

ΤΕΧΝΙΚΑ ΧΑΡΑΚΤΗΡΙΣΤΙΚΑ TECHNICAL DATA		ΜΟΝΟΧΡΩΜΟ MONOCHROME				
Μοντέλο Model	**Πλαστικός δακτύλιος** Fixing ring	WPLD-1A216-PRWW	WPLD-1A324-PRWW	WPLD-1A216-PRCW	WPLD-1A324-PRCW	WPLD-1A216-PRB
	Πλάκα στήριξης S.S. fixing plate	WPLD-1A216-SPWW	WPLD-1A324-SPWW	WPLD-1A216-SPCW	WPLD-1A324-SPCW	WPLD-1A216-SPB
Χρώμα Colour		WW	WW	CW	CW	Blue
Αριθμός LED No. of LED		216	324	216	324	216
Kelvin		3000K	3000K	6000K	6000K	–
Lumen		900–1000lm	1400–1500lm	900–1000lm	1400–1500lm	900–1000lm
Ισχύς κατανάλωσης Power consumption		17W	25W	17W	25W	17W
Τάση Voltage		12V-AC 50/60Hz	12V-AC 50/60Hz	12V-AC 50/60Hz	12V-AC 50/60Hz	12V-AC 50/60Hz

Τύπος/διάμετρος λάμπας Bulb type/diameter	**Γωνία ακτινοβολίας** Radiation angle	**Θερμοκρασία λειτουργίας** Operating temperature	**Καλώδιο H07RN-F** Cable H07RN-F	**Εγκατάσταση** Installation
Ανοιχτού τύπου πλακέτα / 155mm Open type LED board / 155mm	115°-130°	max +70°C	2,5m 2×1mm²	**Πισίνες σκυροδέματος** Concrete pools

Πλαστικός δακτύλιος στήριξης.
Plastic fixing ring.

Ανοξείδωτη πλάκα στερέωσης.
S.S. fixing plate.

ΠΡΟΑΙΡΕΤΙΚΟΣ ΕΞΟΠΛΙΣΜΟΣ
OPTIONAL EQUIPMENT

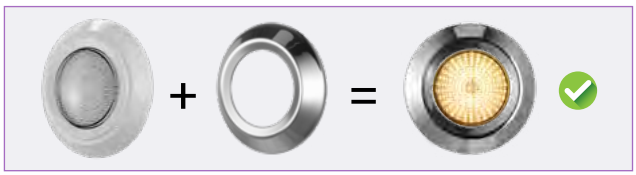

Αναβαθμίστε το πλαστικό φωτιστικό σας σε φωτιστικό με ανοξείδωτο φινίρισμα, προσθέτοντας μια ανοξείδωτη πρόσοψη (FFW-S00). Διατίθεται επίσης, ως πιο οικονομική επιλογή, επιχρωμιωμένη πλαστική πρόσοψη (FFW-PC0).

Add a stainless steel front face (FFW-S00) to turn your plastic light to a light with s.s. finish. Also available as a more economical option, chrome-plated plastic front cover (FFW-PC0).

WPLD-2R

ΕΠΙΤΟΙΧΙΟ ΦΩΤΙΣΤΙΚΟ LED ΓΙΑ ΠΙΣΙΝΕΣ
WALL MOUNTING LED POOL LIGHT

ACQUA SOURCE™

2 YEARS GUARANTEE | IP68 WATERPROOF | CE | CLASS III | 1m | MULTI COLOUR | CABLE INCLUDED | CONCRETE POOLS

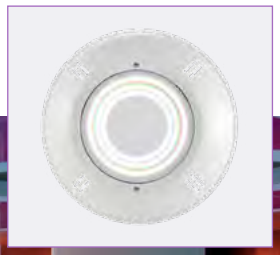

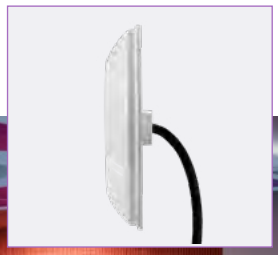

ΧΑΡΑΚΤΗΡΙΣΤΙΚΑ ΦΩΤΙΣΤΙΚΟΥ
LIGHT SPECIFICATIONS

ΥΛΙΚΟ MATERIAL	Λευκό ABS πλαστικό White ABS plastic
ΔΙΑΣΤΑΣΕΙΣ DIMENSIONS	Ø 175mm
ΠΑΧΟΣ ΠΡΟΣΩΠΟΥ FACEPLATE THICKNESS	27mm
ΕΓΚΑΤΑΣΤΑΣΗ INSTALLATION	Επιτοίχια Wall mounting

ΧΡΩΜΑΤΟΛΟΓΙΟ
COLOUR CHART

Black Grey Sand

ΠΕΡΙΓΡΑΦΗ

Κομψό φωτιστικό πισίνας κατασκευασμένο από λευκό ABS πλαστικό υψηλής αντοχής, ιδανικό για υφιστάμενες πισίνες σκυροδέματος.

Διαθέτει λάμπα ρητίνης LED που αποτρέπει τη διείσδυση νερού, προσφέρει προστασία από την UV ακτινοβολία και ανθεκτικότητα στα χημικά.

Η εγκατάστασή του είναι αποκλειστικά επιτοίχια και συνοδεύεται από εξαρτήματα στερέωσης.

Αποτελεί ιδανική επιλογή που εναρμονίζεται με κάθε περιβάλλον.

- 14 προγράμματα RGB φωτισμού με δυνατότητα ρύθμισης έντασης φωτισμού (dimmer).
- Βαθμός προστασίας: IP68 έως 1m βάθος.
- 2,5m καλώδιο H07RN-F, μεγέθους 2×1mm².
- 1m εύκαμπτος σωλήνας.
- Υποβρύχια εγκατάσταση.
- Θέση εγκατάστασης: τοιχία.
- Προστασία UV & ανθεκτικότητα στα χημικά.
- Εύκολη εγκατάσταση και συντήρηση.

DESCRIPTION

Exceptionally elegant pool light made of durable white ABS plastic, ideal for existing concrete pools.

It features a resin-sealed LED bulb that prevents water ingress, offers UV protection, and is highly resistant to pool chemicals.

Designed exclusively for wall-mounted installation, it comes with all necessary mounting accessories and supports.

A stylish choice that blends seamlessly into any pool environment.

- 14 illumination program modes for RGB with dimmer (adjustable brightness) capability.
- IP rating: IP68 up to 1m depth.
- 2.5m of H07RN-F, cable size 2×1mm².
- 1m of flexible conduit hose.
- Underwater installation.
- Installation position: wall.
- UV protection & chemical resistance.
- Easy installation & service.

ΔΙΑΣΤΑΣΕΙΣ ΦΩΤΙΣΤΙΚΟΥ & ΓΡΑΜΜΙΚΟΣ ΣΧΕΔΙΑΣΜΟΣ
LIGHTING MEASUREMENTS & VECTOR DESIGN

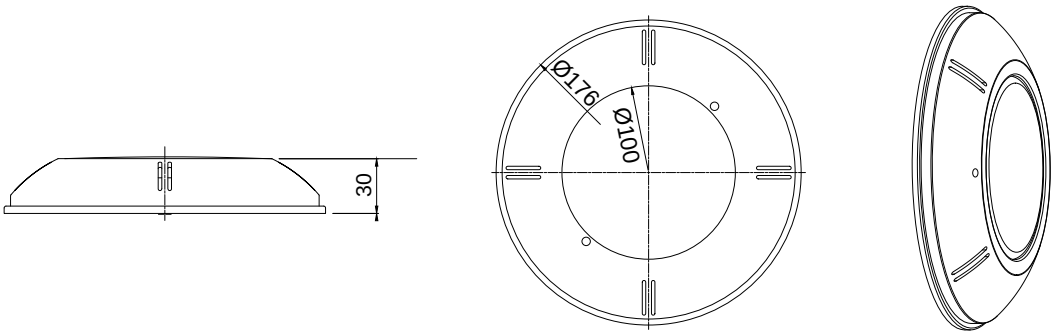

ΤΕΧΝΙΚΑ ΧΑΡΑΚΤΗΡΙΣΤΙΚΑ TECHNICAL DATA	ΜΟΝΟΧΡΩΜΟ MONOCHROME		ΠΟΛΥΧΡΩΜΟ MULTICOLOUR
Μοντέλο Model	**WPLD-2RA96-FUWW**	**WPLD-2RA96-FUDW**	**WPLD-2RA96-FUM**
Χρώμα Colour	WW	DW	RGB
Αριθμός LED No. of LED	96	96	96
Kelvin	3500K	7700K	–
Lumen	2600lm	2600lm	1900lm
Ισχύς κατανάλωσης Power consumption	25W	25W	25W
Τάση Voltage	12V-AC 50/60Hz	12V-AC 50/60Hz	12V-AC 50/60Hz

Τύπος/διάμετρος λάμπας Bulb type/diameter	**Γωνία ακτινοβολίας** Radiation angle	**Διάρκεια ζωής** Lifespan	**Θερμοκρασία λειτουργίας** Operating temperature	**Καλώδιο H07RN-F** Cable H07RN-F	**Εγκατάσταση** Installation
Λάμπα ρητίνης / 100mm Resin filled / 100mm	116°	> 50.000 hrs	max +40°C	2,5m 2×1mm²	**Πισίνες σκυροδέματος** Concrete pools

ΠΡΟΑΙΡΕΤΙΚΟΣ ΕΞΟΠΛΙΣΜΟΣ
OPTIONAL EQUIPMENT

Πίνακας ελέγχου με τηλεχειριστήριο για την εναλλαγή του φωτισμού σε φώτα RGB (RCP-1500).

Control panel with remote control for adjusting RGB light illumination (RCP-1500).

WPLD-3R

ΕΠΙΤΟΙΧΙΟ ΦΩΤΙΣΤΙΚΟ LED ΓΙΑ ΠΙΣΙΝΕΣ
WALL MOUNTING LED POOL LIGHT

ACQUA SOURCE™

2 YEARS GUARANTEE | IP68 WATERPROOF | CE | CLASS III | 1m | MULTI COLOUR | CABLE INCLUDED | CONCRETE POOLS

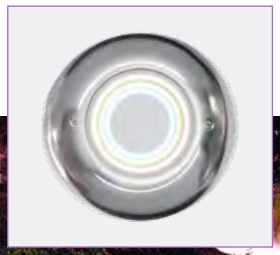

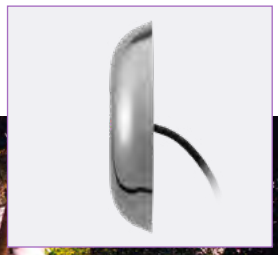

ΧΑΡΑΚΤΗΡΙΣΤΙΚΑ ΦΩΤΙΣΤΙΚΟΥ
LIGHT SPECIFICATIONS

ΥΛΙΚΟ MATERIAL	Ανοξ. ατσάλι AISI-316 Stainless steel AISI-316
ΔΙΑΣΤΑΣΕΙΣ DIMENSIONS	Ø 195mm
ΠΑΧΟΣ ΠΡΟΣΩΠΟΥ FACEPLATE THICKNESS	40mm
ΕΓΚΑΤΑΣΤΑΣΗ INSTALLATION	Πλάκα στήριξης S.S. fixing plate

ΠΕΡΙΓΡΑΦΗ

Επιτοίχιο φωτιστικό πισίνας από ανοξείδωτο ατσάλι AISI-316, σχεδιασμένο αποκλειστικά για χρήση σε πισίνες σκυροδέματος.

Διατίθεται με λάμπα ρητίνης LED. Ξεχωρίζει για την υψηλή του ανθεκτικότητά του στα χημικά, ενώ αποτελεί ιδανική επιλογή για εφαρμογές υποβρύχιου φωτισμού.

- 14 προγράμματα RGB φωτισμού με δυνατότητα ρύθμισης έντασης φωτισμού (dimmer).
- Βαθμός προστασίας: IP68 έως 1m βάθος.
- 2,5m καλώδιο H07RN-F, μεγέθους 2×1mm².
- Υποβρύχια εγκατάσταση.
- Θέση εγκατάστασης: τοιχία.
- Ανθεκτικότητα στα χημικά.

DESCRIPTION

Premium wall-mounted pool light made of AISI-316 stainless steel, engineered specifically for concrete pool installations.

It features a resin-encapsulated LED lamp. Renowned for its exceptional chemical resistance, it ensures long-lasting performance even in demanding underwater environments.

- 14 illumination program modes for RGB with dimmer (adjustable brightness) capability.
- IP rating: IP68 up to 1m depth.
- 2.5m of H07RN-F, cable size 2×1mm².
- Underwater installation.
- Installation position: wall.
- Chemical resistance.

ΔΙΑΣΤΑΣΕΙΣ ΦΩΤΙΣΤΙΚΟΥ & ΓΡΑΜΜΙΚΟΣ ΣΧΕΔΙΑΣΜΟΣ
LIGHTING MEASUREMENTS & VECTOR DESIGN

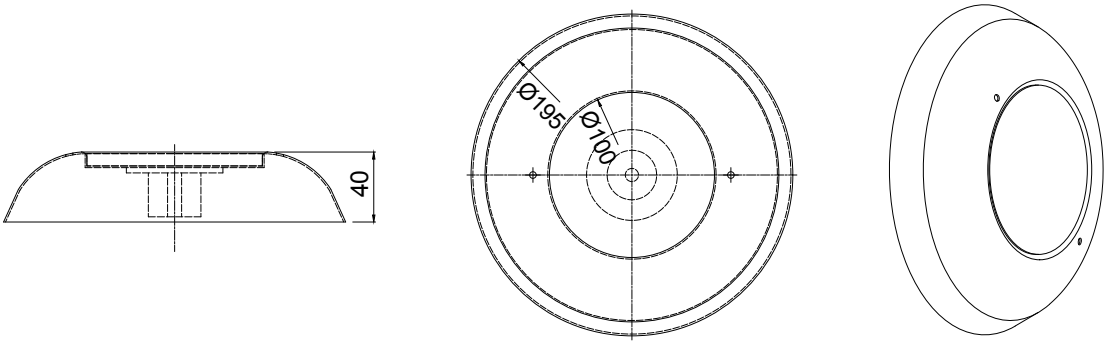

ΤΕΧΝΙΚΑ ΧΑΡΑΚΤΗΡΙΣΤΙΚΑ TECHNICAL DATA	ΜΟΝΟΧΡΩΜΟ MONOCHROME		ΠΟΛΥΧΡΩΜΟ MULTICOLOUR
Μοντέλο Model	**WPLD-3RA96-SPWW**	**WPLD-3RA96-SPDW**	**WPLD-3RA96-SPM**
Χρώμα Colour	WW	DW	RGB
Αριθμός LED No. of LED	96	96	96
Kelvin	3500K	7700K	–
Lumen	2600lm	2600lm	1900lm
Ισχύς κατανάλωσης Power consumption	25W	25W	25W
Τάση Voltage	12V-AC 50/60Hz	12V-AC 50/60Hz	12V-AC 50/60Hz

Τύπος/διάμετρος λάμπας Bulb type/diameter	**Γωνία ακτινοβολίας** Radiation angle	**Διάρκεια ζωής** Lifespan	**Θερμοκρασία λειτουργίας** Operating temperature	**Καλώδιο H07RN-F** Cable H07RN-F	**Εγκατάσταση** Installation
Λάμπα ρητίνης / 100mm Resin filled / 100mm	116°	> 50.000 hrs	max +40°C	2,5m 2×1mm²	**Πισίνες σκυροδέματος** Concrete pools

Ανοξείδωτη βάση στερέωσης.
S.S. fixing plate.

ΠΡΟΑΙΡΕΤΙΚΟΣ ΕΞΟΠΛΙΣΜΟΣ
OPTIONAL EQUIPMENT

Πίνακας ελέγχου με τηλεχειριστήριο για την εναλλαγή του φωτισμού σε φώτα RGB (RCP-1500).

Control panel with remote control for adjusting RGB light illumination (RCP-1500).

WPLD-4R

ΕΠΙΤΟΙΧΙΟ ΦΩΤΙΣΤΙΚΟ LED ΓΙΑ ΠΙΣΙΝΕΣ
WALL MOUNTING LED POOL LIGHT

ACQUA SOURCE™

ΝΕΑ ΠΡΟΣΘΗΚΗ
NEW ENTRY

2 YEARS GUARANTEE | IP68 WATERPROOF | CE | CLASS III | MULTI COLOUR | CABLE INCLUDED | CONCRETE POOLS | LINER POOLS | POLYESTER POOLS

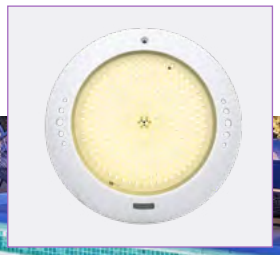

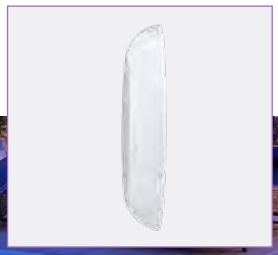

ΧΑΡΑΚΤΗΡΙΣΤΙΚΑ ΦΩΤΙΣΤΙΚΟΥ
LIGHT SPECIFICATIONS

ΥΛΙΚΟ MATERIAL	Λευκό ABS πλαστικό White ABS plastic
ΔΙΑΣΤΑΣΕΙΣ DIMENSIONS	Ø 240mm
ΠΑΧΟΣ ΠΡΟΣΩΠΟΥ FACEPLATE THICKNESS	40mm
ΕΓΚΑΤΑΣΤΑΣΗ INSTALLATION	Επιτοίχια με πλαστικό εξάρτημα τοποθέτησης Wall mounting by plastic bracket

ΧΡΩΜΑΤΟΛΟΓΙΟ
COLOUR CHART

Grey

ΠΕΡΙΓΡΑΦΗ

Επιτοίχιο φωτιστικό πισίνας LED από λευκό ABS πλαστικό με λεία επιφάνεια, 100% αδιάβροχο και κατάλληλο για υποβρύχια τοποθέτηση σε πισίνες σκυροδέματος.

Διαθέτει λάμπα ρητίνης LED για απόλυτη στεγανότητα και τοποθετείται εύκολα με το παρεχόμενο επιτοίχιο πλαστικό εξάρτημα.

Με πιστοποιήσεις CE & RoHS, αντέχει σε UV ακτινοβολία και χημικά, εξασφαλίζοντας αξιόπιστη και μακρόχρονη λειτουργία.

- 15 προγράμματα φωτισμού για RGB.
- Βαθμός προστασίας: IP68.
- 2m καλώδιο H07RN-F, μεγέθους 2×1mm².
- Υποβρύχια εγκατάσταση.
- Θέση εγκατάστασης: τοιχία.
- Εύκολη εγκατάσταση και συντήρηση.
- Πιστοποίηση: CE & RoHS.
- Προστασία UV & ανθεκτικότητα στα χημικά.

DESCRIPTION

Wall-mounted LED pool light made of white ABS with a smooth finish, fully waterproof and suitable for underwater installation in concrete pools.

It features a resin-filled LED bulb for complete watertight protection and installs easily using the included plastic wall-mounting accessory.

Certified CE & RoHS, it offers excellent resistance to UV exposure and pool chemicals, ensuring reliable, long-term performance.

- 15 illumination program modes for RGB.
- IP rating: IP68.
- 2m of H07RN-F, cable size 2×1mm².
- Underwater installation.
- Installation position: wall.
- Easy installation & service.
- Certification: CE & RoHS.
- UV protection & chemical resistance.

ΔΙΑΣΤΑΣΕΙΣ ΦΩΤΙΣΤΙΚΟΥ & ΓΡΑΜΜΙΚΟΣ ΣΧΕΔΙΑΣΜΟΣ
LIGHTING MEASUREMENTS & VECTOR DESIGN

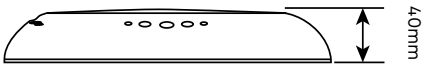

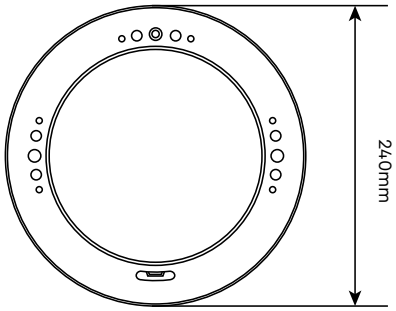

ΤΕΧΝΙΚΑ ΧΑΡΑΚΤΗΡΙΣΤΙΚΑ TECHNICAL DATA	ΜΟΝΟΧΡΩΜΟ MONOCHROME				ΠΟΛΥΧΡΩΜΟ MULTICOLOUR
Μοντέλο Model	**WPLD-4R351-PBWW**	**WPLD-4R252-PBDW**	**WPLD-4R351-PBCW**	**WPLD-4R351-PBB**	**WPLD-4R351-PBM**
Χρώμα Colour	WW	DW	CW	Blue	RGB
Αριθμός LED No. of LED	351	252	351	351	351
Kelvin	3000K	4500K	6400K	–	–
Lumen	2500lm	2050lm	2750lm	1250lm	1370lm
Ισχύς κατανάλωσης Power consumption	25W	18W	25W	25W	25W
Τάση Voltage	12V-AC 50/60Hz	12V-AC 50/60Hz	12V-AC 50/60Hz	12V-AC 50/60Hz	12V-AC 50/60Hz

Τύπος/διάμετρος λάμπας Bulb type/diameter	**Γωνία ακτινοβολίας** Radiation angle	**Διάρκεια ζωής** Lifespan	**Θερμοκρασία λειτουργίας** Operating temperature	**Καλώδιο H07RN-F** Cable H07RN-F	**Εγκατάσταση** Installation
Λάμπα ρητίνης / 176mm Resin filled / 176mm	120°	50.000 hrs	max +40°C	2m 2×1mm²	**Πισίνες σκυροδέματος / Liner / Fiberglass** Concrete / Liner / Fiberglass pools

ΠΡΟΑΙΡΕΤΙΚΟΣ ΕΞΟΠΛΙΣΜΟΣ
OPTIONAL EQUIPMENT

Πλαστικό εξάρτημα για πισίνες Liner (PFR-4R4).

Bracket for Liner pools (PFR-4R4).

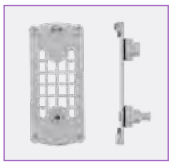

Πλαστικό εξάρτημα για πολυεστερικές πισίνες (PFR-4R2).

Bracket for polyester pools (PFR-4R2).

Αδιάβροχη σύνδεση καλωδίου (GL-001).

Waterproof cable gland (GL-001).

Εάν η σύνδεση του καλωδίου γίνει υποβρύχια, το εξάρτημα σύνδεσης πρέπει να είναι αδιάβροχο (χρησιμοποιήστε αδιάβροχη σύνδεση καλωδίου ή γεμίστε με εποξειδική κόλλα).

For underwater connections, the cable must be fully waterproofed using a cable gland or epoxy. Failure to do so may allow water to enter the lamp through the wires.

WPLD-5R

ΕΠΙΤΟΙΧΙΟ ΦΩΤΙΣΤΙΚΟ LED ΓΙΑ ΠΙΣΙΝΕΣ
WALL MOUNTING LED POOL LIGHT

ACQUA SOURCE™

ΝΕΑ ΠΡΟΣΘΗΚΗ
NEW ENTRY

2 YEARS GUARANTEE | IP68 WATERPROOF | CE | CLASS III | MULTI COLOUR | CABLE INCLUDED | CONCRETE POOLS

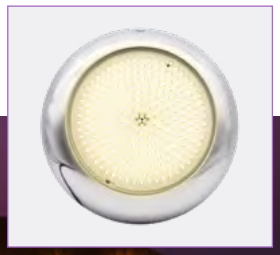

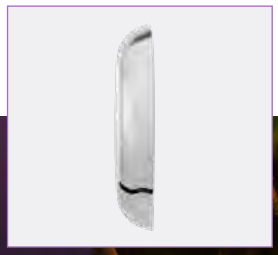

ΧΑΡΑΚΤΗΡΙΣΤΙΚΑ ΦΩΤΙΣΤΙΚΟΥ
LIGHT SPECIFICATIONS

ΥΛΙΚΟ MATERIAL	Ανοξ. ατσάλι AISI-316 Stainless steel AISI-316
ΔΙΑΣΤΑΣΕΙΣ DIMENSIONS	Ø 240mm
ΠΑΧΟΣ ΠΡΟΣΩΠΟΥ FACEPLATE THICKNESS	38mm
ΕΓΚΑΤΑΣΤΑΣΗ INSTALLATION	Επιτοίχια με ανοξείδωτο εξάρτημα τοποθέτησης Wall mounting by S.S. bracket

ΠΕΡΙΓΡΑΦΗ

Επιτοίχιο φωτιστικό πισίνας LED με πρόσοψη και βάση στήριξης από ανοξείδωτο ατσάλι, πλήρως αδιάβροχο, κατάλληλο για πισίνες σκυροδέματος.

Διαθέτει λάμπα ρητίνης LED για απόλυτη στεγανότητα και σταθερή απόδοση στο χρόνο. Το παρεχόμενο ανοξείδωτο εξάρτημα στήριξης εξασφαλίζει στιβαρή εγκατάσταση.

Πιστοποιημένο με CE & RoHS, προσφέρει αντοχή σε UV ακτινοβολία και χημικά, ιδανικό για απαιτητικές συνθήκες.

- 15 προγράμματα φωτισμού για RGB.
- Βαθμός προστασίας: IP68.
- 2m καλώδιο H07RN-F, μεγέθους 2×1mm².
- Υποβρύχια εγκατάσταση.
- Θέση εγκατάστασης: τοιχία.
- Εύκολη εγκατάσταση και συντήρηση.
- Πιστοποίηση: CE & RoHS.
- Προστασία UV & ανθεκτικότητα στα χημικά.

DESCRIPTION

Wall-mounted LED pool light with stainless steel front and mounting base, fully waterproof and suitable for concrete pools.

It features a resin-sealed LED lamp for complete watertight protection and long-lasting performance.

The included stainless steel mounting accessory ensures a solid and secure installation.

CE & RoHS certified, it offers resistance to UV radiation and chemicals, making it ideal for demanding conditions.

- 15 illumination program modes for RGB.
- IP rating: IP68.
- 2m of H07RN-F, cable size 2×1mm².
- Underwater installation.
- Installation position: wall.
- Easy installation & service.
- Certification: CE & RoHS.
- UV protection & chemical resistance.

ΔΙΑΣΤΑΣΕΙΣ ΦΩΤΙΣΤΙΚΟΥ & ΓΡΑΜΜΙΚΟΣ ΣΧΕΔΙΑΣΜΟΣ
LIGHTING MEASUREMENTS & VECTOR DESIGN

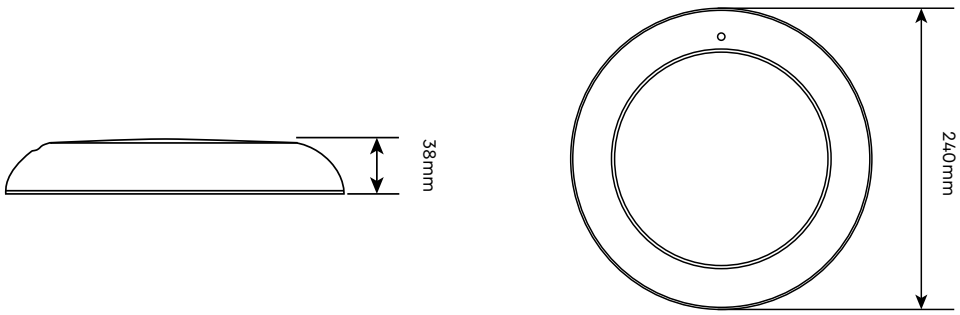

ΤΕΧΝΙΚΑ ΧΑΡΑΚΤΗΡΙΣΤΙΚΑ TECHNICAL DATA	ΜΟΝΟΧΡΩΜΟ MONOCHROME			ΠΟΛΥΧΡΩΜΟ MULTICOLOUR
Μοντέλο Model	**WPLD-5R351-SBWW**	**WPLD-5R351-SBCW**	**WPLD-5R351-SBB**	**WPLD-5R351-SBM**
Χρώμα Colour	WW	CW	Blue	RGB
Αριθμός LED No. of LED	351	351	351	351
Kelvin	3000K	6400K	–	–
Lumen	2500lm	2750lm	1250lm	1370lm
Ισχύς κατανάλωσης Power consumption	25W	25W	25W	25W
Τάση Voltage	12V-AC 50/60Hz	12V-AC 50/60Hz	12V-AC 50/60Hz	12V-AC 50/60Hz

Τύπος/διάμετρος λάμπας Bulb type/diameter	**Γωνία ακτινοβολίας** Radiation angle	**Διάρκεια ζωής** Lifespan	**Θερμοκρασία λειτουργίας** Operating temperature	**Καλώδιο H07RN-F** Cable H07RN-F	**Εγκατάσταση** Installation
Λάμπα ρητίνης / 176mm Resin filled / 176mm	120°	50.000 hrs	max +40°C	2m 2×1mm²	**Πισίνες σκυροδέματος** Concrete pools

ΠΡΟΑΙΡΕΤΙΚΟΣ ΕΞΟΠΛΙΣΜΟΣ
OPTIONAL EQUIPMENT

Αδιάβροχη σύνδεση καλωδίου (GL-001).

Waterproof cable gland (GL-001).

Εάν η σύνδεση του καλωδίου γίνει υποβρύχια, το εξάρτημα σύνδεσης πρέπει να είναι αδιάβροχο (χρησιμοποιήστε αδιάβροχη σύνδεση καλωδίου ή γεμίστε με εποξειδική κόλλα).

For underwater connections, the cable must be fully waterproofed using a cable gland or epoxy. Failure to do so may allow water to enter the lamp through the wires.

WPLD-6R

ΕΠΙΤΟΙΧΙΟ ΦΩΤΙΣΤΙΚΟ LED ΓΙΑ ΠΙΣΙΝΕΣ/SPA
WALL MOUNTING LED POOL/SPA LIGHT

ACQUA SOURCE™

ΝΕΑ ΠΡΟΣΘΗΚΗ
NEW ENTRY

2 YEARS GUARANTEE | IP68 WATERPROOF | CE | CLASS III | MULTI COLOUR | CABLE INCLUDED | CONCRETE POOLS | LINER POOLS | POLYESTER POOLS

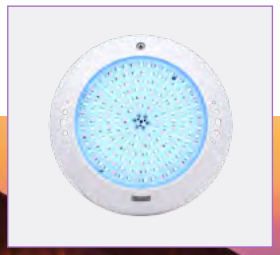

ΧΑΡΑΚΤΗΡΙΣΤΙΚΑ ΦΩΤΙΣΤΙΚΟΥ
LIGHT SPECIFICATIONS

ΥΛΙΚΟ MATERIAL	Λευκό ABS πλαστικό White ABS plastic
ΔΙΑΣΤΑΣΕΙΣ DIMENSIONS	Ø 180mm
ΠΑΧΟΣ ΠΡΟΣΩΠΟΥ FACEPLATE THICKNESS	38mm
ΕΓΚΑΤΑΣΤΑΣΗ INSTALLATION	Επιτοίχια με πλαστικό εξάρτημα τοποθέτησης Wall mounting by plastic bracket

ΠΕΡΙΓΡΑΦΗ

Επιτοίχιο φωτιστικό ρητίνης LED από λευκό ABS πλαστικό, πλήρως αδιάβροχο και ιδανικό για χρήση σε πισίνες σκυροδέματος ή spa.

Προσφέρει ισχυρό και ομοιόμορφο φωτισμό, κατάλληλο για γενική ή περιμετρική κάλυψη του χώρου.

Συνδυάζει υψηλή απόδοση με ανθεκτική κατασκευή και είναι εξοπλισμένο πλαστικό εξάρτημα για εύκολη τοποθέτηση.

Αποτελεί αξιόπιστη λύση με χαμηλή κατανάλωση και μεγάλη διάρκεια ζωής.

- 15 προγράμματα φωτισμού για RGB.
- Βαθμός προστασίας: IP68.
- 2m καλώδιο H07RN-F, μεγέθους 2×1mm².
- Υποβρύχια εγκατάσταση.
- Θέση εγκατάστασης: τοιχία.
- Εύκολη εγκατάσταση και συντήρηση.
- Πιστοποίηση: CE & RoHS.
- Προστασία UV & ανθεκτικότητα στα χημικά.

DESCRIPTION

Wall-mounted resin LED pool light made of white ABS, fully waterproof and ideal for use in concrete pools or spas.

It delivers strong and uniform illumination, suitable for general or perimeter lighting coverage.

Combining high performance with a durable construction, it comes with a plastic mounting accessory for easy installation.

A reliable solution with low energy consumption and long service life.

- 15 illumination program modes for RGB.
- IP rating: IP68.
- 2m of H07RN-F, cable size 2×1mm².
- Underwater installation.
- Installation position: wall.
- Easy installation & service.
- Certification: CE & RoHS.
- UV protection & chemical resistance.

ΔΙΑΣΤΑΣΕΙΣ ΦΩΤΙΣΤΙΚΟΥ & ΓΡΑΜΜΙΚΟΣ ΣΧΕΔΙΑΣΜΟΣ
LIGHTING MEASUREMENTS & VECTOR DESIGN

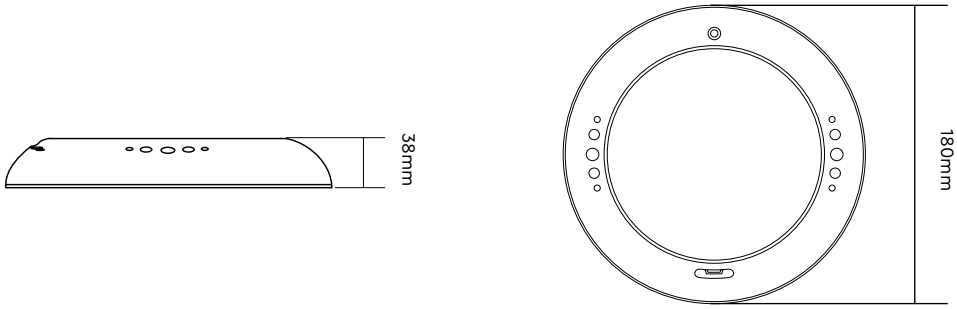

ΤΕΧΝΙΚΑ ΧΑΡΑΚΤΗΡΙΣΤΙΚΑ TECHNICAL DATA	ΜΟΝΟΧΡΩΜΟ MONOCHROME			ΠΟΛΥΧΡΩΜΟ MULTICOLOUR
Μοντέλο Model	**WPLD-6R162-PBWW**	**WPLD-6R162-PBCW**	**WPLD-6R162-PBB**	**WPLD-6R162-PBM**
Χρώμα Colour	WW	CW	Blue	RGB
Αριθμός LED No. of LED	162	162	162	162
Kelvin	3000K	6400K	–	–
Lumen	1000lm	1100lm	450lm	550lm
Ισχύς κατανάλωσης Power consumption	10W	10W	10W	10W
Τάση Voltage	12V-AC 50/60Hz	12V-AC 50/60Hz	12V-AC 50/60Hz	12V-AC 50/60Hz

Τύπος/διάμετρος λάμπας Bulb type/diameter	Γωνία ακτινοβολίας Radiation angle	Διάρκεια ζωής Lifespan	Θερμοκρασία λειτουργίας Operating temperature	Καλώδιο H07RN-F Cable H07RN-F	Εγκατάσταση Installation
Λάμπα ρητίνης / 132mm Resin filled / 132mm	120°	50.000 hrs	max +40°C	2m 2×1mm²	**Πισίνες σκυροδέματος / Liner / Fiberglass** Concrete / Liner / Fiberglass pools

ΠΡΟΑΙΡΕΤΙΚΟΣ ΕΞΟΠΛΙΣΜΟΣ
OPTIONAL EQUIPMENT

Πλαστικό εξάρτημα για πισίνες Liner/ Fiberglass (PRF-6R7).

Bracket for Liner/Fiberglass pools (PRF-6R7).

Αδιάβροχη σύνδεση καλωδίου (GL-001).

Waterproof cable gland (GL-001).

Εάν η σύνδεση του καλωδίου γίνει υποβρύχια, το εξάρτημα σύνδεσης πρέπει να είναι αδιάβροχο (χρησιμοποιήστε αδιάβροχη σύνδεση καλωδίου ή γεμίστε με εποξειδική κόλλα).

For underwater connections, the cable must be fully waterproofed using a cable gland or epoxy. Failure to do so may allow water to enter the lamp through the wires.

WPLD-8R

ΕΠΙΤΟΙΧΙΟ ΦΩΤΙΣΤΙΚΟ LED ΓΙΑ ΠΙΣΙΝΕΣ/SPA
WALL MOUNTING LED POOL/SPA LIGHT

ACQUA SOURCE™

ΝΕΑ ΠΡΟΣΘΗΚΗ
NEW ENTRY

2 YEARS GUARANTEE | IP68 WATERPROOF | CE | CLASS III | MULTI COLOUR | CABLE INCLUDED | CONCRETE POOLS | LINER POOLS | POLYESTER POOLS

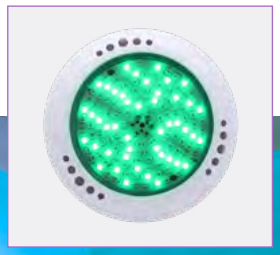

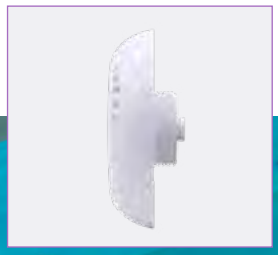

ΧΑΡΑΚΤΗΡΙΣΤΙΚΑ ΦΩΤΙΣΤΙΚΟΥ
LIGHT SPECIFICATIONS

ΥΛΙΚΟ MATERIAL	Λευκό ABS πλαστικό White ABS plastic
ΔΙΑΣΤΑΣΕΙΣ DIMENSIONS	Ø 128mm
ΠΑΧΟΣ ΠΡΟΣΩΠΟΥ FACEPLATE THICKNESS	33mm
ΕΓΚΑΤΑΣΤΑΣΗ INSTALLATION	Επιτοίχια με σωλήνα σύνδεσης 1,5" Wall mounting with 1.5" pipe connector

ΠΕΡΙΓΡΑΦΗ

Μικρού μεγέθους επιτοίχιο φωτιστικό ρητίνης LED, από λευκό ABS πλαστικό, απόλυτα αδιάβροχο, ιδανικό για υποβρύχια χρήση σε πισίνες σκυροδέματος ή spa.

Η κατασκευή του εξασφαλίζει πλήρη στεγανότητα, ενώ το μικρό του μέγεθος το καθιστά ιδανικό για σημεία που απαιτούν διακριτικό και στοχευμένο φωτισμό, όπως σκαλοπάτια, ζώνες χαλάρωσης ή περιμετρικές επιφάνειες.

Τοποθετείται εύκολα με το παρεχόμενο εξάρτημα στήριξης και προσφέρει αξιόπιστη απόδοση και μεγάλη αντοχή στο χρόνο.

- 15 προγράμματα φωτισμού για RGB.
- Βαθμός προστασίας: IP68.
- 2m καλώδιο H07RN-F, μεγέθους 2×1mm².
- Υποβρύχια εγκατάσταση.
- Θέση εγκατάστασης: τοιχία.
- Εύκολη εγκατάσταση και συντήρηση.
- Πιστοποίηση: CE & RoHS.
- Προστασία UV & ανθεκτικότητα στα χημικά.

DESCRIPTION

Compact wall-mounted resin LED pool light of white ABS, fully waterproof and ideal for underwater use in concrete pools or spas.

Its construction ensures complete watertight protection, while the compact size makes it perfect for areas requiring discreet and focused lighting, such as steps, relaxation zones, or perimeter surfaces.

Easily installed using the included mounting accessory, it delivers reliable performance and long-term durability.

- 15 illumination program modes for RGB.
- IP rating: IP68.
- 2m of H07RN-F, cable size 2×1mm².
- Underwater installation.
- Installation position: wall.
- Easy installation & service.
- Certification: CE & RoHS.
- UV protection & chemical resistance.

ΔΙΑΣΤΑΣΕΙΣ ΦΩΤΙΣΤΙΚΟΥ & ΓΡΑΜΜΙΚΟΣ ΣΧΕΔΙΑΣΜΟΣ
LIGHTING MEASUREMENTS & VECTOR DESIGN

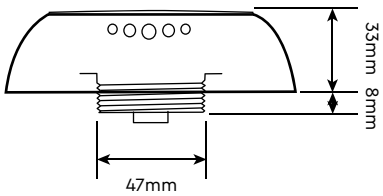

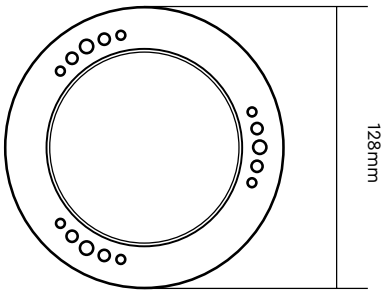

ΤΕΧΝΙΚΑ ΧΑΡΑΚΤΗΡΙΣΤΙΚΑ TECHNICAL DATA	ΜΟΝΟΧΡΩΜΟ MONOCHROME			ΠΟΛΥΧΡΩΜΟ MULTICOLOUR
Μοντέλο Model	**WPLD-8R135-15WW**	**WPLD-8R135-15CW**	**WPLD-8R135-15B**	**WPLD-8R135-15M**
Χρώμα Colour	WW	CW	Blue	RGB
Αριθμός LED No. of LED	135	135	135	135
Kelvin	3000K	6400K	–	–
Lumen	800lm	880lm	180lm	440lm
Ισχύς κατανάλωσης Power consumption	8W	8W	8W	8W
Τάση Voltage	12V-AC 50/60Hz	12V-AC 50/60Hz	12V-AC 50/60Hz	12V-AC 50/60Hz

Τύπος λάμπας Bulb type	Γωνία ακτινοβολίας Radiation angle	Διάρκεια ζωής Lifespan	Θερμοκρασία λειτουργίας Operating temperature	Καλώδιο H07RN-F Cable H07RN-F	Εγκατάσταση Installation
Λάμπα ρητίνης / SMD2835 Resin filled / SMD2835	120°	50.000 hrs	max +40°C	2m 2×1mm²	**Πισίνες σκυροδέματος / Liner / Fiberglass** Concrete / Liner / Fiberglass pools

ΠΡΟΑΙΡΕΤΙΚΟΣ ΕΞΟΠΛΙΣΜΟΣ
OPTIONAL EQUIPMENT

Αδιάβροχη σύνδεση καλωδίου (GL-001).

Waterproof cable gland (GL-001).

Εάν η σύνδεση του καλωδίου γίνει υποβρύχια, το εξάρτημα σύνδεσης πρέπει να είναι αδιάβροχο (χρησιμοποιήστε αδιάβροχη σύνδεση καλωδίου ή γεμίστε με εποξειδική κόλλα).

For underwater connections, the cable must be fully waterproofed using a cable gland or epoxy. Failure to do so may allow water to enter the lamp through the wires.

WPLD-9R

ΕΠΙΤΟΙΧΙΟ ΦΩΤΙΣΤΙΚΟ LED ΓΙΑ ΠΙΣΙΝΕΣ/SPA
WALL MOUNTING LED POOL/SPA LIGHT

ACQUA SOURCE™

ΝΕΑ ΠΡΟΣΘΗΚΗ
NEW ENTRY

2 YEARS GUARANTEE | IP68 WATERPROOF | CE | CLASS III | MULTI COLOUR | CABLE INCLUDED | CONCRETE POOLS | LINER POOLS | POLYESTER POOLS

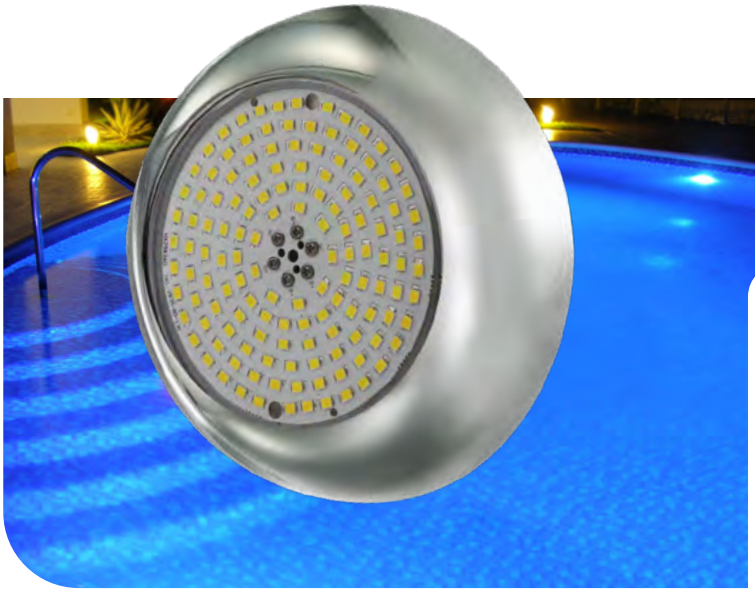

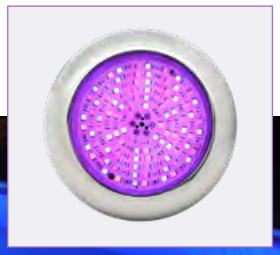

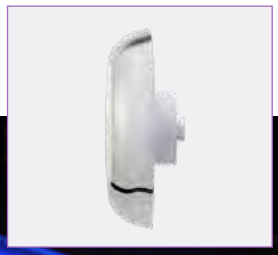

ΧΑΡΑΚΤΗΡΙΣΤΙΚΑ ΦΩΤΙΣΤΙΚΟΥ
LIGHT SPECIFICATIONS

ΥΛΙΚΟ MATERIAL	**Ανοξ. ατσάλι AISI-316** Stainless steel AISI-316
ΔΙΑΣΤΑΣΕΙΣ DIMENSIONS	**Ø 128mm**
ΠΑΧΟΣ ΠΡΟΣΩΠΟΥ FACEPLATE THICKNESS	**33mm**
ΕΓΚΑΤΑΣΤΑΣΗ INSTALLATION	**Επιτοίχια με σωλήνα σύνδεσης 1,5"** Wall mounting by in 1.5" pipe connector

ΠΕΡΙΓΡΑΦΗ

Μικρού μεγέθους επιτοίχιο φωτιστικό ρητίνης LED, με πρόσοψη από ανοξείδωτο ατσάλι, κατάλληλο για υποβρύχια χρήση σε πισίνες σκυροδέματος ή spa.

Χάρη στη στιβαρή του κατασκευή και την πλήρη στεγανότητα, αποτελεί αξιόπιστη λύση για σημεία που απαιτούν στοχευμένο φωτισμό, όπως σκαλοπάτια, περιμετρικές περιοχές ή ζώνες χαλάρωσης.

Εξοπλίζεται με πρακτικό εξάρτημα στήριξης για εύκολη τοποθέτηση και προσφέρει σταθερή απόδοση και μακροχρόνια ανθεκτικότητα.

- 15 προγράμματα φωτισμού για RGB.
- Βαθμός προστασίας: IP68.
- 2m καλώδιο H07RN-F, μεγέθους 2×1mm².
- Υποβρύχια εγκατάσταση.
- Θέση εγκατάστασης: τοιχία.
- Εύκολη εγκατάσταση και συντήρηση.
- Πιστοποίηση: CE & RoHS.
- Προστασία UV & ανθεκτικότητα στα χημικά.

DESCRIPTION

Compact wall-mounted resin LED pool light with stainless steel front-face, suitable for underwater use in concrete pools or spas.
Thanks to its robust construction and full waterproof protection, it offers a reliable lighting solution for targeted areas such as steps, perimeter zones, or relaxation spaces.
Equipped with a practical mounting accessory for easy installation, it delivers consistent performance and long-lasting durability.

- 15 illumination program modes for RGB.
- IP rating: IP68.
- 2m of H07RN-F, cable size 2×1mm².
- Underwater installation.
- Installation position: wall.
- Easy installation & service.
- Certification: CE & RoHS.
- UV protection & chemical resistance.

ΔΙΑΣΤΑΣΕΙΣ ΦΩΤΙΣΤΙΚΟΥ & ΓΡΑΜΜΙΚΟΣ ΣΧΕΔΙΑΣΜΟΣ
LIGHTING MEASUREMENTS & VECTOR DESIGN

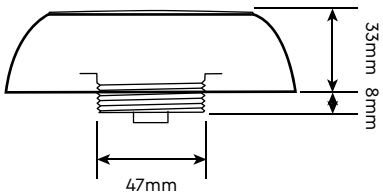

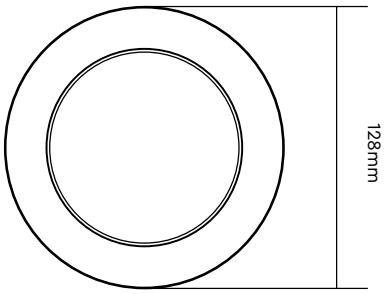

ΤΕΧΝΙΚΑ ΧΑΡΑΚΤΗΡΙΣΤΙΚΑ TECHNICAL DATA	ΜΟΝΟΧΡΩΜΟ MONOCHROME			ΠΟΛΥΧΡΩΜΟ MULTICOLOUR
Μοντέλο Model	**WPLD-9R135-15WW**	**WPLD-9R135-15CW**	**WPLD-9R135-15B**	**WPLD-9R135-15M**
Χρώμα Colour	WW	CW	Blue	RGB
Αριθμός LED No. of LED	135	135	135	135
Kelvin	3000K	6400K	–	–
Lumen	800lm	880lm	180lm	440lm
Ισχύς κατανάλωσης Power consumption	8W	8W	8W	8W
Τάση Voltage	12V-AC 50/60Hz	12V-AC 50/60Hz	12V-AC 50/60Hz	12V-AC 50/60Hz

Τύπος λάμπας Bulb type	Γωνία ακτινοβολίας Radiation angle	Διάρκεια ζωής Lifespan	Θερμοκρασία λειτουργίας Operating temperature	Καλώδιο H07RN-F Cable H07RN-F	Εγκατάσταση Installation
Λάμπα ρητίνης / SMD2835 Resin filled / SMD2835	120°	50.000 hrs	max +40°C	2m 2×1mm²	**Πισίνες σκυροδέματος / Liner / Fiberglass** Concrete / Liner / Fiberglass pools

ΠΡΟΑΙΡΕΤΙΚΟΣ ΕΞΟΠΛΙΣΜΟΣ
OPTIONAL EQUIPMENT

Αδιάβροχη σύνδεση καλωδίου (GL-001).

Waterproof cable gland (GL-001).

Εάν η σύνδεση του καλωδίου γίνει υποβρύχια, το εξάρτημα σύνδεσης πρέπει να είναι αδιάβροχο (χρησιμοποιήστε αδιάβροχη σύνδεση καλωδίου ή γεμίστε με εποξειδική κόλλα).

For underwater connections, the cable must be fully waterproofed using a cable gland or epoxy. Failure to do so may allow water to enter the lamp through the wires.

WPLD-10R

ΕΠΙΤΟΙΧΙΟ ΦΩΤΙΣΤΙΚΟ LED ΓΙΑ ΠΙΣΙΝΕΣ/SPA
WALL MOUNTING LED POOL/SPA LIGHT

ACQUA SOURCE™

ΝΕΑ ΠΡΟΣΘΗΚΗ
NEW ENTRY

2 YEARS GUARANTEE | IP68 WATERPROOF | CE | CLASS III | MULTI COLOUR | CABLE INCLUDED | CONCRETE POOLS

ΧΑΡΑΚΤΗΡΙΣΤΙΚΑ ΦΩΤΙΣΤΙΚΟΥ
LIGHT SPECIFICATIONS

ΥΛΙΚΟ MATERIAL	Λευκό ABS πλαστικό White ABS plastic
ΔΙΑΣΤΑΣΕΙΣ DIMENSIONS	Ø 120mm
ΠΑΧΟΣ ΠΡΟΣΩΠΟΥ FACEPLATE THICKNESS	28mm
ΕΓΚΑΤΑΣΤΑΣΗ INSTALLATION	Επιτοίχια με βίδες/ούπα Wall mounting by screws/upats

ΠΕΡΙΓΡΑΦΗ

Μικρού μεγέθους επιτοίχιο φωτιστικό ρητίνης LED, με σώμα από λευκό ABS πλαστικό, πλήρως αδιάβροχο και κατάλληλο για χρήση σε πισίνες σκυροδέματος ή spa.

Χάρη στη μικρή του κατασκευή, ενσωματώνεται διακριτικά σε κάθε σημείο που απαιτεί στοχευμένο φωτισμό, όπως σκαλοπάτια, καθιστικά ή στενά περιθώρια.

Εύκολο στην εγκατάσταση, με σωλήνα σύνδεσης 1,5" και με χαμηλή κατανάλωση.

- 15 προγράμματα φωτισμού για RGB.
- Βαθμός προστασίας: IP68.
- 2m καλώδιο H07RN-F, μεγέθους 2×1mm².
- Υποβρύχια εγκατάσταση.
- Θέση εγκατάστασης: τοιχία.
- Εύκολη εγκατάσταση και συντήρηση.
- Πιστοποίηση: CE & RoHS.
- Προστασία UV & ανθεκτικότητα στα χημικά.

DESCRIPTION

Compact wall-mounted resin LED pool light with white ABS body, fully waterproof and suitable for use in concrete pools or spas.

Its small size allows discreet integration in areas requiring targeted lighting, such as steps, seating zones, or narrow edges.

Easy to install with a 1.5" connection pipe and low energy consumption.

- 15 illumination program modes for RGB.
- IP rating: IP68.
- 2m of H07RN-F, cable size 2×1mm².
- Underwater installation.
- Installation position: wall.
- Easy installation & service.
- Certification: CE & RoHS.
- UV protection & chemical resistance.

ΔΙΑΣΤΑΣΕΙΣ ΦΩΤΙΣΤΙΚΟΥ & ΓΡΑΜΜΙΚΟΣ ΣΧΕΔΙΑΣΜΟΣ
LIGHTING MEASUREMENTS & VECTOR DESIGN

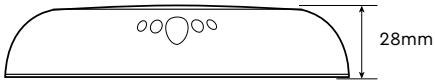

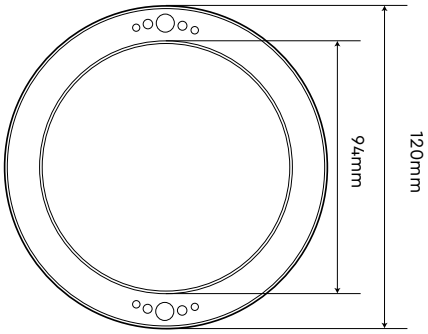

ΤΕΧΝΙΚΑ ΧΑΡΑΚΤΗΡΙΣΤΙΚΑ TECHNICAL DATA	ΜΟΝΟΧΡΩΜΟ MONOCHROME			ΠΟΛΥΧΡΩΜΟ MULTICOLOUR
Μοντέλο Model	**WPLD-10R135-FUWW**	**WPLD-10R135-FUCW**	**WPLD-10R135-FUB**	**WPLD-10R135-FUM**
Χρώμα Colour	WW	CW	Blue	RGB
Αριθμός LED No. of LED	135	135	135	135
Kelvin	3000K	6400K	–	–
Lumen	800lm	880lm	180lm	440lm
Ισχύς κατανάλωσης Power consumption	8W	8W	8W	8W
Τάση Voltage	12V-AC 50/60Hz	12V-AC 50/60Hz	12V-AC 50/60Hz	12V-AC 50/60Hz

Τύπος λάμπας Bulb type	**Γωνία ακτινοβολίας** Radiation angle	**Διάρκεια ζωής** Lifespan	**Θερμοκρασία λειτουργίας** Operating temperature	**Καλώδιο H07RN-F** Cable H07RN-F	**Εγκατάσταση** Installation
Λάμπα ρητίνης / SMD2835 Resin filled / SMD2835	120°	50.000 hrs	max +40°C	2m 2×1mm²	**Πισίνες σκυροδέματος** Concrete pools

ΠΡΟΑΙΡΕΤΙΚΟΣ ΕΞΟΠΛΙΣΜΟΣ
OPTIONAL EQUIPMENT

Αδιάβροχη σύνδεση καλωδίου (GL-001).

Waterproof cable gland (GL-001).

Εάν η σύνδεση του καλωδίου γίνει υποβρύχια, το εξάρτημα σύνδεσης πρέπει να είναι αδιάβροχο (χρησιμοποιήστε αδιάβροχη σύνδεση καλωδίου ή γεμίστε με εποξειδική κόλλα).

For underwater connections, the cable must be fully waterproofed using a cable gland or epoxy. Failure to do so may allow water to enter the lamp through the wires.

WPLD-11R

ΕΠΙΤΟΙΧΙΟ ΦΩΤΙΣΤΙΚΟ LED ΓΙΑ ΠΙΣΙΝΕΣ
WALL MOUNTING LED POOL LIGHT

ACQUA SOURCE™

ΝΕΑ ΠΡΟΣΘΗΚΗ
NEW ENTRY

2 YEARS GUARANTEE | IP68 WATERPROOF | CE | CLASS III | MULTI COLOUR | CABLE INCLUDED | CONCRETE POOLS

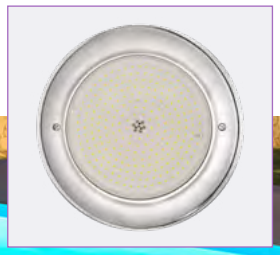

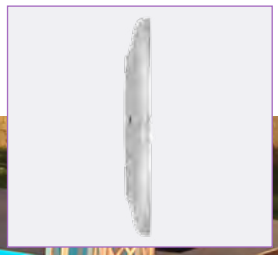

ΧΑΡΑΚΤΗΡΙΣΤΙΚΑ ΦΩΤΙΣΤΙΚΟΥ
LIGHT SPECIFICATIONS

ΥΛΙΚΟ MATERIAL	Ανοξ. ατσάλι AISI-316 Stainless steel AISI-316
ΔΙΑΣΤΑΣΕΙΣ DIMENSIONS	Ø 250mm
ΠΑΧΟΣ ΠΡΟΣΩΠΟΥ FACEPLATE THICKNESS	24,5mm
ΕΓΚΑΤΑΣΤΑΣΗ INSTALLATION	Επιτοίχια με βίδες/ούπα Wall mounting by screws/upats

ΠΕΡΙΓΡΑΦΗ

Επιτοίχιο φωτιστικό πισίνας με πρόσοψη από ανοξείδωτο ατσάλι, πλήρως αδιάβροχο, κατάλληλο για πισίνες σκυροδέματος.

Διαθέτει λάμπα LED ρητίνης προσφέροντας απόλυτη στεγανότητα και αντοχή σε υγρασία και χημικά. Η εγκατάστασή του είναι αποκλειστικά επιτοίχια και συνοδεύεται από εξαρτήματα στερέωσης.

- 15 προγράμματα φωτισμού για RGB.
- Βαθμός προστασίας: IP68.
- 2m καλώδιο H07RN-F, μεγέθους 2×1mm².
- Υποβρύχια εγκατάσταση.
- Θέση εγκατάστασης: τοιχία.
- Εύκολη εγκατάσταση και συντήρηση.
- Πιστοποίηση: CE & RoHS.
- Προστασία UV & ανθεκτικότητα στα χημικά.

DESCRIPTION

Wall-mounted pool light with a stainless-steel faceplate, fully waterproof, suitable for concrete pools.

It features a resin LED bulb that offers complete sealing and resistance to moisture and chemicals. Designed exclusively for wall-mounted installation, it comes with all necessary mounting accessories and supports.

- 15 illumination program modes for RGB.
- IP rating: IP68.
- 2m of H07RN-F, cable size 2×1mm².
- Underwater installation.
- Installation position: wall.
- Easy installation & service.
- Certification: CE & RoHS.
- UV protection & chemical resistance.

ΔΙΑΣΤΑΣΕΙΣ ΦΩΤΙΣΤΙΚΟΥ & ΓΡΑΜΜΙΚΟΣ ΣΧΕΔΙΑΣΜΟΣ
LIGHTING MEASUREMENTS & VECTOR DESIGN

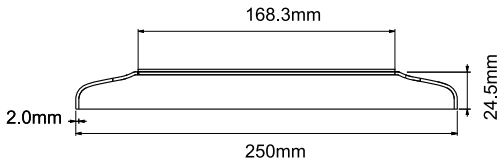

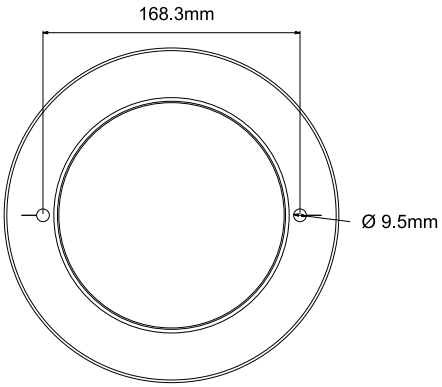

ΤΕΧΝΙΚΑ ΧΑΡΑΚΤΗΡΙΣΤΙΚΑ TECHNICAL DATA	ΜΟΝΟΧΡΩΜΟ MONOCHROME			ΠΟΛΥΧΡΩΜΟ MULTICOLOUR
Μοντέλο Model	**WPLD-11R351-FUWW**	**WPLD-11R351-FUCW**	**WPLD-11R351-FUB**	**WPLD-11R351-FUM**
Χρώμα Colour	WW	CW	Blue	RGB
Αριθμός LED No. of LED	351	351	351	351
Kelvin	3000K	6400K	–	–
Lumen	2500lm	2750lm	1250lm	1370lm
Ισχύς κατανάλωσης Power consumption	25W	25W	25W	25W
Τάση Voltage	12V-AC 50/60Hz	12V-AC 50/60Hz	12V-AC 50/60Hz	12V-AC 50/60Hz

Τύπος λάμπας Bulb type	**Γωνία ακτινοβολίας** Radiation angle	**Διάρκεια ζωής** Lifespan	**Θερμοκρασία λειτουργίας** Operating temperature	**Καλώδιο H07RN-F** Cable H07RN-F	**Εγκατάσταση** Installation
Λάμπα ρητίνης / 176mm Resin filled / 176mm	120°	50.000 hrs	max +40°C	2m 2×1mm²	**Πισίνες σκυροδέματος** Concrete pools

ΠΡΟΑΙΡΕΤΙΚΟΣ ΕΞΟΠΛΙΣΜΟΣ
OPTIONAL EQUIPMENT

Αδιάβροχη σύνδεση καλωδίου (GL-001).

Waterproof cable gland (GL-001).

Εάν η σύνδεση του καλωδίου γίνει υποβρύχια, το εξάρτημα σύνδεσης πρέπει να είναι αδιάβροχο (χρησιμοποιήστε αδιάβροχη σύνδεση καλωδίου ή γεμίστε με εποξειδική κόλλα).

For underwater connections, the cable must be fully waterproofed using a cable gland or epoxy. Failure to do so may allow water to enter the lamp through the wires.

ULP-1/LPL-1

ΕΝΤΟΙΧΙΖΟΜΕΝΟ ΦΩΤΙΣΤΙΚΟ ΑΛΟΓΟΝΟΥ ΓΙΑ ΠΙΣΙΝΕΣ
RECESSED HALOGEN POOL LIGHT

ACQUA SOURCE™

2 YEARS GUARANTEE | IP68 WATERPROOF | CE | CLASS III | CABLE INCLUDED | CONCRETE POOLS | LINER POOLS

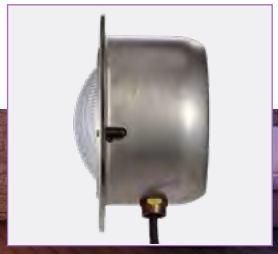

ΧΑΡΑΚΤΗΡΙΣΤΙΚΑ ΦΩΤΙΣΤΙΚΟΥ
LIGHT SPECIFICATIONS

ΥΛΙΚΟ MATERIAL	Ανοξ. ατσάλι AISI-316 Stainless steel AISI-316
ΔΙΑΣΤΑΣΕΙΣ DIMENSIONS	Ø 300mm
ΠΑΧΟΣ ΠΡΟΣΩΠΟΥ FACEPLATE THICKNESS	12mm
ΕΓΚΑΤΑΣΤΑΣΗ INSTALLATION	Φωλιά εντοιχισμού Wall niche

ΠΕΡΙΓΡΑΦΗ

Κομψό επιτοίχιο φωτιστικό πισίνας από ανοξείδωτο ατσάλι AISI-316, υψηλής ποιότητας και αντοχής. Τοποθετείται με φωλιά εντοιχισμού και συνοδεύεται από εύκαμπτο σωλήνα και καλώδιο σύνδεσης.

Διατίθεται με ανοξείδωτη φωλιά είτε σε κωνικό είτε σε στρογγυλό σχήμα, ενώ για πιο οικονομική λύση, προσφέρεται και με φωλιά από ABS πλαστικό.

Ανθεκτικό σε χημικά, μικροοργανισμούς, διάβρωση, οξείδωση και διακυμάνσεις του pH, εξασφαλίζει μακροχρόνια απόδοση σε απαιτητικά υδάτινα περιβάλλοντα. Κατάλληλο για πισίνες σκυροδέματος και κατασκευές με liner.

- Βαθμός προστασίας: IP68.
- 2,5m καλώδιο H07RN-F, μεγέθους 2×4mm².
- 1m εύκαμπτος σωλήνας.
- Φωλιά με 2 παρεμβύσματα στην liner εκδοχή.
- Υποβρύχια εγκατάσταση.
- Θέση εγκατάστασης: τοιχία.
- Προστασία UV, αντοχή στη διάβρωση και στα χημικά.
- Αλλαγή λαμπτήρα χωρίς μείωση στάθμης νερού.
- Πλαϊνή έξοδος καλωδίου.

DESCRIPTION

Elegant wall-mounted pool light made of high-quality AISI-316 stainless steel, offering exceptional durability. It is installed using a wall niche and comes with a flexible conduit and connection cable.

Available with a stainless steel niche in either conical or round shape, and also offered with a cost-effective ABS plastic niche.

Resistant to chemicals, microorganisms, corrosion, oxidation, and pH fluctuations, it ensures long-lasting performance in demanding aquatic environments. Suitable for both concrete and liner pools.

- IP rating: IP68.
- 2.5m of H07RN-F, cable size 2×4mm².
- 1m of flexible conduit hose.
- Niche with 2 inserts in liner version.
- Underwater installation.
- Installation position: wall.
- UV protection, corrosion proof & chemical resistance.
- Re-bulbing without lowering the water level.
- Side cable outlet.

ΔΙΑΣΤΑΣΕΙΣ ΦΩΤΙΣΤΙΚΟΥ & ΓΡΑΜΜΙΚΟΣ ΣΧΕΔΙΑΣΜΟΣ
LIGHTING MEASUREMENTS & VECTOR DESIGN

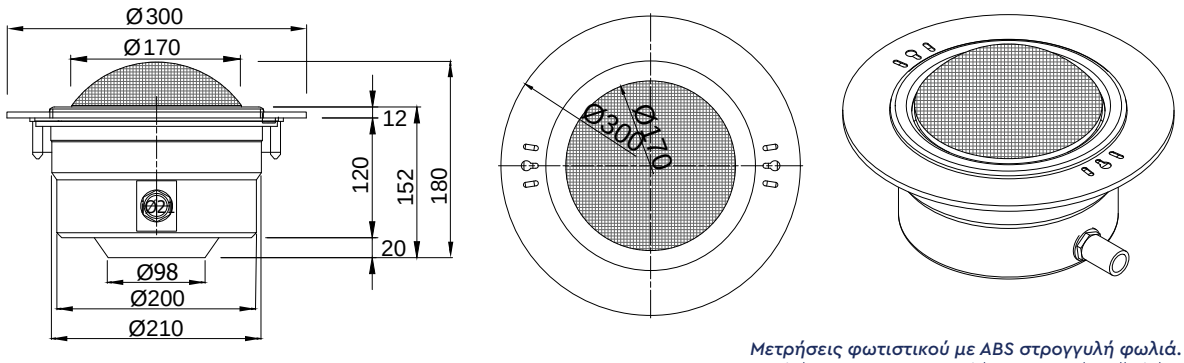

Μετρήσεις φωτιστικού με ABS στρογγυλή φωλιά.
Light measurements with ABS round wall niche.

ΤΕΧΝΙΚΑ ΧΑΡΑΚΤΗΡΙΣΤΙΚΑ TECHNICAL DATA		ΜΟΝΟΧΡΩΜΟ MONOCHROME
Σκυροδέμα Concrete	Ανοξ. κωνική S.S. conical	ULP-1H300C-SC-S
	Ανοξ. στρογγυλή S.S. round	ULP-1H300C-SR-S
	ABS στρογγυλή ABS round	ULP-1H300C-PR-S
Liner	ABS κωνική ABS conical	LPL-1H300C-PC-S
Χρώμα Colour		WW
Kelvin		3000K
Lumen		6000lm
Ισχύς κατανάλωσης Power consumption		300W
Τάση Voltage		12V-DC 50/60Hz

Τύπος λάμπας Bulb type	Γωνία ακτινοβολίας Radiation angle	Διάρκεια ζωής Lifespan	Καλώδιο H07RN-F Cable H07RN-F	Εγκατάσταση Installation
PAR56	30°	1.000 hrs	2,5m 2×4mm²	Πισίνες σκυροδέματος/liner Concrete/liner pools

RSN-302

RSN-303

RSN-300

RSN-307

ΔΙΑΘΕΣΙΜΕΣ ΦΩΛΙΕΣ
AVAILABLE NICHES

ΠΡΟΑΙΡΕΤΙΚΟΣ ΕΞΟΠΛΙΣΜΟΣ
OPTIONAL EQUIPMENT

Δυνατότητα επιλογής φωλιάς με 18 μπρούτζινα παρεμβύσματα στην liner εκδοχή, για προσαρμογή με βίδες.

Option for a niche with 18 brass inserts in the liner version, suitable for screw adjustment.

ULPD-1R/LPLD-1R

ΕΝΤΟΙΧΙΖΟΜΕΝΟ ΦΩΤΙΣΤΙΚΟ LED ΓΙΑ ΠΙΣΙΝΕΣ

RECESSED LED POOL LIGHT

ACQUA SOURCE™

2 YEARS GUARANTEE | IP68 WATERPROOF | CE | CLASS III | 2m | MULTI COLOUR | CABLE INCLUDED | CONCRETE POOLS | LINER POOLS

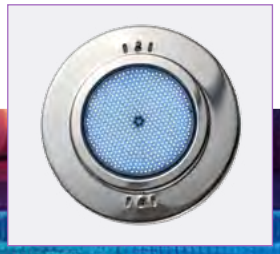

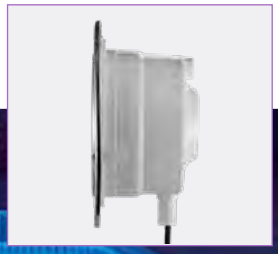

ΧΑΡΑΚΤΗΡΙΣΤΙΚΑ ΦΩΤΙΣΤΙΚΟΥ
LIGHT SPECIFICATIONS

ΥΛΙΚΟ MATERIAL	Ανοξ. ατσάλι AISI-316 Stainless steel AISI-316
ΔΙΑΣΤΑΣΕΙΣ DIMENSIONS	Ø 300mm
ΠΑΧΟΣ ΠΡΟΣΩΠΟΥ FACEPLATE THICKNESS	12mm
ΕΓΚΑΤΑΣΤΑΣΗ INSTALLATION	Φωλιά εντοιχισμού Wall niche

ΠΕΡΙΓΡΑΦΗ

Επιτοίχιο φωτιστικό πισίνας από ανοξείδωτο ατσάλι AISI-316, εξοπλισμένο με λάμπα ρητίνης LED, που εξασφαλίζει απόλυτη στεγανότητα και μακροχρόνια αξιοπιστία.

Τοποθετείται επιτοίχια με φωλιά εντοιχισμού, είναι κατάλληλη τόσο για πισίνες σκυροδέματος όσο και για liner και προσφέρει υψηλή ανθεκτικότητα στα χημικά, μικροοργανισμούς και διακυμάνσεις pH.

Ανθεκτικό στη διάβρωση και την οξείδωση, αποτελεί αξιόπιστη επιλογή για απαιτητικές συνθήκες.

Ως οικονομικότερη επιλογή, διατίθεται με φωλιά εντοιχισμού από ABS πλαστικό υψηλής ποιότητας.

- 16 προγράμματα φωτισμού για RGB.
- Βαθμός προστασίας: IP68 έως 2m βάθος.
- 4m καλώδιο H07RN-F, μεγέθους 2×1mm².
- 1m εύκαμπτος σωλήνας.
- Φωλιά με 2 παρεμβύσματα στην liner εκδοχή.
- Υποβρύχια εγκατάσταση.
- Θέση εγκατάστασης: τοιχία.
- Προστασία UV, αντοχή στη διάβρωση και στα χημικά.
- Αλλαγή λαμπτήρα χωρίς μείωση στάθμης νερού.
- Πλαϊνή έξοδος καλωδίου.

DESCRIPTION

Wall-mounted pool light made of AISI-316 stainless steel, equipped with resin-filled LED for complete watertightness and long-term reliability.

It is installed using a recessed niche, suitable for both concrete and liner pools, and offers high resistance to chemicals, microorganisms, and pH fluctuations. The LED bulb can be replaced without lowering the water level.

Corrosion and oxidation resistant, it is a dependable choice for demanding environments.

A more economical version with a high-quality ABS plastic niche is also available.

- 16 illumination program modes for RGB.
- IP rating: IP68 up to 2m depth.
- 4m of H07RN-F, cable size 2×1mm².
- 1m of flexible conduit hose.
- Niche with 2 inserts in liner version.
- Underwater installation.
- Installation position: wall.
- UV protection, corrosion proof & chemical resistance.
- Re-bulbing without lowering the water level.
- Side cable outlet.

ΔΙΑΣΤΑΣΕΙΣ ΦΩΤΙΣΤΙΚΟΥ & ΓΡΑΜΜΙΚΟΣ ΣΧΕΔΙΑΣΜΟΣ
LIGHTING MEASUREMENTS & VECTOR DESIGN

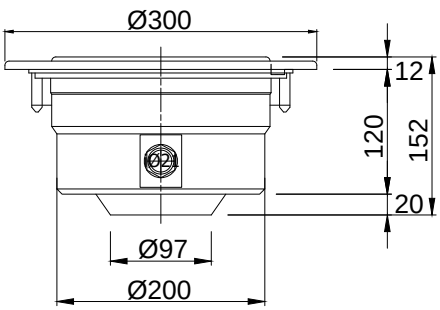

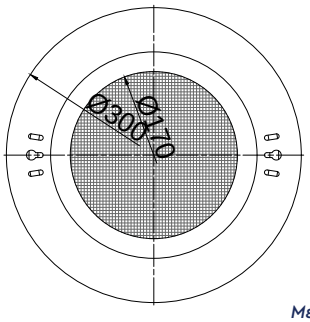

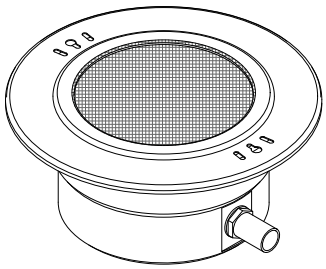

Μετρήσεις φωτιστικού με ABS στρογγυλή φωλιά.
Light measurements with ABS round wall niche.

ΤΕΧΝΙΚΑ ΧΑΡΑΚΤΗΡΙΣΤΙΚΑ TECHNICAL DATA		ΜΟΝΟΧΡΩΜΟ MONOCHROME				ΠΟΛΥΧΡΩΜΟ MULTICOLOUR		
Σκυροδέμα Concrete	Ανοξ. κωνική S.S. conical	ULPD-1R90-SCWW-S	ULPD-1R90-SCCW-S	ULPD-1R324-SCCW-S	ULPD-1R531-SCCW-S	ULPD-1R90-SCM-S	ULPD-1R324-SCM-S	ULPD-1R531-SCM-S
	Ανοξ. στρογγυλή S.S. round	ULPD-1R90-SRWW-S	ULPD-1R90-SRCW-S	ULPD-1R324-SRCW-S	ULPD-1R531-SRCW-S	ULPD-1R90-SRM-S	ULPD-1R324-SRM-S	ULPD-1R531-SRM-S
	ABS στρογγυλή ABS round	ULPD-1R90-PRWW-S	ULPD-1R90-PRCW-S	ULPD-1R324-PRCW-S	ULPD-1R531-PRCW-S	ULPD-1R90-PRM-S	ULPD-1R324-PRM-S	ULPD-1R531-PRM-S
Liner	ABS κωνική ABS conical	LPLD-1R90-PCWW-S	LPLD-1R90-PCCW-S	LPLD-1R324-PCCW-S	LPLD-1R531-PCCW-S	LPLD-1R90-PCM-S	LPLD-1R324-PCM-S	LPLD-1R531-PCM-S
Χρώμα Colour		WW	CW	CW	CW	RGB	RGB	RGB
Αριθμός LED No. of LED		90	90	324	531	90	324	531
Kelvin		3000K	9000K	9000K	9000K	–	–	–
Lumen		1350lm	1350lm	2400lm	3500lm	800lm	1550lm	2200lm
Ισχύς κατανάλωσης Power consumption		14W	14W	23W	35W	13W	23W	33W
Τάση Voltage		12V-AC 50/60Hz	12V-AC 50/60Hz	12V-AC 50/60Hz	12V-AC 50/60Hz	12V-AC 50Hz	12V-AC 50Hz	12V-AC 50Hz

Τύπος/διάμετρος λάμπας Bulb type/diameter	Γωνία ακτινοβολίας Radiation angle	Διάρκεια ζωής Lifespan	Θερμοκρασία λειτουργίας Operating temperature	Καλώδιο H07RN-F Cable H07RN-F	Εγκατάσταση Installation
Λάμπα ρητίνης / 170mm Resin filled / 170mm	120°	> 25.000 hrs	max +40°C	4m 2×1mm²	**Πισίνες σκυροδέματος/liner** Concrete/liner pools

RSN-302

RSN-303

RSN-300

RSN-307

ΔΙΑΘΕΣΙΜΕΣ ΦΩΛΙΕΣ
AVAILABLE NICHES

ΠΡΟΑΙΡΕΤΙΚΟΣ ΕΞΟΠΛΙΣΜΟΣ
OPTIONAL EQUIPMENT

Δυνατότητα επιλογής φωλιάς με 18 μπρούτζινα παρεμβύσματα στην liner εκδοχή, για προσαρμογή με βίδες.

Option for a niche with 18 brass inserts in the liner version, suitable for screw adjustment.

Πίνακας ελέγχου με τηλεχειριστήριο για την εναλλαγή του φωτισμού σε φώτα RGB (RCP-1500).

Control panel with remote control for adjusting RGB light illumination (RCP-1500).

ULPD-1P/LPLD-1P

ΕΝΤΟΙΧΙΖΟΜΕΝΟ ΦΩΤΙΣΤΙΚΟ LED ΓΙΑ ΠΙΣΙΝΕΣ

RECESSED LED POOL LIGHT

ACQUA SOURCE™

2 YEARS GUARANTEE | IP68 WATERPROOF | CE | CLASS III | 1m | MULTI COLOUR | CABLE INCLUDED | CONCRETE POOLS | LINER POOLS

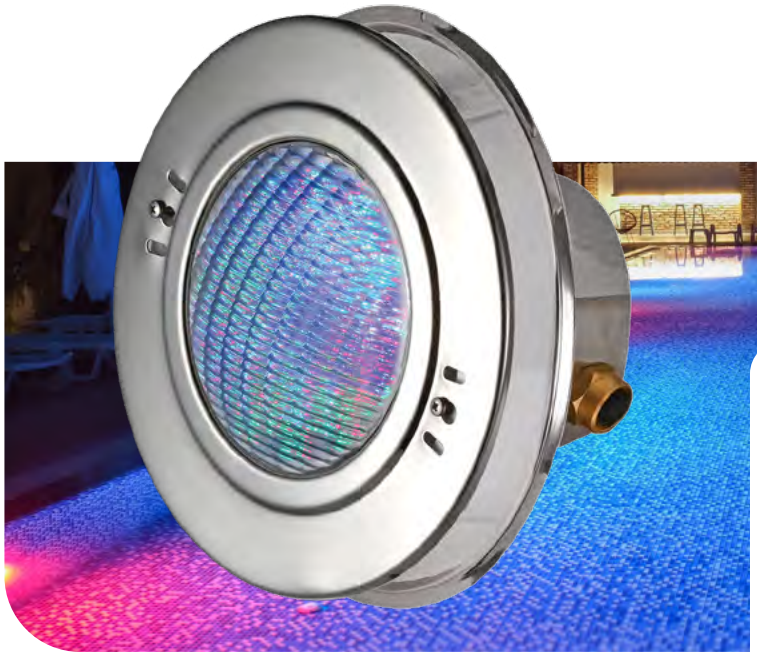

ΧΑΡΑΚΤΗΡΙΣΤΙΚΑ ΦΩΤΙΣΤΙΚΟΥ
LIGHT SPECIFICATIONS

ΥΛΙΚΟ MATERIAL	Ανοξ. ατσάλι AISI-316 Stainless steel AISI-316
ΔΙΑΣΤΑΣΕΙΣ DIMENSIONS	Ø 300mm
ΠΑΧΟΣ ΠΡΟΣΩΠΟΥ FACEPLATE THICKNESS	12mm
ΕΓΚΑΤΑΣΤΑΣΗ INSTALLATION	Φωλιά εντοιχισμού Wall niche

ΠΕΡΙΓΡΑΦΗ

Υψηλής ποιότητας φωτιστικό πισίνας από ανοξείδωτο ατσάλι AISI-316. Είναι εξοπλισμένο με λάμπα LED PAR56 και διατίθεται με φωλιά εντοιχισμού για επιτοίχια τοποθέτηση.

Ο χρήστης μπορεί να επιλέξει ανάμεσα σε φωλιά κωνικού ή στρογγυλού σχήματος από ανοξείδωτο ατσάλι, ενώ για πιο οικονομικές λύσεις προσφέρεται και έκδοση από υψηλής ποιότητας πλαστικό ABS.

Το προϊόν ξεχωρίζει για την αξιόπιστη, μακράς διάρκειας απόδοσή του, καθώς δεν διαβρώνεται, δεν οξειδώνεται και δεν επηρεάζεται από διακυμάνσεις του pH ή μικροοργανισμούς που ενδέχεται να υπάρχουν στο νερό.

- 16 προγράμματα φωτισμού για RGB.
- Βαθμός προστασίας: IP68 έως 1m βάθος.
- 2,5m καλώδιο H07RN-F, μεγέθους 2×1mm².
- 1m εύκαμπτος σωλήνας.
- Φωλιά με 2 παρεμβύσματα στην liner εκδοχή.
- Υποβρύχια εγκατάσταση.
- Θέση εγκατάστασης: τοιχία.
- Προστασία UV, αντοχή στη διάβρωση και στα χημικά.
- Αλλαγή λαμπτήρα χωρίς μείωση στάθμης νερού.
- Πλαϊνή έξοδος καλωδίου.

DESCRIPTION

High-quality pool light made of AISI-316 stainless steel. It is equipped with a LED-PAR56 bulb and comes with a recessed niche for wall installation.

Users can choose between a conical or round-shaped niche in stainless steel, while a more budget-friendly version made of premium ABS plastic is also available.

The product stands out for its dependable, long-lasting performance, as it resists corrosion and oxidation, and remains unaffected by pH fluctuations or microorganisms commonly present in pool water.

- 16 illumination program modes for RGB.
- IP rating: IP68 up to 1m depth.
- 2.5m of H07RN-F, cable size 2×1mm².
- 1m of flexible conduit hose.
- Niche with 2 inserts in liner version.
- Underwater installation.
- Installation position: wall.
- UV protection, corrosion proof & chemical resistance.
- Re-bulbing without lowering the water level.
- Side cable outlet.

ΔΙΑΣΤΑΣΕΙΣ ΦΩΤΙΣΤΙΚΟΥ & ΓΡΑΜΜΙΚΟΣ ΣΧΕΔΙΑΣΜΟΣ
LIGHTING MEASUREMENTS & VECTOR DESIGN

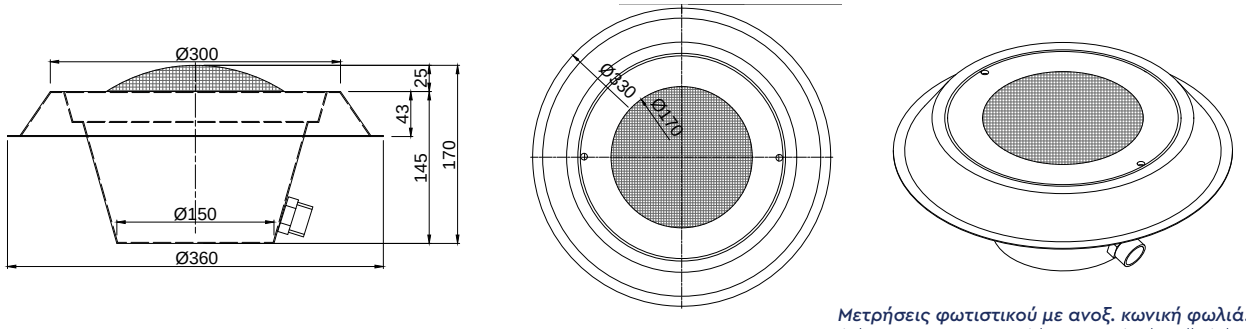

Μετρήσεις φωτιστικού με ανοξ. κωνική φωλιά.
Light measurements with S.S. conical wall niche.

ΤΕΧΝΙΚΑ ΧΑΡΑΚΤΗΡΙΣΤΙΚΑ TECHNICAL DATA		ΜΟΝΟΧΡΩΜΟ MONOCHROME					ΠΟΛΥΧΡΩΜΟ MULTICOLOUR
Σκυροδέμα Concrete	Ανοξ. κωνική S.S. conical	ULPD-1PT135-SCWW-S	ULPD-1PT60-SCCW-S	ULPD-1PT135-SCCW-S	ULPD-1PT60-SCB-S	ULPD-1PT135-SCB-S	ULPD-1PT78-SCM-S
Σκυροδέμα Concrete	Ανοξ. στρογγυλή S.S. round	ULPD-1PT135-SRWW-S	ULPD-1PT60-SRCW-S	ULPD-1PT135-SRCW-S	ULPD-1PT60-SRB-S	ULPD-1PT135-SRB-S	ULPD-1PT78-SRM-S
Σκυροδέμα Concrete	ABS στρογγυλή ABS round	ULPD-1PT135-PRWW-S	ULPD-1PT60-PRCW-S	ULPD-1PT135-PRCW-S	ULPD-1PT60-PRB-S	ULPD-1PT135-PRB-S	ULPD-1PT78-PRM-S
Liner	ABS κωνική ABS conical	LPLD-1PT135-PCWW-S	LPLD-1PT60-PCCW-S	LPLD-1PT135-PCCW-S	LPLD-1PT60-PCB-S	LPLD-1PT135-PCB-S	LPLD-1PT78-PCM-S
Χρώμα Colour		WW	CW	CW	Blue	Blue	RGB
Αριθμός LED No. of LED		135	60	135	60	135	78
Kelvin		3000K	6250K	6250K	–	–	–
Lumen		2100lm	1300lm	2430lm	400lm	640lm	650lm
Μήκος κύματος μπλε LED Blue LED wavelength		–	–	–	466nm	466nm	–
Ισχύς κατανάλωσης Power consumption		30W	15W	30W	15W	30W	15W
Τάση Voltage		12V-AC 50/60Hz	12V-AC 50/60Hz	12V-AC 50/60Hz	12V-AC 50/60Hz	12V-AC 50/60Hz	12V-AC 50/60Hz

Τύπος/διάμετρος λάμπας Bulb type/diameter	Γωνία ακτινοβολίας Radiation angle	Διάρκεια ζωής Lifespan	Θερμοκρασία λειτουργίας Operating temperature	Καλώδιο H07RN-F Cable H07RN-F	Εγκατάσταση Installation
PAR56 LED / 178mm	45°	50.000 hrs	-20°C – +80°C	2,5m 2×1mm²	**Πισίνες σκυροδέματος/liner** Concrete/liner pools

RSN-302

RSN-303

RSN-300

RSN-307

ΔΙΑΘΕΣΙΜΕΣ ΦΩΛΙΕΣ
AVAILABLE NICHES

ΠΡΟΑΙΡΕΤΙΚΟΣ ΕΞΟΠΛΙΣΜΟΣ
OPTIONAL EQUIPMENT

Δυνατότητα επιλογής φωλιάς με 18 μπρούτζινα παρεμβύσματα στην liner εκδοχή, για προσαρμογή με βίδες.

Option for a niche with 18 brass inserts in the liner version, suitable for screw adjustment.

Πίνακας ελέγχου με τηλεχειριστήριο για την εναλλαγή του φωτισμού σε φώτα RGB (RCP-1500).

Control panel with remote control for adjusting RGB light illumination (RCP-1500).

ULP-2/LPL-2

ΕΝΤΟΙΧΙΖΟΜΕΝΟ ΦΩΤΙΣΤΙΚΟ ΑΛΟΓΟΝΟΥ ΓΙΑ ΠΙΣΙΝΕΣ

RECESSED HALOGEN POOL LIGHT

ACQUA SOURCE™

2 YEARS GUARANTEE | IP68 WATERPROOF | CE | CLASS III | CABLE INCLUDED | CONCRETE POOLS | LINER POOLS

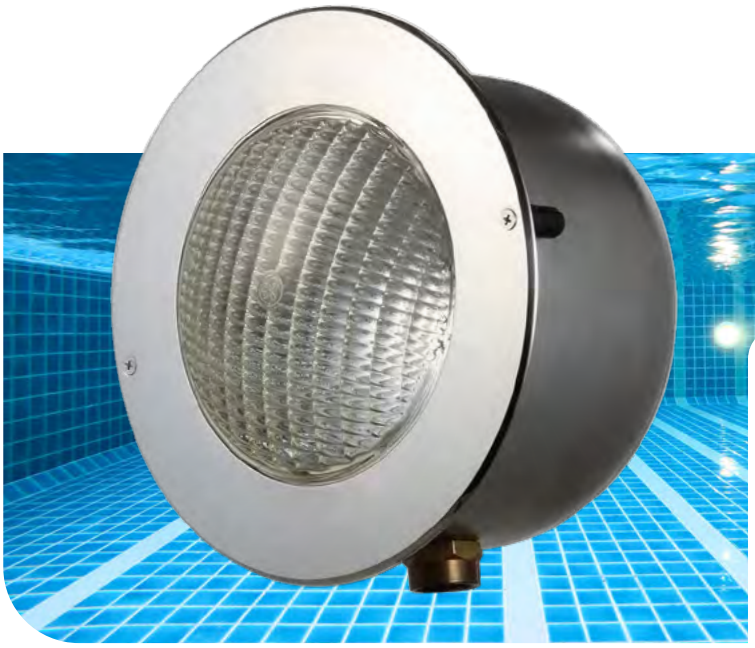

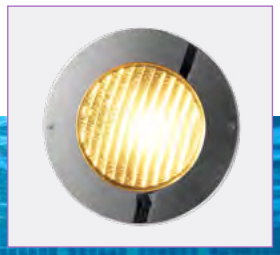

ΧΑΡΑΚΤΗΡΙΣΤΙΚΑ ΦΩΤΙΣΤΙΚΟΥ
LIGHT SPECIFICATIONS

ΥΛΙΚΟ MATERIAL	Ανοξ. ατσάλι AISI-316 Stainless steel AISI-316
ΔΙΑΣΤΑΣΕΙΣ DIMENSIONS	Ø 250mm
ΠΑΧΟΣ ΠΡΟΣΩΠΟΥ FACEPLATE THICKNESS	4mm
ΕΓΚΑΤΑΣΤΑΣΗ INSTALLATION	Φωλιά εντοιχισμού Wall niche

ΠΕΡΙΓΡΑΦΗ

Φωτιστικό πισίνας από ανοξείδωτο ατσάλι AISI-316 με φωλιά εντοιχισμού, διαθέσιμη είτε σε υψηλής ποιότητας ABS πλαστικό, είτε σε ανοξείδωτο ατσάλι AISI-316 και εξοπλισμένο με λάμπα αλογόνου PAR56 για λευκό φωτισμό. Το λεπτό πάχος του σώματος προσδίδει κομψότητα και διακριτική αισθητική που ταιριάζει σε κάθε περιβάλλον.

Είναι κατάλληλο για χρήση τόσο σε πισίνες σκυροδέματος όσο και liner και παρέχεται με όλα τα απαραίτητα εξαρτήματα για επιτοίχια τοποθέτηση όπως βίδες, καλώδιο και εύκαμπτο σωλήνα.

Χάρη στα υλικά κατασκευής του, παρουσιάζει υψηλή ανθεκτικότητα στα χημικά. Ξεχωρίζει για τη μακροχρόνια, αξιόπιστη απόδοσή του και προσφέρει προστασία από διάβρωση, οξείδωση, διακυμάνσεις pH και μικροοργανισμούς που βρίσκονται στο υδάτινο περιβάλλον.

- Βαθμός προστασίας: IP68.
- 2,5m καλώδιο H07RN-F, μεγέθους 2×4mm².
- 1m εύκαμπτος σωλήνας.
- Φωλιά με 2 παρεμβύσματα στην liner εκδοχή.
- Υποβρύχια εγκατάσταση.
- Θέση εγκατάστασης: τοιχία.
- Προστασία UV, αντοχή στη διάβρωση και στα χημικά.
- Αλλαγή λαμπτήρα χωρίς μείωση στάθμης νερού.
- Πλαϊνή έξοδος καλωδίου.

DESCRIPTION

Pool light made of AISI-316 stainless steel with a recessed niche, available either in high-quality ABS plastic or AISI-316 stainless steel, and equipped with a PAR56 halogen bulb for white illumination. The 4mm-thick body gives it a sleek and elegant appearance, suitable for any environment.

It is ideal for both concrete and liner pools and comes complete with all necessary accessories for wall installation, including screws, cable, and flexible conduit.

Thanks to its construction materials, it offers excellent resistance to chemicals.

It stands out for its long-lasting and reliable performance, while providing protection against corrosion, oxidation, pH fluctuations, and microorganisms present in the aquatic environment.

- IP rating: IP68.
- 2.5m of H07RN-F, cable size 2×4mm².
- 1m of flexible conduit hose.
- Niche with 2 inserts in liner version.
- Underwater installation.
- Installation position: wall.
- UV protection, corrosion proof & chemical resistance.
- Re-bulbing without lowering the water level.
- Side cable outlet.

ΔΙΑΣΤΑΣΕΙΣ ΦΩΤΙΣΤΙΚΟΥ & ΓΡΑΜΜΙΚΟΣ ΣΧΕΔΙΑΣΜΟΣ
LIGHTING MEASUREMENTS & VECTOR DESIGN

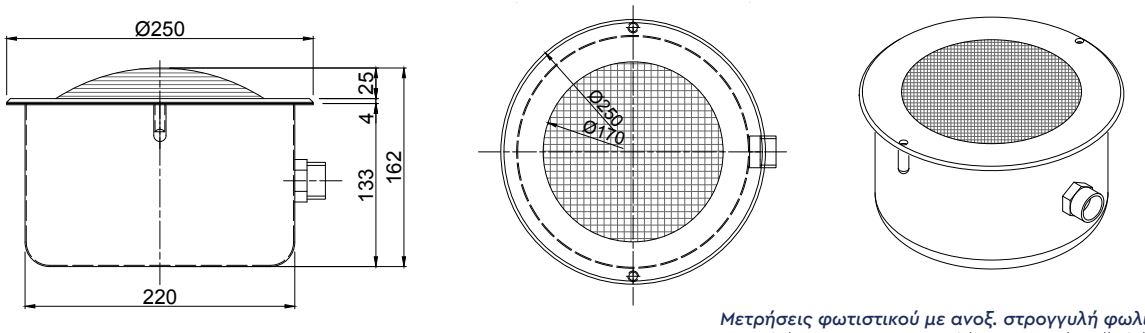

Μετρήσεις φωτιστικού με ανοξ. στρογγυλή φωλιά.
Light measurements with S.S. round wall niche.

ΤΕΧΝΙΚΑ ΧΑΡΑΚΤΗΡΙΣΤΙΚΑ TECHNICAL DATA		ΜΟΝΟΧΡΩΜΟ MONOCHROME
Σκυροδέμα Concrete	Ανοξ. κωνική S.S. conical	ULP-2H300C-SC-S
	Ανοξ. στρογγυλή S.S. round	ULP-2H300C-SR-S
	ABS στρογγυλή ABS round	ULP-2H300C-PR-S
Liner	ABS κωνική ABS conical	LPL-2H300C-PC-S
Χρώμα Colour		WW
Kelvin		3000K
Lumen		6000lm
Ισχύς κατανάλωσης Power consumption		300W
Τάση Voltage		12V-DC 50/60Hz

Τύπος λάμπας Bulb type	Γωνία ακτινοβολίας Radiation angle	Διάρκεια ζωής Lifespan	Καλώδιο H07RN-F Cable H07RN-F	Εγκατάσταση Installation
PAR56	30°	1.000 hrs	2,5m 2×4mm²	Πισίνες σκυροδέματος/liner Concrete/liner pools

RSN-302

RSN-303

RSN-300

RSN-307

ΔΙΑΘΕΣΙΜΕΣ ΦΩΛΙΕΣ
AVAILABLE NICHES

ΠΡΟΑΙΡΕΤΙΚΟΣ ΕΞΟΠΛΙΣΜΟΣ
OPTIONAL EQUIPMENT

Δυνατότητα επιλογής φωλιάς με 18 μπρούτζινα παρεμβύσματα στην liner εκδοχή, για προσαρμογή με βίδες.

Option for a niche with 18 brass inserts in the liner version, suitable for screw adjustment.

ULPD-2R/LPLD-2R

ΕΝΤΟΙΧΙΖΟΜΕΝΟ ΦΩΤΙΣΤΙΚΟ LED ΓΙΑ ΠΙΣΙΝΕΣ

RECESSED LED POOL LIGHT

ACQUA SOURCE™

2 YEARS GUARANTEE | IP68 WATERPROOF | CE | CLASS III | 2m | MULTI COLOUR | CABLE INCLUDED | CONCRETE POOLS | LINER POOLS

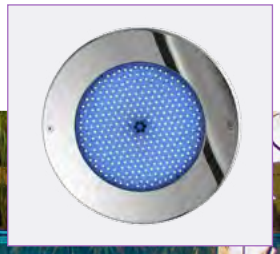

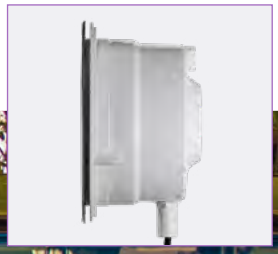

ΧΑΡΑΚΤΗΡΙΣΤΙΚΑ ΦΩΤΙΣΤΙΚΟΥ
LIGHT SPECIFICATIONS

ΥΛΙΚΟ MATERIAL	Ανοξ. ατσάλι AISI-316 Stainless steel AISI-316
ΔΙΑΣΤΑΣΕΙΣ DIMENSIONS	Ø 250mm
ΠΑΧΟΣ ΠΡΟΣΩΠΟΥ FACEPLATE THICKNESS	4mm
ΕΓΚΑΤΑΣΤΑΣΗ INSTALLATION	Φωλιά εντοιχισμού Wall niche

ΠΕΡΙΓΡΑΦΗ

Φωτιστικό πισίνας υψηλής αισθητικής, κατάλληλο για πισίνες σκυροδέματος ή liner, κατασκευασμένο από ανοξείδωτο ατσάλι AISI-316 και εξοπλισμένο με λάμπα ρητίνης LED. Η ρητίνη προστατεύει από τη διείσδυση νερού, ενώ το φωτιστικό προσφέρει εξαιρετική ανθεκτικότητα στα χημικά. Με σώμα μόλις 4mm, ενσωματώνεται διακριτικά σε κάθε υδάτινο περιβάλλον.

Διατίθεται με φωλιά εντοιχισμού για επιτοίχια τοποθέτηση, πλαϊνή έξοδο καλωδίου, εύκαμπτο σωλήνα, καλώδιο και βίδες.

Ο λαμπτήρας μπορεί να αντικατασταθεί χωρίς να απαιτείται η μείωση της στάθμης του νερού. Το προϊόν ξεχωρίζει για τη μακροχρόνια απόδοσή του και την προστασία από διάβρωση, οξείδωση, διακυμάνσεις pH και μικροοργανισμούς του νερού.

- 16 προγράμματα φωτισμού για RGB.
- Βαθμός προστασίας: IP68 έως 2m βάθος.
- 4m καλώδιο H07RN-F, μεγέθους 2×1mm².
- 1m εύκαμπτος σωλήνας.
- Φωλιά με 2 παρεμβύσματα στην liner εκδοχή.
- Υποβρύχια εγκατάσταση.
- Θέση εγκατάστασης: τοιχία.
- Προστασία UV, αντοχή στη διάβρωση και στα χημικά.
- Αλλαγή λαμπτήρα χωρίς μείωση στάθμης νερού.
- Πλαϊνή έξοδος καλωδίου.

DESCRIPTION

Highly aesthetic pool light, suitable for concrete or liner pools, made of AISI-316 stainless steel and equipped with a resin-filled LED bulb. The resin prevents water ingress, while the fixture offers excellent chemical resistance. With a body thickness of just 4mm, it blends discreetly into any aquatic environment.

It is supplied with a recessed niche for wall installation, side cable outlet, flexible conduit, cable, and screws.

The bulb can be replaced without lowering the water level. The product stands out for its long-lasting performance and resistance to corrosion, oxidation, pH fluctuations, and microorganisms present in the water.

- 16 illumination program modes for RGB.
- IP rating: IP68 up to 2m depth.
- 4m of H07RN-F, cable size 2×1mm².
- 1m of flexible conduit hose.
- Niche with 2 inserts in liner version.
- Underwater installation.
- Installation position: wall.
- UV protection, corrosion proof & chemical resistance.
- Re-bulbing without lowering the water level.
- Side cable outlet.

ΔΙΑΣΤΑΣΕΙΣ ΦΩΤΙΣΤΙΚΟΥ & ΓΡΑΜΜΙΚΟΣ ΣΧΕΔΙΑΣΜΟΣ
LIGHTING MEASUREMENTS & VECTOR DESIGN

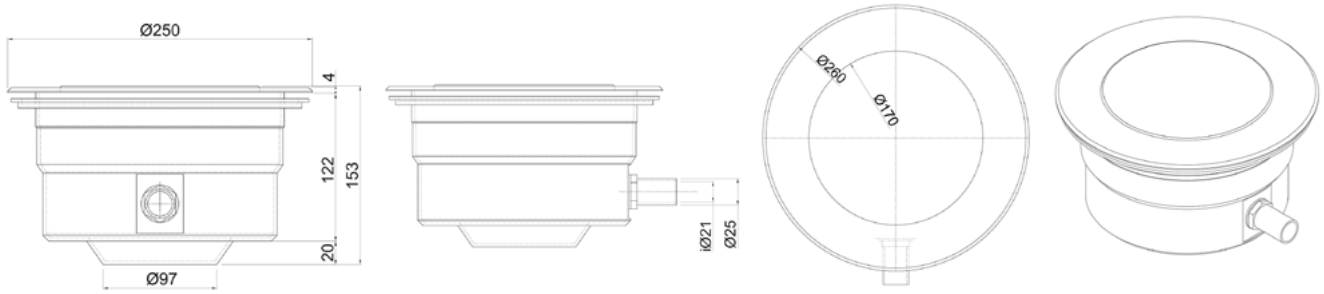

Μετρήσεις φωτιστικού με ABS στρογγυλή φωλιά.
Light measurements with ABS round wall niche.

ΤΕΧΝΙΚΑ ΧΑΡΑΚΤΗΡΙΣΤΙΚΑ TECHNICAL DATA		ΜΟΝΟΧΡΩΜΟ MONOCHROME				ΠΟΛΥΧΡΩΜΟ MULTICOLOUR		
Σκυροδέμα Concrete	Ανοξ. κωνική S.S. conical	ULPD-2R90-SCWW-S	ULPD-2R90-SCCW-S	ULPD-2R324-SCCW-S	ULPD-2R531-SCCW-S	ULPD-2R90-SCM-S	ULPD-2R324-SCM-S	ULPD-2R531-SCM-S
	Ανοξ. στρογγυλή S.S. round	ULPD-2R90-SRWW-S	ULPD-2R90-SRCW-S	ULPD-2R324-SRCW-S	ULPD-2R531-SRCW-S	ULPD-2R90-SRM-S	ULPD-2R324-SRM-S	ULPD-2R531-SRM-S
	ABS στρογγυλή ABS round	ULPD-2R90-PRWW-S	ULPD-2R90-PRCW-S	ULPD-2R324-PRCW-S	ULPD-2R531-PRCW-S	ULPD-2R90-PRM-S	ULPD-2R324-PRM-S	ULPD-2R531-PRM-S
Liner	ABS κωνική ABS conical	LPLD-2R90-PCWW-S	LPLD-2R90-PCCW-S	LPLD-2R324-PCCW-S	LPLD-2R531-PCCW-S	LPLD-2R90-PCM-S	LPLD-2R324-PCM-S	LPLD-2R531-PCM-S
Χρώμα Colour		WW	CW	CW	CW	RGB	RGB	RGB
Αριθμός LED No. of LED		90	90	324	531	90	324	531
Kelvin		3000K	9000K	9000K	9000K	–	–	–
Lumen		1350lm	1350lm	2400lm	3500lm	800lm	1550lm	2200lm
Ισχύς κατανάλωσης Power consumption		14W	14W	23W	35W	13W	23W	33W
Τάση Voltage		12V-AC 50/60Hz	12V-AC 50/60Hz	12V-AC 50/60Hz	12V-AC 50/60Hz	12V-AC 50Hz	12V-AC 50Hz	12V-AC 50Hz

Τύπος/διάμετρος λάμπας Bulb type/diameter	Γωνία ακτινοβολίας Radiation angle	Διάρκεια ζωής Lifespan	Θερμοκρασία λειτουργίας Operating temperature	Καλώδιο H07RN-F Cable H07RN-F	Εγκατάσταση Installation
Λάμπα ρητίνης / 170mm Resin filled / 170mm	120°	> 25.000 hrs	max +40°C	4m 2×1mm²	**Πισίνες σκυροδέματος/liner** Concrete/liner pools

RSN-302

RSN-303

RSN-300

RSN-307

ΔΙΑΘΕΣΙΜΕΣ ΦΩΛΙΕΣ
AVAILABLE NICHES

ΠΡΟΑΙΡΕΤΙΚΟΣ ΕΞΟΠΛΙΣΜΟΣ
OPTIONAL EQUIPMENT

Δυνατότητα επιλογής φωλιάς με 18 μπρούτζινα παρεμβύσματα στην liner εκδοχή, για προσαρμογή με βίδες.

Option for a niche with 18 brass inserts in the liner version, suitable for screw adjustment.

Πίνακας ελέγχου με τηλεχειριστήριο για την εναλλαγή του φωτισμού σε φώτα RGB (RCP-1500).

Control panel with remote control for adjusting RGB light illumination (RCP-1500).

ULPD-2P/LPLD-2P

ΕΝΤΟΙΧΙΖΟΜΕΝΟ ΦΩΤΙΣΤΙΚΟ LED ΓΙΑ ΠΙΣΙΝΕΣ

RECESSED LED POOL LIGHT

ACQUA SOURCE™

2 YEARS GUARANTEE | IP68 WATERPROOF | CE | CLASS III | 1m | MULTI COLOUR | CABLE INCLUDED | CONCRETE POOLS | LINER POOLS

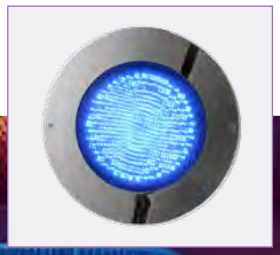

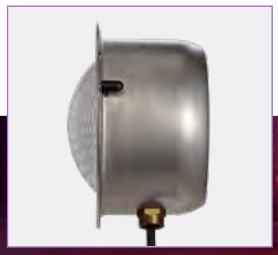

ΧΑΡΑΚΤΗΡΙΣΤΙΚΑ ΦΩΤΙΣΤΙΚΟΥ
LIGHT SPECIFICATIONS

ΥΛΙΚΟ MATERIAL	Ανοξ. ατσάλι AISI-316 Stainless steel AISI-316
ΔΙΑΣΤΑΣΕΙΣ DIMENSIONS	Ø 250mm
ΠΑΧΟΣ ΠΡΟΣΩΠΟΥ FACEPLATE THICKNESS	4mm
ΕΓΚΑΤΑΣΤΑΣΗ INSTALLATION	Φωλιά εντοιχισμού Wall niche

ΠΕΡΙΓΡΑΦΗ

Φωτιστικό πισίνας με λάμπα LED PAR56, σχεδιασμένο για επιτοίχια τοποθέτηση με φωλιά εντοιχισμού. Συνοδεύεται από όλα τα απαραίτητα εξαρτήματα, όπως εύκαμπτος σωλήνας και υποβρύχιο καλώδιο. Με πάχος μόλις 4mm, διαθέτει κομψή και διακριτική σχεδίαση.

Η κατασκευή του από ανοξείδωτο χάλυβα εξασφαλίζει μεγάλη διάρκεια ζωής, προσφέροντας προστασία από διάβρωση, οξείδωση, διακυμάνσεις του pH και μικροοργανισμούς του υδάτινου περιβάλλοντος.

Παρουσιάζει υψηλή ανθεκτικότητα στα χημικά και είναι κατάλληλο για εντοιχισμό σε πισίνες σκυροδέματος ή με liner.

Αξίζει να σημειωθεί ότι η αντικατάσταση του λαμπτήρα μπορεί να πραγματοποιηθεί χωρίς να απαιτείται η μείωση της στάθμης του νερού.

- 15 προγράμματα φωτισμού για RGB.
- Βαθμός προστασίας: IP68 έως 1m βάθος.
- 2,5m καλώδιο H07RN-F, μεγέθους 2×1mm².
- 1m εύκαμπτος σωλήνας.
- Φωλιά με 2 παρεμβύσματα στην liner εκδοχή.
- Υποβρύχια εγκατάσταση.
- Θέση εγκατάστασης: τοιχία.
- Προστασία UV, αντοχή στη διάβρωση και στα χημικά.
- Αλλαγή λαμπτήρα χωρίς μείωση στάθμης νερού.
- Πλαϊνή έξοδος καλωδίου.

DESCRIPTION

Pool light with LED-PAR56 bulbs, designed for wall installation using a recessed niche.

It comes complete with all necessary accessories, including a flexible conduit and underwater cable. With a slim 4mm profile, it features an elegant and discreet design.

Its stainless steel construction ensures long-lasting durability, offering protection against corrosion, oxidation, pH fluctuations, and microorganisms present in the aquatic environment.

It also provides excellent resistance to chemicals and is suitable for installation in both concrete and liner pools.

Notably, the bulb can be replaced without the need to lower the water level.

- 15 illumination program modes for RGB.
- IP rating: IP68 up to 1m depth.
- 2.5m of H07RN-F, cable size 2×1mm².
- 1m of flexible conduit hose.
- Niche with 2 inserts in liner version.
- Underwater installation.
- Installation position: wall.
- UV protection, corrosion proof & chemical resistance.
- Re-bulbing without lowering the water level.
- Side cable outlet.

ΔΙΑΣΤΑΣΕΙΣ ΦΩΤΙΣΤΙΚΟΥ & ΓΡΑΜΜΙΚΟΣ ΣΧΕΔΙΑΣΜΟΣ
LIGHTING MEASUREMENTS & VECTOR DESIGN

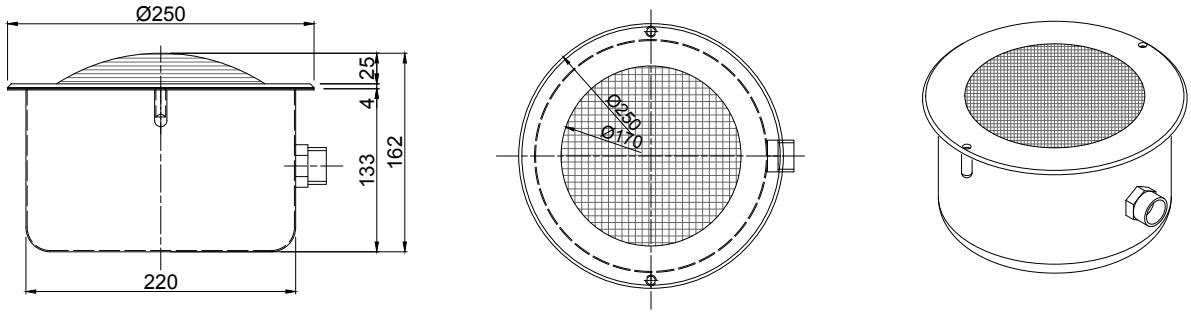

Μετρήσεις φωτιστικού με ανοξ. στρογγυλή φωλιά.
Light measurements with S.S. round wall niche.

ΤΕΧΝΙΚΑ ΧΑΡΑΚΤΗΡΙΣΤΙΚΑ TECHNICAL DATA		ΜΟΝΟΧΡΩΜΟ MONOCHROME					ΠΟΛΥΧΡΩΜΟ MULTICOLOUR
Σκυροδέμα Concrete	Ανοξ. κωνική S.S. conical	ULPD-2PT135-SCWW-S	ULPD-2PT60-SCCW-S	ULPD-2PT135-SCCW-S	ULPD-2PT60-SCB-S	ULPD-2PT135-SCB-S	ULPD-2PT78-SCM-S
Σκυροδέμα Concrete	Ανοξ. στρογγυλή S.S. round	ULPD-2PT135-SRWW-S	ULPD-2PT60-SRCW-S	ULPD-2PT135-SRCW-S	ULPD-2PT60-SRB-S	ULPD-2PT135-SRB-S	ULPD-2PT78-SRM-S
Σκυροδέμα Concrete	ABS στρογγυλή ABS round	ULPD-2PT135-PRWW-S	ULPD-2PT60-PRCW-S	ULPD-2PT135-PRCW-S	ULPD-2PT60-PRB-S	ULPD-2PT135-PRB-S	ULPD-2PT78-PRM-S
Liner	ABS κωνική ABS conical	LPLD-2PT135-PCWW-S	LPLD-2PT60-PCCW-S	LPLD-2PT135-PCCW-S	LPLD-2PT60-PCB-S	LPLD-2PT135-PCB-S	LPLD-2PT78-PCM-S
Χρώμα Colour		WW	CW	CW	Blue	Blue	RGB
Αριθμός LED No. of LED		135	60	135	60	135	78
Kelvin		3000K	6250K	6250K	–	–	–
Lumen		2100lm	1300lm	2430lm	400lm	640lm	650lm
Μήκος κύματος μπλε LED Blue LED wavelength		–	–	–	466nm	466nm	–
Ισχύς κατανάλωσης Power consumption		30W	15W	30W	15W	30W	15W
Τάση Voltage		12V-AC 50/60Hz	12V-AC 50/60Hz	12V-AC 50/60Hz	12V-AC 50/60Hz	12V-AC 50/60Hz	12V-AC 50/60Hz

Τύπος/διάμετρος λάμπας Bulb type/diameter	Γωνία ακτινοβολίας Radiation angle	Διάρκεια ζωής Lifespan	Θερμοκρασία λειτουργίας Operating temperature	Καλώδιο H07RN-F Cable H07RN-F	Εγκατάσταση Installation
PAR56 LED / 178mm	45°	50.000 hrs	-20°C – +80°C	2,5m 2×1mm²	**Πισίνες σκυροδέματος/liner** Concrete/liner pools

RSN-302

RSN-303

RSN-300

RSN-307

ΔΙΑΘΕΣΙΜΕΣ ΦΩΛΙΕΣ
AVAILABLE NICHES

ΠΡΟΑΙΡΕΤΙΚΟΣ ΕΞΟΠΛΙΣΜΟΣ
OPTIONAL EQUIPMENT

Δυνατότητα επιλογής φωλιάς με 18 μπρούτζινα παρεμβύσματα στην liner εκδοχή, για προσαρμογή με βίδες.

Option for a niche with 18 brass inserts in the liner version, suitable for screw adjustment.

Πίνακας ελέγχου με τηλεχειριστήριο για την εναλλαγή του φωτισμού σε φώτα RGB (RCP-1500).

Control panel with remote control for adjusting RGB light illumination (RCP-1500).

ULP-3/LPL-3

ΕΝΤΟΙΧΙΖΟΜΕΝΟ ΦΩΤΙΣΤΙΚΟ ΑΛΟΓΟΝΟΥ ΓΙΑ ΠΙΣΙΝΕΣ
RECESSED HALOGEN POOL LIGHT

ACQUA SOURCE™

2 YEARS GUARANTEE | IP68 WATERPROOF | CE | CLASS III | CABLE INCLUDED | CONCRETE POOLS | LINER POOLS

ΧΑΡΑΚΤΗΡΙΣΤΙΚΑ ΦΩΤΙΣΤΙΚΟΥ
LIGHT SPECIFICATIONS

ΥΛΙΚΟ MATERIAL	Λευκό ABS πλαστικό White ABS plastic
ΔΙΑΣΤΑΣΕΙΣ DIMENSIONS	Ø 290mm
ΠΑΧΟΣ ΠΡΟΣΩΠΟΥ FACEPLATE THICKNESS	41mm
ΕΓΚΑΤΑΣΤΑΣΗ INSTALLATION	Φωλιά εντοιχισμού Wall niche

ΠΕΡΙΓΡΑΦΗ

Φωτιστικό πισίνας από λευκό πλαστικό ABS, εξοπλισμένο με λάμπα αλογόνου PAR56 για ισχυρό λευκό φωτισμό.

Παρέχεται με φωλιά εντοιχισμού και προορίζεται για επιτοίχια τοποθέτηση σε πισίνες σκυροδέματος ή liner. Διατίθεται με ενσωματωμένα εξαρτήματα εντοιχισμού, όπως καλώδιο, εύκαμπτο σωλήνα και κλιπς, που διευκολύνουν την τοποθέτηση και τη συντήρηση.

Χαρακτηρίζεται από υψηλή ανθεκτικότητα στην υπεριώδη ακτινοβολία και τα χημικά. Επιπλέον, η αντικατάσταση του λαμπτήρα μπορεί να πραγματοποιηθεί χωρίς την ανάγκη μείωσης της στάθμης του νερού.

- Βαθμός προστασίας: IP68.
- 2,5m καλώδιο H07RN-F, μεγέθους 2×4mm².
- 1m εύκαμπτος σωλήνας.
- Φωλιά με 2 παρεμβύσματα στην liner εκδοχή.
- Υποβρύχια εγκατάσταση.
- Θέση εγκατάστασης: τοιχία.
- Προστασία UV, αντοχή στη διάβρωση και στα χημικά.
- Αλλαγή λαμπτήρα χωρίς μείωση στάθμης νερού.
- Πλαϊνή έξοδος καλωδίου.

DESCRIPTION

Pool light made of durable white ABS plastic, equipped with a PAR56 halogen bulb for strong and consistent white illumination.

Designed for wall mounting, it comes with a recessed niche and is suitable for both concrete and liner pools.

Supplied with essential installation accessories (underwater cable, flexible conduit, and mounting clips) for easy and reliable setup and maintenance.

The fixture offers high resistance to UV radiation and chemicals, ensuring long-lasting performance. The bulb can be replaced without lowering the water level, allowing for convenient maintenance.

- IP rating: IP68.
- 2.5m of H07RN-F, cable size 2×4mm².
- 1m of flexible conduit hose.
- Niche with 2 inserts in liner version.
- Underwater installation.
- Installation position: wall.
- UV protection, corrosion proof & chemical resistance.
- Re-bulbing without lowering the water level.
- Side cable outlet.

ΔΙΑΣΤΑΣΕΙΣ ΦΩΤΙΣΤΙΚΟΥ & ΓΡΑΜΜΙΚΟΣ ΣΧΕΔΙΑΣΜΟΣ
LIGHTING MEASUREMENTS & VECTOR DESIGN

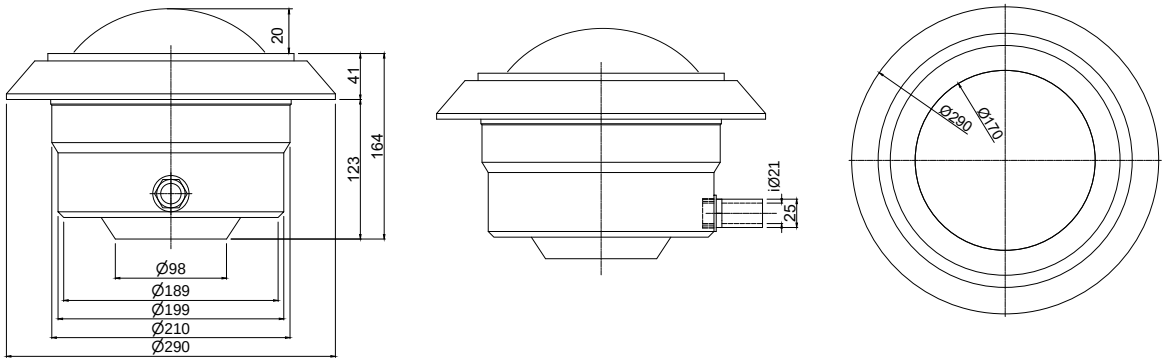

ΤΕΧΝΙΚΑ ΧΑΡΑΚΤΗΡΙΣΤΙΚΑ TECHNICAL DATA		ΜΟΝΟΧΡΩΜΟ MONOCHROME
Σκυροδέμα Concrete	**Προσαρμογή με clips** Clips adjustment	**ULP-3H300C-PR-C**
Liner	**Προσαρμογή με clips** Clips adjustment	**LPL-3H300C-PC-C**
Χρώμα Colour		WW
Kelvin		3000K
Lumen		6000lm
Ισχύς κατανάλωσης Power consumption		300W
Τάση Voltage		12V-DC 50/60Hz

Τύπος λάμπας Bulb type	Γωνία ακτινοβολίας Radiation angle	Διάρκεια ζωής Lifespan	Καλώδιο H07RN-F Cable H07RN-F	Εγκατάσταση Installation
PAR56	30°	1.000 hrs	2,5m 2×4mm²	**Πισίνες σκυροδέματος/liner** Concrete/liner pools

ΠΡΟΑΙΡΕΤΙΚΟΣ ΕΞΟΠΛΙΣΜΟΣ
OPTIONAL EQUIPMENT

Μετατρέψτε το πλαστικό φωτιστικό σας σε φωτιστικό με ανοξείδωτο φινίρισμα προσθέτοντας μια ανοξείδωτη πρόσοψη (FFW-S00).

Add a stainless steel front face (FFW-S00) to turn your plastic light to a light with s.s. finish.

ULPD-3R/LPLD-3R

ΕΝΤΟΙΧΙΖΟΜΕΝΟ ΦΩΤΙΣΤΙΚΟ LED ΓΙΑ ΠΙΣΙΝΕΣ
RECESSED LED POOL LIGHT

ACQUA SOURCE™

2 YEARS GUARANTEE | IP68 WATERPROOF | CE | CLASS III | 2m | MULTI COLOUR | CABLE INCLUDED | CONCRETE POOLS | LINER POOLS

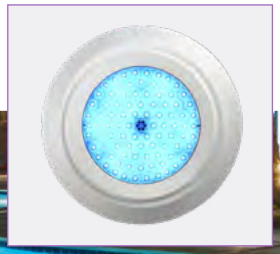

ΧΑΡΑΚΤΗΡΙΣΤΙΚΑ ΦΩΤΙΣΤΙΚΟΥ
LIGHT SPECIFICATIONS

ΥΛΙΚΟ MATERIAL	Λευκό ABS πλαστικό White ABS plastic
ΔΙΑΣΤΑΣΕΙΣ DIMENSIONS	Ø 290mm
ΠΑΧΟΣ ΠΡΟΣΩΠΟΥ FACEPLATE THICKNESS	41mm
ΕΓΚΑΤΑΣΤΑΣΗ INSTALLATION	Φωλιά εντοιχισμού Wall niche

ΠΕΡΙΓΡΑΦΗ

Φωτιστικό πισίνας από λευκό πλαστικό ABS, εξοπλισμένο με λάμπα ρητίνης LED, η οποία χάρη στη συμπαγή κατασκευή της αποτρέπει πλήρως τη διείσδυση νερού στο εσωτερικό.

Προσφέρει επιλογή ανάμεσα σε 16 προγράμματα φωτισμού για εντυπωσιακό οπτικό αποτέλεσμα

Διατίθεται με φωλιά εντοιχισμού, κατάλληλη για πισίνες σκυροδέματος ή liner, και συνοδεύεται από όλα τα απαραίτητα εξαρτήματα, όπως εύκαμπτο σωλήνα, καλώδιο και κλιπς, που διευκολύνουν την εγκατάσταση, τη συντήρηση και την αλλαγή της λάμπας.

Το φωτιστικό παρουσιάζει υψηλή αντοχή στην υπεριώδη ακτινοβολία και τα χημικά, ενώ επιτρέπει την αντικατάσταση της λάμπας χωρίς την ανάγκη μείωσης της στάθμης του νερού.

- 16 προγράμματα φωτισμού για RGB.
- Βαθμός προστασίας: IP68 έως 2m βάθος.
- 4m καλώδιο H07RN-F, μεγέθους 2×1mm².
- 1m εύκαμπτος σωλήνας.
- Φωλιά με 2 παρεμβύσματα στην liner εκδοχή.
- Υποβρύχια εγκατάσταση.
- Θέση εγκατάστασης: τοιχία.
- Προστασία UV, αντοχή στη διάβρωση και στα χημικά.
- Αλλαγή λαμπτήρα χωρίς μείωση στάθμης νερού.
- Πλαϊνή έξοδος καλωδίου.

DESCRIPTION

Pool light made of white ABS plastic, equipped with a resin-filled LED that, thanks to its solid construction, completely prevents water ingress.

It offers a choice of 16 lighting programs, creating an impressive visual effect.

The fixture includes a recessed niche, suitable for installation in concrete or liner pools, and comes with all necessary accessories such as a 4-meter cable, flexible conduit, and mounting clips for easy installation, maintenance, and lamp replacement.

It features excellent resistance to UV radiation and chemicals, while allowing bulb replacement without the need to lower the water level.

- 16 illumination program modes for RGB.
- IP rating: IP68 up to 2m depth.
- 4m of H07RN-F, cable size 2×1mm².
- 1m of flexible conduit hose.
- Niche with 2 inserts in liner version.
- Underwater installation.
- Installation position: wall.
- UV protection, corrosion proof & chemical resistance.
- Re-bulbing without lowering the water level.
- Side cable outlet.

ΔΙΑΣΤΑΣΕΙΣ ΦΩΤΙΣΤΙΚΟΥ & ΓΡΑΜΜΙΚΟΣ ΣΧΕΔΙΑΣΜΟΣ
LIGHTING MEASUREMENTS & VECTOR DESIGN

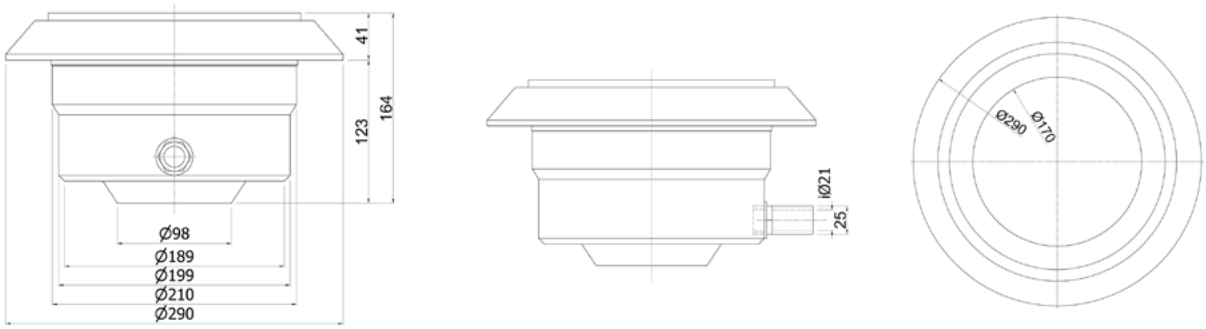

ΤΕΧΝΙΚΑ ΧΑΡΑΚΤΗΡΙΣΤΙΚΑ TECHNICAL DATA		ΜΟΝΟΧΡΩΜΟ MONOCHROME				ΠΟΛΥΧΡΩΜΟ MULTICOLOUR		
Σκυροδέμα Concrete	Προσαρμογή με clips Clips adjustment	ULPD-3R90-PRWW-C	ULPD-3R90-PRCW-C	ULPD-3R324-PRCW-C	ULPD-3R531-PRCW-C	ULPD-3R90-PRM-C	ULPD-3R324-PRM-C	ULPD-3R531-PRM-C
Liner	Προσαρμογή με clips Clips adjustment	LPLD-3R90-PCWW-C	LPLD-3R90-PCCW-C	LPLD-3R324-PCCW-C	LPLD-3R531-PCCW-C	LPLD-3R90-PCM-C	LPLD-3R324-PCM-C	LPLD-3R531-PCM-C
Χρώμα Colour		WW	CW	CW	CW	RGB	RGB	RGB
Αριθμός LED No. of LED		90	90	324	531	90	324	531
Kelvin		3000K	9000K	9000K	9000K	–	–	–
Lumen		1350lm	1350lm	2400lm	3500lm	800lm	1550lm	2200lm
Ισχύς κατανάλωσης Power consumption		14W	14W	23W	35W	13W	23W	33W
Τάση Voltage		12V-AC 50/60Hz	12V-AC 50/60Hz	12V-AC 50/60Hz	12V-AC 50/60Hz	12V-AC 50Hz	12V-AC 50Hz	12V-AC 50Hz

Τύπος/διάμετρος λάμπας Bulb type/diameter	Γωνία ακτινοβολίας Radiation angle	Διάρκεια ζωής Lifespan	Θερμοκρασία λειτουργίας Operating temperature	Καλώδιο H07RN-F Cable H07RN-F	Εγκατάσταση Installation
Λάμπα ρητίνης / 170mm Resin filled / 170mm	120°	> 25.000 hrs	max +40°C	4m 2×1mm²	**Πισίνες σκυροδέματος/liner** Concrete/liner pools

ΠΡΟΑΙΡΕΤΙΚΟΣ ΕΞΟΠΛΙΣΜΟΣ
OPTIONAL EQUIPMENT

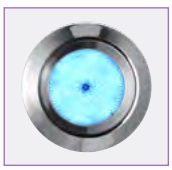

Μετατρέψτε το πλαστικό φωτιστικό σας σε φωτιστικό με ανοξείδωτο φινίρισμα προσθέτοντας μια ανοξείδωτη πρόσοψη (FFW-S00).

Add a stainless steel front face (FFW-S00) to turn your plastic light to a light with s.s. finish.

Πίνακας ελέγχου με τηλεχειριστήριο για την εναλλαγή του φωτισμού σε φώτα RGB (RCP-1500).

Control panel with remote control for adjusting RGB light illumination (RCP-1500).

ULPD-3P/LPLD-3P

ΕΝΤΟΙΧΙΖΟΜΕΝΟ ΦΩΤΙΣΤΙΚΟ LED ΓΙΑ ΠΙΣΙΝΕΣ
RECESSED LED POOL LIGHT

ACQUA SOURCE™

2 YEARS GUARANTEE | IP68 WATERPROOF | CE | CLASS III | 1m | MULTI COLOUR | CABLE INCLUDED | CONCRETE POOLS | LINER POOLS

ΧΑΡΑΚΤΗΡΙΣΤΙΚΑ ΦΩΤΙΣΤΙΚΟΥ
LIGHT SPECIFICATIONS

ΥΛΙΚΟ MATERIAL	Λευκό ABS πλαστικό White ABS plastic
ΔΙΑΣΤΑΣΕΙΣ DIMENSIONS	Ø 290mm
ΠΑΧΟΣ ΠΡΟΣΩΠΟΥ FACEPLATE THICKNESS	41mm
ΕΓΚΑΤΑΣΤΑΣΗ INSTALLATION	Φωλιά εντοιχισμού Wall niche

ΠΕΡΙΓΡΑΦΗ

Φωτιστικό πισίνας από λευκό πλαστικό ABS, εξοπλισμένο με λάμπα PAR56 LED, διαθέσιμο σε μονόχρωμη ή RGB έκδοση με μεταβαλλόμενο φωτισμό.

Προορίζεται για επιτοίχια τοποθέτηση με στήριξη σε φωλιά εντοιχισμού και είναι κατάλληλο για πισίνες σκυροδέματος ή με liner. Διαθέτει ενσωματωμένα εξαρτήματα, όπως αδιάβροχο καλώδιο, πλαϊνή έξοδο καλωδίου και κλιπς, που διευκολύνουν την εγκατάσταση και τη συντήρηση.

Χάρη στα υλικά κατασκευής του, προσφέρει υψηλή αντοχή στην υπεριώδη ακτινοβολία και τα χημικά, ενώ επιτρέπει την αντικατάσταση της λάμπας χωρίς την ανάγκη μείωσης της στάθμης του νερού. Πρόκειται για μια αξιόπιστη και αισθητικά διακριτική λύση που προσαρμόζεται αρμονικά σε κάθε τύπο υδάτινου περιβάλλοντος.

- 15 προγράμματα φωτισμού για RGB.
- Βαθμός προστασίας: IP68 έως 1m βάθος.
- 2,5m καλώδιο H07RN-F, μεγέθους 2×1mm².
- 1m εύκαμπτος σωλήνας.
- Φωλιά με 2 παρεμβύσματα στην liner εκδοχή.
- Υποβρύχια εγκατάσταση.
- Θέση εγκατάστασης: τοιχία.
- Προστασία UV, αντοχή στη διάβρωση και στα χημικά.
- Αλλαγή λαμπτήρα χωρίς μείωση στάθμης νερού.
- Πλαϊνή έξοδος καλωδίου.

DESCRIPTION

Pool light made of white ABS plastic, equipped with a LED PAR56 bulb, available in either single-colour or RGB versions with dynamic lighting effects.

Designed for wall-mounted installation using a recessed niche, it is suitable for both concrete and liner pools. It comes with integrated components such as a waterproof cable, side cable outlet, and mounting clips, allowing for easy installation and maintenance.

Thanks to its durable construction, it offers excellent resistance to UV radiation and chemicals, while the bulb can be replaced without the need to lower the water level. A reliable and discreet lighting solution that blends seamlessly into any aquatic environment.

- 15 illumination program modes for RGB.
- IP rating: IP68 up to 1m depth.
- 2.5m of H07RN-F, cable size 2×1mm².
- 1m of flexible conduit hose.
- Niche with 2 inserts in liner version.
- Underwater installation.
- Installation position: wall.
- UV protection, corrosion proof & chemical resistance.
- Re-bulbing without lowering the water level.
- Side cable outlet.

ΔΙΑΣΤΑΣΕΙΣ ΦΩΤΙΣΤΙΚΟΥ & ΓΡΑΜΜΙΚΟΣ ΣΧΕΔΙΑΣΜΟΣ
LIGHTING MEASUREMENTS & VECTOR DESIGN

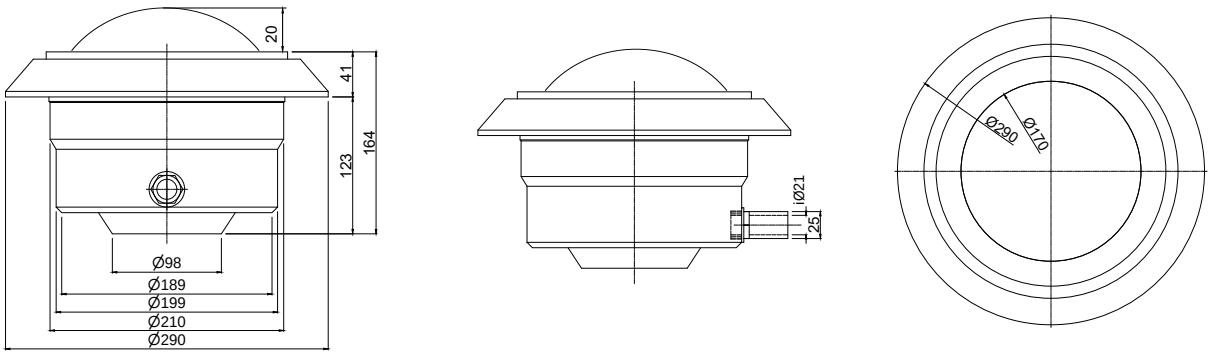

ΤΕΧΝΙΚΑ ΧΑΡΑΚΤΗΡΙΣΤΙΚΑ TECHNICAL DATA		ΜΟΝΟΧΡΩΜΟ MONOCHROME					ΠΟΛΥΧΡΩΜΟ MULTICOLOUR
Σκυροδέμα Concrete	Προσαρμογή με clips Clips adjustment	ULPD-3PT135-PRWW-C	ULPD-3PT60-PRCW-C	ULPD-3PT135-PRCW-C	ULPD-3PT60-PRB-C	ULPD-3PT135-PRB-C	ULPD-3PT78-PRM-C
Liner	Προσαρμογή με clips Clips adjustment	LPLD-3PT135-PCWW-C	LPLD-3PT60-PCCW-C	LPLD-3PT135-PCCW-C	LPLD-3PT60-PCB-C	LPLD-3PT135-PCB-C	LPLD-3PT78-PCM-C
Χρώμα Colour		WW	CW	CW	Blue	Blue	RGB
Αριθμός LED No. of LED		135	60	135	60	135	78
Kelvin		3000K	6250K	6250K	–	–	–
Lumen		2100lm	1300lm	2430lm	400lm	640lm	650lm
Μήκος κύματος μπλε LED Blue LED wavelength		–	–	–	466nm	466nm	–
Ισχύς κατανάλωσης Power consumption		30W	15W	30W	15W	30W	15W
Τάση Voltage		12V-AC 50/60Hz	12V-AC 50/60Hz	12V-AC 50/60Hz	12V-AC 50/60Hz	12V-AC 50/60Hz	12V-AC 50/60Hz

Τύπος/διάμετρος λάμπας Bulb type/diameter	Γωνία ακτινοβολίας Radiation angle	Διάρκεια ζωής Lifespan	Θερμοκρασία λειτουργίας Operating temperature	Καλώδιο H07RN-F Cable H07RN-F	Εγκατάσταση Installation
PAR56 LED / 178mm	45°	50.000 hrs	-20°C – +80°C	2,5m 2×1mm²	**Πισίνες σκυροδέματος/liner** Concrete/liner pools

ΠΡΟΑΙΡΕΤΙΚΟΣ ΕΞΟΠΛΙΣΜΟΣ
OPTIONAL EQUIPMENT

Μετατρέψτε το πλαστικό φωτιστικό σας σε φωτιστικό με ανοξείδωτο φινίρισμα προσθέτοντας μια ανοξείδωτη πρόσοψη (FFW-S00).

Add a stainless steel front face (FFW-S00) to turn your plastic light to a light with s.s. finish.

Πίνακας ελέγχου με τηλεχειριστήριο για την εναλλαγή του φωτισμού σε φώτα RGB (RCP-1500).

Control panel with remote control for adjusting RGB light illumination (RCP-1500).

ULP-4/LPL-4

ΕΝΤΟΙΧΙΖΟΜΕΝΟ ΦΩΤΙΣΤΙΚΟ ΑΛΟΓΟΝΟΥ ΓΙΑ ΠΙΣΙΝΕΣ
RECESSED HALOGEN POOL LIGHT

ACQUA SOURCE™

2 YEARS GUARANTEE | IP68 WATERPROOF | CE | CLASS III | CABLE INCLUDED | CONCRETE POOLS | LINER POOLS

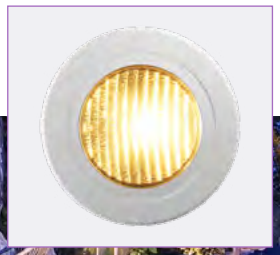

ΧΑΡΑΚΤΗΡΙΣΤΙΚΑ ΦΩΤΙΣΤΙΚΟΥ
LIGHT SPECIFICATIONS

ΥΛΙΚΟ MATERIAL	Λευκό ABS πλαστικό White ABS plastic
ΔΙΑΣΤΑΣΕΙΣ DIMENSIONS	Ø 274mm
ΠΑΧΟΣ ΠΡΟΣΩΠΟΥ FACEPLATE THICKNESS	18mm
ΕΓΚΑΤΑΣΤΑΣΗ INSTALLATION	Φωλιά εντοιχισμού Wall niche

ΠΕΡΙΓΡΑΦΗ

Φωτιστικό πισίνας από λευκό ABS πλαστικό με λάμπα αλογόνου PAR56 που προσφέρει ισχυρό λευκό φωτισμό. Το φωτιστικό παρέχεται με φωλιά εντοιχισμού και προορίζεται για επιτοίχια τοποθέτηση σε πισίνες σκυροδέματος ή liner.

Διατίθεται με ενσωματωμένα εξαρτήματα εντοιχισμού όπως καλώδιο, εύκαμπτο σωλήνα και βίδες ή κλίπς για την εύκολη και γρήγορη τοποθέτηση και συντήρησή του.

Έχει μεγάλη ανθεκτικότητα στην ακτινοβολία UV και τα χημικά ενώ επιπλέον δίνεται η δυνατότητα αλλαγής λαμπτήρα χωρίς να απαιτείται μείωση του επιπέδου νερού.

- Βαθμός προστασίας: IP68.
- 2,5m καλώδιο H07RN-F, μεγέθους 2×4mm².
- 1m εύκαμπτος σωλήνας.
- Φωλιά με 2 παρεμβύσματα στην liner εκδοχή.
- Υποβρύχια εγκατάσταση.
- Θέση εγκατάστασης: τοιχία.
- Προστασία UV, αντοχή στη διάβρωση και στα χημικά.
- Αλλαγή λαμπτήρα χωρίς μείωση στάθμης νερού.
- Πλαϊνή έξοδος καλωδίου.

DESCRIPTION

Pool light made of white ABS plastic, equipped with a PAR56 bulb that delivers strong white illumination.

It is supplied with a recessed niche and is intended for wall installation in both concrete and liner pools.
It comes with integrated installation accessories, including cable, flexible conduit, and either screws or clips for quick and easy installation and maintenance.

The fixture offers high resistance to UV radiation and chemicals, and the bulb can be replaced without the need to lower the water level.

- IP rating: IP68.
- 2.5m of H07RN-F, cable size 2×4mm².
- 1m of flexible conduit hose.
- Niche with 2 inserts in liner version.
- Underwater installation.
- Installation position: wall.
- UV protection, corrosion proof & chemical resistance.
- Re-bulbing without lowering the water level.
- Side cable outlet.

ΔΙΑΣΤΑΣΕΙΣ ΦΩΤΙΣΤΙΚΟΥ & ΓΡΑΜΜΙΚΟΣ ΣΧΕΔΙΑΣΜΟΣ
LIGHTING MEASUREMENTS & VECTOR DESIGN

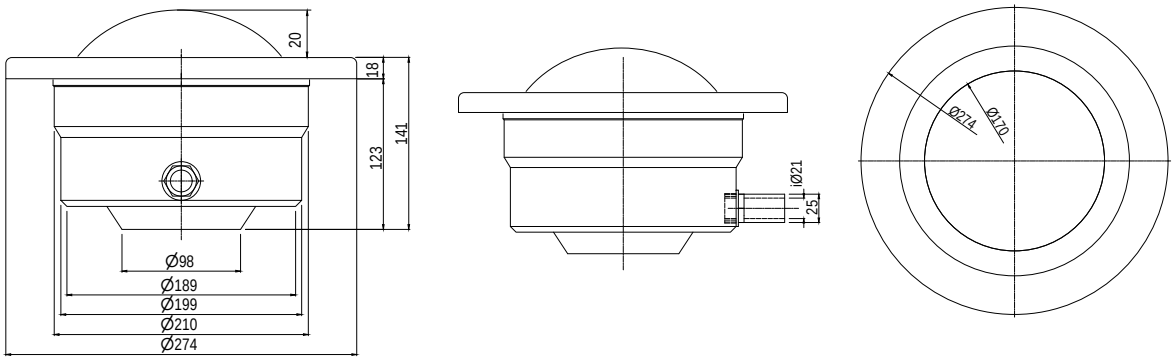

ΤΕΧΝΙΚΑ ΧΑΡΑΚΤΗΡΙΣΤΙΚΑ TECHNICAL DATA		ΜΟΝΟΧΡΩΜΟ MONOCHROME
Σκυροδέμα Concrete	**Προσαρμογή με clips** Clips adjustment	**ULP-4H300C-PR-C**
	Προσαρμογή με βίδες Screw adjustment	**ULP-4H300C-PR-S**
Liner	**Προσαρμογή με clips** Clips adjustment	**LPL-4H300C-PC-C**
	Προσαρμογή με βίδες Screw adjustment	**LPL-4H300C-PC-S**
Χρώμα Colour		WW
Kelvin		3000K
Lumen		6000lm
Ισχύς κατανάλωσης Power consumption		300W
Τάση Voltage		12V-DC 50/60Hz

Τύπος λάμπας Bulb type	Γωνία ακτινοβολίας Radiation angle	Διάρκεια ζωής Lifespan	Καλώδιο H07RN-F Cable H07RN-F	Εγκατάσταση Installation
PAR56	30°	1.000 hrs	2,5m 2×4mm²	**Πισίνες σκυροδέματος/liner** Concrete/liner pools

ΠΡΟΑΙΡΕΤΙΚΟΣ ΕΞΟΠΛΙΣΜΟΣ
OPTIONAL EQUIPMENT

Δυνατότητα επιλογής φωλιάς με 18 μπρούτζινα παρεμβύσματα στην liner εκδοχή, για προσαρμογή με βίδες.

Option for a niche with 18 brass inserts in the liner version, suitable for screw adjustment.

ULPD-4R/LPLD-4R

ΕΝΤΟΙΧΙΖΟΜΕΝΟ ΦΩΤΙΣΤΙΚΟ LED ΓΙΑ ΠΙΣΙΝΕΣ
RECESSED LED POOL LIGHT

ACQUA SOURCE™

2 YEARS GUARANTEE | IP68 WATERPROOF | CE | CLASS III | 2m | MULTI COLOUR | CABLE INCLUDED | CONCRETE POOLS | LINER POOLS

ΧΑΡΑΚΤΗΡΙΣΤΙΚΑ ΦΩΤΙΣΤΙΚΟΥ
LIGHT SPECIFICATIONS

ΥΛΙΚΟ MATERIAL	Λευκό ABS πλαστικό White ABS plastic
ΔΙΑΣΤΑΣΕΙΣ DIMENSIONS	Ø 274mm
ΠΑΧΟΣ ΠΡΟΣΩΠΟΥ FACEPLATE THICKNESS	18mm
ΕΓΚΑΤΑΣΤΑΣΗ INSTALLATION	Φωλιά εντοιχισμού Wall niche

ΠΕΡΙΓΡΑΦΗ

Φωτιστικό πισίνας από λευκό πλαστικό ABS, εξοπλισμένο με λάμπα LED ρητίνης που αποτρέπει πλήρως τη διείσδυση νερού χάρη στη στεγανή κατασκευή της.

Διατίθεται με φωλιά εντοιχισμού για πισίνες σκυροδέματος ή liner.

Περιλαμβάνει όλα τα απαραίτητα εξαρτήματα, όπως εύκαμπτο σωλήνα, καλώδιο και βίδες ή κλιπς, για εύκολη τοποθέτηση και συντήρηση.

Διαθέτει επίπεδο, καλαίσθητο πρόσωπο, υψηλή αντοχή σε UV ακτινοβολία και χημικά, ενώ επιτρέπει αλλαγή λάμπας χωρίς μείωση της στάθμης του νερού.

- 16 προγράμματα φωτισμού για RGB.
- Βαθμός προστασίας: IP68 έως 2m βάθος.
- 4m καλώδιο H07RN-F, μεγέθους 2×1mm².
- 1m εύκαμπτος σωλήνας.
- Φωλιά με 2 παρεμβύσματα στην liner εκδοχή.
- Υποβρύχια εγκατάσταση.
- Θέση εγκατάστασης: τοιχία.
- Προστασία UV, αντοχή στη διάβρωση και στα χημικά.
- Αλλαγή λαμπτήρα χωρίς μείωση στάθμης νερού.
- Πλαϊνή έξοδος καλωδίου.

DESCRIPTION

Pool light made of white ABS plastic, equipped with a resin-filled LED that completely prevents water ingress thanks to its sealed construction.

It offers 16 lighting programs and comes with a recessed niche for installation in concrete or liner pools.

Includes all necessary accessories, such as a flexible conduit, cable, and either screws or clips, for easy installation and maintenance.

Features a flat, elegant face design, high resistance to UV radiation and chemicals, and allows bulb replacement without lowering the water level.

- 16 illumination program modes for RGB.
- IP rating: IP68 up to 2m depth.
- 4m of H07RN-F, cable size 2×1mm².
- 1m of flexible conduit hose.
- Niche with 2 inserts in liner version.
- Underwater installation.
- Installation position: wall.
- UV protection, corrosion proof & chemical resistance.
- Re-bulbing without lowering the water level.
- Side cable outlet.

ΔΙΑΣΤΑΣΕΙΣ ΦΩΤΙΣΤΙΚΟΥ & ΓΡΑΜΜΙΚΟΣ ΣΧΕΔΙΑΣΜΟΣ
LIGHTING MEASUREMENTS & VECTOR DESIGN

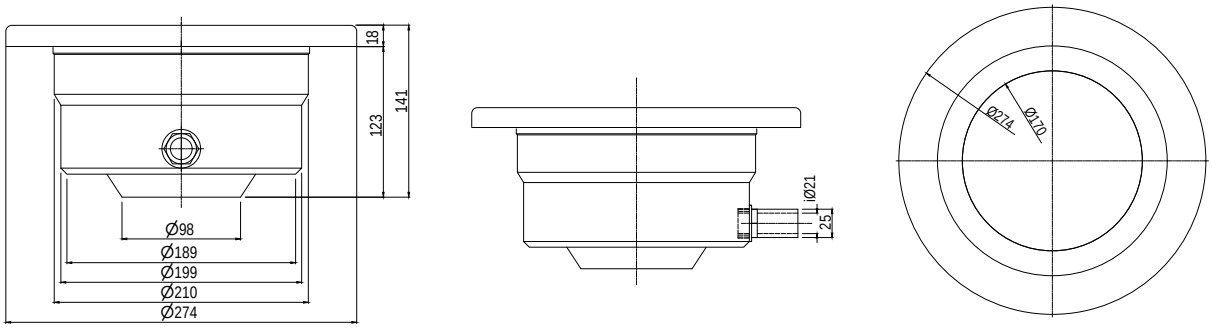

ΤΕΧΝΙΚΑ ΧΑΡΑΚΤΗΡΙΣΤΙΚΑ TECHNICAL DATA		ΜΟΝΟΧΡΩΜΟ MONOCHROME				ΠΟΛΥΧΡΩΜΟ MULTICOLOUR		
Σκυροδέμα Concrete	Προσαρμογή με clips Clips adjustment	ULPD-4R90-PRWW-C	ULPD-4R90-PRCW-C	ULPD-4R324-PRCW-C	ULPD-4R531-PRCW-C	ULPD-4R90-PRM-C	ULPD-4R324-PRM-C	ULPD-4R531-PRM-C
	Προσαρμογή με βίδες Screw adjustment	ULPLD-4R90-PRWW-S	ULPD-4R90-PRCW-S	ULPD-4R324-PRCW-S	ULPD-4R531-PRCW-S	ULPD-4R90-PRM-S	ULPD-4R324-PRM-S	ULPD-4R531-PRM-S
Liner	Προσαρμογή με clips Clips adjustment	LPLD-4R90-PCWW-C	LPLD-4R90-PCCW-C	LPLD-4R324-PCCW-C	LPLD-4R531-PCCW-C	LPLD-4R90-PCM-C	LPLD-4R324-PCM-C	LPLD-4R531-PCM-C
	Προσαρμογή με βίδες Screw adjustment	LPLD-4R90-PCWW-S	LPLD-4R90-PCCW-S	LPLD-4R324-PCCW-S	LPLD-4R531-PCCW-S	LPLD-4R90-PCM-S	LPLD-4R324-PCM-S	LPLD-4R531-PCM-S
Χρώμα Colour		WW	CW	CW	CW	RGB	RGB	RGB
Αριθμός LED No. of LED		90	90	324	531	90	324	531
Kelvin		3000K	9000K	9000K	9000K	–	–	–
Lumen		1350lm	1350lm	2400lm	3500lm	800lm	1550lm	2200lm
Ισχύς κατανάλωσης Power consumption		14W	14W	23W	35W	13W	23W	33W
Τάση Voltage		12V-AC 50/60Hz	12V-AC 50/60Hz	12V-AC 50/60Hz	12V-AC 50/60Hz	12V-AC 50Hz	12V-AC 50Hz	12V-AC 50Hz

Τύπος/διάμετρος λάμπας Bulb type/diameter	Γωνία ακτινοβολίας Radiation angle	Διάρκεια ζωής Lifespan	Θερμοκρασία λειτουργίας Operating temperature	Καλώδιο H07RN-F Cable H07RN-F	Εγκατάσταση Installation
Λάμπα ρητίνης / 170mm Resin filled / 170mm	120°	> 25.000 hrs	max +40°C	4m 2×1mm²	**Πισίνες σκυροδέματος/liner** Concrete/liner pools

ΠΡΟΑΙΡΕΤΙΚΟΣ ΕΞΟΠΛΙΣΜΟΣ
OPTIONAL EQUIPMENT

Δυνατότητα επιλογής φωλιάς με 18 μπρούτζινα παρεμβύσματα στην liner εκδοχή, για προσαρμογή με βίδες.

Option for a niche with 18 brass inserts in the liner version, suitable for screw adjustment.

Πίνακας ελέγχου με τηλεχειριστήριο για την εναλλαγή του φωτισμού σε φώτα RGB (RCP-1500).

Control panel with remote control for adjusting RGB light illumination (RCP-1500).

ULPD-4P/LPLD-4P

ΕΝΤΟΙΧΙΖΟΜΕΝΟ ΦΩΤΙΣΤΙΚΟ LED ΓΙΑ ΠΙΣΙΝΕΣ
RECESSED LED POOL LIGHT

ACQUA SOURCE™

2 YEARS GUARANTEE | IP68 WATERPROOF | CE | CLASS III | 1m | MULTI COLOUR | CABLE INCLUDED | CONCRETE POOLS | LINER POOLS

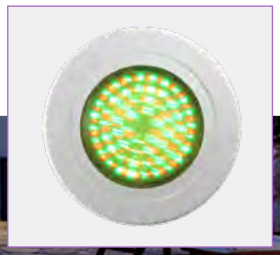

ΧΑΡΑΚΤΗΡΙΣΤΙΚΑ ΦΩΤΙΣΤΙΚΟΥ
LIGHT SPECIFICATIONS

ΥΛΙΚΟ MATERIAL	Λευκό ABS πλαστικό White ABS plastic
ΔΙΑΣΤΑΣΕΙΣ DIMENSIONS	Ø 274mm
ΠΑΧΟΣ ΠΡΟΣΩΠΟΥ FACEPLATE THICKNESS	18mm
ΕΓΚΑΤΑΣΤΑΣΗ INSTALLATION	Φωλιά εντοιχισμού Wall niche

ΠΕΡΙΓΡΑΦΗ

Φωτιστικό πισίνας από λευκό πλαστικό ABS, διαθέσιμο με λάμπα PAR56 LED, κατάλληλο για επιτοίχια τοποθέτηση με φωλιά εντοιχισμού.

Ενσωματώνει εξοπλισμό όπως αδιάβροχο καλώδιο, πλαϊνή έξοδο, καθώς και βίδες ή κλιπς για εύκολη εγκατάσταση και συντήρηση.

Ιδανικό για πισίνες σκυροδέματος ή liner, ξεχωρίζει για την ανθεκτικότητά του στην υπεριώδη ακτινοβολία και τα χημικά.

Η αλλαγή λαμπτήρα πραγματοποιείται χωρίς να απαιτείται η μείωση της στάθμης του νερού.

Αποτελεί αξιόπιστη επιλογή με διακριτική αισθητική που εναρμονίζεται με κάθε περιβάλλον.

- 15 προγράμματα φωτισμού για RGB.
- Βαθμός προστασίας: IP68 έως 1m βάθος.
- 2,5m καλώδιο H07RN-F, μεγέθους 2×1mm².
- 1m εύκαμπτος σωλήνας.
- Φωλιά με 2 παρεμβύσματα στην liner εκδοχή.
- Υποβρύχια εγκατάσταση.
- Θέση εγκατάστασης: τοιχία.
- Προστασία UV, αντοχή στη διάβρωση και στα χημικά.
- Αλλαγή λαμπτήρα χωρίς μείωση στάθμης νερού.
- Πλαϊνή έξοδος καλωδίου.

DESCRIPTION

Pool light made of white ABS plastic, available with LED PAR bulb, designed for wall installation using a recessed niche.

It includes built-in components such as a waterproof cable, side cable outlet, and either screws or clips for easy installation and maintenance.

Suitable for both concrete and liner pools, it stands out for its excellent resistance to UV radiation and pool chemicals.

The bulb can be replaced without lowering the water level.

A reliable and aesthetically discreet solution that blends seamlessly into any pool environment.

- 15 illumination program modes for RGB.
- IP rating: IP68 up to 1m depth.
- 2.5m of H07RN-F, cable size 2×1mm².
- 1m of flexible conduit hose.
- Niche with 2 inserts in liner version.
- Underwater installation.
- Installation position: wall.
- UV protection, corrosion proof & chemical resistance.
- Re-bulbing without lowering the water level.
- Side cable outlet.

ΔΙΑΣΤΑΣΕΙΣ ΦΩΤΙΣΤΙΚΟΥ & ΓΡΑΜΜΙΚΟΣ ΣΧΕΔΙΑΣΜΟΣ
LIGHTING MEASUREMENTS & VECTOR DESIGN

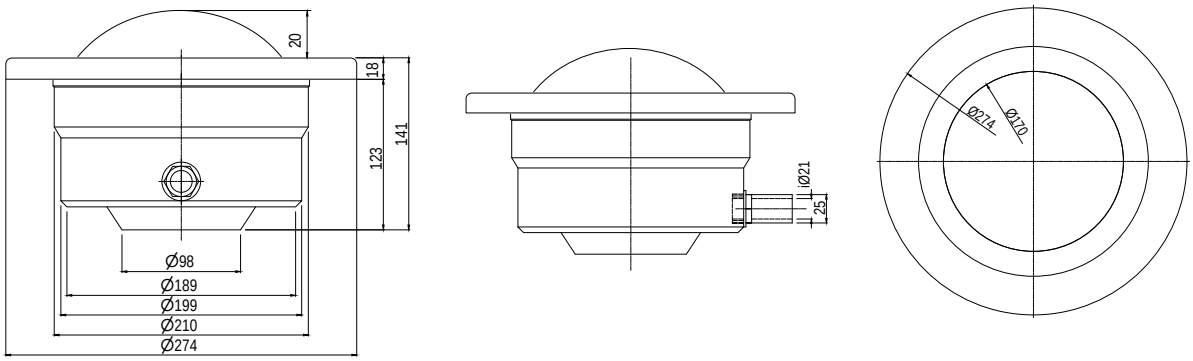

ΤΕΧΝΙΚΑ ΧΑΡΑΚΤΗΡΙΣΤΙΚΑ TECHNICAL DATA		ΜΟΝΟΧΡΩΜΟ MONOCHROME					ΠΟΛΥΧΡΩΜΟ MULTICOLOUR
Σκυροδέμα Concrete	Προσαρμογή με clips Clips adjustment	ULPD-4PT135-PRWW-C	ULPD-4PT60-PRCW-C	ULPD-4PT135-PRCW-C	ULPD-4PT60-PRB-C	ULPD-4PT135-PRB-C	ULPD-4PT78-PRM-C
	Προσαρμογή με βίδες Screw adjustment	ULPD-4PT135-PRWW-S	ULPD-4PT60-PRCW-S	ULPD-4PT135-PRCW-S	ULPD-4PT60-PRB-S	ULPD-4PT135-PRB-S	ULPD-4PT78-PRM-S
Liner	Προσαρμογή με clips Clips adjustment	LPLD-4PT135-PCWW-C	LPLD-4PT60-PCCW-C	LPLD-4PT135-PCCW-C	LPLD-4PT60-PCB-C	LPLD-4PT135-PCB-C	LPLD-4PT78-PCM-C
	Προσαρμογή με βίδες Screw adjustment	LPLD-4PT135-PCWW-S	LPLD-4PT60-PCCW-S	LPLD-4PT135-PCCW-S	LPLD-4PT60-PCB-S	LPLD-4PT135-PCB-S	LPLD-4PT78-PCM-S
Χρώμα Colour		WW	CW	CW	Blue	Blue	RGB
Αριθμός LED No. of LED		135	60	135	60	135	78
Kelvin		3000K	6250K	6250K	–	–	–
Lumen		2100lm	1300lm	2430lm	400lm	640lm	650lm
Μήκος κύματος μπλε LED Blue LED wavelength		–	–	–	466nm	466nm	–
Ισχύς κατανάλωσης Power consumption		30W	15W	30W	15W	30W	15W
Τάση Voltage		12V-AC 50/60Hz	12V-AC 50/60Hz	12V-AC 50/60Hz	12V-AC 50/60Hz	12V-AC 50/60Hz	12V-AC 50/60Hz

Τύπος/διάμετρος λάμπας Bulb type/diameter	Γωνία ακτινοβολίας Radiation angle	Διάρκεια ζωής Lifespan	Θερμοκρασία λειτουργίας Operating temperature	Καλώδιο H07RN-F Cable H07RN-F	Εγκατάσταση Installation
PAR56 LED / 178mm	45°	50.000 hrs	-20°C – +80°C	2,5m 2×1mm²	**Πισίνες σκυροδέματος/liner** Concrete/liner pools

ΠΡΟΑΙΡΕΤΙΚΟΣ ΕΞΟΠΛΙΣΜΟΣ
OPTIONAL EQUIPMENT

Δυνατότητα επιλογής φωλιάς με 18 μπρούτζινα παρεμβύσματα στην liner εκδοχή, για προσαρμογή με βίδες.

Option for a niche with 18 brass inserts in the liner version, suitable for screw adjustment.

Πίνακας ελέγχου με τηλεχειριστήριο για την εναλλαγή του φωτισμού σε φώτα RGB (RCP-1500).

Control panel with remote control for adjusting RGB light illumination (RCP-1500).

ΦΩΛΙΕΣ ΕΝΤΟΙΧΙΣΜΟΥ ΑΠΟ ABS
ABS WALL NICHES

ACQUA SOURCE™

ΠΕΡΙΓΡΑΦΗ

Φωλιές φωτιστικών που ταιριάζουν απόλυτα στα φωτιστικά. Κατασκευάζονται με ανθεκτικό ABS πλαστικό και διαθέτουν πλαϊνό ρακόρ φωτιστικού. Κατόπιν ζήτησης το ρακόρ μπορεί να τοποθετηθεί στη βάση της φωλιάς.

- Υλικό: λευκό ABS πλαστικό.
- Σχήματα: στρογγυλό, κωνικό.
- Αντοχή στα χημικά.
- Πλαϊνό ρακόρ φωτιστικού.
- Ενσωματωμένα μπρούντζινα παρεμβύσματα.

DESCRIPTION

Durable ABS light niches, perfectly compatible with the fixtures, with a side hose connector. The connector can be relocated to the base upon request.

- Material: white ABS plastic.
- Shapes: round, conical.
- Chemical resistance.
- Side hose connector.
- Embedded bronze inserts.

ΔΙΑΣΤΑΣΕΙΣ ΦΩΛΙΑΣ & ΓΡΑΜΜΙΚΟΣ ΣΧΕΔΙΑΣΜΟΣ
NICHE MEASUREMENTS & VECTOR DESIGN

RSN-M1011

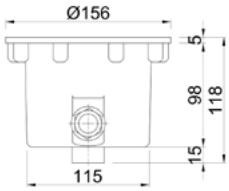

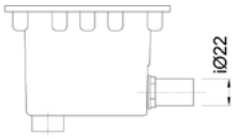

RSN-300

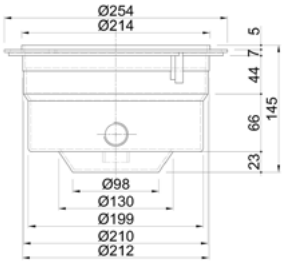

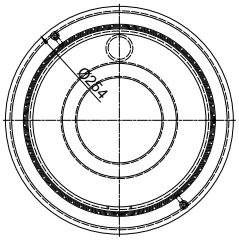

RSN-306, RSN-307

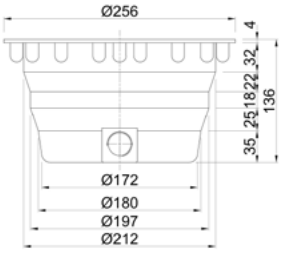

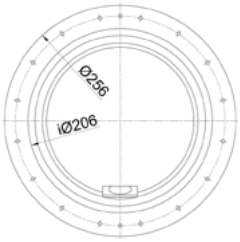

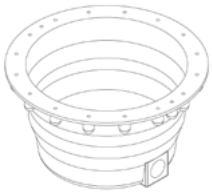

Κωδικός Code	Σχήμα Shape	2 μπρούντζινα παρεμβύσματα 2 bronze inserts	18 μπρούντζινα παρεμβύσματα 18 bronze inserts
RSN-M1011	Στρογγυλό Round	–	–
RSN-300	Στρογγυλό Round	–	–
RSN-306	Κωνικό Conical	–	●
RSN-307	Κωνικό Conical	●	–

ΦΩΛΙΕΣ ΕΝΤΟΙΧΙΣΜΟΥ ΑΠΟ ΑΝΟΞΕΙΔΩΤΟ ΑΤΣΑΛΙ
STAINLESS STEEL WALL NICHES

ACQUA SOURCE™

ΠΕΡΙΓΡΑΦΗ

Φωλιές εντοιχισμού κατασκευασμένες από υψηλής ποιότητας ανοξείδωτο ατσάλι.

Το μέταλλο δεν διαβρώνεται, δεν οξειδώνεται και δεν επηρεάζεται από διακυμάνσεις του pH. Όλες οι φωλιές περιλαμβάνουν μεταλλικό στυπιοθλίπτη ¾" x ¾" και φέρουν πλαϊνό ρακόρ σύνδεσης.

- Υλικό: ανοξείδωτο ατσάλι AISI-316.
- Σχήματα: στρογγυλό, κωνικό.
- Ανθεκτικό στην διάβρωση και τα χημικά.
- Πλαϊνό ρακόρ σύνδεσης.

DESCRIPTION

High-quality stainless steel wall niches, resistant to corrosion, oxidation, and fluctuations in water pH.

All niches include connection union, metallic tightener ¾"x ¾" and feature a hose connector on the side.

- Material: stainless steel AISI-316.
- Shapes: round, conical.
- Corrosion proof & chemical resistance.
- Side hose connector.

ΔΙΑΣΤΑΣΕΙΣ ΦΩΛΙΑΣ & ΓΡΑΜΜΙΚΟΣ ΣΧΕΔΙΑΣΜΟΣ
NICHE MEASUREMENTS & VECTOR DESIGN

RSN-302

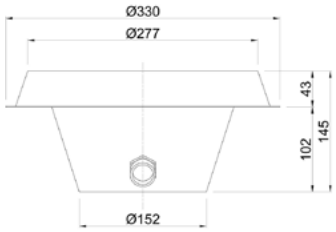

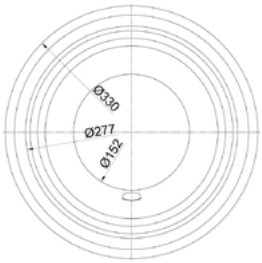

RSN-303

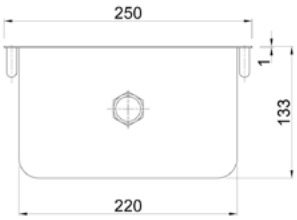

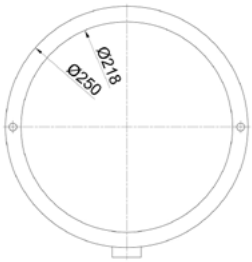

Κωδικός Code	Σχήμα Shape
RSN-302	Κωνικό Conical
RSN-303	Στρογγυλό Round

ΠΡΟΣΟΨΕΙΣ ΦΩΤΙΣΤΙΚΩΝ ΑΠΟ ΑΝΟΞΕΙΔΩΤΟ ΑΤΣΑΛΙ
STAINLESS STEEL LIGHT FACE ESCUTCHEONS

ACQUA SOURCE™

ΠΕΡΙΓΡΑΦΗ

Μετατρέψτε το πλαστικό φωτιστικό σε ανοξείδωτο με τη χρήση μιας ανοξείδωτης επικάλυψης AISI-316. Στερεώνεται στην πρόσοψη του φωτιστικού με κλιπς και με μια «αόρατη» βίδα σε πλαϊνή πρόσοψη.

DESCRIPTION

Convert your plastic light to stainless steel using an AISI-316 face escutcheon. It attaches to the top of the plastic light face with clips and a hidden screw on the side.

Κωδικός Code	Περιγραφή Description	Κατάλληλη για φωτιστικά Suitable for lights
FRF-S04	Πρόσοψη από ανοξείδωτο ατσάλι AISI-316 Stainless steel AISI-316 front face	ULS-4/LLS-4, ULSD-4M/LLSD-4M, ULSD-4R/LLSD-4R
FFW-S00	Πρόσοψη από ανοξείδωτο ατσάλι AISI-316 Stainless steel AISI-316 front face	WPL-1/WPLD-1R/WPLD-1A, ULP-3/LPL-3, ULPD-3R/LPLD-3R, ULPD-3P/LPLD-3P

LC

ΚΑΛΩΔΙΑ H07RN-F
H07RN-F CABLES

ACQUA SOURCE™

ΠΕΡΙΓΡΑΦΗ

Καλώδια H07RN-F με εξωτερικό περίβλημα νεοπρενίου. Υποβρύχιας χρήσης, ανθεκτικά σε όλες τις καιρικές συνθήκες και ακραίες αλλαγές θερμοκρασίας.

DESCRIPTION

H07RN-F cables with neoprene outer sheath. They are resistant to all weather conditions, underwater use and extreme changes in temperature.

Κωδικός Code	Περιγραφή Description
LC-275	H05RN-F 2×0,75mm²
LC-210	H07RN-F 2×1mm²
LC-215	H07RN-F 2×1,5mm²

Κωδικός Code	Περιγραφή Description
LC-240	H07RN-F 2×4mm²
LC-310	H07RN-F 3×1mm²
LC-315	H07RN-F 3×1,5mm²

RCP-1500

ΠΙΝΑΚΑΣ ΕΛΕΓΧΟΥ
CONTROL PANEL RCP-1500

ACQUA SOURCE™

ΠΕΡΙΓΡΑΦΗ

Έξυπνος πίνακας ελέγχου που επιτρέπει στο χρήστη να πραγματοποιεί πολλαπλές λειτουργίες στην πισίνα του. Μέσω αυτής της συσκευής μπορείτε να διαχειριστείτε την ενεργοποίηση/απενεργοποίηση του φωτισμού, την εναλλαγή μεταξύ των προγραμμάτων φωτισμού και την ενεργοποίηση/απενεργοποίηση έως και 2 λειτουργιών, όπως η λειτουργία του καλύμματος της πισίνας, των φωτιστικών κήπου ή ενός παιχνιδιού νερού.

Ο πίνακας παρέχεται με 1 τηλεχειριστήριο για εύκολες και γρήγορες επιλογές.

Κάθε πίνακας ελέγχου μπορεί να καλύψει φορτίο φωτιστικών πισίνας και βοηθητικές χρήσεις (κάλυμμα, φώτα κήπου, παιχνίδι νερού) συνολικής ισχύος που δεν θα υπερβαίνει τα 1.500W.

- 12 VAC.
- Χωρίς μετασχηματιστή.
- Περιλαμβάνεται 1 τηλεχειριστήριο.
- 2 βοηθητικές έξοδοι (A+B).
- Συνολική ισχύς μέχρι 1500W.

DESCRIPTION

Intelligent control panel enabling the user to carry out multiple functions on their pool. Through this device you can manage turning on/off the pool illumination, navigation between the light illumination program modes and activating/deactivating of up to 2 functions such as pool cover, garden lights or pool aquatic game.

The panel is supplied with 1 remote control for easy & fast selections.

Each control panel supports pool lights and auxiliary devices (cover, garden lights, aquatic games) up to a total power of 1.500W.

- 12 VAC.
- Without transformer.
- 1 hand held remote control included.
- 2 auxiliary outputs (A+B), with selectable toggle or pulse mode.
- Total power up to 1500W.

Κωδικός Code	Περιγραφή Description
RCP-1500	**Πίνακας ελέγχου με 1 τηλεχειριστήριο για φωτιστικά LED & βοηθητικές λειτουργίες συνολικής ισχύος έως 1.500W** Control panel with 1 remote control for LED lights & auxiliary functions of total power up to 1.500W
RC-000	**Ανταλλακτικό τηλεχειριστήριο για πίνακα ελέγχου RCP-1500** Spare remote control of control panel RCP-1500

SLT

ΜΕΤΑΣΧΗΜΑΤΙΣΤΗΣ
TRANSFORMER

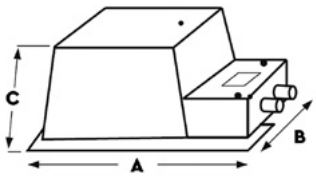

ΠΕΡΙΓΡΑΦΗ

Μετασχηματιστής ρητίνης σε πλαστικό κουτί προστασίας. Διατίθεται σε ισχύ 150W έως 800W με πρωτεύουσα τάση 220–240V και δευτερεύουσα τάση 12V, 24V ή πολλαπλή τάση 13/14/15/16V. Αυτή η παραλλαγή των τάσεων δεν επιτρέπει την πτώση της τάσης μεταξύ του μετασχηματιστή και του κουτιού διακλάδωσης, ώστε να ταιριάζει σε μια σειρά επιλογών από διαφορετικά μήκη και μεγέθη καλωδίου. Προσαρμόζεται στον τοίχο.

- Υλικό: πλαστικό περίβλημα, μονάδα γεμισμένη με ρητίνη.
- Βαθμός προστασίας: IP65, 50/60Hz.
- Εγκατάσταση: στον τοίχο.
- Πολλαπλές τάσεις.

DESCRIPTION

Transformer encapsulated in cast resin material protected by a plastic cover-box. Available in 150W up to 800W with 220–240V primary voltage and secondary output voltage 12V, 24V or multi-voltage 13/14/15/16V. This variation in output voltage does not allow voltage drop between transformer and connection box in order to suit a range of different lengths and sizes of cable. Can be easily mounted on the wall.

- Material: plastic cover, unit filled with resin.
- IP protection: IP65, 50/60Hz.
- Installation: on the wall.
- Multiport voltages.

Κωδικός Code	Περιγραφή Description	Πρωτεύουσα Primary	Δευτερεύουσα Secondary	Ισχύς Power	Διαστάσεις Dimensions (mm)		
					A	B	C
SLT-150	150VA	220–240V	13/14/15/16V	150W	225	180	110
SLT-151	150VA	220–240V	12V	150W	225	180	110
SLT-152	150VA	220–240V	24V	150W	225	180	110
SLT-350	350VA	220–240V	13/14/15/16V	350W	225	180	110
SLT-351	350VA	220–240V	12V	350W	225	180	110
SLT-352	350VA	220–240V	24V	350W	225	180	110
SLT-800	800VA	220–240V	13/14/15/16V	800W	278	203	92
SLT-801	800VA	220–240V	12V	800W	278	203	92
SLT-802	800VA	220–240V	24V	800W	278	203	92

T3000

ΜΕΤΑΣΧΗΜΑΤΙΣΤΗΣ
TRANSFORMER

ΝΕΑ ΠΡΟΣΘΗΚΗ
NEW ENTRY

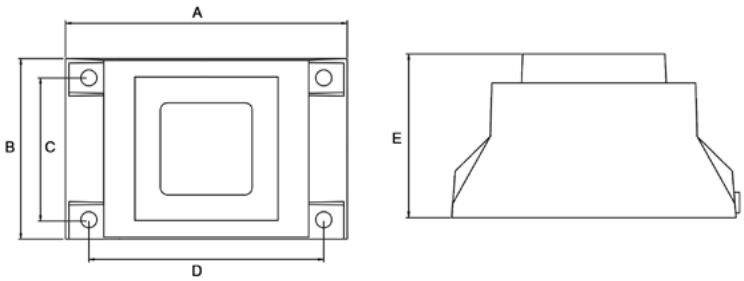

ΠΕΡΙΓΡΑΦΗ

Αδιάβροχος μετασχηματιστής AC ευρωπαϊκού τύπου (European Standard), κατάλληλος για εφαρμογές σε πισίνες ή σιντριβάνια. Προτείνεται για τροφοδοσία υποβρύχιων ή εξωτερικών φωτιστικών LED/αλογόνου, χαμηλής τάσης. Διατίθεται σε ισχύ από 50W έως 300W, με πρωτεύουσα τάση 220–240V και δευτερεύουσα τάση 12V για προστασία σε εφαρμογές με νερό.

- Θερμική προστασία και αδιάβροχη κατασκευή για αυξημένη αντοχή.
- Συχνότητα: 50Hz.
- Βαθμός προστασίας: IP65.
- CE για ασφάλεια και συμμόρφωση με ευρωπαϊκά πρότυπα.
- Τύπος καλωδίου: GS Plus+H05RN-F.
- Εγκατάσταση: στον τοίχο.

DESCRIPTION

Waterproof AC transformer of European standard, suitable for pools or fountains. Recommended for powering low voltage underwater or outdoor LED/halogen lighting. Available in power ratings from 50W to 300W, with primary voltage 220–240V and secondary output voltage 12V for protection in water-related applications.

- Thermal protection and waterproof construction for enhanced durability.
- Frequency: 50Hz.
- Protection rating: IP65.
- CE for safety and compliance with European standards.
- Cable type: GS Plus+H05RN-F.
- Installation: Wall-mounted.

Κωδικός Code	Περιγραφή Description	Πρωτεύουσα Primary	Δευτερεύουσα Secondary	Ισχύς Power	mA	Καλώδιο Εισόδου Input Cable	Διαστάσεις Dimensions (mm)				
							A	B	C	D	E
T3000-50W	50VA	220–240V	12V	50W	4166	2×0,75mm² 1m	91	–	48	81	69
T3000-100W	100VA	220–240V	12V	100W	8350		129	84,5	67	112	83,5
T3000-150W	150VA	220–240V	12V	150W	12500	2×1,00mm² 1m	129	84,5	67	112	83,5
T3000-300W	300VA	220–240V	12V	300W	25000		151	93	67	128	97

WC-350

ΦΛΑΝΤΖΑ ΣΤΕΓΑΝΟΤΗΤΑΣ
WALL CONDUIT

ACQUA SOURCE™

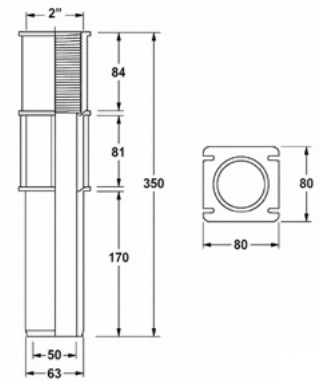

ΠΕΡΙΓΡΑΦΗ

PVC φλάντζα στεγανότητας για την εγκατάσταση φωτιστικών που φέρουν σύνδεση με 2" σπείρωμα.

- PVC χρώματος γκρι.
- Μήκος: 35cm.

DESCRIPTION

PVC wall conduit for installation of lights that feature 2" male thread connection.

- Grey colour PVC.
- Length: 35cm.

Κωδικός Code	Εγκατάσταση Installation	Σύνδεση Connection
WC-350	**Πισίνες σκυροδέματος** Concrete pools	**2" θηλυκό σπείρωμα x 63mm/50mm** 2" female thread x 63mm/50mm

FH-100

ΕΥΚΑΜΠΤΟΣ ΣΩΛΗΝΑΣ ΦΩΤΙΣΤΙΚΩΝ
FLEXIBLE HOSE FOR LIGHT FIXTURES

ACQUA SOURCE™

ΠΕΡΙΓΡΑΦΗ

Εύκαμπτος σωλήνας για φωτιστικά Acqua Source. Εξασφαλίζει υψηλή και μακρόχρονη προστασία στο καλώδιο του φωτιστικού.

- Χρώμα: γκρι ανοιχτό.
- Μήκος: 1m.

DESCRIPTION

Flexible hose for Acqua Source lights. Ensures reliable, long-lasting protection of the light cable.

- Light grey colour.
- Length: 1m.

Κωδικός Code	Περιγραφή Description
FH-100	**Εύκαμπτος σωλήνας φωτιστικού** Flexible hose for light

PP-35063

PVC ΣΩΛΗΝΑΣ
PVC PIPE

ACQUA SOURCE™

ΠΕΡΙΓΡΑΦΗ

PVC σωλήνας εντοιχισμού για την εγκατάσταση φωτιστικών που διαθέτουν κουμπωτή εφαρμογή Ø 63mm.

- Χρώμα: γκρι.
- Μήκος: 350mm.

DESCRIPTION

Wall PVC pipe for installation of lights that feature Ø 63mm push mounting connection.

- Grey colour.
- Length: 350mm.

Κωδικός Code	Περιγραφή Description
PP-35063	**Σωλήνας PVC Ø 63mm, PN 10, 350mm μήκος** PVC pipe Ø 63mm, PN 10, 350mm length

CCT

ΤΑΠΑ ΓΙΑ SPA ΦΩΤΙΣΤΙΚΑ
CAP FOR SPA LIGHTS

ACQUA SOURCE™

ΠΕΡΙΓΡΑΦΗ

Τάπα με ενσωματωμένο στυπιοθλίπτη καλωδίου για spa φωτιστικά. Με την τερματική θέση και το φυσικό ελαστικό στεγανοποιεί τη διαδρομή του καλωδίου από οποιαδήποτε διαρροή νερού.

- Χρώμα: γκρι.
- Υλικό: PVC.

DESCRIPTION

Cap incorporating cable tightener for spa lights. With its terminal position and natural rubber gasket it seals the cable's route from any water leakage.

- Grey colour.
- PVC material.

Κωδικός Code	Διάστασεις Dimensions (mm)
CCT-032	Ø32
CCT-040	Ø40
CCT-050	Ø50
CCT-063	Ø63
CCT-075	Ø75

CB

ΚΟΥΤΙΑ ΣΥΝΔΕΣΗΣ
CONNECTION BOXES

ACQUA SOURCE™

ΠΕΡΙΓΡΑΦΗ

Κουτί σύνδεσης κατασκευασμένο από ισχυρό λευκό ABS πλαστικό, που παράγεται σε δύο διαφορετικές εκδόσεις, 100mm ύψος και 60mm ύψος. Και στις δύο περιπτώσεις, οι συνδέσεις των φωτιστικών μπορούν να αντιμετωπιστούν εύκολα. Διαθέτουν τετράγωνο καπάκι, 4 βίδες από ανοξείδωτο ατσάλι, ειδικό σφραγιστικό O'ring ενσωματωμένο στο καπάκι και 2 ρακόρ στη βάση. Κατόπιν αιτήματος, το κουτί μπορεί να προμηθευτεί με ένα ρακόρ στη βάση και ένα στο πλαϊνό του τμήμα.

DESCRIPTION

Connection box made of strong white ABS plastic, produced in two different versions, 100mm height and 60mm height. In both cases the connections of the lights can be easily handled. They feature square lid, 4 stainless steel screws, special sealing O'ring incorporated on the lid and 2 bottom positioned cable connectors. Upon request, the box can be supplied with one connector at the bottom and one on the side.

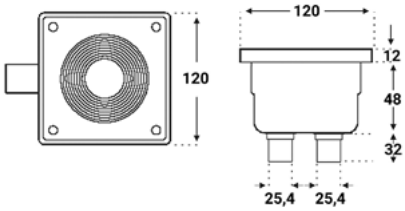

CB-060

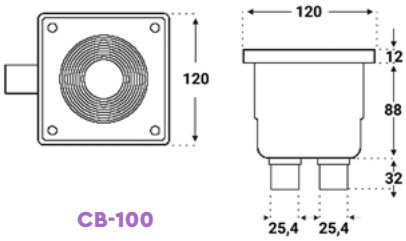

CB-100

Κωδικός Code	Ύψος Height
CB-060	60mm

Κωδικός Code	Ύψος Height
CB-100	100mm

ΑΝΤΑΛΛΑΚΤΙΚΟΙ ΛΑΜΠΤΗΡΕΣ ΑΛΟΓΟΝΟΥ / LED
HALOGEN / LED SPARE BULBS

ACQUA SOURCE™

MR16

G.635

PAR56

HALOGEN SPARE BULBS

ΤΕΧΝΙΚΑ ΧΑΡΑΚΤΗΡΙΣΤΙΚΑ TECHNICAL DATA	ΛΑΜΠΤΗΡΕΣ BULBS				
Κωδικός Code	**SB-1235**	**SB-1250**	**SB-5012**	**SB-10012**	**SB-30012C**
Χρώμα Colour	WW	WW	WW	WW	WW
Kelvin	3000K	3000K	3000K	3300K	3000K
Lumen	1500lm	2000lm	900lm	2800lm	6000lm
Ισχύς κατανάλωσης Power consumption	35W	50W	50W	100W	300W
Τάση Voltage	12V-DC 50/60Hz	12V-DC 50/60Hz	12V-DC 50/60Hz	12V-DC 50/60Hz	12V-DC 50/60Hz
Τύπος λάμπας Bulb type	MR16	MR16	G.635	G.635	PAR56
Γωνία ακτινοβολίας Radiation angle	36°	36°	–	–	30°
Διάρκεια ζωής Lifespan	–	–	–	–	1.000 hrs

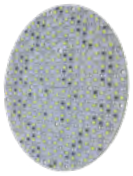

OPEN TYPE LED BOARD Ø155mm

Κωδικός Code	**SBL-W200**	**SBL-WW200**	**SBL-B200**	**SPLW-324**	**SPLWW-324**
Χρώμα Colour	CW	WW	Blue	CW	WW
No. of LED	216	216	216	324	324
Kelvin	6000K	3000K	–	6000K	3000K
Lumen	900–1000lm	900–1000lm	900–1000lm	1400–1500lm	1400–1500lm
Ισχύς κατανάλωσης Power consumption	17W	17W	17W	25W	25W
Τάση Voltage	12V-AC 50/60Hz				
Γωνία ακτινοβολίας Radiation angle	115°-130°				
Θερμοκρασία λειτουργίας Operating temperature	**έως +70°C** up to +70°C				

MR16 LED BULBS Ø50mm

Κωδικός Code	**SBL-WW4**	**SBL-CW4**	**SBL-B4**
Χρώμα Colour	WW	CW	Blue
No. of LED	7	7	15
Kelvin	3000K	6200K	–
Lumen	700lm	700lm	400lm
Ισχύς κατανάλωσης Power consumption	7W	7W	4,5W
Τάση Voltage	12V-DC 50/60Hz		
Γωνία ακτινοβολίας Radiation angle	110°		
Διάρκεια ζωής Lifespan	25.000 hrs		
Θερμοκρασία λειτουργίας Operating temperature	**-20°C έως +35°C** -20°C up to +35°C		

PAR56 LED BULBS Ø178mm

Κωδικός Code	**SBL-CW60P/T**	**SBL-B60P/T**	**SBL-M78P/T**	**SBL-WW135P/T**	**SBL-CW135P/T**	**SBL-B135P/T**
Χρώμα Colour	CW	Blue	RGB	WW	CW	Blue
No. of LED	60	60	78	135	135	135
Kelvin	6250K	–	–	3000K	6250K	–
Lumen	1300lm	400lm	650lm	2100lm	2430lm	640lm
Ισχύς κατανάλωσης Power consumption	15W	15W	15W	30W	30W	30W
Τάση Voltage	12V-AC 50/60Hz					
Γωνία ακτινοβολίας Radiation angle	45°					
Διάρκεια ζωής Lifespan	50.000 hrs					
Θερμοκρασία λειτουργίας Operating temperature	**-20°C έως +80°C** -20°C up to +80°C					

ΤΕΧΝΙΚΑ ΧΑΡΑΚΤΗΡΙΣΤΙΚΑ TECHNICAL DATA	ΛΑΜΠΤΗΡΕΣ BULBS		
Κωδικός Code	**SBL-WWA50**	**SBL-WA50**	**SBL-MA50**
Χρώμα Colour	WW	DW	RGB
No. of LED	36	36	36
Kelvin	3500K	7700K	–
Lumen	800lm	800lm	650lm
Ισχύς κατανάλωσης Power consumption	8,5W	8,5W	10W
Τάση Voltage	12V-AC 50/60Hz	12V-AC 50/60Hz	12V-AC 50/60Hz
Γωνία ακτινοβολίας Radiation angle	116°		
Διάρκεια ζωής Lifespan	> 50.000 hrs		
Θερμοκρασία λειτουργίας Operating temperature	**έως +40°C** up to +40°C		

RESIN FILLED LED BULBS Ø50mm

ΝΕΑ ΠΡΟΣΘΗΚΗ
NEW ENTRY

Κωδικός Code	**SBL-WWA100**	**SBL-WA100**	**SBL-MA100**
Χρώμα Colour	WW	DW	RGB
No. of LED	96	96	96
Kelvin	3500K	7700K	–
Lumen	2600lm	2600lm	1900lm
Ισχύς κατανάλωσης Power consumption	25W	25W	25W
Τάση Voltage	12V-AC 50/60Hz	12V-AC 50/60Hz	12V-AC 50/60Hz
Γωνία ακτινοβολίας Radiation angle	116°		
Διάρκεια ζωής Lifespan	> 50.000 hrs		
Θερμοκρασία λειτουργίας Operating temperature	**έως +40°C** up to +40°C		

RESIN FILLED LED BULBS Ø100mm

ΝΕΑ ΠΡΟΣΘΗΚΗ
NEW ENTRY

Κωδικός Code	**SBL-WW90**	**SBL-W90**	**SBL-M90**	**SBL-W324**	**SBL-M324**	**SBL-W531**	**SBL-M531**
Χρώμα Colour	WW	CW	RGB	CW	RGB	CW	RGB
No. of LED	90	90	90	324	324	531	531
Kelvin	3000K	9000K	–	9000K	–	9000K	–
Lumen	1350lm	1350lm	800lm	2400lm	1550lm	3500lm	2200lm
Ισχύς κατανάλωσης Power consumption	14W	14W	13W	23W	23W	35W	33W
Τάση Voltage	12V-AC 50/60Hz						
Γωνία ακτινοβολίας Radiation angle	116°						
Διάρκεια ζωής Lifespan	> 50.000 hrs						
Θερμοκρασία λειτουργίας Operating temperature	**έως +40°C** up to +40°C						

RESIN FILLED LED BULBS Ø170mm

Περιεχόμενα
Index

ΣΤΟΜΙΑ ΕΙΣΑΓΩΓΗΣ ΓΙΑ ΠΙΣΙΝΕΣ ΣΚΥΡΟΔΕΜΑΤΟΣ
RETURN INLETS FOR CONCRETE POOLS

CSRI	228
SRI	229
RI	229
ASRI	230
ARI	230

ΣΤΟΜΙΑ ΚΑΘΑΡΙΣΜΟΥ ΓΙΑ ΠΙΣΙΝΕΣ ΣΚΥΡΟΔΕΜΑΤΟΣ
WATER SUCTION INLETS FOR CONCRETE POOLS

CSSI	231
SSI	231
ASSI	232
ASI	232
SI/SIC	233
VC	233

ΣΤΟΜΙΑ ΠΥΘΜΕΝΑ ΓΙΑ ΠΙΣΙΝΕΣ ΣΚΥΡΟΔΕΜΑΤΟΣ
INJECTION MOULDED WATER BOTTOM INLETS FOR CONCRETE POOLS

CSBI	234
SBI	234
ASBI	235
ABI	235
FBI/BI	236
WC-350	236

ΣΤΟΜΙΑ ΕΙΣΑΓΩΓΗΣ ΓΙΑ LINER ΠΙΣΙΝΕΣ
WATER RETURN INLETS FOR LINER POOLS

LSRI	237
LRI	238

ΣΤΟΜΙΑ ΚΑΘΑΡΙΣΜΟΥ ΓΙΑ LINER ΠΙΣΙΝΕΣ
WATER SUCTION INLETS FOR LINER POOLS

LSSI	239
LSI	239

ΣΤΟΜΙΑ ΠΥΘΜΕΝΑ ΓΙΑ LINER ΠΙΣΙΝΕΣ
INJECTION MOULDED BOTTOM INLETS FOR LINER POOLS

LSBI	240
LBI	240

ΣΧΑΡΑΚΙΑ ΑΠΟΣΤΡΑΓΓΙΣΗΣ ΓΙΑ ΠΙΣΙΝΕΣ ΣΚΥΡΟΔΕΜΑΤΟΣ
MAIN DRAIN GRILLES FOR CONCRETE POOLS

SDG-224	241
DG-224	241
DG SERIES	242
XABI-630	242

ΦΡΕΑΤΙΑ ΠΥΘΜΕΝΑ ΓΙΑ ΠΙΣΙΝΕΣ ΣΚΥΡΟΔΕΜΑΤΟΣ & LINER
MAIN DRAIN FOR CONCRETE & LINER POOLS

DG/LDG	243
EDG/ELDG	244

ΣΧΑΡΕΣ ΠΥΘΜΕΝΑ ΓΙΑ ΠΙΣΙΝΕΣ ΣΚΥΡΟΔΕΜΑΤΟΣ & LINER
FRAMES & GRATES FOR CONCRETE & LINER POOLS

DG S.S. SERIES	245
DG ABS SERIES	245
EDG SERIES	246
DG/AV	246
WG	247
SIG	247

Λευκά εξαρτήματα και συστήματα υπερχείλισης

White goods and overflow systems

Τα λευκά εξαρτήματα είναι απαραίτητα για την άψογη λειτουργία των κολυμβητικών δεξαμενών, εξασφαλίζοντας καθαρό νερό και ασφαλή χρήση. Η σωστή επιλογή εξαρτημάτων εγγυάται τη μέγιστη απόδοση και προσφέρει μια άνετη εμπειρία κολύμβησης. Με εξαρτήματα υψηλής ποιότητας, ενισχύετε την αξιοπιστία της πισίνας, μειώνετε τις ανάγκες συντήρησης και επεκτείνετε τη διάρκεια ζωής του συστήματος. Επενδύστε σε εξαρτήματα που διασφαλίζουν τη βέλτιστη λειτουργία και απολαύστε μια μακροχρόνια, χωρίς προβλήματα πισίνα.

White goods are essential for the efficient operation of swimming pools, playing a crucial role in maintaining water quality and promoting a safe swimming environment. Choosing the right components is vital for optimizing performance and ensuring a pleasant swimming experience. High-quality white goods enhance reliability, reduce maintenance needs, and prolong the lifespan of the pool system.

WATER **RETURN** INLETS

ΣΤΟΜΙΑ ΕΙΣΑΓΩΓΗΣ ΓΙΑ ΠΙΣΙΝΕΣ **ΣΚΥΡΟΔΕΜΑΤΟΣ**

RETURN INLETS FOR **CONCRETE** POOLS

ΧΑΡΑΚΤΗΡΙΣΤΙΚΑ

- Κατασκευασμένα είτε εξολοκλήρου από ανοξείδωτο ατσάλι AISI-316, είτε εξολοκλήρου από ABS υλικό ή σε συνδυασμό των δυο παραπάνω υλικών.
- Διαθέσιμες επιλογές: **STANDARD** ή **SAFETY** *(συμβατό με προδιαγραφή EN-13451)*.
- Μπαλάκι ρυθμιζόμενης κατεύθυνσης.
- Διατομές για **STANDARD**: 8, 12, 16, 20mm.
- Τρύπες για **SAFETY**: 3, 5, 8, 12.
- Παροχή:
  - Στόμιο με μπαλάκι Ø8 ή 3 οπών: 1,5m³/h.
  - Στόμιο με μπαλάκι Ø12 ή 5 οπών: 2,5m³/h.
  - Στόμιο με μπαλάκι Ø16 ή 8 οπών: 3,5m³/h.
  - Στόμιο με μπαλάκι Ø20 ή 12 οπών: 5,0m³/h.
- Εργοστασιακά παρέχεται με μπαλάκι **Ø20** στην **STANDARD** εκδοχή ή μπαλάκι/πρόσοψη **12 οπών** στην **SAFETY** εκδοχή. Εναλλακτικά, παρακαλώ υποδείξετε μας το επιθυμητό μέγεθος.
- Προστασία UV για το ABS υλικό.

SPECIFICATIONS

2 YEARS GUARANTEE

- Made either entirely of AISI-316 stainless steel, or entirely of ABS material or a combination of the two.
- Available eyeballs: **STANDARD** or **SAFETY** *(EN-13451 compliant)*.
- Directional eyeball.
- Eyeball orifice for **STANDARD**: 8, 12, 16, 20mm.
- Number of holes on top for **SAFETY**: 3, 5, 8, 12.
- Flow rate:
  - Inlet with 3 holes on top: 1.5m³/h.
  - Inlet with 5 holes on top: 2.5m³/h.
  - Inlet with 8 holes on top: 3.5m³/h.
  - Inlet with 12 holes on top: 5.0 m³/h.
- It is factory-supplied with a **Ø20** ball in the **STANDARD** version or with **12 openings** in the **SAFETY** version. Alternatively, please indicate the desired size.
- UV protection for ABS material.

ΔΙΑΘΕΣΙΜΕΣ ΠΡΟΣΟΨΕΙΣ & ΜΠΑΛΑΚΙΑ ΣΤΗΝ SAFETY ΕΚΔΟΧΗ
ESCUTCHEONS & BALLS AVAILABLE IN THE SAFETY VERSION

CSRI

ΠΛΗΡΩΣ ΑΝΟΞΕΙΔΩΤΑ ΣΤΟΜΙΑ ΕΙΣΑΓΩΓΗΣ
COMPLETE STAINLESS STEEL WATER RETURN INLETS

ACQUA SOURCE™

CSRI

CSRI/SFT

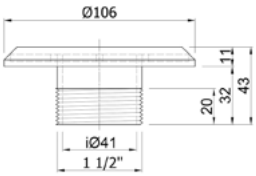

CSRI-150, CSRI-150/SFT

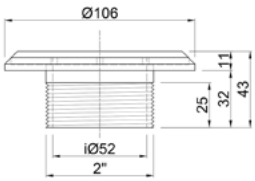

CSRI-200, CSRI-200/SFT

Κωδικός Code		Υλικό Material	Σύνδεση Connection
STANDARD	SAFETY		
CSRI-150	CSRI-150/SFT	Ανοξείδωτο AISI-316 S.S. AISI-316	1½" σπείρωμα 1½" thread
CSRI-200	CSRI-200/SFT	Ανοξείδωτο AISI-316 S.S. AISI-316	2" σπείρωμα 2" thread

SRI

ΑΝΟΞΕΙΔΩΤΑ ΣΤΟΜΙΑ ΕΙΣΑΓΩΓΗΣ ΜΕ ABS ΣΩΜΑ

STAINLESS STEEL WATER RETURN INLETS WITH ABS BODY

ACQUA SOURCE™

SRI

SRI/SFT

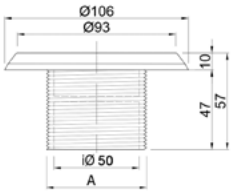

SRI-200
SRI-200/SFT

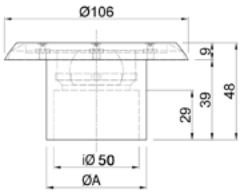

SRI-201, SRI-201/SFT
SRI-630, SRI-630/SFT
SRI-630T, SRI-630T/SFT

Κωδικός Code		Υλικό Material	Σύνδεση Connection	A (mm)
STANDARD	SAFETY			
SRI-200	SRI-200/SFT	Ανοξ. AISI-316 & ABS S.S. AISI-316 & ABS	2" σπείρωμα 2" thread	2"
SRI-201	SRI-201/SFT	Ανοξ. AISI-316 & ABS S.S. AISI-316 & ABS	2" κολλητό 2" slip	53
SRI-630	SRI-630/SFT	Ανοξ. AISI-316 & ABS S.S. AISI-316 & ABS	63mm	56
SRI-630T	SRI-630T/SFT	Ανοξ. AISI-316 & ABS S.S. AISI-316 & ABS	63mm PN16	52

RI

ABS ΣΤΟΜΙΑ ΕΙΣΑΓΩΓΗΣ

ABS WATER RETURN INLETS

ACQUA SOURCE™

RI-150S
RI-150S/SFT

RI-150
RI-150/SFT

RI-151, RI-151/SFT
RI-500, RI-500/SFT

RI-200
RI-200/SFT

RI-201, RI-201/SFT
RI-630, RI-630/SFT
RI-630T, RI-630T/SFT

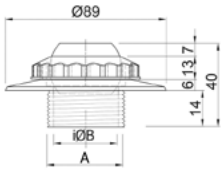

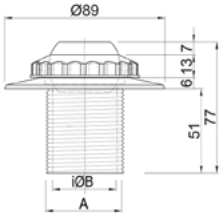

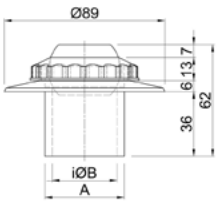

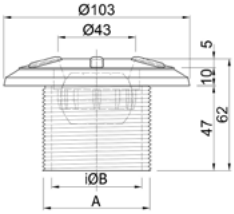

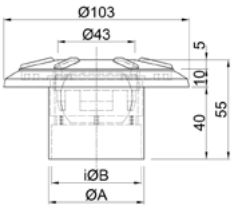

Κωδικός Code		Υλικό Material	Σύνδεση Connection	Χρώμα Colour	Διαστάσεις Dimensions (mm)	
STANDARD	SAFETY				A	B
RI-150S	RI-150S/SFT	ABS	1½" σπείρωμα 1½" thread	–	1½"	40
RI-150	RI-150/SFT	ABS	1½" σπείρωμα 1½" thread	–	1½"	40
RI-151	RI-151/SFT	ABS	1½" κολλητό 1½" slip	●	41	36
RI-200	RI-200/SFT	ABS	2" σπείρωμα 2" thread	●	2"	50
RI-201	RI-201/SFT	ABS	2" κολλητό 2" slip	●	53	50
RI-630	RI-630/SFT	ABS	63mm	●	56	50
RI-630T	RI-630T/SFT	ABS	63mm PN16	–	52	50
RI-500	RI-500/SFT	ABS	50mm	–	44	37

ΧΡΩΜΑΤΟΛΟΓΙΟ

COLOUR CHART

Sand

Grey

Black

ASRI

ΑΝΟΞΕΙΔΩΤΑ ΣΤΟΜΙΑ ΕΙΣΑΓΩΓΗΣ ΜΕ ABS ΣΩΜΑ ΚΑΙ ΡΥΘΜΙΖΟΜΕΝΗ ΒΑΣΗ

STAINLESS STEEL WATER RETURN INLETS WITH ABS BODY AND OSCILLATING BASE

ACQUA SOURCE™

OSCILLATE BASE

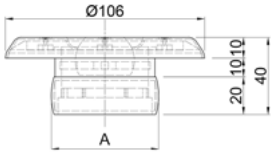

Κωδικός Code		Υλικό Material	Σύνδεση Connection	Διαστάσεις Dimensions (mm)
STANDARD	SAFETY			A
ASRI-500	ASRI-500/SFT	Ανοξ. AISI-316 & ABS S.S. AISI-316 & ABS	50mm ρυθμιζόμενο 50mm adjustable	43
ASRI-630	ASRI-630/SFT	Ανοξ. AISI-316 & ABS S.S. AISI-316 & ABS	63mm ρυθμιζόμενο 63mm adjustable	57

ARI

ABS ΣΤΟΜΙΑ ΕΙΣΑΓΩΓΗΣ ΜΕ ΡΥΘΜΙΖΟΜΕΝΗ ΒΑΣΗ

ABS WATER RETURN INLETS WITH OSCILLATING BASE

ACQUA SOURCE™

OSCILLATE BASE

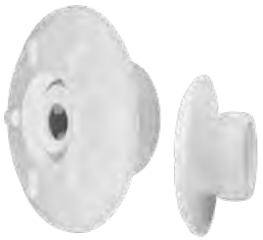

ARI-630
ARI-630/SFT

ARI-500

ΧΡΩΜΑΤΟΛΟΓΙΟ
COLOUR CHART

Sand Grey Black

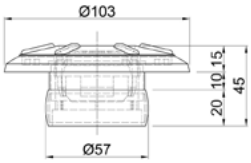

ARI-630
ARI-630/SFT

Κωδικός Code		Υλικό Material	Χρώμα Colour	Σύνδεση Connection
STANDARD	SAFETY			
ARI-500	–	ABS	●	50mm ρυθμιζόμενο 50mm adjustable
ARI-630	ARI-630/SFT	ABS	●	63mm ρυθμιζόμενο 63mm adjustable

ΣΤΟΜΙΑ ΕΙΣΑΓΩΓΗΣ ΜΕ ΡΥΘΜΙΖΟΜΕΝΗ ΒΑΣΗ

WATER WATER RETURN INLETS WITH OSCILLATING BASE

Τα στόμια εισαγωγής με ρυθμιζόμενη βάση (oscillate base) εξασφαλίζουν σωστή ευθυγράμμιση με τον τοίχο της πισίνας, αποτρέποντας κενά και διαρροές. Σε αντίθεση με τα τυπικά στόμια, επιτρέπουν ακριβή τοποθέτηση, βελτιώνοντας τη ροή του νερού και την ενεργειακή αποδοτικότητα. Παράλληλα, συμβάλλουν στη σωστή κυκλοφορία του νερού, μειώνοντας τις μηχανικές καταπονήσεις. Το αποτέλεσμα είναι μεγαλύτερη διάρκεια ζωής του συστήματος και πιο ομοιόμορφη διανομή του νερού, εξασφαλίζοντας καθαρότητα και ενεργειακή αποδοτικότητα.

Inlet fittings with an adjustable base (oscillating base) ensure proper alignment with the pool wall, preventing gaps and leaks. Unlike standard inlets, they allow precise installation, improving water flow and energy efficiency. At the same time, they contribute to proper water circulation, reducing mechanical stress. The result is a longer system lifespan and more even water distribution, ensuring cleanliness and energy efficiency.

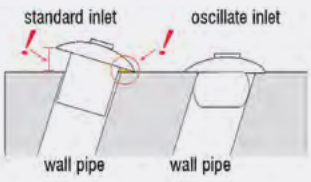

Βάση ρύθμισης που επιτρέπει κλίση έως 12°.
Oscillating base, allowing up to 12° inlet adjustment.

WATER **SUCTION** INLETS

ΣΤΟΜΙΑ ΚΑΘΑΡΙΣΜΟΥ ΓΙΑ ΠΙΣΙΝΕΣ **ΣΚΥΡΟΔΕΜΑΤΟΣ**

SUCTION INLETS FOR **CONCRETE** POOLS

ΧΑΡΑΚΤΗΡΙΣΤΙΚΑ

- Κατασκευασμένα είτε εξολοκλήρου από ανοξείδωτο ατσάλι AISI-316, είτε εξολοκλήρου από ABS υλικό ή σε συνδυασμό των δυο παραπάνω υλικών.
- Φέρουν αποσπώμενη τάπα 1½" σπείρωμα *(ισχύει για την έκδοση ABS)*.
- Προστασία UV για το ABS υλικό.

SPECIFICATIONS

- Made either entirely of AISI-316 stainless steel, or entirely of ABS material or a combination of the two.
- Featuring a removable 1½" thread cap *(applies to ABS version)*.
- UV protection for ABS material.

2 YEARS GUARANTEE

CSSI

ΠΛΗΡΩΣ ΑΝΟΞΕΙΔΩΤΟ ΣΤΟΜΙΟ ΚΑΘΑΡΙΣΜΟΥ

COMPLETE STAINLESS STEEL SUCTION INLET

ACQUA SOURCE™

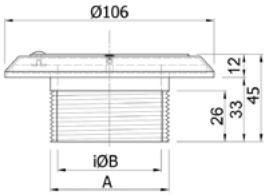

Κωδικός Code	Υλικό Material	Σύνδεση Connection	Διαστάσεις Dimensions (mm) A	B
CSSI-150	Ανοξείδωτο AISI-316 S.S. AISI-316	1½" σπείρωμα 1½" thread	1½"	41
CSSI-200	Ανοξείδωτο AISI-316 S.S. AISI-316	2" σπείρωμα 2" thread	2"	52

SSI

ΑΝΟΞΕΙΔΩΤΟ ΣΤΟΜΙΟ ΚΑΘΑΡΙΣΜΟΥ ΜΕ ABS ΣΩΜΑ

STAINLESS STEEL SUCTION INLET WITH ABS BODY

ACQUA SOURCE™

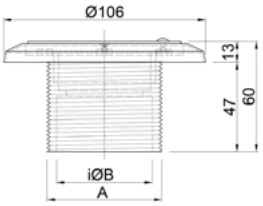

SSI-200

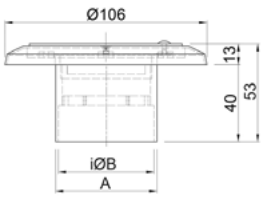

SSI-201, SSI-630, SSI-630T

Κωδικός Code	Υλικό Material	Σύνδεση Connection	Διαστάσεις Dimensions (mm) A	B
SSI-200	Ανοξ. AISI-316 & ABS S.S. AISI-316 & ABS	2" σπείρωμα 2" thread	2"	50
SSI-201	Ανοξ. AISI-316 & ABS S.S. AISI-316 & ABS	2" κολλητό 2" slip	53	50
SSI-630	Ανοξ. AISI-316 & ABS S.S. AISI-316 & ABS	63mm	56	50
SSI-630T	Ανοξ. AISI-316 & ABS S.S. AISI-316 & ABS	63mm PN16	52	50

ASSI

ΑΝΟΞΕΙΔΩΤΟ ΣΤΟΜΙΟ ΚΑΘΑΡΙΣΜΟΥ ΜΕ ABS ΣΩΜΑ ΚΑΙ ΡΥΘΜΙΖΟΜΕΝΗ ΒΑΣΗ

STAINLESS STEEL SUCTION INLET WITH ABS BODY AND OSCILLATING BASE

ACQUA SOURCE™

OSCILLATE BASE

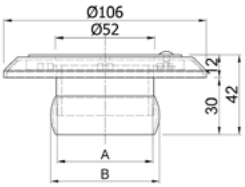

Κωδικός Code	Υλικό Material	Σύνδεση Connection	Διαστάσεις Dimensions (mm)	
			A	B
ASSI-500	Ανοξ. AISI-316 & ABS S.S. AISI-316 & ABS	50mm ρυθμιζόμενο 50mm adjustable	1"	43
ASSI-630	Ανοξ. AISI-316 & ABS S.S. AISI-316 & ABS	63mm ρυθμιζόμενο 63mm adjustable	1½"	57

ASI

ABS ΣΤΟΜΙΟ ΚΑΘΑΡΙΣΜΟΥ ΜΕ ΡΥΘΜΙΖΟΜΕΝΗ ΒΑΣΗ

ABS WATER SUCTION INLET WITH OSCILLATING BASE

ACQUA SOURCE™

OSCILLATE BASE

ΧΡΩΜΑΤΟΛΟΓΙΟ
COLOUR CHART

Sand Grey Black

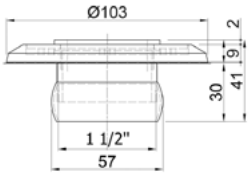

Κωδικός Code	Υλικό Material	Σύνδεση Connection	Χρώμα Colour
ASI-630	ABS	63mm ρυθμιζόμενο 63mm adjustable	●

ΣΤΟΜΙΑ ΚΑΘΑΡΙΣΜΟΥ ΜΕ ΡΥΘΜΙΖΟΜΕΝΗ ΒΑΣΗ

WATER SUCTION INLETS WITH OSCILLATING BASE

Τα στόμια καθαρισμού με ρυθμιζόμενη βάση (oscillating base) εξασφαλίζουν σωστή ευθυγράμμιση με τον τοίχο της πισίνας, αποτρέποντας κενά και διαρροές. Σε αντίθεση με τα τυπικά στόμια, επιτρέπουν ακριβή τοποθέτηση, βελτιώνοντας την απόδοση του συστήματος καθαρισμού και μειώνοντας την καταπόνηση της αντλίας. Παράλληλα, συμβάλλουν στη σωστή και αποτελεσματική απομάκρυνση των ρύπων, εξασφαλίζοντας καθαρότερο νερό και μεγαλύτερη διάρκεια ζωής του εξοπλισμού.

Water suction inlets with an oscillating base ensure proper alignment with the pool wall, preventing gaps and leaks. Unlike standard inlets, they allow precise positioning, improving the efficiency of the cleaning system and reducing pump strain. Additionally, they contribute to the effective removal of debris, ensuring cleaner water and extending the lifespan of the equipment.

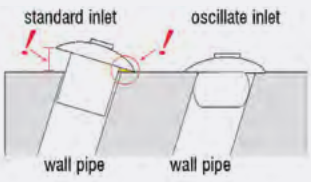

Βάση ρύθμισης που επιτρέπει κλίση έως 12°.
Oscillating base, allowing up to 12° inlet adjustment.

SI/SIC

ABS ΣΤΟΜΙΑ ΚΑΘΑΡΙΣΜΟΥ
ABS SUCTION INLETS

ACQUA SOURCE™

SI-200

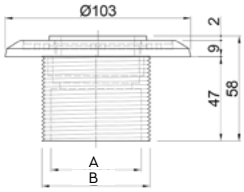

SI-200

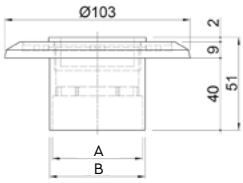

SI-201, SI-630, SI-630T

ΧΡΩΜΑΤΟΛΟΓΙΟ
COLOUR CHART

Sand Grey Black

SIC-500, SIC-151

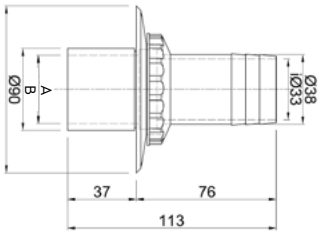

	Κωδικός Code	Υλικό Material	Σύνδεση Connection	Χρώμα Colour	Διαστάσεις Dimensions (mm) A	B
SI	SI-200	ABS	2" σπείρωμα 2 thread	●	50	2"
	SI-201	ABS	2" κολλητό 2" slip	●	50	53
	SI-630	ABS	63mm	●	50	56
	SI-630T	ABS	63mm PN16	●	50	52
SIC	SIC-500	ABS	50mm	–	37	44
	SIC-151	ABS	1½" κολλητό 1½" slip	–	36	41

VC

ΡΑΚΟΡ ΣΤΟΜΙΟΥ ΚΑΘΑΡΙΣΜΟΥ ΓΙΑ ΣΥΝΔΕΣΗ ΜΕ ΠΛΩΤΗ ΣΩΛΗΝΑ
HOSE THREADED UNION

ACQUA SOURCE™

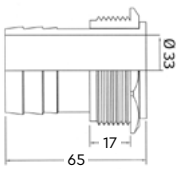

Κωδικός Code	Υλικό Material	Σύνδεση Connection	Διάμετρος σωλήνα Hose diameter
VC-100	PE	1" σπείρωμα 1" thread	Ø 38mm
VC-150	ABS	1½" σπείρωμα 1½" thread	Ø 38mm

WATER **BOTTOM** INLETS

ΣΤΟΜΙΑ ΠΥΘΜΕΝΑ ΓΙΑ ΠΙΣΙΝΕΣ ΣΚΥΡΟΔΕΜΑΤΟΣ

INJECTION MOULDED BOTTOM INLETS FOR **CONCRETE** POOLS

ΧΑΡΑΚΤΗΡΙΣΤΙΚΑ

- Κατασκευασμένα είτε εξολοκλήρου από ανοξείδωτο ατσάλι AISI-316, είτε εξολοκλήρου από ABS υλικό ή σε συνδυασμό των δυο παραπάνω υλικών.
- Το άνω τμήμα έχει επίπεδο ή κωνικό σχήμα.
- Μέγιστη παροχή: 14m³/h, με δυνατότητα ρύθμισης.
- Προστασία UV για το ABS υλικό.

SPECIFICATIONS

- Made either entirely of AISI-316 stainless steel, or entirely of ABS material or a combination of the two.
- The top part of this inlet is flat or conical shaped.
- Adjustable max flow rate: 14m³/h.
- UV protection for ABS material.

2 YEARS GUARANTEE

CSBI

ΠΛΗΡΩΣ ΑΝΟΞΕΙΔΩΤΟ ΣΤΟΜΙΟ ΠΥΘΜΕΝΑ

COMPLETE STAINLESS STEEL BOTTOM INLET

ACQUA SOURCE™

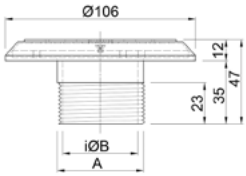

Κωδικός Code	Υλικό Material	Σύνδεση Connection	Διαστάσεις Dimensions (mm) A	B
CSBI-150	**Ανοξείδωτο AISI-316** S.S. AISI-316	**1½" σπείρωμα** 1½" thread	1½"	42
CSBI-200	**Ανοξείδωτο AISI-316** S.S. AISI-316	**2" σπείρωμα** 2" thread	2"	53

SBI

ΑΝΟΞΕΙΔΩΤΟ ΣΤΟΜΙΟ ΠΥΘΜΕΝΑ ΜΕ ABS ΣΩΜΑ

STAINLESS STEEL BOTTOM INLET WITH ABS BODY

ACQUA SOURCE™

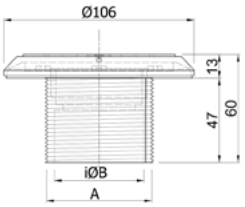

SBI-200

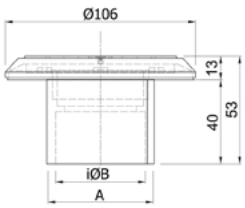

SBI-201, SBI-630, SBI-630T

Κωδικός Code	Υλικό Material	Σύνδεση Connection	Διαστάσεις Dimensions (mm) A	B
SBI-200	**Ανοξ. AISI-316 & ABS** S.S. AISI-316 & ABS	**2" σπείρωμα** 2" thread	2"	50
SBI-201	**Ανοξ. AISI-316 & ABS** S.S. AISI-316 & ABS	**2" κολλητό** 2" slip	53	50
SBI-630	**Ανοξ. AISI-316 & ABS** S.S. AISI-316 & ABS	**63mm**	56	50
SBI-630T	**Ανοξ. AISI-316 & ABS** S.S. AISI-316 & ABS	**63mm PN16**	52	50

ASBI

ΑΝΟΞΕΙΔΩΤΟ ΣΤΟΜΙΟ ΠΥΘΜΕΝΑ ΜΕ ABS ΣΩΜΑ ΚΑΙ ΡΥΘΜΙΖΟΜΕΝΗ ΒΑΣΗ

STAINLESS STEEL WATER BOTTOM INLET WITH ABS BODY AND OSCILLATING BASE

ACQUA SOURCE™

OSCILLATE BASE

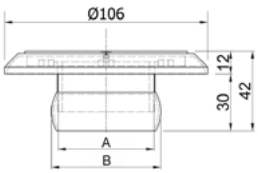

Κωδικός Code	Υλικό Material	Σύνδεση Connection	Διαστάσεις Dimensions (mm)	
			A	B
ASBI-500	Ανοξ. AISI-316 & ABS S.S. AISI-316 & ABS	50mm ρυθμιζόμενο 50mm adjustable	1"	43
ASBI-630	Ανοξ. AISI-316 & ABS S.S. AISI-316 & ABS	63mm ρυθμιζόμενο 63mm adjustable	1½"	57

ABI

ABS ΣΤΟΜΙΟ ΠΥΘΜΕΝΑ ΜΕ ΡΥΘΜΙΖΟΜΕΝΗ ΒΑΣΗ

ABS WATER BOTTOM INLET WITH OSCILLATING BASE

ACQUA SOURCE™

OSCILLATE BASE

ΧΡΩΜΑΤΟΛΟΓΙΟ
COLOUR CHART

Sand Grey Black

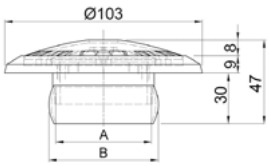

Κωδικός Code	Υλικό Material	Σύνδεση Connection	Χρώμα Colour	Διαστάσεις Dimensions (mm)	
				A	B
ABI-500	ABS	50mm	●	1"	43
ABI-630	ABS	63mm	●	1½"	57

ΣΤΟΜΙΑ ΠΥΘΜΕΝΑ ΜΕ ΡΥΘΜΙΖΟΜΕΝΗ ΒΑΣΗ

WATER BOTTOM INLETS WITH OSCILLATING BASE

Τα στόμια πυθμένα με ρυθμιζόμενη βάση (oscillating base) εξασφαλίζουν σωστή ευθυγράμμιση με τον πυθμένα της πισίνας, αποτρέποντας κενά και διαρροές. Σε αντίθεση με τα τυπικά στόμια, επιτρέπουν ακριβή τοποθέτηση, βελτιώνοντας τη ροή του νερού και την ενεργειακή αποδοτικότητα. Παράλληλα, συμβάλλουν στη σωστή κυκλοφορία του νερού, μειώνοντας τις μηχανικές καταπονήσεις. Το αποτέλεσμα είναι μεγαλύτερη διάρκεια ζωής του συστήματος και πιο ομοιόμορφη διανομή του νερού, εξασφαλίζοντας καθαρότητα και ενεργειακή αποδοτικότητα.

Water bottom inlets with an adjustable base (oscillating base) ensure proper alignment with the pool bottom, preventing gaps and leaks. Unlike standard inlets, they allow precise installation, improving water flow and energy efficiency. At the same time, they contribute to proper water circulation, reducing mechanical stress. The result is a longer system lifespan and more even water distribution, ensuring cleanliness and energy efficiency.

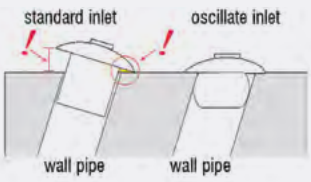

Βάση ρύθμισης που επιτρέπει κλίση έως 12°.
Oscillating base, allowing up to 12° inlet adjustment.

FBI/BI

ΑΒS ΣΤΟΜΙΑ ΠΥΘΜΕΝΑ
ABS BOTTOM INLETS

ACQUA SOURCE™

FBI

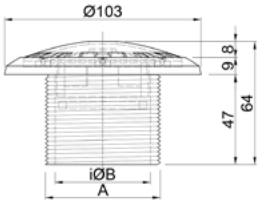

FBI-200

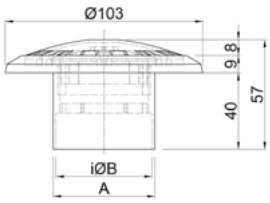

FBI-201, FBI-500, FBI-630, FBI-630T

ΧΡΩΜΑΤΟΛΟΓΙΟ
COLOUR CHART

Sand Grey Black

BI

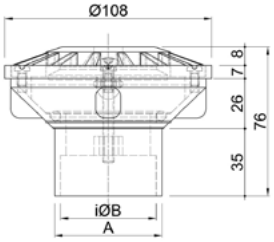

	Κωδικός Code	Υλικό Material	Σύνδεση Connection	Χρώμα Colour	Διαστάσεις Dimensions (mm) A	B
FBI	FBI-200	ABS	2" σπείρωμα 2" thread	●	2"	50
	FBI-201	ABS	2" κολλητό 2" slip	●	53	50
	FBI-500	ABS	50mm	●	44	37
	FBI-630	ABS	63mm	●	56	50
	FBI-630T	ABS	63mm PN16	●	53	50
BI	BI-200	ABS	2" σπείρωμα 2" thread	–	2"	50
	BI-201	ABS	2" κολλητό 2" slip	–	53	50
	BI-630	ABS	63mm	–	56	50
	BI-630T	ABS	63mm PN16	–	53	50

WC-350

ΦΛΑΝΤΖΑ ΣΤΕΓΑΝΟΤΗΤΑΣ
WALL CONDUIT

ACQUA SOURCE™

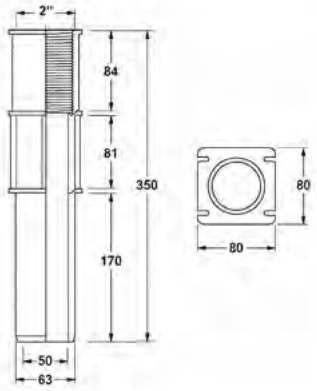

ΠΕΡΙΓΡΑΦΗ

PVC φλάντζα στεγανότητας για την εγκατάσταση φωτιστικών που φέρουν σύνδεση με 2" σπείρωμα.

- PVC χρώματος γκρι.
- Μήκος: 35cm.

DESCRIPTION

PVC wall conduit for installation of lights that feature 2" male thread connection.

- Grey colour PVC.
- Length: 35cm.

Κωδικός Code	Εγκατάσταση Installation	Σύνδεση Connection
WC-350	Πισίνες σκυροδέματος Concrete pools	2" θηλυκό σπείρωμα x 63mm/50mm 2" female thread x 63mm/50mm

WATER **RETURN** INLETS

ΣΤΟΜΙΑ ΕΙΣΑΓΩΓΗΣ ΓΙΑ **LINER** ΠΙΣΙΝΕΣ
RETURN INLETS FOR **LINER** POOLS

ΧΑΡΑΚΤΗΡΙΣΤΙΚΑ

- Πρόσοψη κατασκευασμένη από ανοξείδωτο ατσάλι AISI-316 και σώμα από ανθεκτικό ABS, είτε εξολοκλήρου από ABS υλικό.
- Διαθέσιμες επιλογές: **STANDARD** ή **SAFETY** *(συμβατό με προδιαγραφή EN-13451)*.
- Μπαλάκι ρυθμιζόμενης κατεύθυνσης.
- Διατομές για **STANDARD**: 8, 12, 16, 20mm.
- Τρύπες για **SAFETY**: 3, 5, 8, 12.
- Παροχή:
  - Στόμιο με μπαλάκι Ø8 ή 3 οπών: 1,5m³/h.
  - Στόμιο με μπαλάκι Ø12 ή 5 οπών: 2,5m³/h.
  - Στόμιο με μπαλάκι Ø16 ή 8 οπών: 3,5m³/h.
  - Στόμιο με μπαλάκι Ø20 ή 12 οπών: 5,0m³/h.
- Εργοστασιακά παρέχεται με μπαλάκι **Ø20** στην **STANDARD** εκδοχή ή μπαλάκι/πρόσοψη **12 οπών** στην **SAFETY** εκδοχή. Εναλλακτικά, παρακαλώ υποδείξετε μας το επιθυμητό μέγεθος.
- Μπρούντζινα παρεμβύσματα για ενίσχυση.
- Λάστιχα, βίδες και παξιμάδι στερέωσης.
- Προστασία UV για το ABS υλικό.

SPECIFICATIONS

2 YEARS GUARANTEE

- Front panel in stainless steel AISI-316 with durable ABS body, or available entirely in ABS.
- Available eyeballs: **STANDARD** or **SAFETY** *(EN-13451 compliant)*.
- Directional eyeball.
- Eyeball orifice for **STANDARD**: 8, 12, 16, 20mm.
- Number of holes on top for **SAFETY**: 3, 5, 8, 12.
- Flow rate:
  - Inlet with 3 holes on top: 1.5m³/h.
  - Inlet with 5 holes on top: 2.5m³/h.
  - Inlet with 8 holes on top: 3.5m³/h.
  - Inlet with 12 holes on top: 5.0m³/h.
- It is factory-supplied with a **Ø20** ball in the **STANDARD** version or with **12 openings** in the **SAFETY** version. Alternatively, please indicate the desired size.
- Bronze inserts for reinforcement.
- Self-locking joints, screws and fixing nut.
- UV protection for ABS material.

ΔΙΑΘΕΣΙΜΕΣ ΠΡΟΣΟΨΕΙΣ & ΜΠΑΛΑΚΙΑ ΣΤΗΝ SAFETY ΕΚΔΟΧΗ
ESCUTCHEONS & BALLS AVAILABLE IN THE SAFETY VERSION

LSRI

ΑΝΟΞΕΙΔΩΤΑ ΣΤΟΜΙΑ ΕΙΣΑΓΩΓΗΣ ΜΕ ABS ΣΩΜΑ
STAINLESS STEEL INLETS WITH ABS BODY

ACQUA SOURCE™

LSRI

LSRI/SFT

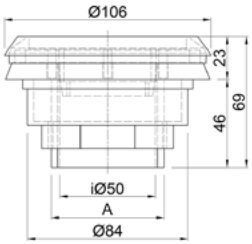

Κωδικός Code		Υλικό Material	Σύνδεση Connection	Διαστάσεις Dimensions (mm)
STANDARD	SAFETY			A
LSRI-205	LSRI-205/SFT	Ανοξ. AISI-316 & ABS S.S. AISI-316 & ABS	2" σπείρωμα 2" thread	2"
LSRI-630	LSRI-630/SFT	Ανοξ. AISI-316 & ABS S.S. AISI-316 & ABS	63mm	56

LRI

ΑΒS ΣΤΟΜΙΑ ΕΙΣΑΓΩΓΗΣ
ABS WATER RETURN INLETS

ACQUA SOURCE™

LRI

LRI/SFT

ΧΡΩΜΑΤΟΛΟΓΙΟ
COLOUR CHART

Sand Grey Black

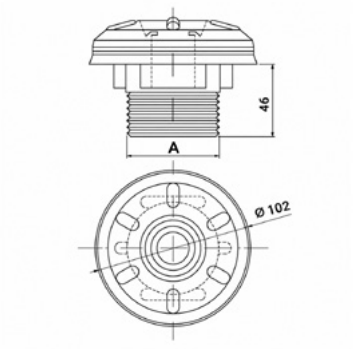

Κωδικός Code		Υλικό Material	Σύνδεση Connection	Χρώμα Colour	Διαστάσεις Dimensions (mm)
STANDARD	SAFETY				A
LRI-205	LRI-205/SFT	ABS	2" σπείρωμα 2" thread	●	2"
LRI-630	LRI-630/SFT	ABS	63mm	●	56

WATER **SUCTION** INLETS

ΣΤΟΜΙΑ ΚΑΘΑΡΙΣΜΟΥ ΓΙΑ **LINER** ΠΙΣΙΝΕΣ
SUCTION INLETS FOR **LINER** POOLS

ΧΑΡΑΚΤΗΡΙΣΤΙΚΑ

- Πρόσοψη κατασκευασμένη από ανοξείδωτο ατσάλι AISI-316 και σώμα από ανθεκτικό ABS, είτε εξολοκλήρου από ABS υλικό.
- Φέρουν αποσπώμενη τάπα με 1½" σπείρωμα *(ισχύει για την έκδοση ABS)*.
- Παραδίδονται με 6 μπρούντζινα παρεμβύσματα στο σώμα για την αποφυγή αλλοιώσεων των σπειρωμάτων.
- Λάστιχα, βίδες και παξιμάδι στερέωσης.
- Προστασία UV για το ABS υλικό.

SPECIFICATIONS

- Front panel in stainless steel AISI-316 with durable ABS body, or available entirely in ABS.
- Featuring a removable 1½" thread cap *(applies to ABS version)*.
- Includes 6 bronze inserts to prevent wear or damage to the inlet threads.
- Self-locking joints, screws and fixing nut.
- UV protection for ABS material.

2 YEARS GUARANTEE

LSSI
ΑΝΟΞΕΙΔΩΤΟ ΣΤΟΜΙΟ ΚΑΘΑΡΙΣΜΟΥ ΜΕ ABS ΣΩΜΑ
STAINLESS STEEL WATER SUCTION INLET WITH ABS BODY

ACQUA SOURCE™

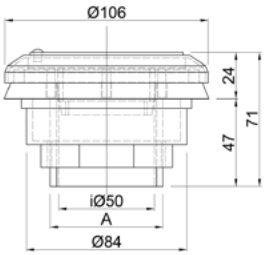

Κωδικός Code	Υλικό Material	Σύνδεση Connection	Διαστάσεις Dimensions (mm) A
LSSI-205	Ανοξ. AISI-316 & ABS S.S. AISI-316 & ABS	2" σπείρωμα 2" thread	2"
LSSI-630	Ανοξ. AISI-316 & ABS S.S. AISI-316 & ABS	63mm	56

LSI
ABS ΣΤΟΜΙΟ ΚΑΘΑΡΙΣΜΟΥ
ABS WATER SUCTION INLET

ACQUA SOURCE™

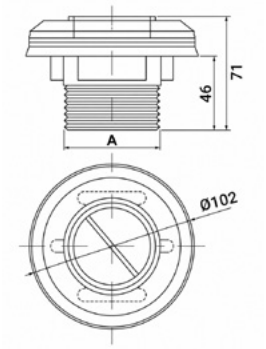

ΧΡΩΜΑΤΟΛΟΓΙΟ
COLOUR CHART

Sand Grey Black

Κωδικός Code	Υλικό Material	Σύνδεση Connection	Διαστάσεις Dimensions (mm) A
LSI-205	ABS	2" σπείρωμα 2" thread	2"
LSI-630	ABS	63mm	56

WATER **BOTTOM** INLETS

ΣΤΟΜΙΑ ΠΥΘΜΕΝΑ ΓΙΑ **LINER** ΠΙΣΙΝΕΣ

INJECTION MOULDED BOTTOM INLETS FOR **LINER** POOLS

ΧΑΡΑΚΤΗΡΙΣΤΙΚΑ

- Κατασκευασμένα είτε εξολοκλήρου από ανοξείδωτο ατσάλι AISI-316, είτε εξολοκλήρου από ABS υλικό ή σε συνδυασμό των δυο παραπάνω υλικών.
- Το άνω τμήμα έχει επίπεδο σχήμα.
- Μέγιση παροχή: 14m³/h, με δυνατότητα ρύθμισης.
- Παραδίδονται με 6 μπρούντζινα παρεμβύσματα στο σώμα για την αποφυγή αλλοιώσεων των σπειρωμάτων.
- Λάστιχα, βίδες και παξιμάδι στερέωσης.
- Προστασία UV για το ABS υλικό.

SPECIFICATIONS

- Made either entirely of AISI-316 stainless steel, or entirely of ABS material or a combination of the two.
- The top part of this inlet is flat.
- Adjustable max flow rate: 14m³/h.
- Includes 6 bronze inserts to prevent wear or damage to the inlet threads.
- Self-locking joints, screws and fixing nut.
- UV protection for ABS material.

2 YEARS GUARANTEE

LSBI

ΑΝΟΞΕΙΔΩΤΟ ΣΤΟΜΙΟ ΠΥΘΜΕΝΑ ΜΕ ABS ΣΩΜΑ

STAINLESS STEEL WATER BOTTOM INLET WITH ABS BODY

ACQUA SOURCE™

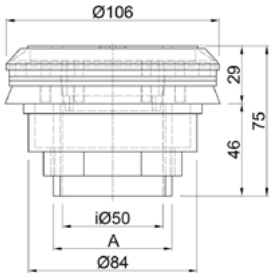

Κωδικός Code	Υλικό Material	Σύνδεση Connection	Διαστάσεις Dimensions (mm) A
LSBI-205	**Ανοξ. AISI-316 & ABS** S.S. AISI-316 & ABS	**2" σπείρωμα** 2" thread	**2"**
LSBI-630	**Ανοξ. AISI-316 & ABS** S.S. AISI-316 & ABS	**63mm**	56

LBI

ABS ΣΤΟΜΙΟ ΠΥΘΜΕΝΑ

ABS WATER BOTTOM INLET

ACQUA SOURCE™

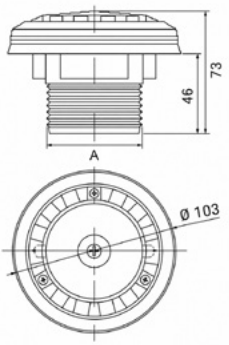

ΧΡΩΜΑΤΟΛΟΓΙΟ
COLOUR CHART

Sand Grey Black

Κωδικός Code	Υλικό Material	Σύνδεση Connection	Χρώμα Colour	Διαστάσεις Dimensions (mm) A
LBI-205	ABS	**2" σπείρωμα** 2" thread	●	**2"**
LBI-630	ABS	**63mm**	●	56

DRAIN GRILLES

ΣΧΑΡΑΚΙΑ ΑΠΟΣΤΡΑΓΓΙΣΗΣ ΓΙΑ ΠΙΣΙΝΕΣ **ΣΚΥΡΟΔΕΜΑΤΟΣ**

MAIN DRAIN GRILLES FOR **CONCRETE** POOLS

ΧΑΡΑΚΤΗΡΙΣΤΙΚΑ

- Κατασκευασμένα είτε εξολοκλήρου από ανοξείδωτο ατσάλι AISI-316, είτε εξολοκλήρου από ABS υλικό ή σε συνδυασμό των δυο παραπάνω υλικών.
- Αντιστροβιλικό καπάκι *(DG-234)*.
- Ανθεκτικά στα χημικά.
- Προστασία UV για το ABS υλικό.

SPECIFICATIONS

- Made either entirely of AISI-316 stainless steel, or entirely of ABS material or a combination of the two.
- Antivortex lid *(DG-234)*.
- Chemical resistant.
- UV protection for ABS material.

2 YEARS GUARANTEE

SDG-224

ΠΛΗΡΩΣ ΑΝΟΞΕΙΔΩΤΟ ΣΧΑΡΑΚΙ ΑΠΟΣΤΡΑΓΓΙΣΗΣ

COMPLETE STAINLESS STEEL ROUND DRAIN GRILLE

ACQUA SOURCE™

Κωδικός Code	Υλικό Material	Διαστάσεις Dimensions (mm)		
		A	B	C
SDG-224	Ανοξείδωτο AISI-316 S.S. AISI-316	217	195	25

DG-224

ΑΝΟΞΕΙΔΩΤΟ ΣΧΑΡΑΚΙ ΑΠΟΣΤΡΑΓΓΙΣΗΣ ΜΕ ABS ΣΩΜΑ

STAINLESS STEEL ROUND DRAIN GRILLE WITH ABS BODY

ACQUA SOURCE™

Κωδικός Code	Υλικό Material	Διαστάσεις Dimensions (mm)		
		A	B	C
DG-224	Ανοξ. AISI-316 & ABS S.S. AISI-316 & ABS	204	186	40

DG SERIES

ABS ΣΧΑΡΑΚΙΑ ΑΠΟΣΤΡΑΓΓΙΣΗΣ
ABS ROUND DRAIN GRILLES

ACQUA SOURCE™

DG-204

ΧΡΩΜΑΤΟΛΟΓΙΟ
COLOUR CHART

Sand Grey Black

DG-214

DG-234

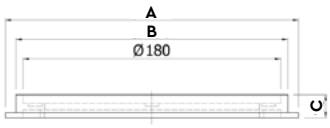

DG-214

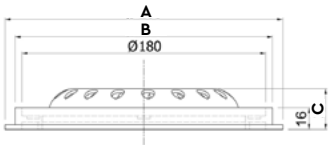

DG-234

Κωδικός Code	Υλικό Material	Αντιστροβιλικό Anti-vortex	Χρώμα Colour	Διαστάσεις Dimensions (mm)		
				A	B	C
DG-204	ABS	–	●	204	186	40
DG-214	ABS	–	●	205	190	16
DG-234	ABS	●	●	205	190	30

XABI-630

ABS ΦΡΕΑΤΙΟ ΠΥΘΜΕΝΑ ΜΕ ΡΥΘΜΙΖΟΜΕΝΗ ΒΑΣΗ
ABS DRAIN GRILLE WITH OSCILLATING BASE

ΝΕΑ ΠΡΟΣΘΗΚΗ
NEW ENTRY

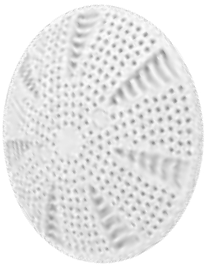

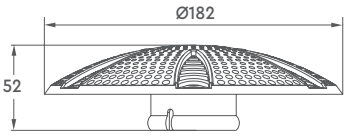

OSCILLATE BASE

Κωδικός Code	Εγκατάσταση Installation	Υλικό Material	Σύνδεση Connection	Παροχή Flow Rate (L/min)
XABI-630	Σκυρόδεμα Concrete	ABS	63mm PN10	328

MAIN DRAINS

ΦΡΕΑΤΙΑ ΠΥΘΜΕΝΑ ΓΙΑ ΠΙΣΙΝΕΣ ΣΚΥΡΟΔΕΜΑΤΟΣ & LINER

MAIN DRAIN FOR **CONCRETE** & **LINER** POOLS

ΧΑΡΑΚΤΗΡΙΣΤΙΚΑ

- Κατασκευασμένα με πρόσοψη από ανοξείδωτο ατσάλι AISI-316 και σώμα από ανθεκτικό ABS, είτε εξολοκλήρου από ABS υλικό.
- Liner οδηγός που κάνει την προσαρμογή του λάστιχου ευκολότερη *(ELDG-120)*.
- Διπλές τρύπες liner για ευκολότερη αντικατάσταση του liner *(ELDG-120)*.
- Ανθεκτικά στα χημικά.
- Προστασία UV για το ABS υλικό.

SPECIFICATIONS

2 YEARS GUARANTEE

- Front panel in stainless steel AISI-316 with durable ABS body, or available entirely in ABS.
- Liner guide that makes the flange's fixing easier *(ELDG-120)*.
- Double liner holes for easier replacement of the liner *(ELDG-120)*.
- Chemical resistant.
- UV protection for ABS material.

DG/LDG

ΑΝΟΞΕΙΔΩΤΟ ΦΡΕΑΤΙΟ ΠΥΘΜΕΝΑ ΜΕ ABS ΣΩΜΑ

STAINLESS STEEL DRAIN GRILLE WITH ABS BODY

ACQUA SOURCE™

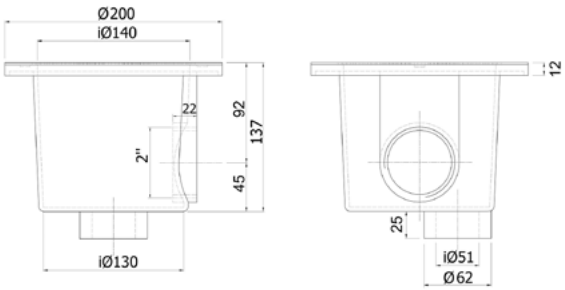

Κωδικός Code	Εγκατάσταση Installation	Υλικό Material	Κάθετη έξοδος Vertical exit	Πλαϊνή έξοδος Side exit
DG-101	Σκυρόδεμα Concrete	Ανοξ. AISI-316 & ABS S.S. AISI-316 & ABS	50mm	2"
LDG-101	Liner	Ανοξ. AISI-316 & ABS S.S. AISI-316 & ABS	50mm	2"

EDG/ELDG

ABS ΦΡΕΑΤΙΑ ΠΥΘΜΕΝΑ
ABS DRAIN GRILLES

ACQUA SOURCE™

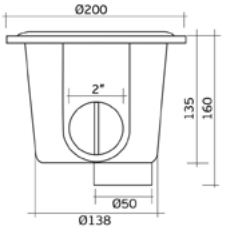

EDG-100, ELDG-100

ΧΡΩΜΑΤΟΛΟΓΙΟ
COLOUR CHART

Sand Grey Black

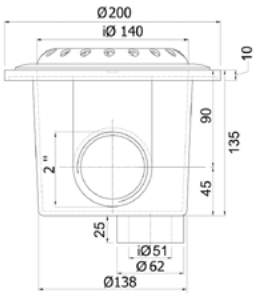

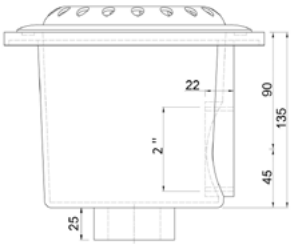

EDG-120, ELDG-120

	Κωδικός Code	Εγκατάσταση Installation	Υλικό Material	Κάθετη έξοδος Vertical exit (mm)	Πλαϊνή έξοδος Side exit	Ελεύθερη επιφάνεια Open area (mm²)	Αντιστροβιλικό Anti-vortex	Χρώμα Colour
EDG	**EDG-100**	Σκυρόδεμα Concrete	ABS	50	2"	9000	–	●
	EDG-120	Σκυρόδεμα Concrete	ABS	50	2"	9000	●	●
ELDG	**ELDG-100**	Liner	ABS	50	2"	9000	–	●
	ELDG-120	Liner	ABS	50	2"	9000	●	●

FRAMES & GRATES

ΣΧΑΡΕΣ ΠΥΘΜΕΝΑ ΓΙΑ ΠΙΣΙΝΕΣ ΣΚΥΡΟΔΕΜΑΤΟΣ & LINER

FRAMES & GRATES FOR **CONCRETE** & **LINER** POOLS

ΧΑΡΑΚΤΗΡΙΣΤΙΚΑ

- Κατασκευασμένα είτε εξολοκλήρου από ανοξείδωτο ατσάλι AISI-316, είτε εξολοκλήρου από ABS υλικό ή σε συνδυασμό των δυο παραπάνω υλικών.
- Ανθεκτικά στα χημικά.
- Προστασία UV για το ABS υλικό.

SPECIFICATIONS

- Made either entirely of AISI-316 stainless steel, or entirely of ABS material or a combination of the two.
- Chemical resistant.
- UV protection for ABS material.

2 YEARS GUARANTEE

DG S.S. SERIES

ΠΛΗΡΩΣ ΑΝΟΞΕΙΔΩΤΗ ΣΧΑΡΑ ΠΥΘΜΕΝΑ

COMPLETE STAINLESS STEEL FRAMES & GRATES

ACQUA SOURCE™

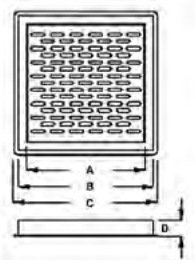

Κωδικός Code	Μέγεθος Size	Εγκατάσταση Installation	Υλικό Material	Διαστάσεις Dimensions (mm)			
				A	B	C	D
DG-901	9"x9"	Σκυρόδεμα Concrete	Ανοξ. AISI-316 S.S. AISI-316	218	253	270	30
DG-121	12"x12"	Σκυρόδεμα Concrete	Ανοξ. AISI-316 S.S. AISI-316	304	335	355	30
DG-161	16"x16"	Σκυρόδεμα Concrete	Ανοξ. AISI-316 S.S. AISI-316	405	440	460	28
DG-201	20"x20"	Σκυρόδεμα Concrete	Ανοξ. AISI-316 S.S. AISI-316	475	510	530	28

DG ABS SERIES

ABS ΣΧΑΡΕΣ ΠΥΘΜΕΝΑ

ABS FRAMES & GRATES

ACQUA SOURCE™

DG-122, DG-902

ΧΡΩΜΑΤΟΛΟΓΙΟ
COLOUR CHART

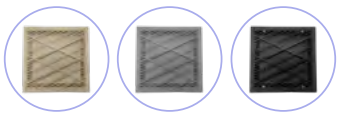

Sand Grey Black

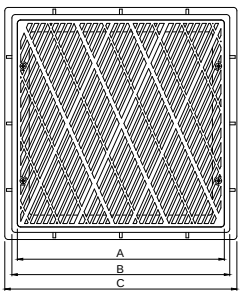

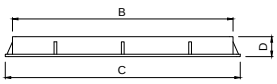

Κωδικός Code	Μέγεθος Size	Εγκατάσταση Installation	Υλικό Material	Χρώμα Colour	Διαστάσεις Dimensions (mm)			
					A	B	C	D
DG-902	9"x9"	Σκυρόδεμα Concrete	ABS	●	227	245	265	29
DG-122	12"x12"	Σκυρόδεμα Concrete	ABS	●	305	320	342	29

EDG SERIES

ΑΒS ΣΧΑΡΕΣ ΠΥΘΜΕΝΑ
ABS FRAMES & GRATES

ACQUA SOURCE™

EDG-802, EDG-902

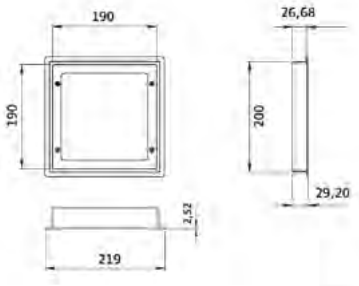

EDG-802

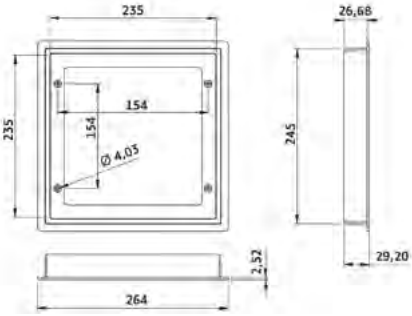

EDG-902

EDG-265

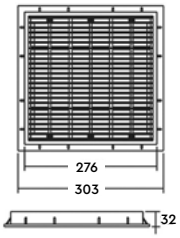

Κωδικός Code	Μέγεθος Size	Εγκατάσταση Installation	Υλικό Material
EDG-802	8"x8"	Σκυρόδεμα Concrete	ABS
EDG-902	9"x9"	Σκυρόδεμα Concrete	ABS
EDG-265	11"x11"	Σκυρόδεμα Concrete	ABS

DG/AV

ΑΒS ΣΧΑΡΕΣ ΠΥΘΜΕΝΑ
ABS FRAMES & GRATES

ACQUA SOURCE™

ΝΕΑ ΠΡΟΣΘΗΚΗ
NEW ENTRY

DG/AV-902

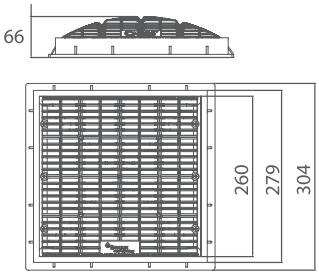

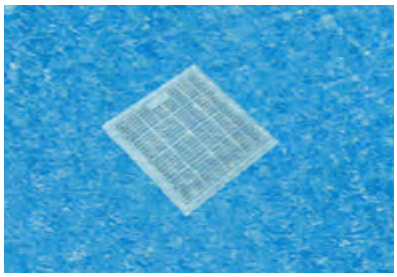

DG/AV-212

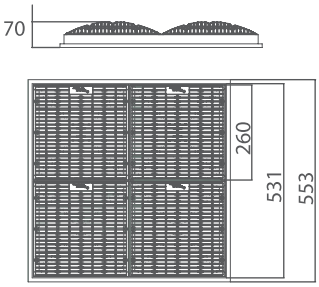

Κωδικός Code	Μέγεθος Size	Εγκατάσταση Installation	Υλικό Material	Παροχή Flow rate (L/min)
DG/AV-902	9"x9"	Σκυρόδεμα Concrete	ABS	900
DG/AV-212	21"x21"	Σκυρόδεμα Concrete	Ανοξ. AISI-316 σκελετό & ABS S.S. AISI-316 frame & ABS	3600

WG

ABS ΣΧΑΡΑ ΠΥΘΜΕΝΑ ΜΕ ΚΟΡΝΙΖΑ ΓΙΑ ΕΠΑΓΓΕΛΜΑΤΙΚΕΣ ΠΙΣΙΝΕΣ

ABS FRAME AND GRATE FOR COMMERCIAL POOLS

HAYWARD

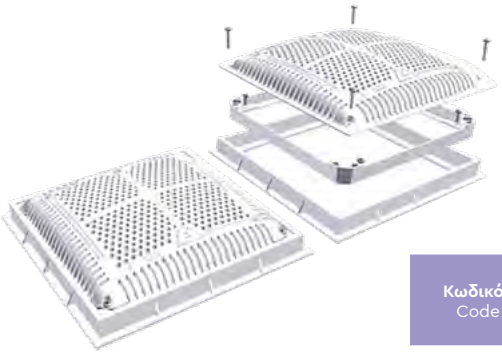

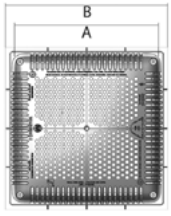

Κωδικός Code	Μέγεθος Size	Εγκατάσταση Installation	Υλικό Material	Επιφάνεια φιλτρανσης Filtration area (cm²)	Διαστάσεις Dimensions (mm)	
					A	B
WG1031HFE	9"x9"	Σκυρόδεμα Concrete	ABS	271	225	268
WG1032HFE	12"x12"	Σκυρόδεμα Concrete	ABS	436	315	340

SIG

ΑΝΟΞΕΙΔΩΤΗ ΣΧΑΡΑ ΓΙΑ ΕΠΑΓΓΕΛΜΑΤΙΚΕΣ ΠΙΣΙΝΕΣ ΜΕ ABS ΣΩΜΑ

STAINLESS STEEL DRAIN FOR COMMERCIAL POOLS WITH ABS BODY

HAYWARD

ΦΡΕΑΤΙΑ
DRAINS

Κωδικός Code	Εγκατάσταση Installation	Υλικό Material	Σύνδεση Connection (mm)	Παροχή Flow rate (m³/h)	Μέγεθος σχάρας Size grating (mm)
SIG 112	Σκυρόδεμα Concrete	Ανοξ. AISI-316 & ABS S.S. AISI-316 & ABS	110	40	480×480
SIG 127	Σκυρόδεμα Concrete	Ανοξ. AISI-316 & ABS S.S. AISI-316 & ABS	125	52	480×480
SIG 142	Σκυρόδεμα Concrete	Ανοξ. AISI-316 & ABS S.S. AISI-316 & ABS	140	66	480×480
SIG 162	Σκυρόδεμα Concrete	Ανοξ. AISI-316 & ABS S.S. AISI-316 & ABS	160	89	480×480
SIG 202	Σκυρόδεμα Concrete	Ανοξ. AISI-316 & ABS S.S. AISI-316 & ABS	200	94	480×480
SIG 113	Liner	Ανοξ. AISI-316 & ABS S.S. AISI-316 & ABS	110	40	480×480
SIG 128	Liner	Ανοξ. AISI-316 & ABS S.S. AISI-316 & ABS	125	52	480×480
SIG 143	Liner	Ανοξ. AISI-316 & ABS S.S. AISI-316 & ABS	140	66	480×480
SIG 163	Liner	Ανοξ. AISI-316 & ABS S.S. AISI-316 & ABS	160	89	480×480
SIG 203	Liner	Ανοξ. AISI-316 & ABS S.S. AISI-316 & ABS	200	94	480×480

ΑΝΤΙΣΤΡΟΒΙΛΙΚΟ ΚΑΠΑΚΙ*
ANTI-VORTEX LID*

Κωδικός Code	Για σχάρα μεγέθους For grating of (mm)
ATG	480×480

** Προαιρετικά, η σχάρα μπορεί να αντικατασταθεί από αντι-στροβιλικό καπάκι.*
Optionally, the grill can be replaced by an anti-vortex lid.

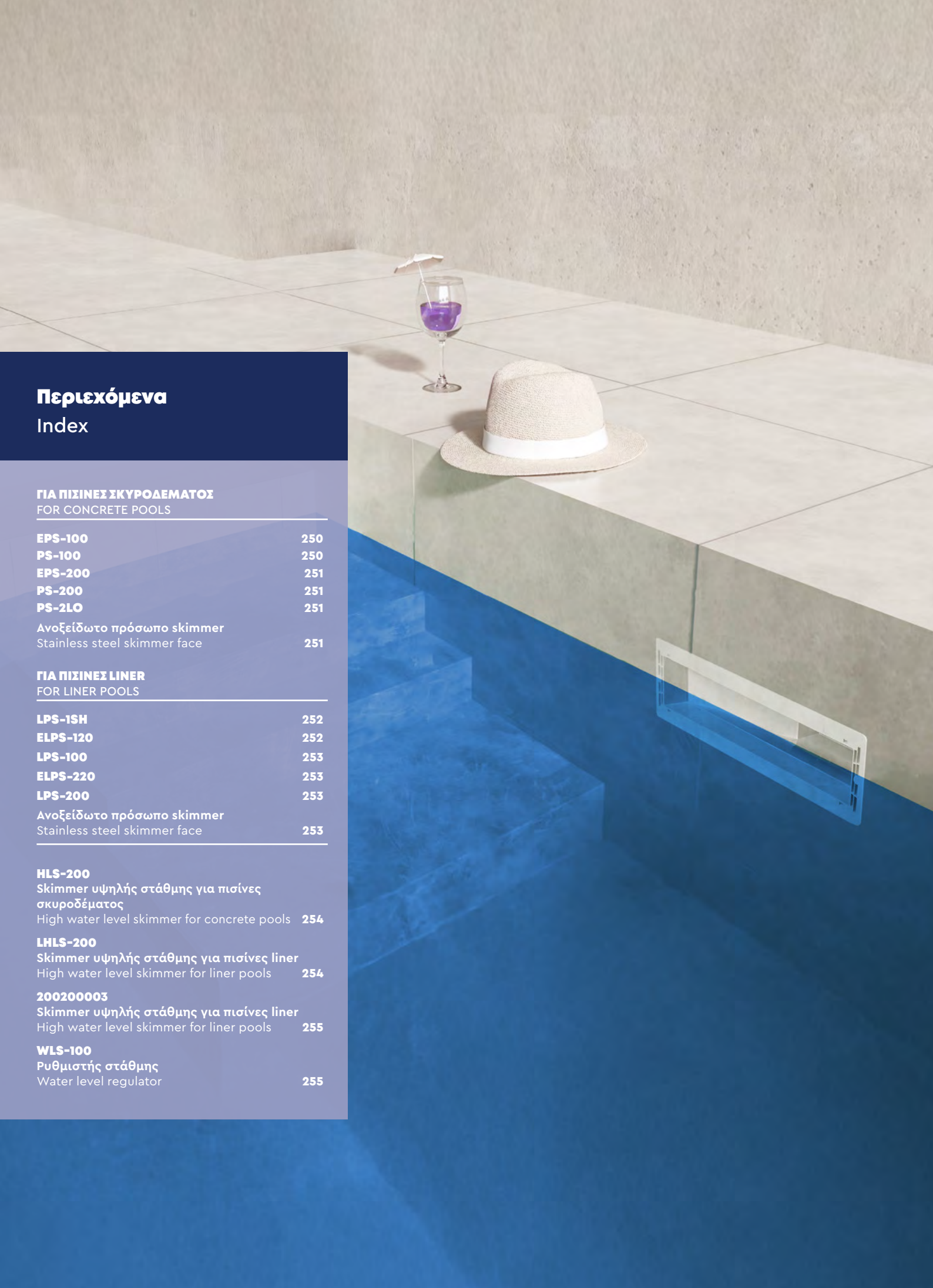

Περιεχόμενα
Index

ΓΙΑ ΠΙΣΙΝΕΣ ΣΚΥΡΟΔΕΜΑΤΟΣ
FOR CONCRETE POOLS

EPS-100 250
PS-100 250
EPS-200 251
PS-200 251
PS-2LO 251
Ανοξείδωτο πρόσωπο skimmer
Stainless steel skimmer face 251

ΓΙΑ ΠΙΣΙΝΕΣ LINER
FOR LINER POOLS

LPS-1SH 252
ELPS-120 252
LPS-100 253
ELPS-220 253
LPS-200 253
Ανοξείδωτο πρόσωπο skimmer
Stainless steel skimmer face 253

HLS-200
Skimmer υψηλής στάθμης για πισίνες σκυροδέματος
High water level skimmer for concrete pools 254

LHLS-200
Skimmer υψηλής στάθμης για πισίνες liner
High water level skimmer for liner pools 254

200200003
Skimmer υψηλής στάθμης για πισίνες liner
High water level skimmer for liner pools 255

WLS-100
Ρυθμιστής στάθμης
Water level regulator 255

Skimmers

Skimmers

Injection skimmers κατασκευασμένα από ABS υλικό υψηλής ανθεκτικότητας. Σχεδιασμένα για πισίνες σκυροδέματος και liner, με κανονική πρόσοψη ή με προέκταση. Παρέχουν αθόρυβη υπερχείλιση και μέγιστη απόδοση. Τα skimmers έχουν παράλληλα νεύρα για επιπλέον αντοχή. Επίσης φέρουν καπάκι ασφαλείας και καλάθι με σύστημα μπλοκαρίσματος μέσα στο σώμα του skimmer. Το χερούλι του καλαθιού εξασφαλίζει την εύκολη απομάκρυνσή του. Τα skimmers διατίθενται με τετράγωνο καπάκι και λάστιχα τα οποία εφαρμόζουν πάνω στη φλάντζα. Το stop του κλαπέ εγγυάται μια αθόρυβη λειτουργία. Αυτοκόλλητα πλαίσια (οδηγοί) παρέχονται με κάθε skimmer.

Injection-moulded skimmers of high ABS strength. Designed for both traditional concrete and liner pools and available in both straight and extended mouth version. They offer a quiet surface skimming in a maximum performance. The skimmers have parallel reinforcing grooves for extra durability. They also bear a safety lock-down lid and an extra large basket which self-blocks into the skimmer body. A basket-handle ensures easy removal of the basket. Skimmers are supplied with a square cover and rubber seals that clip onto the flange. The flap stopper ensures silent flap operation. Working-site protection stickers are included with each unit.

SKIMMERS

ΓΙΑ ΠΙΣΙΝΕΣ ΣΚΥΡΟΔΕΜΑΤΟΣ
FOR **CONCRETE** POOLS

2 YEARS GUARANTEE

ΧΑΡΑΚΤΗΡΙΣΤΙΚΑ

- Υλικό: Λευκό ABS πλαστικό.
- Προστασία UV.
- Μεγάλο καλάθι με σύστημα κλειδώματος στο σώμα.
- Καπάκι ασφαλείας.
- Φλάντζα πρόσοψης.
- Stop για κλαπέ.
- 2 έξοδοι Ø 63mm.
- Κάθετη έξοδος με διπλό σπείρωμα (1½"/2").
- Παροχή: 15m³/h – 17m³/h.
- Βαλβίδα ρύθμισης ροής.
- Υπερχείλιση στα 50mm για καλύτερη παροχή.
- Αυτοκόλλητα πλαίσια (οδηγοί).

SPECIFICATIONS

- Material: White ABS plastic.
- UV protection.
- Extra large basket with self blocking system into the skimmer body.
- Safety lid.
- Flange face plate.
- Flap stopper.
- 2 side exits in Ø 63mm (one for the level regulator – one for the skimmer's blocking against the wall).
- Vertical exit double thread (1½"/2").
- Flow rate: 15m³/h – 17m³/h.
- Flow regulator valve.
- Overflow in 50mm for a greater flow rate.
- Guid stickers included.

EPS-100

SKIMMER ΓΙΑ ΠΙΣΙΝΕΣ ΣΚΥΡΟΔΕΜΑΤΟΣ
SKIMMER FOR CONCRETE POOLS

ACQUA SOURCE™

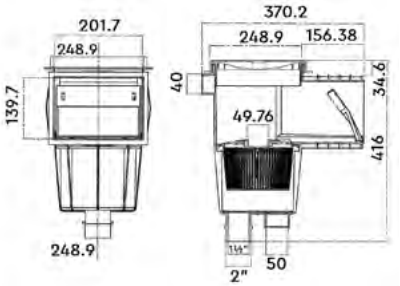

Κωδικός Code	Πρόσοψη Mouth opening	Λαιμός Neck (mm)
EPS-100 ECO LINE	**Μικρή** Small	**Κανονικός 156,38** Standard 156.38

PS-100

SKIMMER ΓΙΑ ΠΙΣΙΝΕΣ ΣΚΥΡΟΔΕΜΑΤΟΣ
SKIMMER FOR CONCRETE POOLS

ACQUA SOURCE™

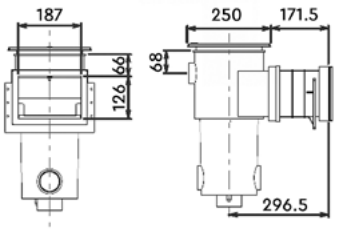

Κωδικός Code	Πρόσοψη Mouth opening	Λαιμός Neck (mm)
PS-100	**Μικρή** Small	**Προέκταση 171,5** Extended 171.5

EPS-200

SKIMMER ΜΕ ΠΡΟΕΚΤΑΣΗ ΓΙΑ ΠΙΣΙΝΕΣ ΣΚΥΡΟΔΕΜΑΤΟΣ
EXTENDED SKIMMER FOR CONCRETE POOLS

ACQUA SOURCE™

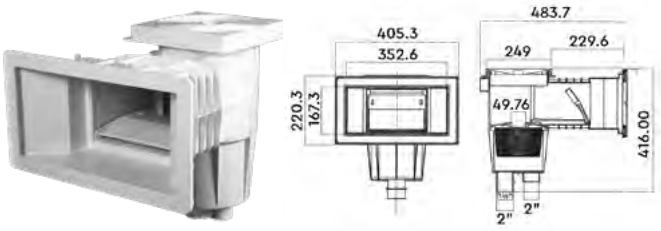

Κωδικός Code	Πρόσοψη Mouth opening	Λαιμός Neck (mm)
EPS-200 ECO LINE	Φαρδιά Wide	Προέκταση 229,6 Extended 229.6

PS-200

SKIMMER ΜΕ ΠΡΟΕΚΤΑΣΗ ΓΙΑ ΠΙΣΙΝΕΣ ΣΚΥΡΟΔΕΜΑΤΟΣ
EXTENDED SKIMMER FOR CONCRETE POOLS

ACQUA SOURCE™

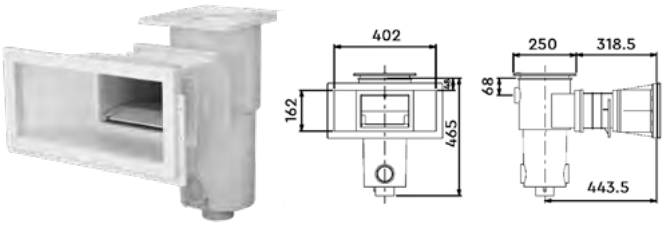

Κωδικός Code	Πρόσοψη Mouth opening	Λαιμός Neck (mm)
PS-200	Φαρδιά Wide	Προέκταση 318,5 Extended 318.5

PS-2LO

SKIMMER ΔΙΠΛΗΣ ΠΡΟΕΚΤΑΣΗΣ ΓΙΑ ΠΙΣΙΝΕΣ ΣΚΥΡΟΔΕΜΑΤΟΣ
DOUBLE EXTENSION SKIMMER FOR CONCRETE POOLS

ACQUA SOURCE™

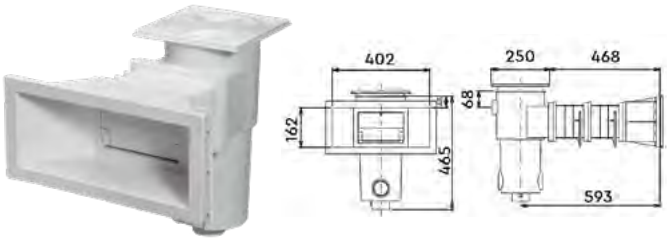

Κωδικός Code	Πρόσοψη Mouth opening	Λαιμός Neck (mm)
PS-2LO	Φαρδιά Wide	Προέκταση 468 Extended 468

ΑΝΟΞΕΙΔΩΤΟ ΠΡΟΣΩΠΟ SKIMMER ΓΙΑ ΠΙΣΙΝΕΣ ΣΚΥΡΟΔΕΜΑΤΟΣ
STAINLESS STEEL SKIMMER FACE FOR CONCRETE POOLS

ACQUA SOURCE™

Κωδικός Code	Υλικό Material	Κατάλληλη για skimmers Suitable for skimmers
ESSF-200	Ανοξείδωτο ατσάλι Stainless steel	EPS-200
SSSF-200	Ανοξείδωτο ατσάλι Stainless steel	PS-200 PS-2LO

SKIMMERS

ΓΙΑ LINER ΠΙΣΙΝΕΣ
FOR **LINER** POOLS

ΧΑΡΑΚΤΗΡΙΣΤΙΚΑ

- Υλικό: Λευκό ABS πλαστικό.
- Προστασία UV.
- Μεγάλο καλάθι με σύστημα κλειδώματος στο σώμα.
- Καπάκι ασφαλείας.
- Φλάντζα προσώπου.
- Stop για κλαπέ.
- 2 έξοδοι Ø 63mm.
- Κάθετη έξοδος με διπλό σπείρωμα (1½"/2").
- Παροχή: 15m³/h – 17m³/h.
- Βαλβίδα ρύθμισης ροής.
- Υπερχείλιση στα 50mm για καλύτερη παροχή.
- Αυτοκόλλητα πλαίσια (οδηγοί).

SPECIFICATIONS

- Material: White ABS plastic.
- UV protection.
- Extra large basket with self blocking system into the skimmer body.
- Safety lid.
- Flange face plate.
- Flap stopper.
- 2 side exits in Ø 63mm (one for the level regulator – one for the skimmer's blocking against the wall).
- Vertical exit double thread (1½"/2").
- Flow rate: 15m³/h – 17m³/h.
- Flow regulator valve.
- Overflow in 50mm for a greater flow rate.
- Guid stickers included.

2 YEARS GUARANTEE

LPS-1SH

ΚΟΝΤΟΛΑΙΜΟ SKIMMER ΓΙΑ LINER ΠΙΣΙΝΕΣ
SHORT NECK SKIMMER FOR LINER POOLS

ACQUA SOURCE™

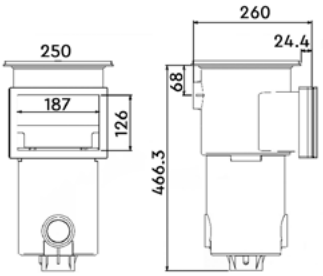

Κωδικός Code	Πρόσοψη Mouth opening	Λαιμός Neck (mm)	Μπρούντζινα παρεμβύσματα Bronze inserts
LPS-1SH	Μικρή Small	Κοντός 24,4 Short 24.4	Δεν παρέχονται Not provided

ELPS-120

SKIMMER ΓΙΑ LINER ΠΙΣΙΝΕΣ
SKIMMER FOR LINER POOLS

ACQUA SOURCE™

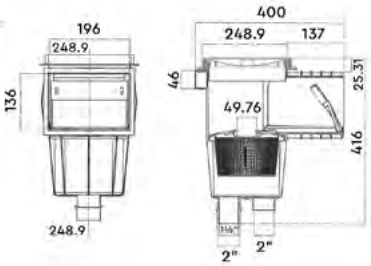

Κωδικός Code	Πρόσοψη Mouth opening	Λαιμός Neck (mm)	Μπρούντζινα παρεμβύσματα Bronze inserts
ELPS-120	Μικρή Small	Κανονικός 137 Standard 137	Παρέχονται Provided

LPS-100

SKIMMER ΓΙΑ LINER ΠΙΣΙΝΕΣ
SKIMMER FOR LINER POOLS

ACQUA SOURCE™

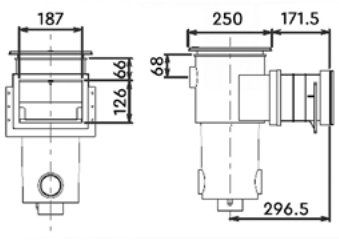

Κωδικός Code	Πρόσοψη Mouth opening	Λαιμός Neck (mm)	Μπρούντζινα παρεμβύσματα Bronze inserts
LPS-100	Μικρή Small	Κανονικός 171,5 Standard 171.5	Δεν παρέχονται Not provided

ELPS-220

SKIMMER ΜΕ ΠΡΟΕΚΤΑΣΗ ΓΙΑ LINER ΠΙΣΙΝΕΣ
EXTENDED SKIMMER FOR LINER POOLS

ACQUA SOURCE™

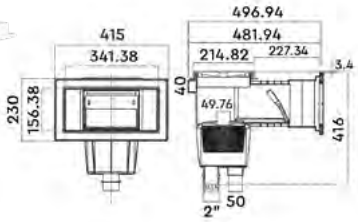

Κωδικός Code	Πρόσοψη Mouth opening	Λαιμός Neck (mm)	Μπρούντζινα παρεμβύσματα Bronze inserts
ELPS-220 eco line	Φαρδιά Wide	Προέκταση 227,3 Extended 227.3	Παρέχονται Provided

LPS-200

SKIMMER ΜΕ ΠΡΟΕΚΤΑΣΗ ΓΙΑ LINER ΠΙΣΙΝΕΣ
EXTENDED SKIMMER FOR LINER POOLS

ACQUA SOURCE™

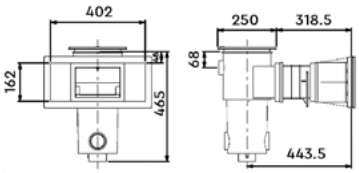

Κωδικός Code	Πρόσοψη Mouth opening	Λαιμός Neck (mm)	Μπρούντζινα παρεμβύσματα Bronze inserts
LPS-200	Φαρδιά Wide	Προέκταση 318,5 Extended 318.5	Δεν παρέχονται Not provided

ΑΝΟΞΕΙΔΩΤΟ ΠΡΟΣΩΠΟ SKIMMER ΓΙΑ LINER ΠΙΣΙΝΕΣ
STAINLESS STEEL SKIMMER FACE FOR LINER POOLS

ACQUA SOURCE™

Κωδικός Code	Υλικό Material	Κατάλληλη για skimmers Suitable for skimmers
SSSF-200	Ανοξείδωτο ατσάλι Stainless steel	LPS-200

HLS-200

SKIMMER ΥΨΗΛΗΣ ΣΤΑΘΜΗΣ ΝΕΡΟΥ ΓΙΑ ΠΙΣΙΝΕΣ ΣΚΥΡΟΔΕΜΑΤΟΣ
HIGH WATER LEVEL SKIMMER FOR CONCRETE POOLS

ACQUA SOURCE™

ΧΑΡΑΚΤΗΡΙΣΤΙΚΑ

- Λευκό ABS πλαστικό.
- Προστασία UV.
- Πολύ μεγάλο καλάθι με σύστημα κλειδώματος.
- Καπάκι ασφαλείας.
- Δύο κάθετες εξόδους: μία με θηλυκό σπείρωμα 1½"και μία με θηλυκό σπείρωμα 2". Περιλαμβάνεται τάπα σφράγισης με λαστιχάκι.
- Παροχή: 15m³/h.

SPECIFICATIONS

- White ABS plastic.
- UV protection.
- Extra-large basket with twist lock system.
- Safety lid.
- Two vertical exits: one in 1½" female thread and one in 2" female thread. Seal off plug and ring are supplied.
- Flow rate: 15m³/h.

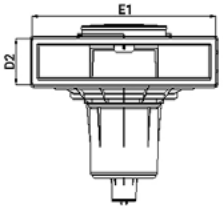

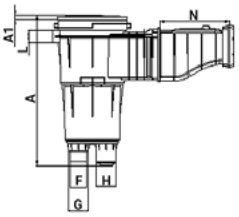

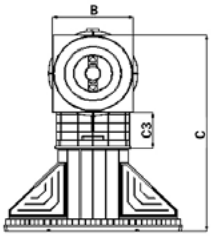

Κωδικός Code	Πρόσοψη Mouth opening	Λαιμός Neck	Διαστάσεις Dimensions (mm)											
			A	A1	B	C	C3	D2	E1	F	G	H	L	N
HLS-200	Με προέκταση Extended	Standard	483,8	14,5	250,3	634	117,4	142,5	539,1	60	45	60	32	249,2

LHLS-200

SKIMMER ΥΨΗΛΗΣ ΣΤΑΘΜΗΣ ΝΕΡΟΥ ΓΙΑ LINER ΠΙΣΙΝΕΣ
HIGH WATER LEVEL SKIMMER FOR LINER POOLS

ACQUA SOURCE™

ΧΑΡΑΚΤΗΡΙΣΤΙΚΑ

- Λευκό ABS πλαστικό.
- Προστασία UV.
- Πολύ μεγάλο καλάθι με σύστημα κλειδώματος.
- Καπάκι ασφαλείας.
- Δύο κάθετες εξόδους: μία με θηλυκό σπείρωμα 1½" και μία με θηλυκό σπείρωμα 2".
- Περιλαμβάνεται τάπα σφράγισης με λαστιχάκι.
- 2x λάστιχα και φλάντζα skimmer.
- Βίδες από S.S. AISI-316, για στερέωση της φλάντζας στο εμπρόσθιο μέρος.
- Παροχή: 15m³/h.

SPECIFICATIONS

- White ABS plastic.
- UV protection.
- Extra-large basket with twist lock system.
- Safety lid.
- Two vertical exits: one in 1½" female thread and one in 2" female thread.
- Seal off plug and ring are supplied.
- 2x seals and skimmer flange.
- AISI-316 S.S. screws, for fastening to flange cover panel.
- Flow rate: 15m³/h.

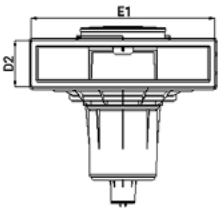

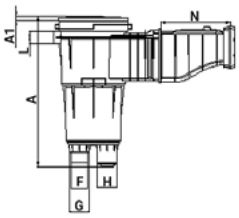

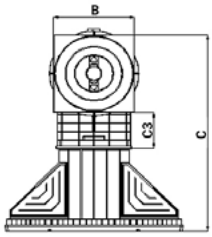

Κωδικός Code	Πρόσοψη Mouth opening	Λαιμός Neck	Διαστάσεις Dimensions (mm)											
			A	A1	B	C	C3	D2	E1	F	G	H	L	N
LHLS-200	Με προέκταση Extended	Standard	483,8	14,5	250,3	634	117,4	142,5	539,1	60	45	60	32	249,2

200200003

SKIMMER ΥΨΗΛΗΣ ΣΤΑΘΜΗΣ ΝΕΡΟΥ ΓΙΑ LINER ΠΙΣΙΝΕΣ
HIGH WATER LEVEL SKIMMER FOR LINER POOLS

ΝΕΑ ΠΡΟΣΘΗΚΗ
NEW ENTRY

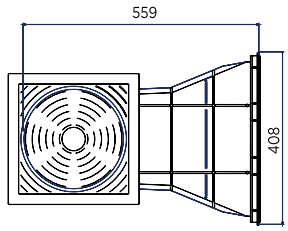

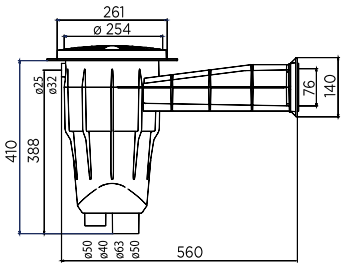

ΧΑΡΑΚΤΗΡΙΣΤΙΚΑ

- Λευκό ABS πλαστικό με 14x μπρούντζινα παρεμβίσματα M6.
- Σύστημα υπερχείλισης Ø32 εξωτερικά, Ø25 εσωτερικά.
- Καλαθάκι κατασκευασμένο από πολυπροπυλένιο.
- Καπάκι ασφαλείας με ειδικό μηχανισμό.
- Αντάπτορας Ø50 αρσενικό – 1½" θηλυκό.
- 2 λάστιχα και φλάντζα skimmer.
- Βίδες από S.S. AISI-316, για στερέωση της φλάντζας στο εμπρόσθιο μέρος.
- Παροχή με σύνδεση Ø50: 9,82m³/h.
- Παροχή με σύνδεση Ø63: 15,61m³/h.

SPECIFICATIONS

- White ABS plastic with 14x brass inserts M6.
- Overflow system Ø32 external, Ø25 internal.
- Polypropylene basket for skimmer.
- Skimmer cover anti-intrusion device.
- Adapter Ø50 male – 1½" female.
- 2 seals and skimmer flange.
- AISI-316 S.S. screws, for fastening to flange cover panel.
- Flow rate for Ø50 connection: 9.82m³/h.
- Flow rate for Ø63 connection: 15.61m³/h.

ΧΡΩΜΑΤΟΛΟΓΙΟ
COLOUR CHART

Black Grey Silver Sand

Κωδικός Code	Πρόσοψη Mouth opening	Λαιμός Neck
200200003	Με προέκταση Extended	Standard

WLS-100

ΡΥΘΜΙΣΤΗΣ ΣΤΑΘΜΗΣ
WATER LEVEL REGULATOR

ACQUA SOURCE™

ΠΕΡΙΓΡΑΦΗ

Συσκευή που διατηρεί σταθερό το επίπεδο του νερού στην πισίνα.

Με φλοτέρ που ανιχνεύει τη στάθμη και αναπληρώνει αυτόματα τη χαμένη ποσότητα.

- Λευκό ABS πλαστικό.
- Σύνδεση νερού: ⅜".
- Σύνδεση πυθμένα: Ø63 / Ø50.
- Δυνατότητα ρύθμισης στάθμης νερού.
- Φλοτέρ αποσπώμενο από το εσωτερικό τμήμα του ρυθμιστή.

DESCRIPTION

Device that maintains a constant water level in pools.

A float accurately detects the level and automatically refills any lost water.

- White ABS plastic.
- Water connection: ⅜".
- Bottom connection: Ø63 / Ø50.
- Adjustable level controller.
- Float is detachable from the internal part of the regulator.

Κωδικός Code	Περιγραφή Description
WLS-100	Ρυθμιστής στάθμης νερού Water level sensor

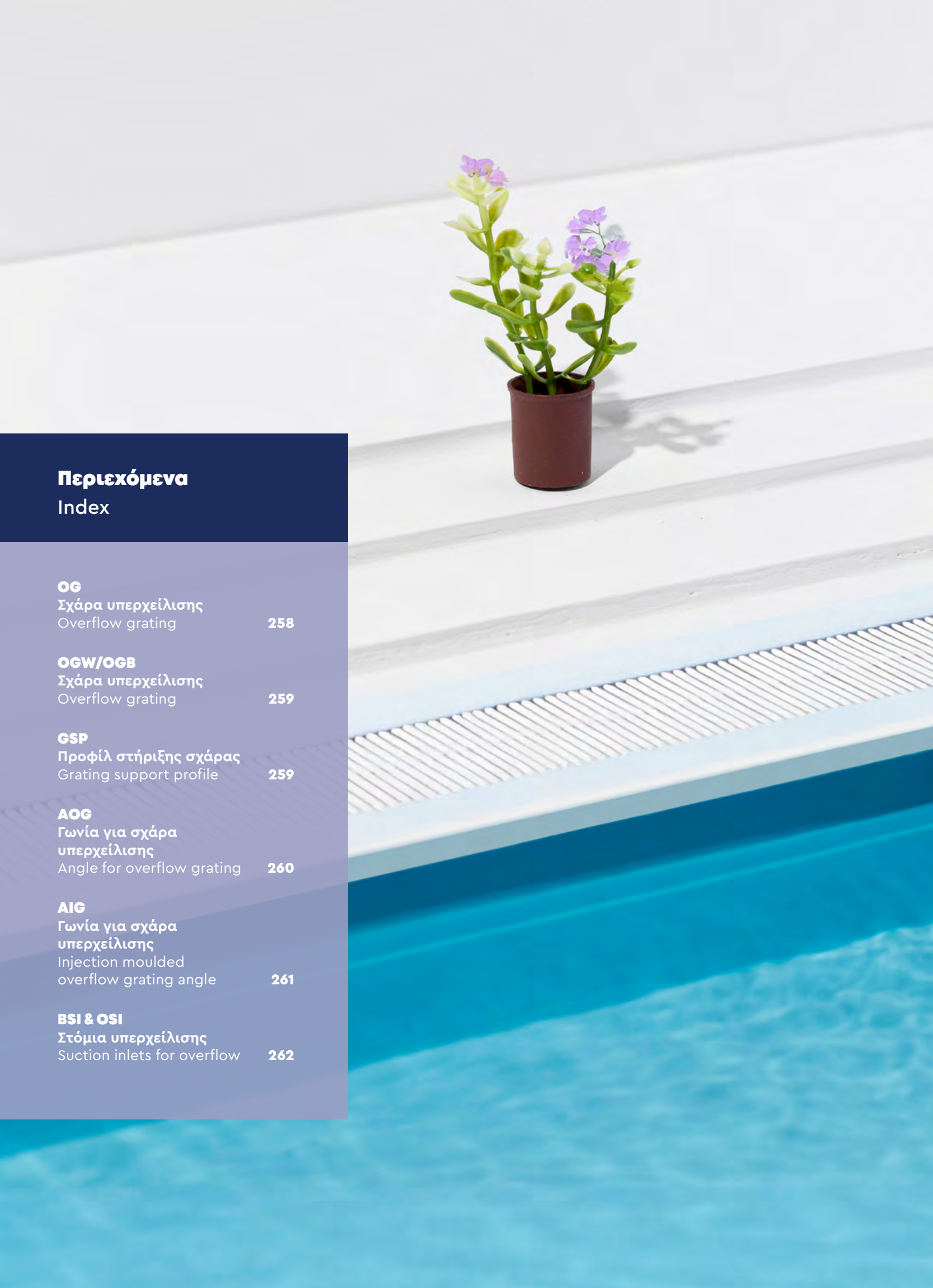

Περιεχόμενα
Index

OG
Σχάρα υπερχείλισης
Overflow grating **258**

OGW/OGB
Σχάρα υπερχείλισης
Overflow grating **259**

GSP
Προφίλ στήριξης σχάρας
Grating support profile **259**

AOG
Γωνία για σχάρα υπερχείλισης
Angle for overflow grating **260**

AIG
Γωνία για σχάρα υπερχείλισης
Injection moulded overflow grating angle **261**

BSI & OSI
Στόμια υπερχείλισης
Suction inlets for overflow **262**

Συστήματα υπερχείλισης

Overflow systems

Τα συστήματα υπερχείλισης αποτελούν την ιδανική λύση για τη διαχείριση και τον έλεγχο της στάθμης του νερού στις πισίνες, εξασφαλίζοντας υγιεινές και ασφαλείς συνθήκες κολύμβησης. Σχεδιασμένα να διατηρούν τη σωστή κυκλοφορία του νερού και να απομακρύνουν ακαθαρσίες από την επιφάνεια, τα συστήματα υπερχείλισης προσφέρουν άριστη υδροδυναμική και υψηλή αισθητική.

Σας παρέχουμε μια σειρά από προηγμένα συστήματα υπερχείλισης που συνδυάζουν ανθεκτικότητα, ποιότητα και καινοτομία, καλύπτοντας τις ανάγκες κάθε κατασκευής. Επιλέγοντας τα συστήματά μας, επενδύετε σε μια λύση υψηλών προδιαγραφών, διασφαλίζοντας την απόλυτη εμπειρία χρήσης και την αξεπέραστη απόδοση.

Overflow systems are the ideal solution for managing and controlling the water level in swimming pools, ensuring healthy and safe swimming conditions. Designed to maintain proper water circulation and remove debris from the surface, overflow systems offer excellent hydraulics and high aesthetics.

We provide a range of advanced overflow systems that combine durability, quality, and innovation, meeting the needs of any construction. Choose our systems for a premium solution that delivers superior performance and an exceptional user experience.

OG

ΣΧΑΡΑ ΥΠΕΡΧΕΙΛΙΣΗΣ
OVERFLOW GRATING

ACQUA SOURCE™

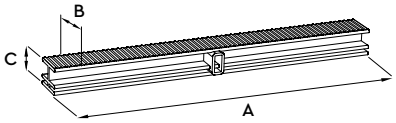

ΧΡΩΜΑΤΟΛΟΓΙΟ
COLOUR CHART

ΠΕΡΙΓΡΑΦΗ

Η σχάρα υπερχείλισης παρέχει ένα όμορφο τελείωμα στις άκρες της πισίνας και αποτελεί το τέλειο σύστημα υπερχείλισης. Ανεξάρτητα κομμάτια σχάρας κουμπώνουν μεταξύ τους και σχηματίζουν σειρές έτοιμες για χρήση στο κανάλι της πισίνας. Η σχάρα διατίθεται σε εύκαμπτη, με μια σύνδεση στη μέση για πισίνες ελευθέρου σχήματος, καμπυλωτές καθώς και spa. Διατίθεται επίσης με τρεις συνδέσεις για άκαμπτες σειρές, κατάλληλη για ευθέως σχήματος πισίνες.

- Υλικό: Πολυπροπυλένιο.
- Αντιολισθητική επιφάνεια.
- Κενό ανάμεσα στις σχάρες: 11mm.
- Ελεύθερη επιφάνεια: 36%/m.
- Ανθεκτικό στα χημικά.
- Προστασία UV.

DESCRIPTION

Overflow grating in modern design providing a nice looking finish for the pool's edge and a perfect overflow system. Individual grates clip together and form complete lines ready for use in the swimming pool channel. The grating is available with single connection, providing flexibility and making it ideal for free-shaped, curvy swimming pools and spas. It is also available with triple connections for a rigid formed line suitable for straight-shaped swimming pools.

- Material: Polypropylene.
- Anti-slippery surface.
- Gap between the grates: 11mm.
- Open area: 36%/m.
- Chemical resistance.
- UV protection.

	Κωδικός Code	Χρώμα Colour	Διαστάσεις Dimensions (mm)		
			A	B	C
ΜΟΝΗ ΣΥΝΔΕΣΗ SINGLE CONNECTION	OG-180	●	180	31	23
	OG-195	●	195	31	23
	OG-200	●	200	31	23
	OG-240	●	240	31	23
	OG-245	●	245	31	23
	OG-300	●	300	31	23
ΤΡΙΠΛΗ ΣΥΝΔΕΣΗ TRIPLE CONNECTION	OG-243	●	240	31	23
	OG-246	●	245	31	23
	OG-303	●	300	31	23

Μονή σύνδεση.
Single connection.

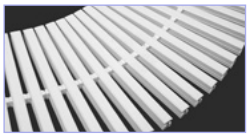

Τριπλή σύνδεση.
Triple connection.

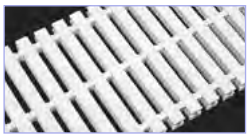

Για την επιλογή χρώματος κατά την παραγγελία σας, προσθέστε το χρώμα που σας ενδιαφέρει στο τέλος του κωδικού. Όταν δεν υποδεικνύετε γράμμα χρώματος παραγγέλνετε το standard λευκό.

To choose a colour when ordering, add the colour you are interested in at the end of the code. When you do not indicate a code-letter, you are ordering standard colour white.

OGW/OGB

ΣΧΑΡΑ ΥΠΕΡΧΕΙΛΙΣΗΣ
OVERFLOW GRATING

ACQUA SOURCE™

ΧΡΩΜΑΤΟΛΟΓΙΟ
COLOUR CHART

White Beige

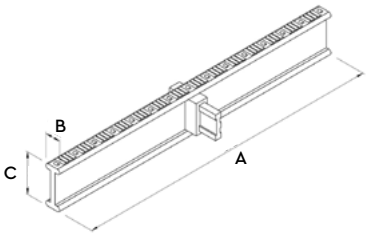

ΧΑΡΑΚΤΗΡΙΣΤΙΚΑ

- Υλικό: Πολυπροπυλένιο.
- Μια σύνδεση στη μέση.
- Αντιολισθητική επιφάνεια.
- Ανθεκτικό στα χημικά.
- Προστασία UV.

SPECIFICATIONS

- Material: Polypropylene.
- One connection in the middle.
- Anti-slippery surface.
- Chemical resistance.
- UV protection.

Κωδικός Code	Χρώμα Colour	Διαστάσεις Dimensions (mm)		
		A	B	C
OGW-245H	Λευκό White	245	12,5	33
OGB-245H	Μπεζ Beige	245	12,5	33

GSP

ΠΡΟΦΙΛ ΣΤΗΡΙΞΗΣ ΣΧΑΡΑΣ
GRATING SUPPORT PROFILE

ACQUA SOURCE™

ΧΡΩΜΑΤΟΛΟΓΙΟ
COLOUR CHART

White Yellow (Y)

ΠΕΡΙΓΡΑΦΗ

Το προφίλ στήριξης συγκρατεί τη σχάρα στο κανάλι της πισίνας, προσφέροντας σταθερότητα τόσο στο ίδιο το προφίλ όσο και στο τσιμεντένιο κανάλι. Είναι ευθύγραμμο και μπορεί να τοποθετηθεί με ύψος 21mm ή 23mm, ανάλογα με τη διάσταση της σχάρας.

- Υλικό: ABS σκληρό πλαστικό.
- Διατίθεται σε τεμάχια μήκους 2m.
- Προστασία UV.

DESCRIPTION

The support profile secures the grate within the pool channel, ensuring stability for both the profile itself and the concrete channel. It is a straight section that can be installed at a height of 21mm or 23mm, depending on the grate's dimensions.

- Material: ABS plastic.
- Supplied in 2m length pieces.
- UV protection.

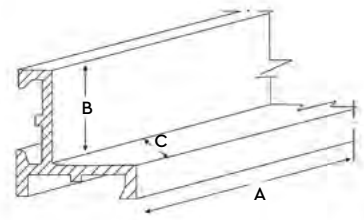

Κωδικός Code	Χρώμα Colour	Διαστάσεις Dimensions (mm)		
		A	B	C
GSP-200	●	2000	23	21

AOG

ΓΩΝΙΑ ΓΙΑ ΣΧΑΡΑ ΥΠΕΡΧΕΙΛΙΣΗΣ
ANGLE FOR OVERFLOW GRATING

ACQUA SOURCE™

ΧΡΩΜΑΤΟΛΟΓΙΟ
COLOUR CHART

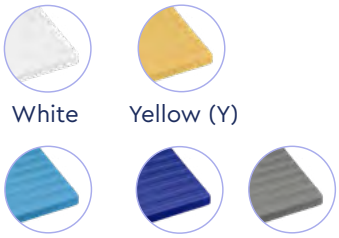

White | Yellow (Y) | Light blue (L) | Blue (B) | Grey (G)

ΠΕΡΙΓΡΑΦΗ

Γωνίες σχάρας σε κλίσεις 90° ή 45°, κατάλληλες για όλες τις πισίνες. Διατίθενται σε διαστάσεις συμβατές με κάθε πλάτος σχάρων υπερχείλισης και έχουν ακριβώς τον ίδιο σχεδιασμό.
Είναι κατασκευασμένες από πολυεστέρα και προσφέρουν ακριβή εφαρμογή στη γραμμή της σχάρας.

- Υλικό: Πολυεστέρας.
- Αντιολισθητική επιφάνεια.
- Ανθεκτικό στα χημικά.
- Προστασία UV.

DESCRIPTION

Angle units bent at 90° or 45°, suitable for all straight-shaped swimming pools. Available in sizes compatible with each overflow grating width, they share the same design as the gratings. Made of polyester, they allow precise alignment with the grate line.

- Material: Polyester.
- Anti-slippery surface.
- Chemical resistance.
- UV protection.

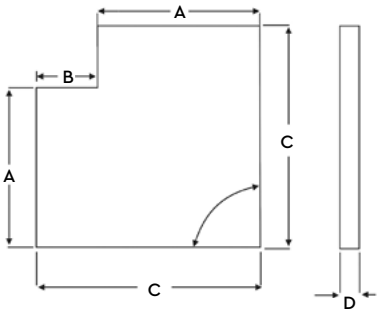

Κωδικός Code	Καμπύλη Bend	Χρώμα Colour	Διαστάσεις Dimensions (mm)			
			A	B	C	D
AOG-180	90°	●	180	70	255	23
AOG-181	45°	●	180	90	165	23
AOG-195	90°	●	195	65	263	23
AOG-196	45°	●	195	75	160	23
AOG-200	90°	●	200	80	275	23
AOG-201	45°	●	200	75	160	23
AOG-240	90°	●	240	80	312	23
AOG-241	45°	●	240	75	175	23
AOG-245	90°	●	245	62	310	23
AOG-246	45°	●	245	80	180	23
AOG-300	90°	●	300	75	375	23
AOG-301	45°	●	300	70	185	23

Για την επιλογή χρώματος κατά την παραγγελία σας, προσθέστε το χρώμα που σας ενδιαφέρει στο τέλος του κωδικού. Όταν δεν υποδεικνύετε γράμμα χρώματος παραγγέλνετε το standard λευκό.

To choose a colour when ordering, add the colour you are interested in at the end of the code. When you do not indicate a code-letter, you are ordering standard colour white.

AIG

ΓΩΝΙΑ ΓΙΑ ΣΧΑΡΑ ΥΠΕΡΧΕΙΛΙΣΗΣ
INJECTION MOULDED OVERFLOW GRATING ANGLE

ACQUA SOURCE™

ΧΡΩΜΑΤΟΛΟΓΙΟ
COLOUR CHART

White | Yellow (Y) | Light blue (L) | Blue (B) | Grey (G)

ΠΕΡΙΓΡΑΦΗ

Αυτή η γωνία κατασκευάζεται με τη μέθοδο της έγχυσης σε καλούπι και είναι φτιαγμένη από πολυπροπυλένιο. Είναι κατασκευασμένη από το ίδιο υλικό που χρησιμοποιείται για την παραγωγή της σχάρας, ώστε να αποφεύγονται οι χρωματικές διαφορές και το τελικό χρώμα να είναι πλήρως ομοιόμορφο και ταιριαστό.

- Υλικό: Πολυπροπυλένιο.
- Αντιολισθητική επιφάνεια.
- Ανθεκτικό στα χημικά.
- Προστασία UV.

DESCRIPTION

This angle is produced by an injection mould and is made of polypropylene. The product is made of the same material that is used for the production of the grating, so colour differences between the grating and the angle are avoided and the final colour is completely identical for an aesthetic finish.

- Material: Polypropylene.
- Anti-slippery surface.
- Chemical resistance.
- UV protection.

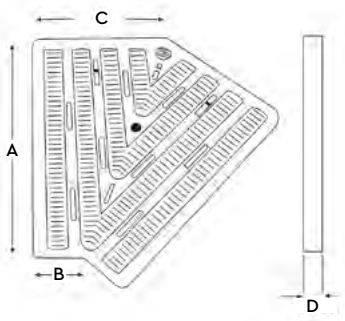

Κωδικός Code	Καμπύλη Bend	Χρώμα Colour	Διαστάσεις Dimensions (mm)			
			A	B	C	D
AIG-180H	90°	–	180	50	180	23
AIG-181H	45°	–	180	45	120	23
AIG-240	90°	●	240	80	312	23
AIG-241	45°	●	240	75	175	23
AIG-300K	90°	–	300	75	375	23
AIG-301K	45°	–	300	70	185	23

Για την επιλογή χρώματος κατά την παραγγελία σας, προσθέστε το χρώμα που σας ενδιαφέρει στο τέλος του μοντέλου. Όταν δεν υποδεικνύετε γράμμα χρώματος παραγγέλνετε το standard λευκό.

To choose a colour when ordering, add the colour you are interested in at the end of the model. When you do not indicate a code-letter, you are ordering standard colour white.

BSI & OSI

ΣΤΟΜΙΑ ΥΠΕΡΧΕΙΛΙΣΗΣ
SUCTION INLETS FOR OVERFLOW

ACQUA SOURCE™

BSI-203

OSI-200

ΧΡΩΜΑΤΟΛΟΓΙΟ
COLOUR CHART

Sand Grey Black

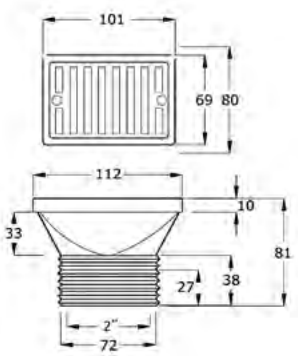

BSI-203, OSI-200

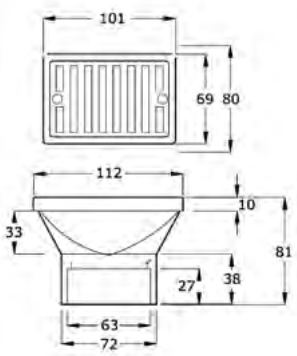

OSI-630

ΠΕΡΙΓΡΑΦΗ

Στόμιο υπερχείλισης από λευκό πλαστικό ABS ή από επιχρωμιωμένο μπρούντζινο και ανοξείδωτο υλικό. Κατάλληλο για πισίνες σκυροδέματος.

- Λευκό ABS υλικό ή μπρούντζινο επιχρωμιωμένο/ ανοξείδωτο.
- Παραλληλόγραμμο σχήμα.
- Διαστάσεις: 112×81mm.
- Σύνδεση: 2" σπείρωμα, 63mm και 2" κολλητό.
- Παροχή: 8m³/h.
- Ανθεκτικό στα χημικά.
- Προστασία UV *(στην ABS εκδοχή)*.

DESCRIPTION

Overflow suction inlet of white ABS plastic or of chromed bronze and stainless steel material.

Suitable for concrete pools.

- White ABS material or bronze chrome-plated/ stainless steel.
- Rectangular shape.
- Dimensions: 112×81cm.
- Connection: 2" female thread, 63mm or 2" slip.
- Flow rate: 8m³/h.
- Chemical resistant.
- UV protected *(in ABS version)*.

Κωδικός Code	Υλικό Material	Σύνδεση Connection	Εγκατάσταση Installation	Χρώμα Colour
BSI-203	**Μπρούντζινο επιχρωμιωμένο/ ανοξείδωτο καπάκι** Bronze chrome-plated/ stainless steel lid	**2" θηλυκό σπείρωμα** 2" female thread	**Σκυρόδεμα** Concrete	–
OSI-200	ABS	**2" θηλυκό σπείρωμα** 2" female thread	**Σκυρόδεμα** Concrete	●
OSI-201	ABS	**2" κολλητό** 2" slip connection	**Σκυρόδεμα** Concrete	●
OSI-630	ABS	63mm	**Σκυρόδεμα** Concrete	●

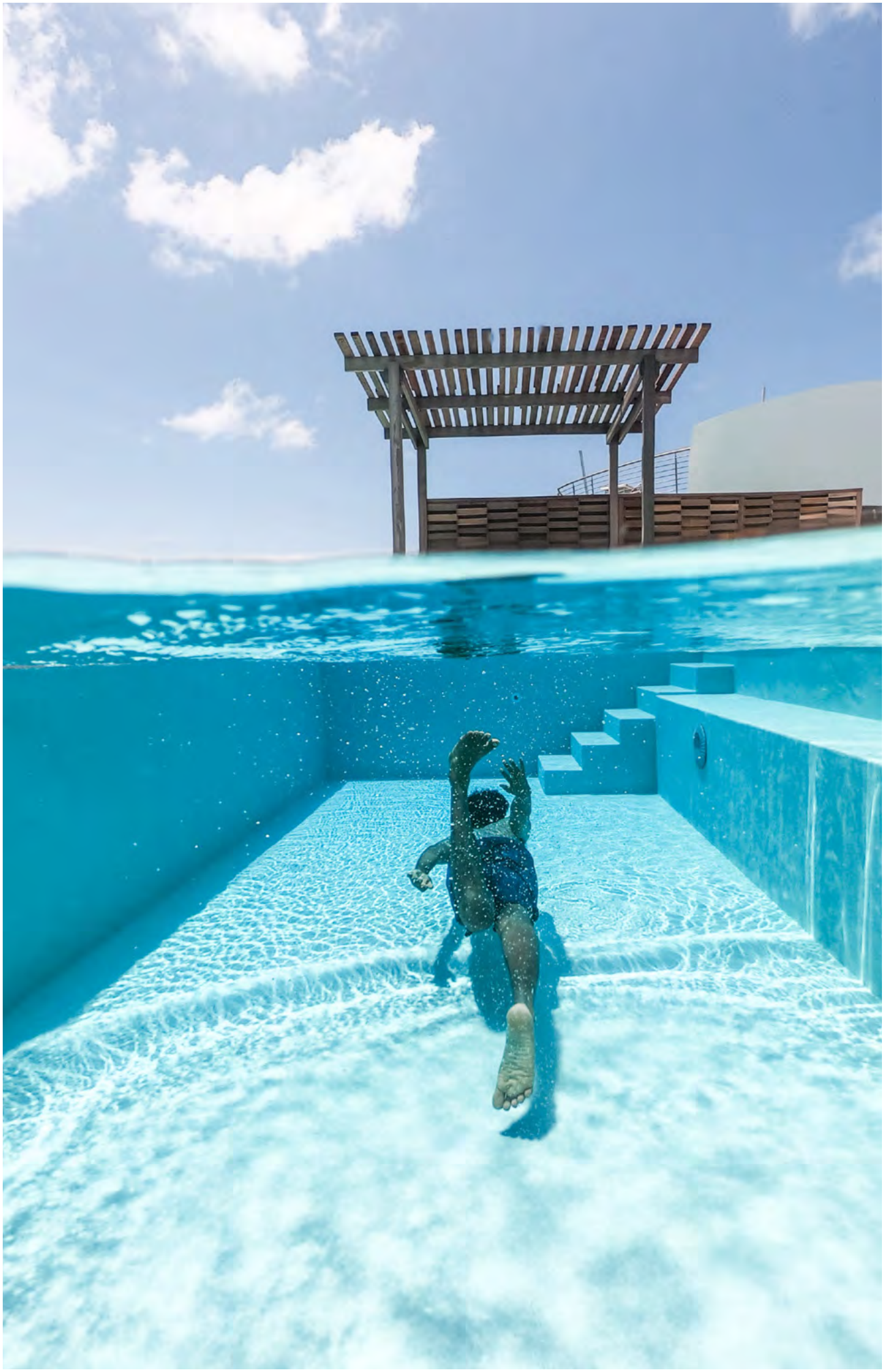

Περιεχόμενα
Index

SKY / PLV	266
STANDARD / PLS	267
MURO / PLM	267
PARALLEL / PLP	268
OVERFLOW / PLO	268
SPECIAL OVERFLOW / PLO/SP	269
EASY ACCESS / PLE	269
TWO PIECES / PLT & PLL	270
TWO PIECES EASY ACCESS / PLC/E	270
SEMI ELEVATED ABOVE GROUND / PLH	271
EASY ACCESS LAND / EAL-500	272
EASY ACCESS LAND / EAL-700	273
HYDRAULIC LIFT / AHR	274
Ανταλλακτικά & έξτρα εξοπλισμός Spare parts & extra equipment	275

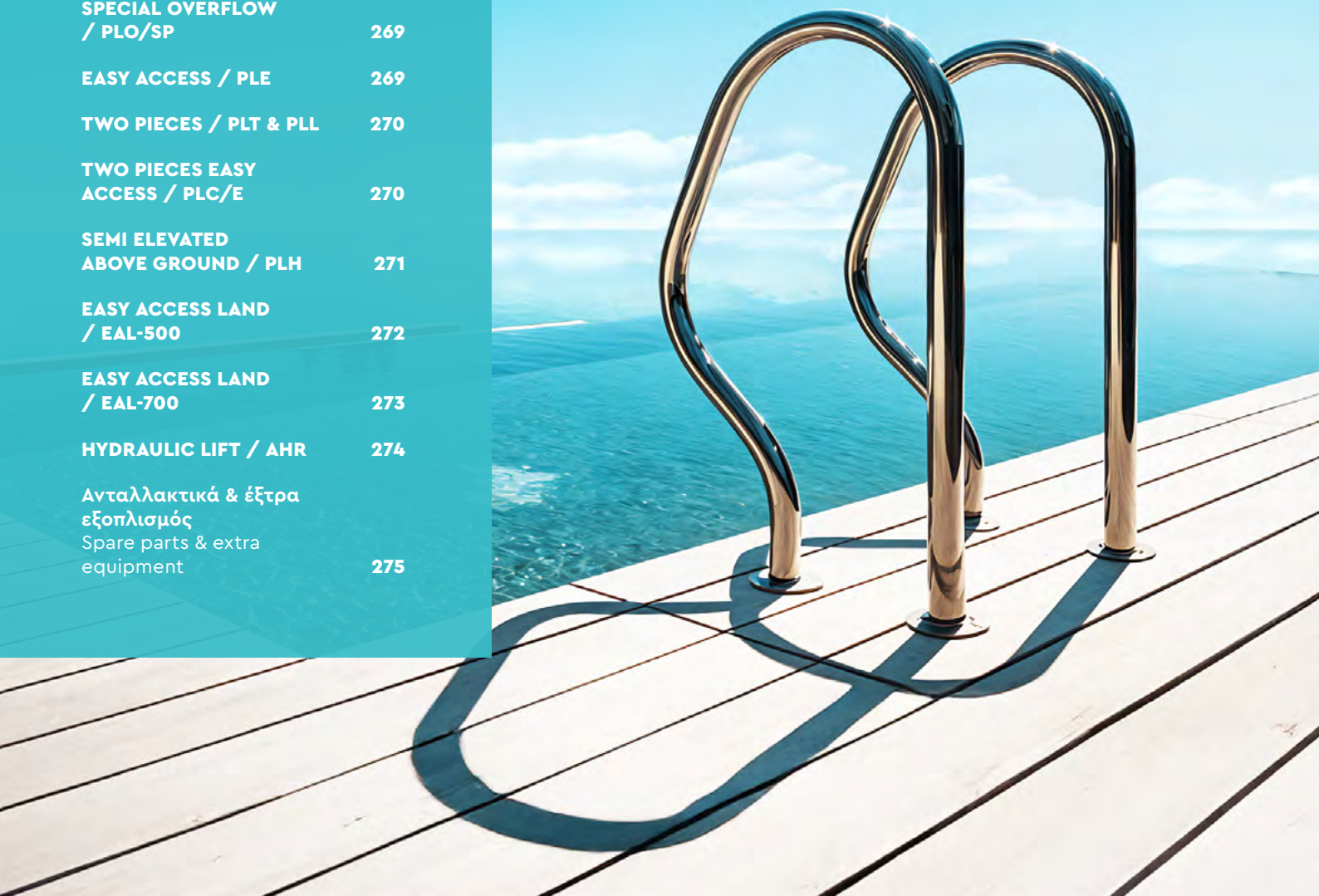

Σκάλες πισίνας

Swimming pool Ladders

Οι σκάλες πισίνας αποτελούν βασικό στοιχείο για την ασφαλή και άνετη πρόσβαση στο νερό, προσφέροντας σταθερότητα και άνεση σε κολυμβητές κάθε ηλικίας. Η επιλογή της σωστής σκάλας δεν ενισχύει μόνο την ασφάλεια, αλλά και την αισθητική του χώρου. Με σκαλοπάτια υψηλής ποιότητας, ανθεκτικά στη διάβρωση και κατάλληλα για κάθε καιρική συνθήκη, εξασφαλίζετε μακροχρόνια αντοχή. Συνδυάστε τα με τα κατάλληλα αξεσουάρ εγκατάστασης για να απολαμβάνετε μέγιστη λειτουργικότητα και ασφάλεια στην πισίνα σας.

Pool ladders are essential for safe and easy access to the swimming pool, providing stability and convenience for swimmers of all ages. Choosing the right ladder enhances safety and complements the pool's design. High-quality ladders are durable, corrosion-resistant, and built to withstand various weather conditions. Additionally, necessary accessories for installation ensure optimal functionality and safety.

SKY

PLV SERIES

ACQUA SOURCE™

ΝΕΑ ΠΡΟΣΘΗΚΗ
NEW ENTRY

INCLUDES ANODE

2 YEARS GUARANTEE | ELECTRO POLISHED | CHLORINE RESISTANCE

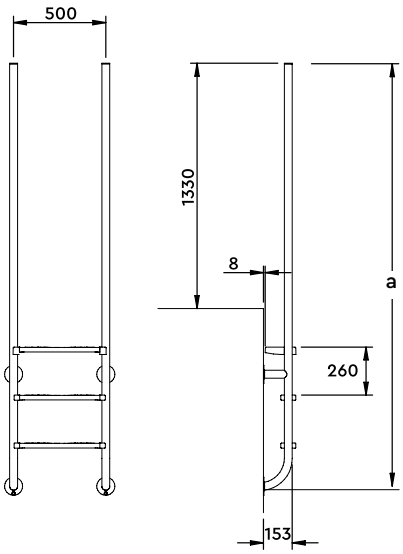

Ένα διπλό σκαλοπάτι ασφαλείας και αντιολισθητικές επιφάνειες σε όλα τα σκαλοπάτια για περισσότερη ασφάλεια.
One double-safety step and non-slip pads in all the steps for a safe and comfortable experience.

ΧΑΡΑΚΤΗΡΙΣΤΙΚΑ

- Λαμπερό φινίρισμα.
- Διπλό σκαλοπάτι ασφαλείας AISI-316L, Electropolished.
- Αντιολισθητικά σκαλοπάτια AISI-316L, Electropolished.
- Κατασκευασμένη από σωλήνα διαμέτρου Ø 43mm x 1,2mm.
- Αγκύρωση στον τοίχο της πισίνας με 4 σταθερές φλάντζες, για μεγαλύτερη σταθερότητα.
- Περιλαμβάνονται ηλεκτρολυμένες βίδες AISI-316L.

SPECIFICATIONS

- Electropolishing bright finish (special installation, salt chlorination).
- Double safety tread AISI-316L, Electropolished.
- Non Slip treads AISI-316L, Electropolished.
- It is composed of a Ø 43mm x 1.2mm – diameter tube.
- Anchor to the pool wall with 4 fixed flanges, for greater stability.
- Electropolished screws AISI-316L included.

Κωδικός Code	Σκαλοπάτια Steps	Υλικό Material	Ανόδιο Anode	Διαστάσεις Dimensions (mm)
ELECTROPOLISHED				a
PLV-301	3	AISI-316L	●	2315
PLV-401	4	AISI-316L	●	2565

*Η **ηλεκτρολυτική στίλβωση** (**electropolish**) είναι μια ιδανική λύση για τα ανοξείδωτα προϊόντα που είναι τοποθετημένα σε πισίνες στις οποίες υπάρχει χλωριωτής άλατος, καθώς προσφέρει υψηλότερη αντοχή του μετάλλου στη διάβρωση.*

*The **electrolytic polishing** (**electropolish**) is an ideal solution for stainless steel products installed in pools with salt chlorinators. Electropolish provides higher metal corrosion resistance.*

ΑΝΟΔΙΟ

Το ανόδιο προστατεύει τις σκάλες, αποτρέποντας ζημιές και λεκέδες και επεκτείνοντας τη διάρκεια ζωής των ηλεκτροστιλβωμένων σκαλοπατιών, χειρολαβών και εξαρτημάτων.

Συνιστάται για εγκαταστάσεις πισίνας με αλατότητα. Περιλαμβάνει βίδα A4 Din 933 M8 × 50. Παρέχεται ως βασικός εξοπλισμός στις σκάλες από A-316. Βοηθά στην πρόληψη της διάβρωσης έως και 20 μήνες μετά την εγκατάσταση.

SACRIFICIAL ANODE

An anode protects stairs preventing damage and staining, and extending the life of our electropolished stairs, railings and water features.

Recommended for pool installations with salt chlorination. Includes A4 Din 933 M8 × 50 Screw Piece included in stairs in A-316 quality. Helps prevent corrosion up to 20 months after installation.

STANDARD

PLS SERIES

ACQUA SOURCE™

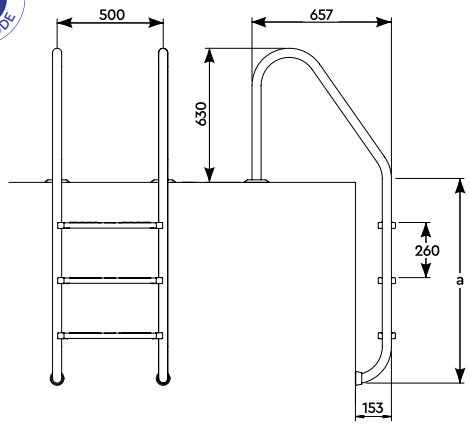

2 YEARS GUARANTEE | ELECTRO POLISHED | CHLORINE RESISTANCE

ΧΑΡΑΚΤΗΡΙΣΤΙΚΑ

- Ανοξ. ατσάλι AISI-304L ή AISI-316L.
- Σωλήνας διαμέτρου Ø 43mm x 1,2mm.
- Σκαλοπάτια με επίπεδη, αντιολισθητική επιφάνεια για περισσότερη ασφάλεια.

SPECIFICATIONS

- Pool ladder in AISI-304L or AISI-316L.
- Composed of a Ø 43mm x 1.2mm – diameter tube.
- A non-slip, flat-designed tread ensures safety.

Κωδικός Code		Σκαλοπάτια Steps	Υλικό Material	Ανόδιο Anode	Διαστάσεις Dimensions (mm)
STANDARD	ELECTROPOLISHED				a
PLS-200	–	2	AISI-304L	–	696
PLS-300	–	3	AISI-304L	–	946
PLS-400	–	4	AISI-304L	–	1196
PLS-500	–	5	AISI-304L	–	1446
PLS-201	–	2	AISI-316L	●	696
PLS-301	PLS-301E	3	AISI-316L	●	946
PLS-401	PLS-401E	4	AISI-316L	●	1196
PLS-501	–	5	AISI-316L	●	1446

MURO

PLM SERIES

ACQUA SOURCE™

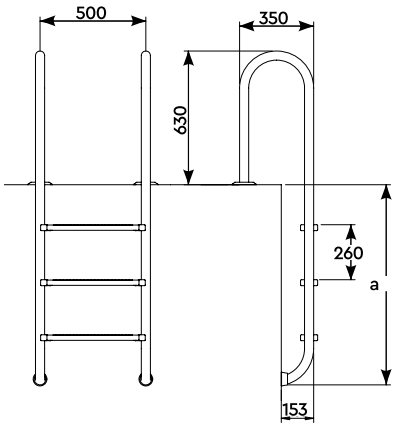

2 YEARS GUARANTEE | ELECTRO POLISHED | CHLORINE RESISTANCE

ΧΑΡΑΚΤΗΡΙΣΤΙΚΑ

- Ανοξ. ατσάλι AISI-304L ή AISI-316L.
- Σωλήνας διαμέτρου Ø 43mm x 1,2mm.
- Σκαλοπάτια με επίπεδη, αντιολισθητική επιφάνεια για περισσότερη ασφάλεια.

SPECIFICATIONS

- Pool ladder in AISI-304L or AISI-316L.
- Composed of a Ø 43mm x 1.2mm – diameter tube.
- A non-slip, flat-designed tread ensures safety.

Κωδικός Code		Σκαλοπάτια Steps	Υλικό Material	Ανόδιο Anode	Διαστάσεις Dimensions (mm)
STANDARD	ELECTROPOLISHED				a
PLM-200	–	2	AISI-304L	–	696
PLM-300	–	3	AISI-304L	–	946
PLM-400	–	4	AISI-304L	–	1196
PLM-500	–	5	AISI-304L	–	1446
PLM-201	–	2	AISI-316L	●	696
PLM-301	PLM-301E	3	AISI-316L	●	946
PLM-401	PLM-401E	4	AISI-316L	●	1196
PLM-501	–	5	AISI-316L	●	1446

PARALLEL

PLP SERIES

ACQUA SOURCE™

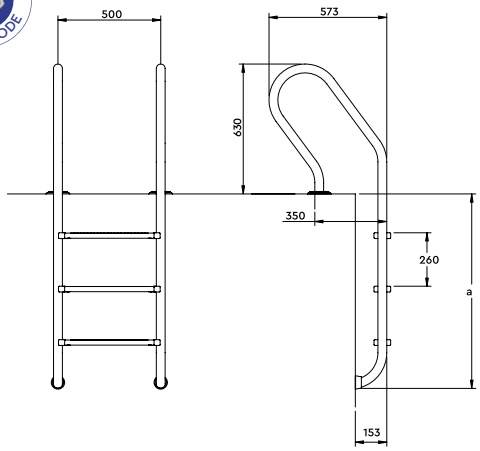

2 YEARS GUARANTEE | ELECTRO POLISHED | CHLORINE RESISTANCE

ΧΑΡΑΚΤΗΡΙΣΤΙΚΑ

- Ανοξ. ατσάλι AISI-304L ή AISI-316L.
- Σωλήνας διαμέτρου Ø 43mm x 1,2mm.
- Σκαλοπάτια με επίπεδη, αντιολισθητική επιφάνεια για περισσότερη ασφάλεια.

SPECIFICATIONS

- Pool ladder in AISI-304L or AISI-316L.
- Composed of a Ø 43mm x 1.2mm – diameter tube.
- A non-slip, flat-designed tread ensures safety.

Κωδικός Code		Σκαλοπάτια Steps	Υλικό Material	Ανόδιο Anode	Διαστάσεις Dimensions (mm)
STANDARD	ELECTROPOLISHED				a
PLP-200	–	2	AISI-304L	–	696
PLP-300	–	3	AISI-304L	–	946
PLP-400	–	4	AISI-304L	–	1196
PLP-500	–	5	AISI-304L	–	1446
PLP-301	PLP-301E	3	AISI-316L	●	946
PLP-401	PLP-401E	4	AISI-316L	●	1196
PLP-501	–	5	AISI-316L	●	1446

OVERFLOW

PLO SERIES

ACQUA SOURCE™

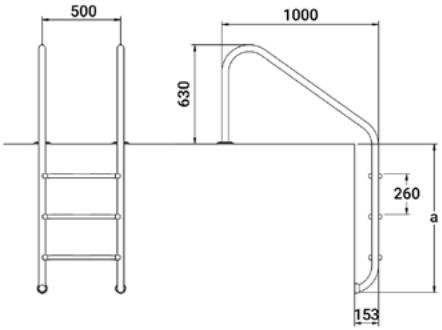

2 YEARS GUARANTEE | CHLORINE RESISTANCE

ΧΑΡΑΚΤΗΡΙΣΤΙΚΑ

- Ανοξ. ατσάλι AISI-304L ή AISI-316L.
- Σωλήνας διαμέτρου Ø 43mm x 1,2mm.
- Σκαλοπάτια με επίπεδη, αντιολισθητική επιφάνεια για περισσότερη ασφάλεια.

SPECIFICATIONS

- Pool ladder in AISI-304L or AISI-316L.
- Composed of a Ø 43mm x 1.2mm – diameter tube.
- A non-slip, flat-designed tread ensures safety.

Κωδικός Code	Σκαλοπάτια Steps	Υλικό Material	Ανόδιο Anode	Διαστάσεις Dimensions (mm)
				a
PLO-300	3	AISI-304L	–	946
PLO-400	4	AISI-304L	–	1196
PLO-201	2	AISI-316L	●	696
PLO-301	3	AISI-316L	●	946
PLO-401	4	AISI-316L	●	1196
PLO-501	5	AISI-316L	●	1446

SPECIAL OVERFLOW

PLO/SP SERIES

ACQUA SOURCE™

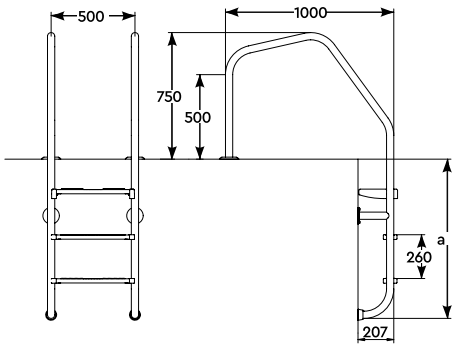

2 YEARS GUARANTEE

CHLORINE RESISTANCE

ΧΑΡΑΚΤΗΡΙΣΤΙΚΑ

- Ανοξείδωτο ατσάλι AISI-316L.
- Σωλήνας διαμέτρου Ø 43mm x 1,2mm.
- Σκαλοπάτια με επίπεδη, αντιολισθητική επιφάνεια για περισσότερη ασφάλεια.

SPECIFICATIONS

- Pool ladder in AISI-316L.
- Composed of a Ø 43mm x 1.2mm – diameter tube.
- A non-slip, flat-designed tread ensures safety.

Ένα διπλό σκαλοπάτι ασφαλείας και αντιολισθητικές επιφάνειες σε όλα τα σκαλοπάτια για περισσότερη ασφάλεια.
One double-safety step and non-slip pads in all the steps for a safe and comfortable experience.

Κωδικός Code	Σκαλοπάτια Steps	Υλικό Material	Ανόδιο Anode	Διαστάσεις Dimensions (mm)
				a
PLO/SP-302	3	AISI-316L	●	946
PLO/SP-402	4	AISI-316L	●	1196
PLO/SP-502	5	AISI-316L	●	1446

EASY ACCESS

PLE SERIES

ACQUA SOURCE™

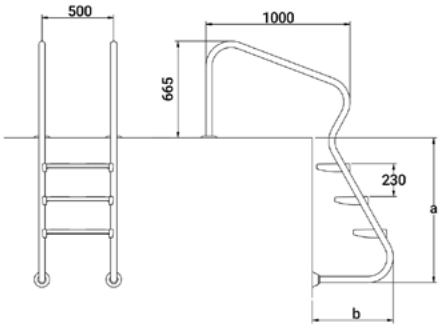

2 YEARS GUARANTEE

ELECTRO POLISHED

CHLORINE RESISTANCE

ΧΑΡΑΚΤΗΡΙΣΤΙΚΑ

- Ανοξείδωτο ατσάλι AISI-316L.
- Σωλήνας διαμέτρου Ø 43mm x 1,2mm.
- Σκαλοπάτια με επίπεδη, αντιολισθητική επιφάνεια για περισσότερη ασφάλεια.

SPECIFICATIONS

- Pool ladder in AISI-316L.
- Composed of a Ø 43mm x 1.2mm – diameter tube.
- A non-slip, flat-designed tread ensures safety.

Διπλά σκαλοπάτια ασφαλείας και αντιολισθητικές επιφάνειες για περισσότερη ασφάλεια.
Double-safety steps and non-slip pads in all the steps for a safe and comfortable experience.

Κωδικός Code	Σκαλοπάτια Steps	Υλικό Material	Ανόδιο Anode	Διαστάσεις Dimensions (mm)	
ELECTROPOLISHED				a	b
PLE-301E	3	AISI-316L	●	1005	511
PLE-401E	4	AISI-316L	●	1225	630

TWO PIECES

PLT & PLL SERIES

ACQUA SOURCE™

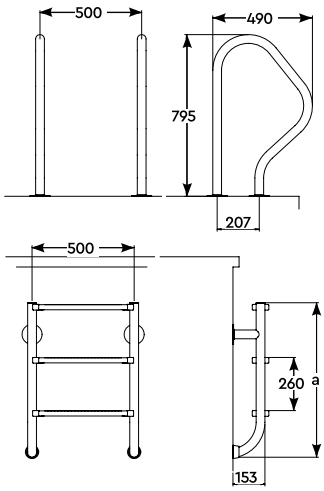

2 YEARS GUARANTEE | ELECTRO POLISHED | CHLORINE RESISTANCE

ΧΑΡΑΚΤΗΡΙΣΤΙΚΑ

- Ανοξείδωτο ατσάλι AISI-316L.
- Σωλήνας διαμέτρου Ø 43mm x 1,2mm.
- Σκαλοπάτια με επίπεδη, αντιολισθητική επιφάνεια για περισσότερη ασφάλεια.

SPECIFICATIONS

- Pool ladder in AISI-316L.
- Composed of a Ø 43mm x 1.2mm – diameter tube.
- A non-slip, flat-designed tread ensures safety.

Κωδικός Code		Περιγραφή Description	Σκαλοπάτια Steps	Υλικό Material	Ανόδιο Anode	Διαστάσεις Dimensions (mm)
STANDARD	ELECTROPOLISHED					a
PLT-UP1	–	Σετ χειρολαβής Handrail Set	–	AISI-316L	●	–
–	PLL-201E	Κάτω τμήμα σκάλας Lower part ladder	2	AISI-316L	●	515
–	PLL-301E	Κάτω τμήμα σκάλας Lower part ladder	3	AISI-316L	●	765
–	PLL-401E	Κάτω τμήμα σκάλας Lower part ladder	4	AISI-316L	●	1015
–	PLL-501E	Κάτω τμήμα σκάλας Lower part ladder	5	AISI-316L	●	1265

Επιλέξτε 2 κωδικούς: Σετ χειρολαβής + σκάλα.
Select 2 codes: Handrail set + ladder.

TWO PIECES EASY ACCESS

PLC/E SERIES

ACQUA SOURCE™

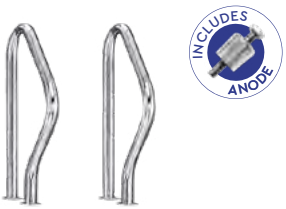

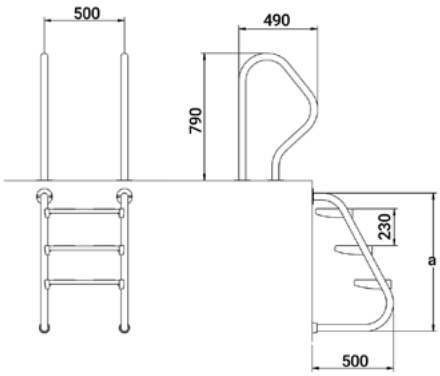

Διπλά σκαλοπάτια ασφαλείας και αντιολισθητικές επιφάνειες για περισσότερη ασφάλεια.
Double-safety steps and non-slip pads in all the steps for a safe and comfortable experience.

2 YEARS GUARANTEE | ELECTRO POLISHED | CHLORINE RESISTANCE

ΧΑΡΑΚΤΗΡΙΣΤΙΚΑ

- Ανοξείδωτο ατσάλι AISI-316L.
- Σωλήνας διαμέτρου Ø 43mm x 1,2mm.
- Σκαλοπάτια με επίπεδη, αντιολισθητική επιφάνεια για περισσότερη ασφάλεια.

SPECIFICATIONS

- Pool ladder in AISI-316L.
- Composed of a Ø 43mm x 1.2mm – diameter tube.
- A non-slip, flat-designed tread ensures safety.

Κωδικός Code	Σκαλοπάτια Steps	Υλικό Material	Ανόδιο Anode	Διαστάσεις Dimensions (mm)
ELECTROPOLISHED				a
PLC/E-301	3	AISI-316L	●	865
PLC/E-401	4	AISI-316L	●	1085

SEMI ELEVATED ABOVE GROUND

PLH SERIES

ACQUA SOURCE™

2 YEARS GUARANTEE

CHLORINE RESISTANCE

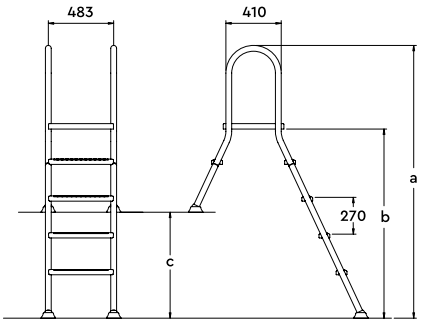

ΧΑΡΑΚΤΗΡΙΣΤΙΚΑ

- Σκελετός από ανοξείδωτο ατσάλι AISI-304L και σκαλοπάτια από λευκό πλαστικό ABS.
- Σωλήνας διαμέτρου Ø 43mm x 1,2mm.
- Σκαλοπάτια με επίπεδη, αντιολισθητική επιφάνεια για περισσότερη ασφάλεια.

SPECIFICATIONS

- AISI-304L stainless steel frame and white ABS plastic steps.
- Composed of a Ø 43mm x 1.2mm – diameter tube.
- A non-slip, flat-designed tread ensures safety.

Κωδικός Code	**Σκαλοπάτια** Steps	**Υλικό** Material	**Διαστάσεις** Dimensions (mm)		
			a	b	c
PLH-150	1+5	AISI-304L	2216	1598	983

EASY ACCESS LAND 500

EAL SERIES

ACQUA SOURCE™

2 YEARS GUARANTEE

CHLORINE RESISTANCE

ΧΑΡΑΚΤΗΡΙΣΤΙΚΑ

- Αντιολισθητική επιφάνεια.
- Ειδική διάσταση σκαλοπατιού 457×325mm.
- Προσαρμογή σε διαφορετικά βάθη.
- Συνίσταται για άτομα με ειδικές ανάγκες/τρίτης ηλικίας.

SPECIFICATIONS

- Non-slip tread.
- Special step dimensions 457×325mm.
- Different depths adaptation.
- Recommended for seniors and individuals with reduced mobility.

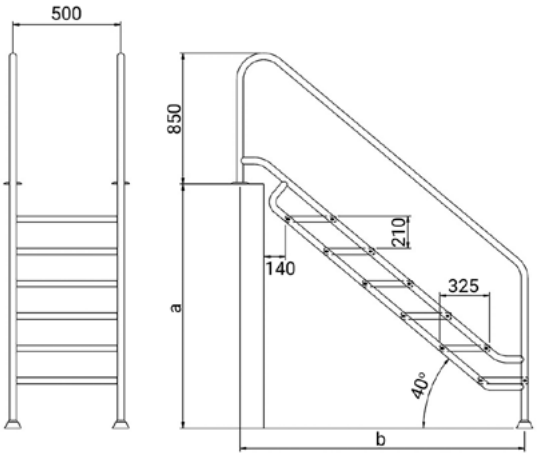

Κωδικός Code	Σκαλοπάτια Steps	Υλικό Material	Διαστάσεις Dimensions (mm)	
			a	b
EAL-501P	5	AISI-316L	1180–1380	1600
EAL-601P	6	AISI-316L	1390–1590	1850
EAL-701P	7	AISI-316L	1600–1800	2100

EASY ACCESS LAND 700

EAL SERIES

ACQUA SOURCE™

2 YEARS GUARANTEE

CHLORINE RESISTANCE

ΧΑΡΑΚΤΗΡΙΣΤΙΚΑ

- Αντιολισθητική επιφάνεια.
- Ειδική διάσταση σκαλοπατιού 657×350mm.
- Προσαρμογή σε διαφορετικά βάθη.
- Συνίσταται για άτομα με ειδικές ανάγκες/τρίτης ηλικίας.

SPECIFICATIONS

- Non-slip tread.
- Special step dimensions 657×350mm.
- Different depths adaptation.
- Reccomended for seniors and individuals with reduced mobility.

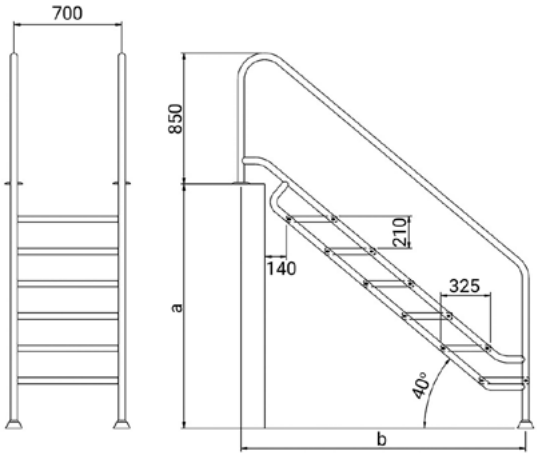

Κωδικός Code	Σκαλοπάτια Steps	Υλικό Material	Διαστάσεις Dimensions (mm)	
			a	b
EAL-501	5	AISI-316L	1180–1380	1600
EAL-601	6	AISI-316L	1390–1590	1850
EAL-701	7	AISI-316L	1600–1800	2100

HYDRAULIC LIFT

ΥΔΡΑΥΛΙΚΟ ΚΑΘΙΣΜΑ ΓΙΑ ΑΤΟΜΑ ΜΕ ΑΝΑΠΗΡΙΑ
FOR PEOPLE WITH DISABILITIES

2 YEARS GUARANTEE

CHLORINE RESISTANCE

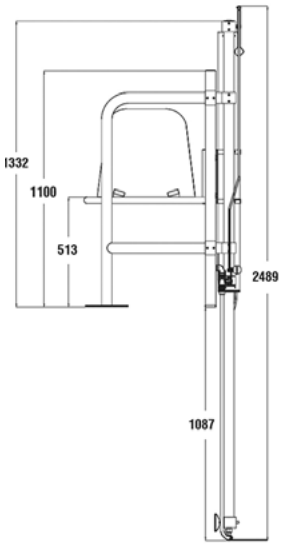

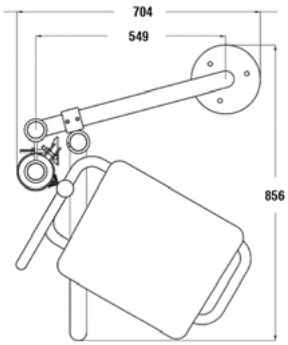

ΠΕΡΙΓΡΑΦΗ

Σωληνωτή κατασκευή από ανοξείδωτο ατσάλι AISI-316L, που εγκαθίσταται στο έδαφος με τρία μεταλλικά γατζάκια που την συγκρατούν, και τρία σημεία στήριξης, δύο εκ των οποίων βρίσκονται εξωτερικά της δεξαμενής και ένα τρίτο στο κάτω μέρος του ανελκυστήρα, που στηρίζεται στον τοίχο της πισίνας.

Διαθέτει δύο χειριστήρια: ένα στο επάνω μέρος του οδηγού άξονα που επιτρέπει στον χρήστη να τον χειρίζεται εκτός νερού, και ένα άλλο στον άξονα στερέωσης που επιτρέπει τον χειρισμό του από το εσωτερικό της πισίνας.

Σχεδιασμένο να προσαρμόζεται στις περισσότερες συλλογικές πισίνες της αγοράς.

- Πλήρως προσαρμοζόμενο.
- Υποστηριζόμενο βάρος: 120–160kg.
- Διαστάσεις δομής: 48,3×2mm και 100×2mm.
- Κάθισμα: Συνθετικό, κατάλληλο για εξωτερικούς χώρους.

DESCRIPTION

Composed of a tubular structure in AISI-316L stainless steel, anchored to the ground by three metal plugs that hold it, and three points of support, two located on the exterior of the vessel and a third located on the bottom of the elevator that rests on the pool wall.

It has two operating controls, one located at the top of the guide shaft allowing the user to operate it from outside the water, and another on the securing shaft allowing the user to operate it from inside the pool.

Designed to adapt to most collective pools on the market. Simple installation (plugs screwed to the floor and supports).

- Fully adjustable.
- Supported weight: 120–160kg.
- Tubular structure and sleeve: 48.3×2mm and 100×2mm.
- Seat: Synthetic suitable for outdoors.

Κωδικός Code	Υλικό Material	Πίεση νερού Water pressure	Περιστροφή Radius turn of
AHR-150	AISI-316L	>3 bar	150°

ΑΝΟΔΙΟ
SACRIFICIAL ANODE ZINC

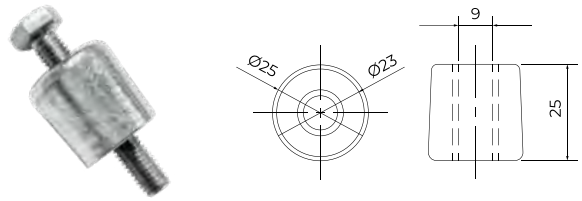

Κωδικός Code	Υλικό Material
SAL-000	AISI-316L

ΑΝΤΙΟΛΙΣΘΗΤΙΚΟ ΣΚΑΛΟΠΑΤΙ
LADDER NON-SLIP STEP

Κωδικός Code		Υλικό Material
STANDARD	ELECTROPOLISHED	
SPS-101	SPS-11E	AISI-316L

ΔΙΠΛΟ ΣΚΑΛΟΠΑΤΙ ΑΣΦΑΛΕΙΑΣ
DOUBLE LADDER STEP

Κωδικός Code	Υλικό Material
ELECTROPOLISHED	
SPS-21E	AISI-316L

ΔΙΠΛΟ ΣΚΑΛΟΠΑΤΙ ΑΣΦΑΛΕΙΑΣ ΓΙΑ ΣΚΑΛΑ EASY ACCESS
DOUBLE LADDER STEP FOR EASY ACCESS LADDER

Κωδικός Code	Υλικό Material
ELECTROPOLISHED	
SPS-2EL	AISI-316L

ΑΝΤΙΟΛΙΣΘΗΤΙΚΗ ΕΠΙΦΑΝΕΙΑ ΣΚΑΛΟΠΑΤΙΟΥ
NON-SLIP STEP PAD

Κωδικός Code	Υλικό Material
SLP-100	Πλαστικό ABS ABS Plastic

ΒΙΔΑ ΚΑΙ ΡΟΔΕΛΑ ΣΚΑΛΟΠΑΤΙΟΥ
STEP SCREW WITH WASHER

Κωδικός Code	Υλικό Material
LSS-100	AISI-304L
LSS-101	AISI-316L

ΕΠΙΚΑΛΥΨΗ ΣΚΑΛΑΣ
LADDER ESCUTCHEON

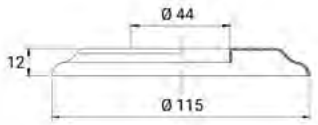

Κωδικός Code	Υλικό Material
LES-100	AISI-304L
LES-101	AISI-316L

ΑΝΤΑΛΛΑΚΤΙΚΟ ΠΑΠΟΥΤΣΑΚΙ
ANCHOR SOCKET

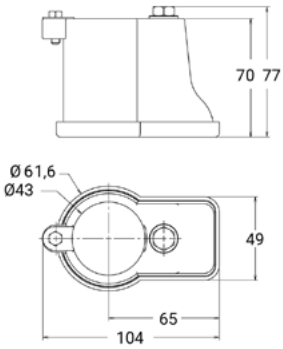

Κωδικός Code	Καλώδιο γείωσης Earthing cable
LAS-100	**Περιλαμβάνεται** included

ΜΗΧΑΝΙΣΜΟΣ ΓΙΑ ΣΠΑΣΤΗ ΣΚΑΛΑ
ARTICULATED ANCHOR WITH FLANGE

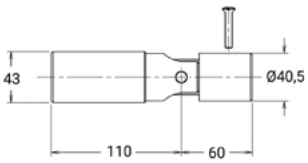

Κωδικός Code	Υλικό Material
LAA-100	AISI-304L

ΜΗΧΑΝΙΣΜΟΣ ΜΕ ΦΛΑΝΤΖΑ ΓΙΑ ΣΠΑΣΤΗ ΣΚΑΛΑ
LADDER ARTICULATED ANCHOR WITH FLANGE

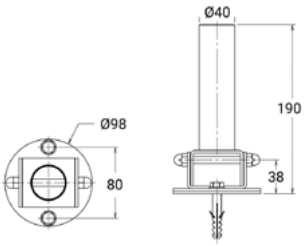

Κωδικός Code	Υλικό Material
LAAF-100	AISI-304L

ΦΛΑΝΤΖΑ ΣΥΝΔΕΣΗΣ ΣΚΑΛΑΣ
LADDER ANCHOR WITH FLANGE

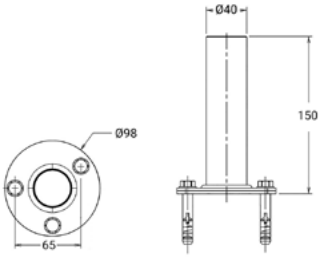

Κωδικός Code	Υλικό Material
LAF-11A	AISI-316L

ΚΙΤ ΓΙΑ LINER ΠΙΣΙΝΕΣ
KIT FOR LINER POOLS

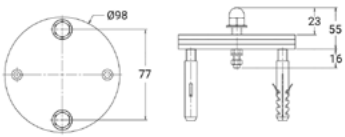

Κωδικός Code	Υλικό Material
LK-100	AISI-316L

ΑΝΤΑΛΛΑΚΤΙΚΗ ΡΥΘΜΙΖΟΜΕΝΗ ΤΑΠΑ
ADJUSTABLE RUBBER BUMPER

Κωδικός Code	Υλικό Material
LARB-100	Λάστιχο Rubber

ΑΝΤΑΛΛΑΚΤΙΚΗ ΤΑΠΑ
RUBBER BUMPER

Κωδικός Code	Υλικό Material
LRB-100	Λάστιχο Rubber

ΚΑΘΑΡΙΣΤΙΚΟ & ΠΡΟΣΤΑΤΕΥΤΙΚΟ ΓΙΑ ΑΝΟΞΕΙΔΩΤΕΣ ΕΠΙΦΑΝΕΙΕΣ
CLEANER & PROTECTIVE SPRAY FOR STAINLESS STEEL

Κωδικός Code	Περιγραφή Description
PRS-000	Αδιάβροχο στεγανοποιητικό κερί σε σπρέι Moisture-proof wax sealing in spray

Περιεχόμενα
Index

ΧΕΙΡΟΛΑΒΕΣ
HANDRAILS

PG2 280
PG3 280
SGR-079 281
SGR-076/SGR-07F 281
SGR-122/SGR-12F 282
SGR-136/SGR-13F 282

HG6
Χειρολαβή εξάσκησης στο νερό
Water exercise handrail 283

PHM/PHS
Ευθύγραμμη κουπαστή
Straight handrail 283

SFM/SFS
Εξάρτημα στήριξης και σύνδεσης
Handrail support and connection fittings 284

PCS-100/PCS-200
Μούφα και γωνία σύνδεσης
Connection socket and elbow 284

PCS-300
Τάπα σύνδεσης
End cap 285

LKB-100
Liner KIT για φρούσια
Liner KIT for pipe support fittings 285

SAH-000
Ανόδιο
Sacrificial anode 285

Χειρολαβές, στηρίγματα για πισίνες & spa

Handrails, support fittings for swimming pool & spa

Χειρολαβές με ειδικό σχεδιασμό για σκάλες σκυροδέματος πισίνας. Οι χειρολαβές της πισίνας είναι απαραίτητες για την ασφάλεια και την υποστήριξη κατά την είσοδο και έξοδο από την πισίνα. Παρέχουν σταθερότητα και αυτοπεποίθηση, ειδικά για παιδιά, ηλικιωμένους και άτομα με περιορισμένη κινητικότητα. Η σωστή επιλογή χειρολαβής εξασφαλίζει ασφαλές κράτημα και ενσωματώνεται στην αισθητική της πισίνας. Κατασκευασμένα από ανθεκτικά και αντιδιαβρωτικά υλικά, προσφέρουν μακροχρόνια και αξιόπιστη χρήση. Η σωστή εγκατάσταση είναι κρίσιμη για τη μέγιστη αποτελεσματικότητά τους.

Pool handrails are essential for enhancing safety and providing support as individuals enter and exit the pool. They offer stability and confidence, especially for children, the elderly, and those with limited mobility. Choosing the right handrails ensures a secure grip and complements the pool's aesthetic. Made from durable, corrosion-resistant materials, high-quality handrails promise longevity and reliability in various weather conditions. Proper installation is also crucial for maximizing their effectiveness.

PG2

ΧΕΙΡΟΛΑΒΗ
HANDRAIL

Flexinox POOL

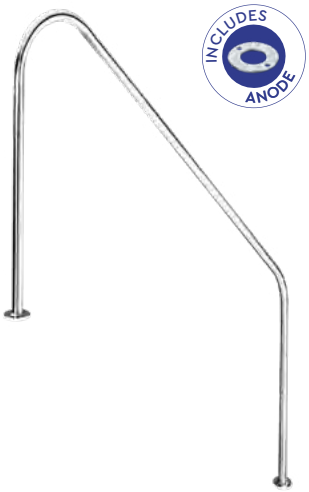

ΧΑΡΑΚΤΗΡΙΣΤΙΚΑ

- Ανοξείδωτο ατσάλι AISI-316L.
- Σωλήνας διαμέτρου Ø 43mm.
- Τοποθετείται με παπουτσάκια εντοιχισμού ή με φλάντζα.

SPECIFICATIONS

- Stainless steel AISI-316L.
- Composed of a Ø 43mm.
- Handrail is fixed by anchor socket or by welded flange.

2 YEARS GUARANTEE

CHLORINE RESISTANCE

Συμπεριλαμβάνεται γείωση.
Earthing cable included.

ΠΑΠΟΥΤΣΑΚΙ
ANCHOR

Κωδικός Code	Καμπύλες No. of bends	Υλικό Material	Διαστάσεις Dimensions (mm) a	b
PG2-122	2	AISI-316L	1219	677
PG2-152	2	AISI-316L	1524	915
PG2-183	2	AISI-316L	1829	1153

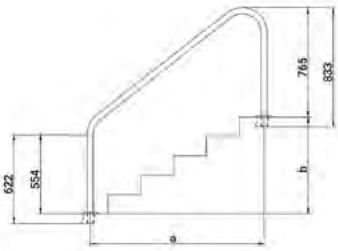

ΦΛΑΝΤΖΑ
FLANGE

Κωδικός Code	Καμπύλες No. of bends	Υλικό Material	Διαστάσεις Dimensions (mm) a	b
PG2-12F	2	AISI-316L	1219	660
PG2-15F	2	AISI-316L	1524	915
PG2-18F	2	AISI-316L	1829	1169

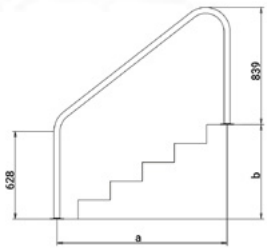

PG3

ΧΕΙΡΟΛΑΒΗ
HANDRAIL

Flexinox POOL

ΧΑΡΑΚΤΗΡΙΣΤΙΚΑ

- Ανοξείδωτο ατσάλι AISI-316L.
- Σωλήνας διαμέτρου Ø 43mm.
- Τοποθετείται με φλάντζα.

SPECIFICATIONS

- Stainless steel AISI-316L.
- Composed of a Ø 43mm.
- Handrail is fixed by welded flange.

2 YEARS GUARANTEE

CHLORINE RESISTANCE

Συμπεριλαμβάνεται γείωση.
Earthing cable included.

ΦΛΑΝΤΖΑ
FLANGE

Κωδικός Code	Καμπύλες No. of bends	Υλικό Material
PG3-18F	3	AISI-316L

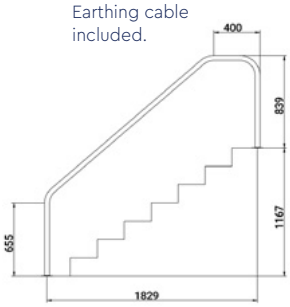

SGR-079

ΧΕΙΡΟΛΑΒΗ
HANDRAIL

Flexinox POOL

2 YEARS GUARANTEE

CHLORINE RESISTANCE

ΧΑΡΑΚΤΗΡΙΣΤΙΚΑ

- Ανοξείδωτο ατσάλι AISI-316L.
- Σωλήνας διαμέτρου Ø 43mm.
- Τοποθετείται με φλάντζα.

SPECIFICATIONS

- Stainless steel AISI-316L.
- Composed of a Ø 43mm.
- Handrail is fixed by welded flange.

Συμπεριλαμβάνεται γείωση.
Earthing cable included.

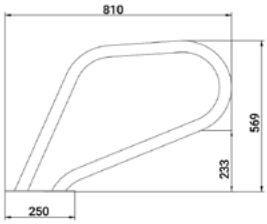

ΦΛΑΝΤΖΑ
FLANGE

Κωδικός Code	Καμπύλες No. of bends	Υλικό Material
SGR-079	4	AISI-316L

SGR-076/SGR-07F

ΧΕΙΡΟΛΑΒΗ
HANDRAIL

Flexinox POOL

2 YEARS GUARANTEE

CHLORINE RESISTANCE

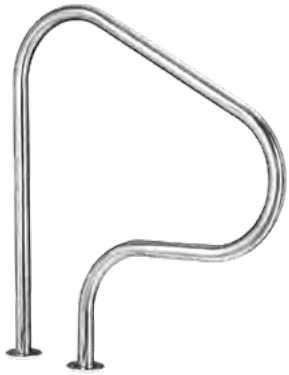

ΧΑΡΑΚΤΗΡΙΣΤΙΚΑ

- Ανοξείδωτο ατσάλι AISI-316L.
- Σωλήνας διαμέτρου Ø 43mm.
- Τοποθετείται με παπουτσάκια εντοιχισμού ή με φλάντζα.

SPECIFICATIONS

- Stainless steel AISI-316L.
- Composed of a Ø 43mm.
- Handrail is fixed by anchor socket or by welded flange.

Συμπεριλαμβάνεται γείωση.
Earthing cable included.

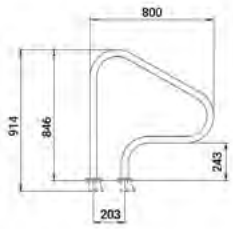

ΠΑΠΟΥΤΣΑΚΙ
ANCHOR

Κωδικός Code	Καμπύλες No. of bends	Υλικό Material
SGR-076	4	AISI-316L

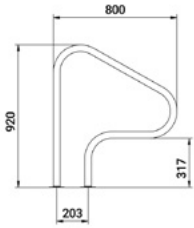

ΦΛΑΝΤΖΑ
FLANGE

Κωδικός Code	Καμπύλες No. of bends	Υλικό Material
SGR-07F	4	AISI-316L

SGR-122/SGR-12F

ΧΕΙΡΟΛΑΒΗ
HANDRAIL

Flexinox POOL

ΧΑΡΑΚΤΗΡΙΣΤΙΚΑ

- Ανοξείδωτο ατσάλι AISI-316L.
- Σωλήνας διαμέτρου Ø 43mm.
- Τοποθετείται με παπουτσάκια εντοιχισμού ή με φλάντζα.

SPECIFICATIONS

- Stainless steel AISI-316L.
- Composed of a Ø 43mm.
- Handrail is fixed by anchor socket or by welded flange.

2 YEARS GUARANTEE

CHLORINE RESISTANCE

Συμπεριλαμβάνεται γείωση.
Earthing cable included.

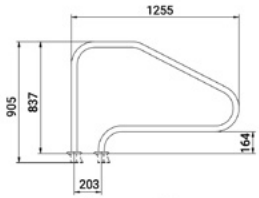

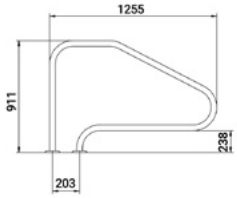

ΠΑΠΟΥΤΣΑΚΙ
ANCHOR

Κωδικός Code	Καμπύλες No. of bends	Υλικό Material
SGR-122	5	AISI-316L

ΦΛΑΝΤΖΑ
FLANGE

Κωδικός Code	Καμπύλες No. of bends	Υλικό Material
SGR-12F	5	AISI-316L

SGR-136/SGR-13F

ΧΕΙΡΟΛΑΒΗ
HANDRAIL

Flexinox POOL

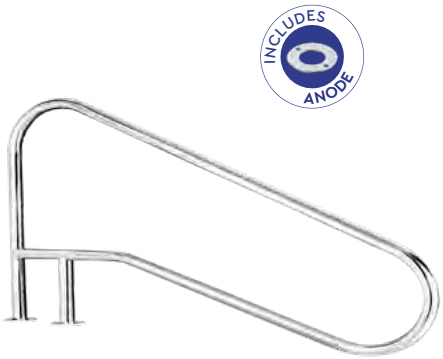

ΧΑΡΑΚΤΗΡΙΣΤΙΚΑ

- Ανοξείδωτο ατσάλι AISI-316L.
- Σωλήνας διαμέτρου Ø 43mm.
- Τοποθετείται με παπουτσάκια εντοιχισμού ή με φλάντζα.

SPECIFICATIONS

- Stainless steel AISI-316L.
- Composed of a Ø 43mm.
- Handrail is fixed by anchor socket or by welded flange.

2 YEARS GUARANTEE

CHLORINE RESISTANCE

Συμπεριλαμβάνεται γείωση.
Earthing cable included.

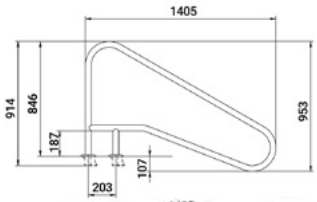

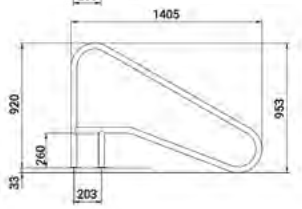

ΠΑΠΟΥΤΣΑΚΙ
ANCHOR

Κωδικός Code	Καμπύλες No. of bends	Υλικό Material
SGR-136	5	AISI-316L

ΦΛΑΝΤΖΑ
FLANGE

Κωδικός Code	Καμπύλες No. of bends	Υλικό Material
SGR-13F	5	AISI-316L

HG6

ΧΕΙΡΟΛΑΒΗ ΕΞΑΣΚΗΣΗΣ ΣΤΟ ΝΕΡΟ
WATER EXERCISE HANDRAIL

ACQUA SOURCE™

2 YEARS GUARANTEE

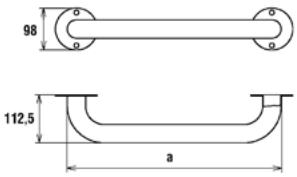

ΧΑΡΑΚΤΗΡΙΣΤΙΚΑ

- Γυαλιστερό φινίρισμα από ανοξ. ατσάλι AISI-316L.
- Φλάντζες, ούπα και βίδες συνοδεύουν τις χειρολαβές για την εγκατάσταση στον τοίχο της πισίνας.
- Μπορούν να κατασκευαστούν και σε ειδικά μήκη κατόπιν ζήτησης.

Κωδικός Code	Μήκος Length (mm)	Υλικό Material	Διάμετρος σωλήνα Pipe diameter (mm)
HG6-0538	500	AISI-316L	38
HG6-1038	1000	AISI-316L	38
HG6-1538	1500	AISI-316L	38
HG6-2038	2000	AISI-316L	38
HG6-3038	3000	AISI-316L	38

SPECIFICATIONS

- Made of AISI-316L stainless steel, polished finish.
- Gaskets, upat-connections and screws accompany the handrails for their installation on the walls of the pool.
- They can be made to special lengths upon request.

Κωδικός Code	Μήκος Length (mm)	Υλικό Material	Διάμετρος σωλήνα Pipe diameter (mm)
HG6-0542	500	AISI-316L	42,4
HG6-1042	1000	AISI-316L	42,4
HG6-1542	1500	AISI-316L	42,4
HG6-2042	2000	AISI-316L	42,4
HG6-3042	3000	AISI-316L	42,4

PHM/PHS

ΕΥΘΥΓΡΑΜΜΗ ΚΟΥΠΑΣΤΗ
STRAIGHT HANDRAIL

ACQUA SOURCE™

2 YEARS GUARANTEE

ΧΑΡΑΚΤΗΡΙΣΤΙΚΑ

- Ευθύγραμμη κουπαστή για την περίμετρο της πισίνας από ανοξείδωτο ατσάλι AISI-304L ή AISI-316L.
- Στάνταρ μήκος: 3m.
- Στήριξη με φρούσια.
- Μπορούν να κατασκευαστούν και σε ειδικά μήκη κατόπιν ζήτησης.

Κωδικός Code	Διάμετρος σωλήνα Pipe diameter (mm)	Υλικό Material	Φινίρισμα Finish
PHM-320	32,4	AISI-304L	**Ματ** Matte
PHM-380	38	AISI-304L	**Ματ** Matte
PHM-420	42,4	AISI-304L	**Ματ** Matte
PHS-320	32,4	AISI-304L	**Γυαλιστερό** Polished
PHS-380	38	AISI-304L	**Γυαλιστερό** Polished
PHS-420	42,4	AISI-304L	**Γυαλιστερό** Polished

SPECIFICATIONS

- Straight handrail for the perimeter of the swimming pool in AISI-304L or AISI-316L.
- Standard length: 3m.
- To be used with support fittings.
- They can be made to special lengths upon request.

Κωδικός Code	Διάμετρος σωλήνα Pipe diameter (mm)	Υλικό Material	Φινίρισμα Finish
PHM-321	32,4	AISI-316L	**Ματ** Matte
PHM-381	38	AISI-316L	**Ματ** Matte
PHM-421	42,4	AISI-316L	**Ματ** Matte
PHS-321	32,4	AISI-316L	**Γυαλιστερό** Polished
PHS-381	38	AISI-316L	**Γυαλιστερό** Polished
PHS-421	42,4	AISI-316L	**Γυαλιστερό** Polished

SFM/SFS

ΕΞΑΡΤΗΜΑ ΣΤΗΡΙΞΗΣ ΚΑΙ ΣΥΝΔΕΣΗΣ
HANDRAIL SUPPORT AND CONNECTION FITTINGS

ACQUA SOURCE™

2 YEARS GUARANTEE

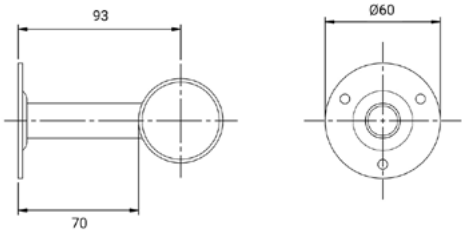

ΧΑΡΑΚΤΗΡΙΣΤΙΚΑ

- Εξάρτηματα στήριξης και σύνδεσης για περιμετρική κουπαστή από ανοξείδωτο ατσάλι AISI-316L σε ματ ή γυαλιστερό φινίρισμα.
- Κατασκευάζονται είτε ανοιχτά για να εφαρμόζουν και να αγκαλιάζουν την κουπαστή σε όλο το μήκος της, είτε με ένα πλευρικό άκρο κλειστό για να σφραγίζουν τα άκρα της κουπαστής.
- Τα φρούσια συνοδεύονται από ένα ζευγάρι ανοξείδωτες βίδες και ούπα για την τοποθέτησή τους.

SPECIFICATIONS

- Support connection fittings for perimeter handrail in AISI-316L with matte or polished finish.
- Produced with open ends to fit and hug the handrail across its length, also available with one side-end closed to seal the handrail ends.
- The supports are supplied complete with one pair of stainless steel screws and plastic upat-connections for their installation on the concrete.

ΑΝΟΙΧΤΑ ΦΡΟΥΣΙΑ
OPEN SUPPORT FITTINGS

Κωδικός Code	Διάμετρος σωλήνα Pipe diameter (mm)	Υλικό Material	Φινίρισμα Finish
SFM-320	32,4	AISI-316L	Ματ Matte
SFM-380	38	AISI-316L	Ματ Matte
SFM-420	42,4	AISI-316L	Ματ Matte
SFS-320	32,4	AISI-316L	Γυαλιστερό Polished
SFS-380	38	AISI-316L	Γυαλιστερό Polished
SFS-420	42,4	AISI-316L	Γυαλιστερό Polished

ΚΛΕΙΣΤΑ ΦΡΟΥΣΙΑ
SEALED SUPPORT FITTINGS

Κωδικός Code	Διάμετρος σωλήνα Pipe diameter (mm)	Υλικό Material	Φινίρισμα Finish
SFM-321	32,4	AISI-316L	Ματ Matte
SFM-381	38	AISI-316L	Ματ Matte
SFM-421	42,4	AISI-316L	Ματ Matte
SFS-321	32,4	AISI-316L	Γυαλιστερό Polished
SFS-381	38	AISI-316L	Γυαλιστερό Polished
SFS-421	42,4	AISI-316L	Γυαλιστερό Polished

PCS-100/PCS-200

ΜΟΥΦΑ ΚΑΙ ΓΩΝΙΑ ΣΥΝΔΕΣΗΣ
CONNECTION SOCKET AND ELBOW

ACQUA SOURCE™

2 YEARS GUARANTEE

Κωδικός Code	Περιγραφή Description	Υλικό Material	Διάμετρος σωλήνα Pipe diameter (mm)	Φινίρισμα Finish
PCS-100	Μούφα Socket	AISI-316	43	Γυαλιστερό Polished
PCS-200	Γωνία 90° 90° Elbow	AISI-316	43	Γυαλιστερό Polished

PCS-300

ΤΑΠΑ ΑΚΡΟΥ ΧΕΙΡΟΛΑΒΗΣ
END CAP

ACQUA SOURCE™

2 YEARS GUARANTEE

Κωδικός Code	Υλικό Material	Διάμετρος σωλήνα Pipe diameter (mm)	Χρώμα Colour
PCS-300	PPA	43	Μαύρο Black

LKB-100

LINER KIT ΓΙΑ ΦΡΟΥΣΙΑ
LINER KIT FOR PIPE SUPPORT FITTINGS

ACQUA SOURCE™

2 YEARS GUARANTEE

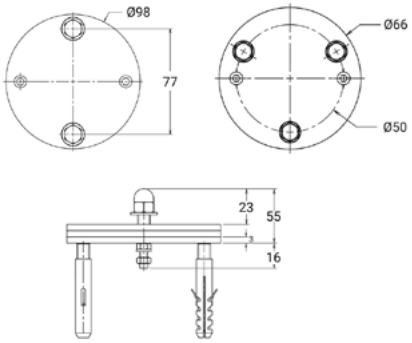

Κωδικός Code	Υλικό Material	Διάμετρος σωλήνα Pipe diameter (mm)	Φινίρισμα Finish
LKB-100	AISI-316L	43	Γυαλιστερό / Μαύρο Polished / Black

SAH-000

ΑΝΟΔΙΟ
SACRIFICIAL ANODE

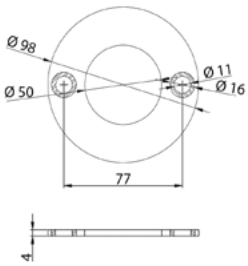

ΧΑΡΑΚΤΗΡΙΣΤΙΚΑ

- Για χειρολαβές με φλάντζες, εγκατεστημένες σε πισίνες με χλωρίωση άλατος.
- Με μεταλλικά δακτυλίδια A-316, για τη στερέωση των βιδών.

SPECIFICATIONS

- For handrails with anchor plates installed in salt chlorination pools.
- With AISI-316 metal bushings for screw fastening.

Κωδικός Code	Υλικό Material	Ποσότητα ανά συσκευασία Quantity per package
SAH-000	AISI-316	**2 τμχ.** 2 pcs.

Περιεχόμενα
Index

MSF-101	**288**
AS-100	**288**
AS-200	**289**
OSF-100	**289**
JOLLY GO	**290**
JOLLY	**290**
SPRING	**291**
HAPPY 4X4	**291**
MS-300	**292**
MS-400	**292**
AS-110	**293**
Βάση στήριξης ντουζιέρας Shower anchor	**293**
Βάση ηλιακής ντουζιέρας για εξωτερικούς χώρους Base for outdoor solar shower	**293**

Ντουζιέρες

Showers

Οι ντουζιέρες πισίνας αποτελούν βασικό εξοπλισμό για κάθε σύγχρονη εγκατάσταση πισίνας. Είναι ειδικά σχεδιασμένες για εξωτερική χρήση και κατασκευάζονται από υλικά υψηλής αντοχής, εξασφαλίζοντας ανθεκτικότητα στην υγρασία, την ηλιακή ακτινοβολία και τις καιρικές συνθήκες. Ο εργονομικός σχεδιασμός και η αξιόπιστη λειτουργία τους συμβάλλουν στη βελτίωση της υγιεινής των κολυμβητών, πριν και μετά τη χρήση της πισίνας, ενώ παράλληλα ενσωματώνονται αρμονικά στον περιβάλλοντα χώρο.

Pool showers are an essential component of any modern swimming pool installation. They are specifically designed for outdoor use and manufactured from high-durability materials, ensuring resistance to moisture, UV radiation, and adverse weather conditions. Their ergonomic design and reliable operation contribute to improved swimmer hygiene before and after pool use, while seamlessly integrating into the surrounding environment.

MSF-101

ΜΟΝΗ ΚΕΦΑΛΗ ΚΑΙ ΒΡΥΣΑΚΙ ΠΟΔΙΩΝ
SINGLE HEAD AND FEET WASHER

Flexinox POOL

2 YEARS GUARANTEE

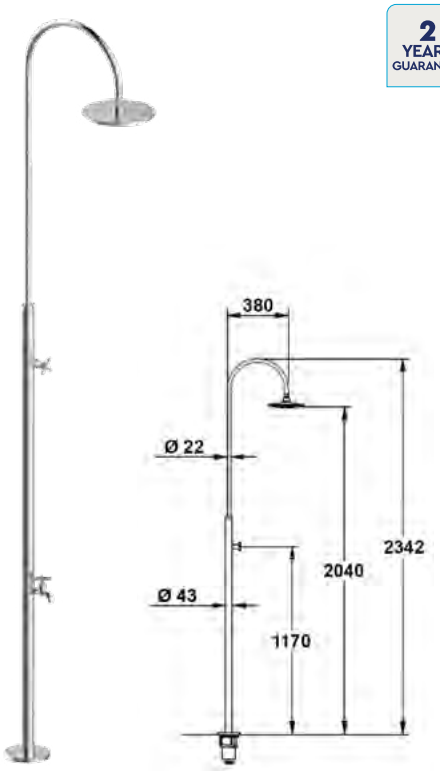

ΧΑΡΑΚΤΗΡΙΣΤΙΚΑ

- Εξωτερικός σωλήνας: AISI-304L, Ø 43mm, γυαλιστερό φινίρισμα. Εσωτερικός σωλήνας: AISI-304L, Ø ½".
- Κεφαλή ντουζιέρας: Ρυθμιζόμενη από χρωμιωμένο ορείχαλκο.
- Μπαταρία: Χρωμιωμένο ABS με διακοσμητικά καλύμματα.
- Βρυσάκι ποδιών: Χρωμιωμένο ABS με διακοσμητικό κάλυμμα, αρσενικό σπείρωμα ½".
- Στερέωση: Βάση στήριξης με σύνδεση ισοδυναμικής γείωσης *(περιλαμβάνεται)*.

SPECIFICATIONS

- Outer casing: AISI-304L stainless steel tube, Ø 43mm, shiny finish. Inner component: AISI-304L stainless steel tube, Ø ½".
- Showerhead: Adjustable chromed brass.
- Faucet: Chromed ABS with embellishers.
- Feet washer: Chromed ABS with embellisher, male thread ½".
- Fixation: Anchor with equipotential grounding connection *(included)*.

Κωδικός Code	Υλικό Material	Βάση στήριξης Anchor
MSF-101	AISI-304L	**Περιλαμβάνεται** Included

AS-100

ΜΟΝΗ ΚΕΦΑΛΗ ΜΕ ΒΑΛΒΙΔΑ ΑΥΤΟΜΑΤΟΥ ΚΛΕΙΣΙΜΑΤΟΣ
SINGLE HEAD WITH AUTOMATIC CLOSURE VALVE

Flexinox POOL

2 YEARS GUARANTEE

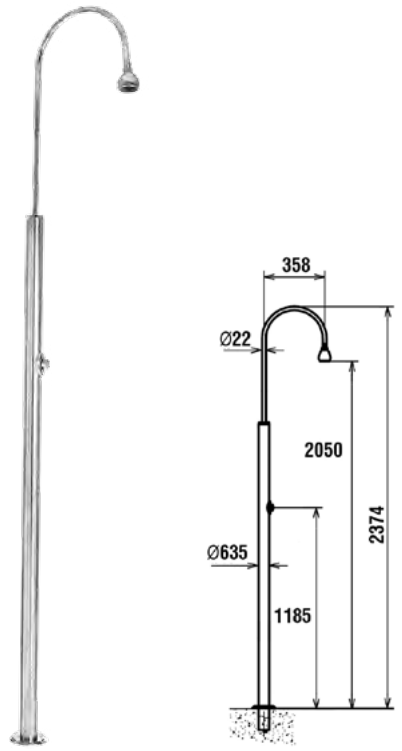

SAS-630 ***(Έξτρα εξοπλισμός απαραίτητος για εγκατάσταση).***
SAS-630 *(Extra equipment, necessary for installation).*

ΧΑΡΑΚΤΗΡΙΣΤΙΚΑ

- Εξωτερικός σωλήνας: AISI-304L, Ø 63mm, γυαλιστερό φινίρισμα. Εσωτερικός σωλήνας: AISI-304L, Ø ½".
- Κεφαλή ντουζιέρας: ABS με χρωμιωμένο φινίρισμα.
- Μπαταρία: Ανεξάρτητο αυτόματο κουμπί, χρωμιωμένου υδροστατικού μηχανισμού με διακοσμητικά στοιχεία.
- Στερέωση: Βάση στήριξης με σύνδεση ισοδυναμικής γείωσης. Πωλείται χωριστά. Κωδικός παραγγελίας: **SAS-630**.

SPECIFICATIONS

- Outer casing: AISI-304L stainless steel tube, Ø 63mm, shiny finish. Inner component: AISI-304L stainless steel tube, Ø ½".
- Showerhead: Chrome-plated ABS.
- Tap: Independent chrome-plated flushometer button with embellishments.
- Fixing: Anchor with equipotential grounding connection. Available separately. Order code: **SAS-630**.

Κωδικός Code	Υλικό Material	Βάση στήριξης Anchor
AS-100	AISI-304L	**Δεν περιλαμβάνεται** Not Included

AS-200

ΔΙΠΛΗ ΚΕΦΑΛΗ ΜΕ ΒΑΛΒΙΔΑ ΑΥΤΟΜΑΤΟΥ ΚΛΕΙΣΙΜΑΤΟΣ
DOUBLE HEAD WITH AUTOMATIC CLOSURE VALVE

Flexinox POOL

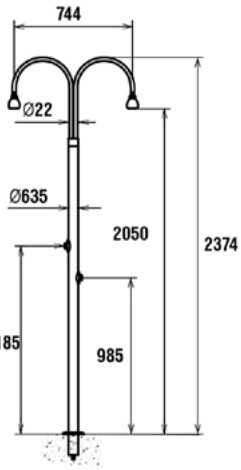

2 YEARS GUARANTEE

SAS-630 *(Έξτρα εξοπλισμός απαραίτητος για εγκατάσταση).*
SAS-630 *(Extra equipment, necessary for installation).*

ΧΑΡΑΚΤΗΡΙΣΤΙΚΑ

- Εξωτερικός σωλήνας: AISI-304L, Ø 63mm, γυαλιστερό φινίρισμα. Εσωτερικός σωλήνας: AISI-304L, Ø ½".
- Κεφαλές ντουζιέρας: Περιστρεφόμενες, με χρωμιωμένο φινίρισμα.
- Μπαταρίες: Ανεξάρτητα αυτόματα κουμπιά, με χρωμιωμένο φινίρισμα και διακοσμητικά στοιχεία.
- Στερέωση: Βάση στήριξης με σύνδεση ισοδυναμικής γείωσης. Πωλείται χωριστά. Κωδικός παραγγελίας: **SAS-630**.

SPECIFICATIONS

- Outer casing: AISI-304L stainless steel tube, Ø 63mm, shiny finish. Inner component: AISI-304L stainless steel tube, Ø ½".
- Showerheads: Chrome-plated swiveling.
- Taps: Independent automatic valve, chrome-plated with trims.
- Fixing: Anchor with equipotential grounding connection. Available separately. Order code: **SAS-630**.

Κωδικός Code	Υλικό Material	Βάση στήριξης Anchor
AS-200	AISI-304L	**Δεν περιλαμβάνεται** Not Included

OSF-100

ΜΟΝΗ ΚΕΦΑΛΗ ΜΕ ΒΑΛΒΙΔΑ ΑΥΤΟΜΑΤΟΥ ΚΛΕΙΣΙΜΑΤΟΣ ΚΑΙ ΒΡΥΣΑΚΙ ΠΟΔΙΩΝ
SINGLE HEAD WITH AUTOMATIC CLOSURE VALVE AND FEET WASHER

Flexinox POOL

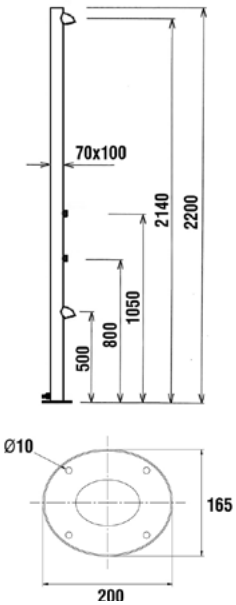

2 YEARS GUARANTEE

ΧΑΡΑΚΤΗΡΙΣΤΙΚΑ

- Εξωτερικός σωλήνας: AISI-316, Ø 84mm, γυαλιστερό φινίρισμα. Εσωτερικός σωλήνας: AISI-316, Ø ½".
- Κεφαλή ντουζιέρας: Ορειχάλκινη με χρωμιωμένο φινίρισμα.
- Μπαταρία και βρυσάκι ποδιών: Ανεξάρτητες αυτόματες βαλβίδες με χρωμιωμένο φινίρισμα και διακοσμητικά στοιχεία.
- Στερέωση: Φλάντζα με σπείρωμα.

SPECIFICATIONS

- Outer casing: AISI-316 stainless steel tube, Ø 84mm, shiny finish. Inner component: AISI-316 stainless steel tube, Ø ½".
- Showerhead: Chrome-plated brass.
- Taps and feet washer: Independent chrome-plated automatic valves with trim.
- Fixing: Threaded flange.

Κωδικός Code	Υλικό Material	Βάση στήριξης Anchor
OSF-100	AISI-316	**Δεν απαιτείται. Γρήγορη σύνδεση.** Not needed. Fast connection.

JOLLY GO

ΗΛΙΑΚΗ ΜΕ ΝΤΟΥΣ ΧΕΡΙΩΝ ΚΑΙ ΒΡΥΣΑΚΙ ΠΟΔΙΩΝ
SOLAR WITH HAND SHOWER AND FEET WASHER

Poolstar Pure innovation

2 YEARS GUARANTEE | 20L CAPACITY | 100% SOLAR ENERGY | ECO FRIENDLY

ΝΕΑ ΠΡΟΣΘΗΚΗ
NEW ENTRY

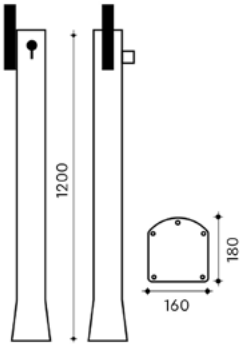

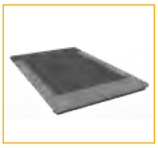

Deck απομίμησης ξύλου *(προαιρετικό).*
Wood-effect deck *(optional).*

ΧΑΡΑΚΤΗΡΙΣΤΙΚΑ

- Ύψος: 120cm, βάρος: 5,5kg.
- Διαστάσεις βάσης: 16×18cm.
- Βρυσάκι ποδιών και ντους χεριών.
- Μίκτης για εύκολη ρύθμιση της θερμοκρασίας του νερού.
- Εκτεταμένη βάση για περισσότερη σταθερότητα.
- Περιλαμβάνεται KIT στερέωσης.

SPECIFICATIONS

- Height: 120cm, weight: 5.5kg.
- Base dimensions: 16×18cm.
- With a hand shower and feet washer.
- A mixer to easily set water temperature.
- An enlarged base for more stability and pressure reducer.
- Fixation KIT included.

ΧΡΩΜΑΤΟΛΟΓΙΟ
COLOUR CHART

Stainless steel paint | Anthracite | Capri Blue

Reseda Green | Opal Green | Terracotta

Κωδικός Code	Υλικό Material	Deck απομίμησης ξύλου Wood-effect deck
Jolly Go	**Ανακυκλώσιμο αλουμίνιο** Recyclable aluminium	**Δεν περιλαμβάνεται** Not Included

JOLLY

ΗΛΙΑΚΗ ΜΕ ΣΤΡΟΓΓΥΛΗ ΚΕΦΑΛΗ ΚΑΙ ΒΡΥΣΑΚΙ ΠΟΔΙΩΝ
ROUND HEAD SOLAR SHOWER WITH FEET WASHER

Poolstar Pure innovation

2 YEARS GUARANTEE | 33L CAPACITY | 100% SOLAR ENERGY | ECO FRIENDLY

ΝΕΑ ΠΡΟΣΘΗΚΗ
NEW ENTRY

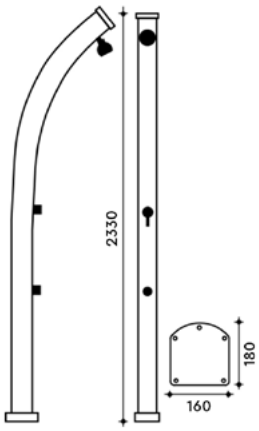

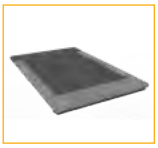

Deck απομίμησης ξύλου *(προαιρετικό).*
Wood-effect deck *(optional).*

ΧΑΡΑΚΤΗΡΙΣΤΙΚΑ

- Ύψος: 233cm, βάρος: 11kg.
- Διαστάσεις βάσης: 16×18cm.
- Ρυθμιζόμενη κεφαλή με εφέ βροχής.
- Μίκτης για εύκολη ρύθμιση της θερμοκρασίας του νερού.
- Βρυσάκι ποδιών.
- Εκτεταμένη βάση για περισσότερη σταθερότητα.
- Περιλαμβάνεται KIT στερέωσης.

SPECIFICATIONS

- Height: 233cm, weight: 11kg.
- Base dimensions: 16×18cm.
- A rain effect adjustable shower head.
- A mixer to easily set water temperature.
- With feet washer.
- An enlarged base for more stability and pressure reducer.
- Fixation KIT included.

Κωδικός Code	Υλικό Material	Deck απομίμησης ξύλου Wood-effect deck
Jolly	**Αλουμίνιο** Aluminium	**Δεν περιλαμβάνεται** Not Included

SPRING

ΗΛΙΑΚΗ ΜΕ ΤΕΤΡΑΓΩΝΗ ΚΕΦΑΛΗ ΚΑΙ ΒΡΥΣΑΚΙ ΠΟΔΙΩΝ
SQUARE HEAD SOLAR SHOWER WITH FEET WASHER

Poolstar Pure innovation

2 YEARS GUARANTEE | 30L CAPACITY | 100% SOLAR ENERGY | ECO FRIENDLY

ΝΕΑ ΠΡΟΣΘΗΚΗ
NEW ENTRY

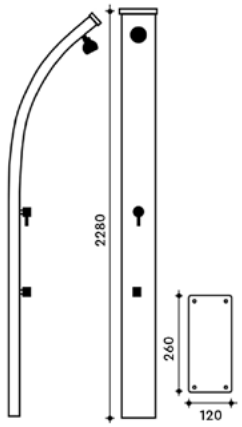

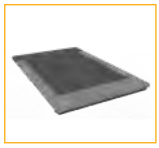

Deck απομίμησης ξύλου *(προαιρετικό).*
Wood-effect deck *(optional).*

ΧΑΡΑΚΤΗΡΙΣΤΙΚΑ

- Ύψος: 228cm, βάρος: 11,5kg.
- Διαστάσεις βάσης: 26×12cm.
- Ρυθμιζόμενη κεφαλή με εφέ βροχής.
- Μίκτης για εύκολη ρύθμιση της θερμοκρασίας του νερού.
- Βρυσάκι ποδιών.
- Εκτεταμένη βάση για περισσότερη σταθερότητα.
- Περιλαμβάνεται KIT στερέωσης.

SPECIFICATIONS

- Height: 228cm, Weight: 11.5kg.
- Base dimensions: 26×12cm.
- A rain effect adjustable shower head.
- A mixer to easily set water temperature.
- With feet washer.
- An enlarged base for more stability and pressure reducer.
- Fixation KIT included.

Κωδικός Code	Υλικό Material	Deck απομίμησης ξύλου Wood-effect deck
Spring	**Αλουμίνιο** Aluminium	**Δεν περιλαμβάνεται** Not Included

HAPPY 4X4

ΗΛΙΑΚΗ ΠΛΑΣΤΙΚΗ ΝΤΟΥΖΙΕΡΑ ΜΕ ΣΤΡΟΓΓΥΛΗ ΚΕΦΑΛΗ & ΒΡΥΣΑΚΙ ΠΟΔΙΩΝ
ROUND HEAD HDPE SOLAR SHOWER WITH FEET WASHER

Poolstar Pure innovation

2 YEARS GUARANTEE | 44L CAPACITY | 100% SOLAR ENERGY | ECO FRIENDLY

ΝΕΑ ΠΡΟΣΘΗΚΗ
NEW ENTRY

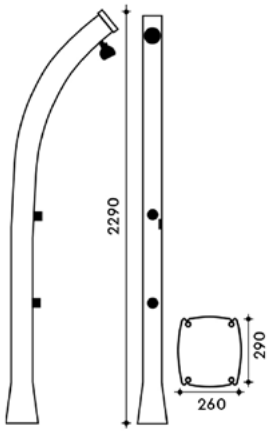

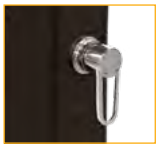

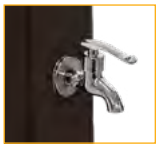

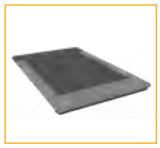

Deck απομίμησης ξύλου *(προαιρετικό).*
Wood-effect deck *(optional).*

ΧΑΡΑΚΤΗΡΙΣΤΙΚΑ

- Ύψος: 229cm, Βάρος: 7,5g.
- Διαστάσεις βάσης: 26×29cm.
- Βρυσάκι ποδιών.
- Ρυθμιζόμενη κεφαλή με εφέ βροχής.
- Μίκτης για εύκολη ρύθμιση της θερμοκρασίας του νερού.
- Εκτεταμένη βάση για περισσότερη σταθερότητα.
- Περιλαμβάνεται KIT στερέωσης.

ΧΡΩΜΑΤΟΛΟΓΙΟ
COLOUR CHART

Anthracite | Blue

SPECIFICATIONS

- Height: 229cm, weight: 7.5kg.
- Base dimensions: 26×29cm.
- A rain effect adjustable shower head.
- A mixer to easily set water temperature.
- With feet washer.
- An enlarged base for more stability and pressure reducer.
- Fixation KIT included.

Κωδικός Code	Υλικό Material	Deck απομίμησης ξύλου Wood-effect deck
Happy 4×4	**HDPE (πολυαιθυλένιο)** HDPE (polyethylene)	**Δεν περιλαμβάνεται** Not Included

MS-300

ΤΡΙΠΛΗ ΚΕΦΑΛΗ
TRIPLE HEAD

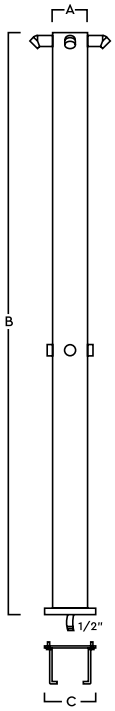

2 YEARS GUARANTEE

ELECTRICAL GROUNDING

ΧΑΡΑΚΤΗΡΙΣΤΙΚΑ

- Εξωτερικό περίβλημα: Ανοξ. ατσάλι AISI-316L, σατινέ φινίρισμα.
- Παροχή: 12L/min – 3 bar.
- Σύνδεση νερού: μούφα ½" θηλυκό.
- Η ντουζιέρα στερεώνεται με παξιμάδια (4 τεμάχια).
- Περιλαμβάνεται γείωση.

SPECIFICATIONS

- Outer casing: AISI-316L stainless steel, satin finish.
- Flow rate: 12L/min – 3 bar.
- Water inlet connection: ½" female coupling.
- The shower is secured with nuts (4 units).
- Electrical grounding included.

Κωδικός Code	Υλικό Material	Βάση στήριξης Anchor	Διαστάσεις Dimensions (mm)		
			A	B	C
MS-300	AISI-316L	Περιλαμβάνεται Included	130	2200	190

MS-400

ΤΕΤΡΑΠΛΗ ΚΕΦΑΛΗ
FOUR HEAD

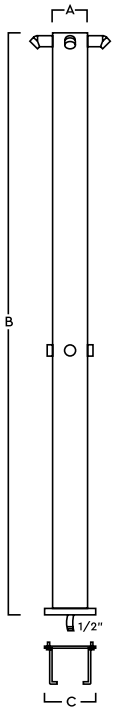

2 YEARS GUARANTEE

ELECTRICAL GROUNDING

ΧΑΡΑΚΤΗΡΙΣΤΙΚΑ

- Εξωτερικό περίβλημα: Ανοξ. ατσάλι AISI-316L, σατινέ φινίρισμα.
- Παροχή: 12L/min – 3 bar.
- Σύνδεση νερού: μούφα ½" θηλυκό.
- Η ντουζιέρα στερεώνεται με παξιμάδια (4 τεμάχια).
- Περιλαμβάνεται γείωση.

SPECIFICATIONS

- Outer casing: AISI-316L stainless steel, satin finish.
- Flow rate: 12L/min – 3 bar.
- Water inlet connection: ½" female coupling.
- The shower is secured with nuts (4 units).
- Electrical grounding included.

Κωδικός Code	Υλικό Material	Βάση στήριξης Anchor	Διαστάσεις Dimensions (mm)		
			A	B	C
MS-400	AISI-316L	Περιλαμβάνεται Included	130	2200	190

AS -110

ΑΥΤΟΜΑΤΗ ΝΤΟΥΖΙΕΡΑ TUNNEL
AUTOMATIC TUNNEL SHOWER

2 YEARS GUARANTEE

ELECTRICAL GROUNDING

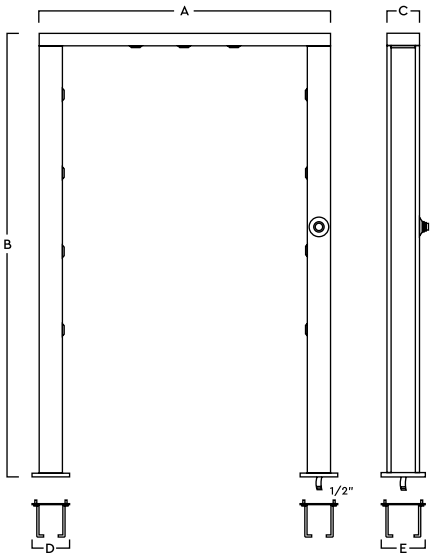

ΧΑΡΑΚΤΗΡΙΣΤΙΚΑ

- Εξωτερικό περίβλημα: Ανοξ. ατσάλι AISI-316L, σατινέ φινίρισμα.
- 11 στόμια νερού και βαλβίδα αυτόματου κλεισίματος.
- Παροχή: 12L/min – 3 bar.
- Σύνδεση νερού: μούφα ½" θηλυκό.
- Η ντουζιέρα στερεώνεται με παξιμάδια (8 τεμάχια).
- Περιλαμβάνεται γείωση.

SPECIFICATIONS

- Outer casing: AISI-316L stainless steel, satin finish.
- 11 water inlets and automatic closure valve.
- Flow rate: 12L/min – 3 bar.
- Water inlet connection: ½" female coupling.
- The shower is secured with nuts (8 units).
- Electrical grounding included.

Κωδικός Code	Υλικό Material	Βάση στήριξης Anchor	Διαστάσεις Dimensions (mm)				
			A	B	C	D	E
AS-110	AISI-316L	Περιλαμβάνεται (x2) Included (x2)	1190	2050	130	150	175

ΒΑΣΗ ΣΤΗΡΙΞΗΣ ΝΤΟΥΖΙΕΡΑΣ
SHOWER ANCHOR

Flexinox POOL

Κωδικός Code	Διάμετρος Diameter (mm)
SAS-630	Ø 63

DECK ΑΠΟΜΙΜΗΣΗΣ ΞΥΛΟΥ ΗΛΙΑΚΗΣ ΝΤΟΥΖΙΕΡΑΣ
WOOD-EFFECT DECK FOR SOLAR SHOWER

Poolstar Pure innovation

ΝΕΑ ΠΡΟΣΘΗΚΗ
NEW ENTRY

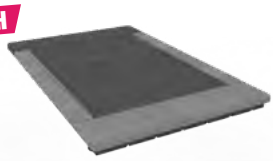

2 YEARS GUARANTEE | UV RESISTANT | WATER & MOULD-PROOF | TERMITE RESISTANT

Κωδικός Code	Διαστάσεις (ΠxΥ) Dimensions (WxH)
DS-BASE	750 × 970 mm

Περιεχόμενα
Index

Προστατευτικός φράχτης πισίνας με δίχτυ
Protective pool fence with mesh **296**

LR-200
Σωσίβιο με πολυουρεθάνη
Life ring with polyurethane **298**

LR-100
Σωσίβιο χωρίς πολυουρεθάνη
Life ring without polyurethane **298**

LIH-10C
Θηλιά διάσωσης
Life hook **298**

LRH-F00
Στήριξη σωσιβίου
Life ring holder **299**

LRH-W00
Επιτοίχια βάση στήριξης σωσιβίου
Wall mounted life ring holder **299**

ΠΑΤΑΚΙΑ ΓΙΑ ΑΘΛΗΤΙΚΟΥΣ ΧΩΡΟΥΣ
LEISURE ACTIVITY MATTINGS

FLOORLINE **300**
HERONRIB **301**
ULTIMA **302**
LAGUNE **303**

Προϊόντα προστασίας

Safety equipment

Τα προϊόντα ασφαλείας είναι απαραίτητα για τη διαμόρφωση ενός ασφαλούς περιβάλλοντος κολύμβησης, προστατεύοντας κολυμβητές κάθε ηλικίας. Από φράχτες και συναγερμούς έως σωσίβια και αντιολισθητικά πατάκια αυτά τα είδη προλαμβάνουν ατυχήματα και παρέχουν σιγουριά στους ιδιοκτήτες πισίνας. Η επιλογή του κατάλληλου εξοπλισμού ασφαλείας όχι μόνο ενισχύει την προστασία της πισίνας σας, αλλά και διασφαλίζει τη συμμόρφωση με τους κανονισμούς. Προϊόντα υψηλής ποιότητας, κατασκευασμένα για να αντέχουν σε απαιτητικές συνθήκες, προσφέρουν μακροχρόνια αξιοπιστία και απόδοση, προσφέροντάς σας την ασφάλεια που χρειάζεστε.

Safety products are crucial for creating a secure swimming environment and protecting swimmers of all ages. These items, including barriers, alarms, floatation devices and anti-slip strips, help prevent accidents and provide peace of mind for pool owners. Choosing the right safety equipment enhances overall pool safety while ensuring compliance with regulations. High-quality safety products are durable and reliable, performing effectively under various conditions.

ΠΡΟΣΤΑΤΕΥΤΙΚΟΣ ΦΡΑΧΤΗΣ ΠΙΣΙΝΑΣ ΜΕ ΔΙΧΤΥ
PROTECTIVE POOL FENCE WITH MESH

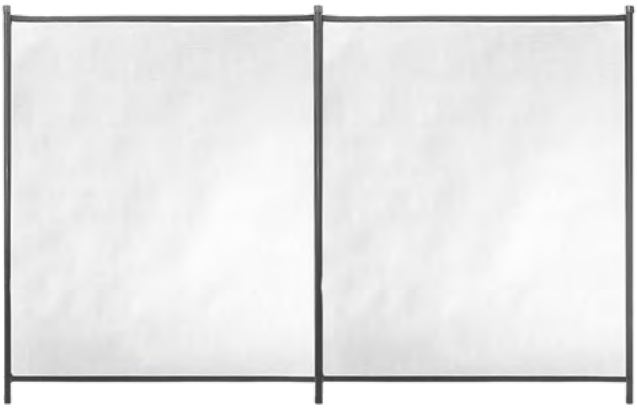

2 YEARS GUARANTEE

TESTED TO THE LNE FILE 12 331

MADE IN FRANCE PREMIUM QUALITY

ΧΡΩΜΑΤΟΛΟΓΙΟ
COLOUR CHART

Anthracite Chocolate

ΠΕΡΙΓΡΑΦΗ

Προστατευτικός φράχτης, πλήρως συναρμολογημένος, με προσαρμοσμένα κολωνάκια. Διαθέσιμος σε 2 χρωματικούς συνδυασμούς. Ατομικά πάνελ με δίχτυ μήκους από 1m έως 5m και 1,22m ύψος, που δεν επιτρέπει στα παιδιά να σκαρφαλώνουν.

- Δεν υπάρχουν σημεία από τα οποία μπορούν να πιαστούν τα παιδιά και να αναρριχηθούν.
- Το ύφασμα δεν πρόκειται να τραυματίσει ένα παιδί αν πέσει πάνω στον φράχτη.
- Δεν περνάνε παιχνίδια μέσα ή κάτω από το φράχτη.
- Η διάφανη ύφανση παρέχει ορατότητα του χώρου.
- Προστασία για τα ζώα.
- Ο φράχτης παραδίδεται πλήρης. Περιλαμβάνει μανίκια, τάπες και γάντζο ασφαλείας για ολοκληρωμένη εγκατάσταση.
- Ο φράχτης ή μέρος αυτού μπορεί να αφαιρεθεί σε ελάχιστο χρόνο.
- Όταν παραγγέλνετε παρακαλούμε να διευκρινίζετε πάντα το μέγεθος του τρυπήματος που θα γίνει για την τοποθέτηση των κολώνων:
  - **Ø 16mm:** παραδοσιακό τρύπημα, γρήγορη & εύκολη εγκατάσταση.
  - **Ø 30mm:** εξαιρετικό κράτημα για ανεμώδεις περιοχές, κακή ποιότητα τσιμέντου ή εγκατάσταση σε γρασίδι, χώμα και σε όλους τους τύπους εδάφους: πλακάκι, γη, ξύλο.

DESCRIPTION

Preassembled protection fencing with posts attached to the mesh. Available in 2 colour combinations. Individual mesh-sections of 1m up to 5m long and 1.22m height, designed to prevent children from climbing over.

- There are no areas where children can grab onto and climb.
- The fabric will not injure a child if they fall onto the fence.
- Toys cannot pass through or under the fence.
- The transparent fabric allows easy supervision.
- Protection for animals.
- The fence comes complete, including sleeves, caps and safety latch for complete installation.
- You can remove the meshes partly or totally in minutes.
- When you order please always specify the type of drilling:
  - **Ø 16mm:** traditional drill, rapid and easy installation.
  - **Ø 30mm:** excellent holding for windy areas, bad quality concrete or installation onto grass, soil and on all type of ground: paving, earth, wood.

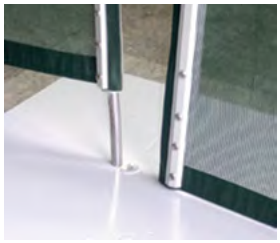

Τρύπημα 16mm.
Drilling 16mm.

Τρύπημα 30mm.
Drilling 30mm.

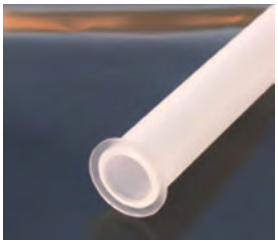

Μανίκι 16mm για εγκατάσταση σε τσιμέντο και τάπα για μανίκι.
16mm sleeve for installation onto concrete and cap for sleeve.

Μανίκι 30mm για εγκατάσταση σε τσιμέντο και τάπα για μανίκι.
30mm sleeve for installation onto concrete and cap for sleeve.

ΠΡΟΣΒΑΣΗ ΣΤΗΝ ΠΙΣΙΝΑ
ACCESS TO THE SWIMMING POOL

ΓΑΝΤΖΑΚΙ

Στο τελείωμα του κάθε πάνελ υπάρχει προσαρμοσμένο ένα ανοξείδωτο γαντζάκι. Αυτή η στερέωση μεταξύ κάθε πάνελ παρέχει επίσης πρόσβαση στην πισίνα.

HOOK

Each panel is equipped with a stainless steel hook that connects the sections and allows entry to the pool

Ανοξείδωτο γαντζάκι.
Fence hook.

ΠΟΡΤΑ ΜΕ ΑΥΤΟΜΑΤΟ ΚΛΕΙΣΙΜΟ

- Υποχρεωτική για πισίνες με συλλογική χρήση: ξενοδοχεία, συνιδιοκτησίες, φροντιστές παιδιών.
- Άκαμπτος σκελετός με δίχτυ.
- Στερεωμένο σε βάση, κλείνει αυτόματα χάρη στους μεντεσέδες-ελατήρια που διαθέτει.
- Πλάτος: 1,00m x Υψος: 1,22m.
- Παραδίδεται με 2 κλειδιά.

AUTOMATIC SELF CLOSING GATE

- Compulsory for pools with collective use: hotels, co-ownership, and child caregivers.
- Rigid frame with mesh infill.
- Mounted on a base, self closes thanks to its spring hinges.
- Width: 1.00m x Height: 1.22m.
- Delivered with 2 keys.

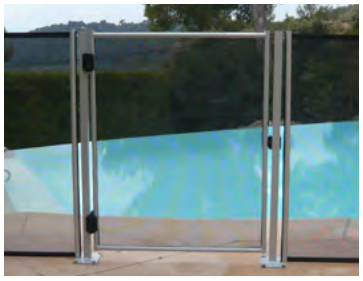

Πόρτα με αυτόματο κλείσιμο. Άνοιγμα πάντα προς τα έξω & κλείδωμα πάντα προς την πισίνα.
Automatic self closing gate. Always opens towards the outside & locks towards the pool.

	Κωδικός Code	Περιγραφή Description
ΓΡΑΦΙΤΗΣ ANTHRACITE	AGS-100	**Συναρμολογούμενος προστατευτικός φράχτης, ύψους 1,22×1,00m μήκος πλαισίου με δίχτυ** Assemblable pool protective fence, height 1.22×1.00m mesh section
	AGS-200	**Συναρμολογούμενος προστατευτικός φράχτης, ύψους 1,22×2,00m μήκος πλαισίου με δίχτυ** Assemblable pool protective fence, height 1.22×2.00m mesh section
	AGS-300	**Συναρμολογούμενος προστατευτικός φράχτης, ύψους 1,22×3,00m μήκος πλαισίου με δίχτυ** Assemblable pool protective fence, height 1.22×3.00m mesh section
	AGS-400	**Συναρμολογούμενος προστατευτικός φράχτης, ύψους 1,22×4,00m μήκος πλαισίου με δίχτυ** Assemblable pool protective fence, height 1.22×4.00m mesh section
	ACG-AGS*	**Πόρτα με αυτόματο κλείσιμο, ύψους 1,22×1,00m πλάτος** Automatic self closing gate, height 1.22×1.00m width

Η πόρτα με αυτόματο κλείσιμο παρέχεται προαιρετικά ως επιλογή.
Automatic self closing gate provided as an optional.

	Κωδικός Code	Περιγραφή Description
ΚΑΦΕ CHOCOLATE	CCS-100	**Συναρμολογούμενος προστατευτικός φράχτης, ύψους 1,22×1,00m μήκος πλαισίου με δίχτυ** Assemblable pool protective fence, height 1.22×1.00m mesh section
	CCS-200	**Συναρμολογούμενος προστατευτικός φράχτης, ύψους 1,22×2,00m μήκος πλαισίου με δίχτυ** Assemblable pool protective fence, height 1.22×2.00m mesh section
	CCS-300	**Συναρμολογούμενος προστατευτικός φράχτης, ύψους 1,22×3,00m μήκος πλαισίου με δίχτυ** Assemblable pool protective fence, height 1.22×3.00m mesh section
	CCS-400	**Συναρμολογούμενος προστατευτικός φράχτης, ύψους 1,22×4,00m μήκος πλαισίου με δίχτυ** Assemblable pool protective fence, height 1.22×4.00m mesh section
	ACG-CCS*	**Πόρτα με αυτόματο κλείσιμο, ύψους 1,22×1,00m πλάτος** Automatic self closing gate, height 1.22×1.00m width

Η πόρτα με αυτόματο κλείσιμο παρέχεται προαιρετικά ως επιλογή.
Automatic self closing gate provided as an optional.

LR-200

ΣΩΣΙΒΙΟ ΜΕ ΠΟΛΥΟΥΡΕΘΑΝΗ
LIFE RING WITH POLYURETHANE

ACQUA SOURCE™

ΧΑΡΑΚΤΗΡΙΣΤΙΚΑ

- Κυκλικό πλευστικό μέσο με σκληρό εξωτερικό σώμα, ανθεκτικό στα έλαια και στα χημικά πισίνας και πυρήνας γεμισμένος με αφρό πολυουρεθάνης για πλεύση.
- Εξοπλισμένο με σχοινί που επιπλέει και 4 περιμετρικούς ανακλαστήρες SOLAS.
- Πιστοποιητικό SOLAS 74, L.S.A [96/98/EC-IMO MSC 81(70)].

SPECIFICATIONS

- Circular life ring with tough outer shell, resistant to oil and pool chemicals. Closed-cell with polyurethane foam core for buoyancy.
- Equipped with rope that floats and four SOLAS reflective strips.
- SOLAS 74, L.S.A [96/98/EC-IMO MSC 81(70)] certification.

Κωδικός Code	Εσωτερική διάμετρος Internal diameter (cm)	Εξωτερική διάμετρος External diameter (cm)
LR-200	40	60

LR-100

ΣΩΣΙΒΙΟ ΧΩΡΙΣ ΠΟΛΥΟΥΡΕΘΑΝΗ
LIFE RING WITHOUT POLYURETHANE

ACQUA SOURCE™

ΧΑΡΑΚΤΗΡΙΣΤΙΚΑ

- Κυκλικό πλευστικό μέσο χωρίς αφρό, κατασκευασμένο από πολυαιθυλένιο.
- Εξοπλισμένο με σχοινί που επιπλέει.

SPECIFICATIONS

- Circular foam-free buoy made of polyethylene.
- Equipped with rope that floats.

Κωδικός Code	Εσωτερική διάμετρος Internal diameter (cm)	Εξωτερική διάμετρος External diameter (cm)
LR-100	40	60

LIH-10C

ΘΗΛΙΑ ΔΙΑΣΩΣΗΣ (ΧΩΡΙΣ ΚΟΝΤΑΡΙ)
LIFE HOOK (WITHOUT POLE)

ACQUA SOURCE™

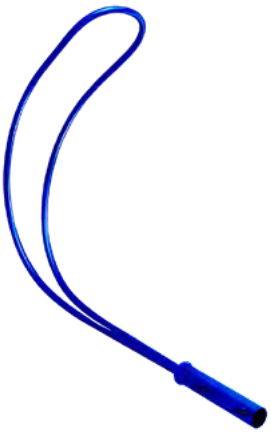

ΧΑΡΑΚΤΗΡΙΣΤΙΚΑ

- Η θηλιά διάσωσης είναι μια συσκευή για χρήση σε πισίνες.
- Προσαρμόζεται σε κοντάρι *(δεν περιλαμβάνεται)* και χρησιμοποιείται για να βοηθήσει τους κολυμβητές σε κατάσταση έκτακτης ανάγκης.

SPECIFICATIONS

- Life hook is a life saving device for use in pools.
- The life hook is attached to a pole *(not included)* and used to help swimmers in an emergency situation.

Κωδικός Code	Διαστάσεις (Μήκος x Πλάτος x Ύψος) Dimensions (Length x Width x Height)
LIH-10C	62 × 16 × 91 cm

LRH-F00

ΕΠΙΔΑΠΕΔΙΑ ΣΤΗΡΙΞΗ ΣΩΣΙΒΙΟΥ
FLOOR LIFE RING HOLDER

ACQUA SOURCE™

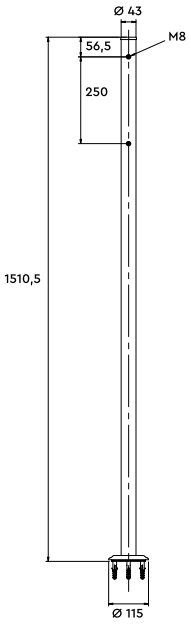

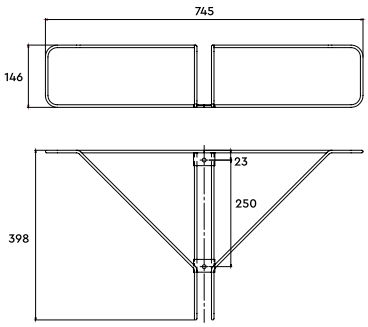

ΧΑΡΑΚΤΗΡΙΣΤΙΚΑ

- Η τριγωνική βάση είναι σχεδιασμένη να κρατάει με ασφάλεια σωσίβια πάχους 3" και 4" και προσαρμόζεται σε διαμέτρους των 20" και 24".
- Η κολώνα συνδέεται με βίδες πάνω στην τριγωνική βάση και εντοιχίζεται στο δάπεδο με συνδέσεις ούπα για να κρατά το σωσίβιο σε όρθια θέση.
- Κατασκευασμένα από ανθεκτικό ανοξ. ατσάλι, AISI-304.

SPECIFICATIONS

- The life ring holder is designed to securely hold 3" and 4" thick life rings and adjusts for 20" and 24" diameters.
- The column-base is connected with screws on the triangle holder and mounts on the ground with upat-fittings to keep the life ring at an upright position.
- Both are made of durable stainless steel, AISI-304.

Κωδικός Code	Περιγραφή Description
LRH-F00	Τριγωνική βάση σωσιβίου + Κολώνα στήριξης βάσης Life ring holder upper part (triangle) + bottom part (column)

LRH-W00

ΕΠΙΤΟΙΧΙΑ ΒΑΣΗ ΣΤΗΡΙΞΗΣ ΣΩΣΙΒΙΟΥ
WALL MOUNTED LIFE RING HOLDER

ACQUA SOURCE™

ΧΑΡΑΚΤΗΡΙΣΤΙΚΑ

- Η βάση του σωσίβιου είναι σχεδιασμένη να κρατάει με ασφάλεια σωσίβια πάχους 3" και 4".
- Είναι κατασκευασμένη από ανθεκτικό ανοξείδωτο ατσάλι, AISI-304.

SPECIFICATIONS

- The life ring holder is designed to securely hold 3" and 4" thick life rings.
- It is made of durable stainless steel, AISI-304.

Κωδικός Code	Διαστάσεις (Μήκος x Πλάτος x Ύψος) Dimensions (Length x Width x Height)
LRH-W00	3,5 × 13 × 18 cm

HERONRIB

ΠΑΤΑΚΙ ΓΙΑ ΑΘΛΗΤΙΚΟΥΣ ΧΩΡΟΥΣ
LEISURE ACTIVITY MATTING

3 YEARS GUARANTEE | EMBOSSED SURFACE | MADE FROM FLEXIBLE PVC | SANITIZED ANTI-BACTERIAL ADDITIVES | CERTIFIED SLIP RESISTANT | MULTI-DIRECTIONAL DRAINAGE | CONTOURS TO UNEVEN SURFACES | UV RESISTANT | ECO FRIENDLY

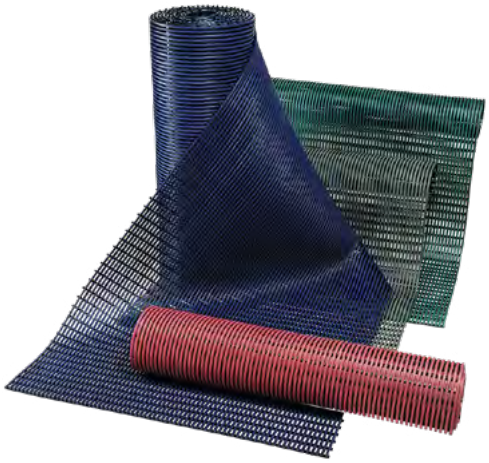

ΧΡΩΜΑΤΟΛΟΓΙΟ
COLOUR CHART

White | Ocean blue | Oxford blue

Mulberry red | Green | Charcoal grey

ΠΕΡΙΓΡΑΦΗ

Κατασκευασμένο από ανθεκτικά, εύκαμπτα τμήματα PVC με μπάρες στημένες υποδερμικά σε κανάλια, για αυξημένη αποστράγγιση μεγάλων ποσοτήτων νερού. Η ανάγλυφη, αντιολισθητική επιφάνεια του Heronrib, είναι ζεστή και άνετη όταν στέκεται κανείς πάνω της – ακόμα και ξυπόλυτος.

- Αποτελεσματική αποστράγγιση πολλαπλών κατευθύνσεων.
- Υγιεινό αντι-βακτηριακό πρόσμιγμα.
- Υψηλή αντοχή αντιολίσθησης.
- Ιδανικό για χώρους οπού πατούν ξυπόλητα άτομα.
- Αποτελεσματικό σε εσωτερικούς & εξωτερικούς χώρους.
- Εύκολο να κοπεί στο επιθυμητό μήκος & σχήμα.
- Προσαρμογή σε ανώμαλες επιφάνειες.
- Ανθεκτικό υλικό μεγάλης διάρκειας.
- Μπορεί να εγκατασταθεί σε λίγα λεπτά χωρίς τη χρήση εργαλείων.
- Standard χρώματα: λευκό, ocean μπλε, oxford μπλε, mulberry κόκκινο (δεν περιέχει UV-προστασία), πράσινο, charcoal γκρι.
- Παρέχεται σε ρολά.

ΤΕΧΝΙΚΑ ΧΑΡΑΚΤΗΡΙΣΤΙΚΑ
TECHNICAL SPECIFICATIONS

ΣΥΝΘΕΣΗ COMPOSITION	Flexible Polyvinyl Chloride (non-porous PVC)
ΑΚΟΥΣΤΙΚΗ ACOUSTICS	Εξαιρετική ηχοαπορρόφηση Excellent sound absorption
ΑΝΤΙΟΛΙΣΘΗΤΙΚΗ ΙΔΙΟΤΗΤΑ SLIP RESISTANCE	ASTM F 1677 – Dry/Wet: 0,9/0,7 DIN 51130: Classification C
ΘΕΡΜΟΚΡΑΣΙΑ THERMAL	-23°C – +60°C

DESCRIPTION

Made from strong, flexible PVC sections with new channeled underbars for increased drainage of large amounts of water. Heronrib embossed, slip-resistant surface is warm and comfortable to stand on – even with bare feet.

- Effective multi-directional drainage.
- Sanitized anti-bacterial additives.
- Excellent slip-resistance.
- Ideal for barefoot applications.
- Effective inside & outdoors.
- Simple to cut to length & shape.
- Contours to uneven floor surfaces.
- Hardwearing and long lasting.
- Can be installed in minutes without the use. of fixing tools.
- Standard colours: white, ocean blue, oxford blue, mulberry red (is non UV-resistant), green, charcoal grey.
- Supplied in rolls.

Κωδικός Code	Διαστάσεις Dimensions (m)	Ύψος από το δάπεδο Height from ground (mm)
HERONRIB 50	0,5 × 10	10,5
HERONRIB 100	1,0 × 10	10,5

FLOORLINE

ΠΑΤΑΚΙ ΓΙΑ ΑΘΛΗΤΙΚΟΥΣ ΧΩΡΟΥΣ
LEISURE ACTIVITY MATTING

1 YEAR GUARANTEE | EMBOSSED SURFACE | OPEN-GRID CONSTRUCTION | MADE FROM FLEXIBLE PVC | SANITIZED ANTI-BACTERIAL ADDITIVES | CERTIFIED SLIP RESISTANT | MULTI-DIRECTIONAL DRAINAGE | CONTOURS TO UNEVEN SURFACES | UV RESISTANT | ECO FRIENDLY

ΧΡΩΜΑΤΟΛΟΓΙΟ
COLOUR CHART

ΠΕΡΙΓΡΑΦΗ

Το πατάκι Floorline δεν χάνει ποτέ την όμορφη εμφάνισή του με το συχνό καθαρισμό, δεν απορροφά νερό ή άλλα υγρά καθώς και μειώνει το σπάσιμο αντικειμένων από πτώση. Επίσης προσφέρει μόνωση από τα κρύα ή νοτισμένα δάπεδα. Προσαρμόζεται γρήγορα και εύκολα, ακόμα και σε χώρους ιδιόμορφου σχηματισμού.

- Δυνατή, σωληνοειδής, εύκαμπτη δομή πλέγματος με επένδυση.
- Ανάγλυφη αντιολισθητική επιφάνεια.
- Ένα-σώμα, ελαφρύ, με σχηματισμό τέτοιο που του επιτρέπει να τυλίγεται εύκολα για καθαρισμό.
- Υγιεινό και ανθεκτικής κατασκευής.
- Προσφέρει άνεση και ομοιόμορφη προσαρμογή στο δάπεδο.
- Αδιαπέραστο στα περισσότερα υγρά (ακόμα και στο οξύ, τα έλαια και το αλκοόλ).
- Αποτελεσματικό σε εσωτερικούς & εξωτερικούς χώρους.
- Διαθέσιμα χρώματα: λευκό, μπλε, πράσινο, κόκκινο (δεν περιέχει UV-προστασία), μπεζ, μαύρο.
- Παρέχεται σε ρολά.

ΤΕΧΝΙΚΑ ΧΑΡΑΚΤΗΡΙΣΤΙΚΑ
TECHNICAL SPECIFICATIONS

ΣΥΝΘΕΣΗ COMPOSITION	Flexible Polyvinyl Chloride (non-porous PVC)
ΑΚΟΥΣΤΙΚΗ ACOUSTICS	Εξαιρετική ηχοαπορρόφηση Excellent sound absorption
ΑΝΤΙΟΛΙΣΘΗΤΙΚΗ ΙΔΙΟΤΗΤΑ SLIP RESISTANCE	ASTM F 1677 – Dry/ Wet: 1.0/0.8 DIN51130: R11, V10 DIN51097: Classification C
ΘΕΡΜΟΚΡΑΣΙΑ THERMAL	-23°C – +60°C

DESCRIPTION

With regular cleaning Floorline will never lose its aesthetic appearance. It does not absorb water or other liquids and it both reduces breakages and offers insulation from cold or damp floors. It is quick and easy to fit, even into awkwardly shaped areas.

- Robust, tubular and cushioned flexible grid structure.
- Embossed top surface provides slip resistance.
- One piece, lightweight, format makes it easy to roll up for cleaning.
- Hygienic and extremely hardwearing.
- Provides cushioned-comfort and contours itself to the floor.
- Impervious to most liquids, including acid, oil and alcohol.
- Effective inside & outdoors.
- Available colours: white, blue, green, red (non UV-resistant), beige, black.
- Supplied in rolls.

Κωδικός Code	Διαστάσεις Dimensions (m)	Υψος από το δάπεδο Height from ground (mm)
FLOORLINE 60	0,6 × 10	6
FLOORLINE 91	0,91 × 10	6

ULTIMA

ΠΑΤΑΚΙ ΓΙΑ ΑΘΛΗΤΙΚΟΥΣ ΧΩΡΟΥΣ
LEISURE ACTIVITY MATTING

2 YEARS GUARANTEE | SANITIZED ANTI-BACTERIAL ADDITIVES | CERTIFIED SLIP RESISTANT | UV RESISTANT | ECO FRIENDLY

ΧΡΩΜΑΤΟΛΟΓΙΟ
COLOUR CHART

ΠΕΡΙΓΡΑΦΗ

Το πατάκι Ultima είναι ιδανικό για περιβάλλοντες χώρους πισίνας, ντους, spa, σάουνας και αποδυτηρίων. Ο καμπυλωτός σχεδιασμός του επιτρέπει στο νερό να στραγγίζει εύκολα παρέχοντας μία αντιολισθητική, ασφαλή και στεγνή επιφάνεια. Επίσης, είναι ζεστό, άνετο και ιδανικό για όσους κυκλοφορούν ξυπόλυτοι.

Αυτό το πατάκι αποτελεί τον ιδανικό τρόπο για την κάλυψη μεγάλων περιοχών. Τα πλακίδιά του έχουν ενσωματωμένο ένα σύστημα που επιτρέπει εύκολα την κατά μήκος σύνδεση των ρολών. Τα ρολά μπορούν να συναρμολογηθούν το ένα δίπλα στο άλλο με ξεχωριστούς συνδέσμους (3–4 τεμ./μέτρο).

- Κατασκευασμένο από PE/EVA, 100% ανακυκλώσιμο.
- Standard χρώματα: γαλάζιο, μπλε, πράσινο, γραφίτης, ανοιχτό μπεζ, σκούρο μπεζ, μαύρο και ανοιχτό γκρι.
- Παρέχεται σε ρολά.

ΤΕΧΝΙΚΑ ΧΑΡΑΚΤΗΡΙΣΤΙΚΑ
TECHNICAL SPECIFICATIONS

ΣΥΝΘΕΣΗ COMPOSITION	PE/EVA 100% ανακυκλώσιμο 100% recyclable
ΕΚΠΟΜΠΕΣ EMISSIONS	ISO 16000-9: TVOC luokka A+
ΑΝΤΙΟΛΙΣΘΗΤΙΚΗ ΙΔΙΟΤΗΤΑ SLIP RESISTANCE	DIN 51097: A + B + C DIN EN 13451/ 15288-1: 30
ΘΕΡΜΟΚΡΑΣΙΑ THERMAL	-35°C – +70°C

DESCRIPTION

Ultima mat is ideal for swimming pool surroundings, showers, spas, saunas and changing rooms. Curved design allows water to easily drain off, providing slip resistant, safe and dry surface. It is also warm and comfortable and ideal for barefoot use. This mat is the ideal way of covering large areas.

Tiles have a built in connecting system that allows rolls to be easily interlocked lengthwise. Rolls can be assembled next to each other with separate connectors (3–4 units/ meter).

- Made of EPE/EVA, 100% recyclable.
- Standard colours: Dark blue, pastel blue, green, graphite, light beige, dark beige, black and light grey.
- Supplied in rolls.

Ενσωματωμένο σύστημα σύνδεσης το οποίο επιτρέπει στα ρολά να αλληλοσυνδέονται εύκολα κατά μήκος.
Built in connecting system that allows rolls to be easily interlocked lengthwise.

Τα ρολά μπορούν να συναρμολογηθούν το ένα δίπλα στο άλλο με ξεχωριστούς συνδέσμους.
Rolls can be assembled next to each other with separate connectors.

Κωδικός Code	Διαστάσεις Dimensions (m)	Πάχος Thickness (mm)	Σύνδεσμος* Connector
ULTIMA	0,58 × 16	9	100 τμχ. / σακούλα 100 pcs / bag

** Ο σύνδεσμος ULTIMA πωλείται ξεχωριστά.*
ULTIMA connector sold separately.

LAGUNE

ΠΑΤΑΚΙ ΓΙΑ ΑΘΛΗΤΙΚΟΥΣ ΧΩΡΟΥΣ
LEISURE ACTIVITY MATTING

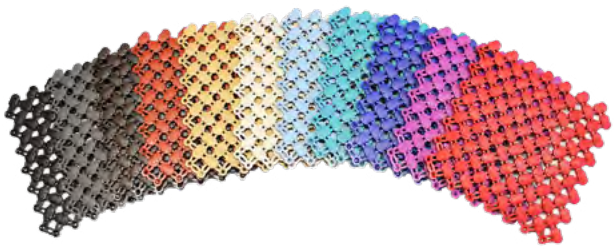

3 YEARS GUARANTEE | SANITIZED ANTI-BACTERIAL ADDITIVES | CERTIFIED SLIP RESISTANT | UV RESISTANT | ECO FRIENDLY

ΧΡΩΜΑΤΟΛΟΓΙΟ
COLOUR CHART

ΠΕΡΙΓΡΑΦΗ

Το πατάκι Lagune είναι ιδανικό για χώρους πισίνας, ντους, spa, σάουνας και αποδυτηρίων.

Ο μοναδικός σχεδιασμός του εξασφαλίζει εύκολη αποστράγγιση, παρέχοντας μία αντιολισθητική, ασφαλή και στεγνή επιφάνεια. Είναι ζεστό, άνετο και ιδανικό για όσους κυκλοφορούν ξυπόλυτοι.

Διατίθεται σε ποικιλία σχεδίων και σχημάτων, δίνοντας τη δυνατότητα δημιουργίας οικονομικών επιφανειών οποιουδήποτε μεγέθους. Το ενσωματωμένο σύστημα σύνδεσης διευκολύνει τη συναρμολόγηση και την κάλυψη μεγάλων ή ακανόνιστων περιοχών.

Καθαρίζεται εύκολα με σφουγγάρισμα ή πλύσιμο με λάστιχο. Είναι ελαφρύ, εύκολο στη χρήση και τυλίγεται σε ρολό για εύκολη αποθεύκευση, ενώ οι ακαθαρσίες αφαιρούνται εύκολα από το δάπεδο. Παρέχεται σε πλακίδια.

ΤΕΧΝΙΚΑ ΧΑΡΑΚΤΗΡΙΣΤΙΚΑ
TECHNICAL SPECIFICATIONS

ΣΥΝΘΕΣΗ COMPOSITION	Soft Vinyl 100% ανακυκλώσιμο 100% recyclable
ΕΚΠΟΜΠΕΣ EMISSIONS	ISO 16000-9: TVOC class A+
ΑΝΤΙΟΛΙΣΘΗΤΙΚΗ ΙΔΙΟΤΗΤΑ SLIP RESISTANCE	DIN 51097: A + B + C DIN EN 13451/ 15288-1: 30
ΘΕΡΜΟΚΡΑΣΙΑ THERMAL	-20°C – +70°C

DESCRIPTION

The Lagune interlocking mat is ideal for swimming pool surroundings, showers, spas, saunas, and changing rooms.

Its unique design allows easy water drainage, providing a slip-resistant, safe, and dry surface. Warm and comfortable, it's perfect for barefoot use.

Modular tiles can be assembled in various designs and shapes, offering an economical way to create a surface of any size or shape, including large or irregular areas. The built-in connecting system makes assembly easy.

Easy to clean with mopping or hosing down, the mat is lightweight, can be rolled for storage, and dirt can be easily cleaned from the floor beneath. Supplied in tiles.

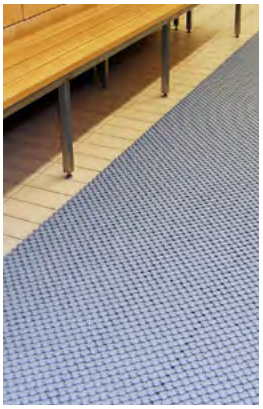

Η κατασκευή του επιτρέπει τη ροή του νερού, διατηρώντας την επιφάνεια καθαρή και ασφαλή. Οι μαλακοί αντιολισθητικοί «κόμποι» προσφέρουν άνεση, σαν να περπατάτε σε μαξιλαράκια.

The curved design promotes immediate drainage, while the special construction lets water pass through, keeping the surface dry and safe. Soft, resilient non-slip knobs provide a comfortable cushion for bare feet.

Κωδικός Code	Διαστάσεις Dimensions (mm)	Πάχος Thickness (mm)	Συσκευασία* Packaging
LAGUNE	200 × 200	9	25 τμχ. / συσκευασία (= 1m²) 25 pcs / pckg (= 1m²)

** Ελάχιστη ποσότητα = 20m².*
Minimum quantity = 20m².

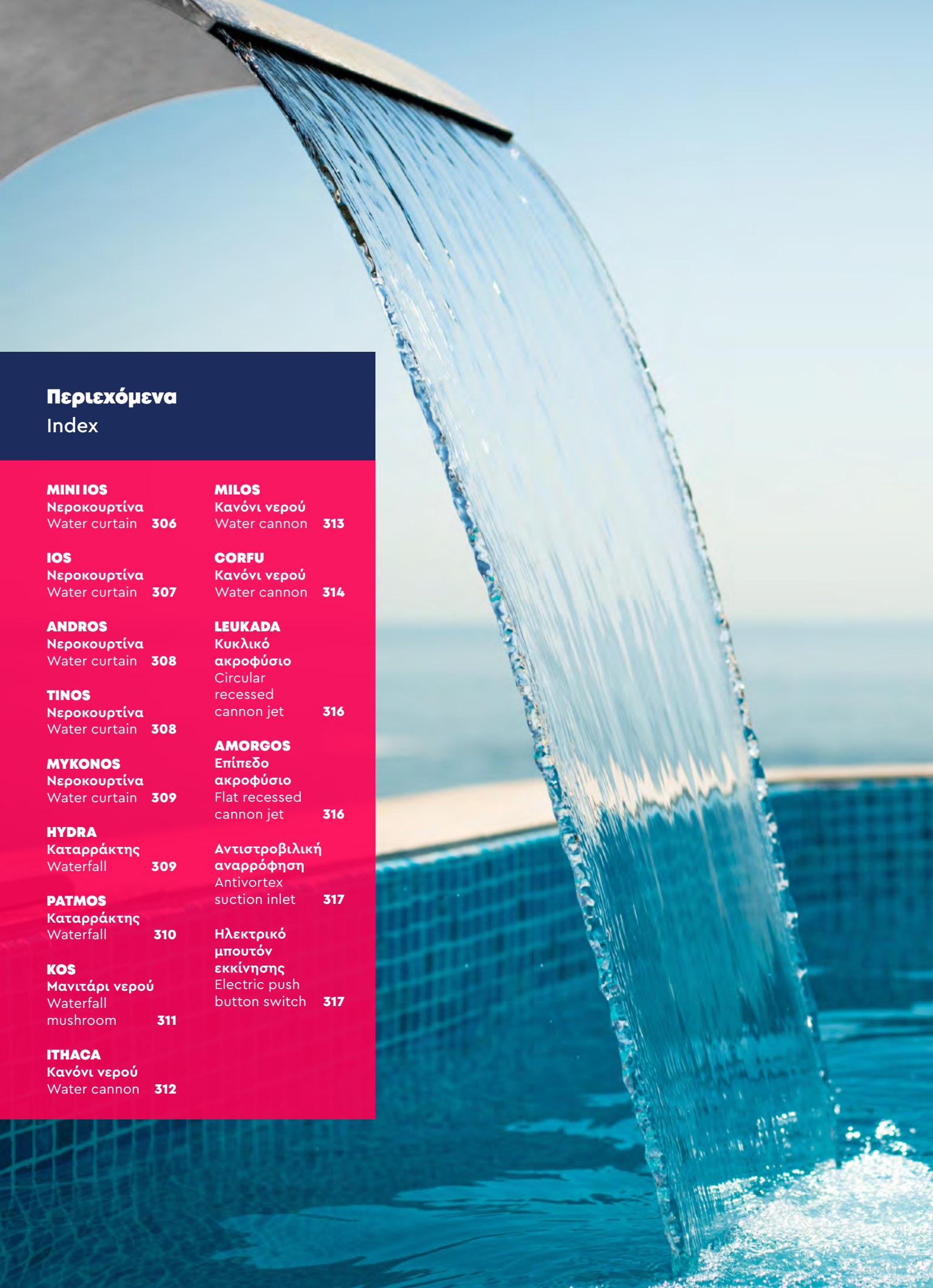

Περιεχόμενα
Index

MINI IOS
Νεροκουρτίνα
Water curtain **306**

IOS
Νεροκουρτίνα
Water curtain **307**

ANDROS
Νεροκουρτίνα
Water curtain **308**

TINOS
Νεροκουρτίνα
Water curtain **308**

MYKONOS
Νεροκουρτίνα
Water curtain **309**

HYDRA
Καταρράκτης
Waterfall **309**

PATMOS
Καταρράκτης
Waterfall **310**

KOS
Μανιτάρι νερού
Waterfall mushroom **311**

ITHACA
Κανόνι νερού
Water cannon **312**

MILOS
Κανόνι νερού
Water cannon **313**

CORFU
Κανόνι νερού
Water cannon **314**

LEUKADA
Κυκλικό ακροφύσιο
Circular recessed cannon jet **316**

AMORGOS
Επίπεδο ακροφύσιο
Flat recessed cannon jet **316**

Αντιστροβιλική αναρρόφηση
Antivortex suction inlet **317**

Ηλεκτρικό μπουτόν εκκίνησης
Electric push button switch **317**

Συστήματα υδάτινης ευεξίας

Water features

Συστήματα ευεξίας, με μοντέρνο σχεδιασμό, που μεταμορφώνουν την πισίνα σας σε μια όαση, συνδυάζοντας την αισθητική με την ευεξία και προσφέροντας εκπληκτικά εφέ νερού.

Ο ήχος του νερού που ρέει, προάγει τη χαλάρωση και δημιουργεί μια αίσθηση αρμονίας, καθιστώντας τον χώρο της πισίνας ιδανικό για ξεκούραση. Είναι σχεδιασμένες για μακροχρόνια αντοχή, έχοντας περάσει αυστηρές δοκιμές διάβρωσης, προσφέροντας κορυφαία ποιότητα και λειτουργικότητα. Κατασκευασμένες από ανοξείδωτο ατσάλι AISI-316, είναι κατάλληλες για επαγγελματικές και ιδιωτικές πισίνες.

Αναβαθμίστε τον χώρο της πισίνας σας και δημιουργήστε μια εμπειρία ευεξίας και πολυτέλειας που θα απολαύσουν όλοι!

Water features with a modern design that transform your pool into an oasis, combining aesthetics with well-being and offering stunning water effects.

The sound of flowing water promotes relaxation and creates a sense of harmony, making your pool area an ideal retreat. Designed for long-lasting durability, they have undergone rigorous corrosion resistance testing, ensuring top quality and functionality. Made of AISI-316 stainless steel, they are perfectly suitable for both commercial and private pools.

Elevate your pool area and create an experience of wellness and luxury that everyone will enjoy!

MINI IOS

ΝΕΡΟΚΟΥΡΤΙΝΑ
WATER CURTAIN

ACQUA SOURCE™

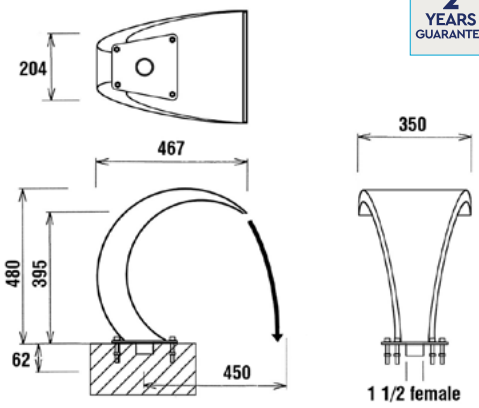

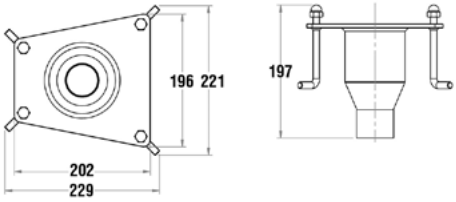

ΧΑΡΑΚΤΗΡΙΣΤΙΚΑ

- Σύνδεση: 1½" θηλυκό.
- Προτεινόμενη αντλία: 0,75kW.

SPECIFICATIONS

- Connection: 1½" female.
- Recommended pump: 0.75kW.

	Κωδικός Code		Υλικό Material	Παροχή Flow rate (m^3/h)	Φινίρισμα Finish	Ανόδιο Anode	Εξάρτημα στήριξης Anchor
	STANDARD	ELECTROPOLISHED					
MINI IOS	AGI-048	–	AISI-304L	20	Γυαλιστερό Polished	–	Δεν περιλαμβάνεται *(προαιρετικό)* Not Included *(optional)*
	AGI-049	AGI-049E	AISI-316L	20	Γυαλιστερό Polished	●	Δεν περιλαμβάνεται *(προαιρετικό)* Not Included *(optional)*

ΒΑΣΗ ANCHOR	Κωδικός Code	Υλικό Material
	ANCI-040*	AISI-316L

** Το εξάρτημα στήριξης πωλείται ξεχωριστά και είναι προαιρετικό.*
Anchor is sold separately and is optional.

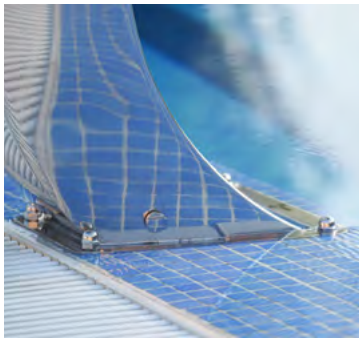

IOS

ΝΕΡΟΚΟΥΡΤΙΝΑ
WATER CURTAIN

ACQUA SOURCE™

INCLUDES ANODE

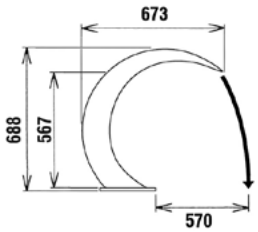

2 YEARS GUARANTEE

ELECTRO POLISHED

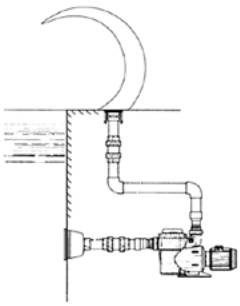

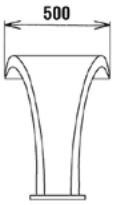

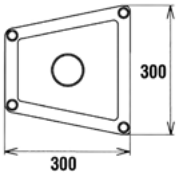

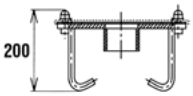

ΧΑΡΑΚΤΗΡΙΣΤΙΚΑ

- Σύνδεση: 2″ θηλυκό.
- Προτεινόμενη αντλία: 1,5kW.
- Παρέχεται εξάρτημα στήριξης.

SPECIFICATIONS

- Connection: 2″ female.
- Recommended pump: 1.5kW.
- Anchor provided.

Κωδικός Code		Υλικό Material	Παροχή Flow rate (m^3/h)	Φινίρισμα Finish	Ανόδιο Anode	Εξάρτημα στήριξης Anchor
STANDARD	ELECTROPOLISHED					
AGI-069/P	AGI-069E/P	AISI-316L	30	Γυαλιστερό Polished	●	Περιλαμβάνεται Included
AGI-069/M	–	AISI-316L	30	Ματ Matte	●	Περιλαμβάνεται Included

ΕΠΙΚΑΛΥΨΗ ΓΙΑ ΤΗ ΒΑΣΗ IOS
ESCUTCHEON FOR IOS BASE

ACQUA SOURCE™

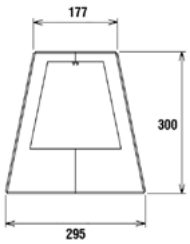

2 YEARS GUARANTEE

Κωδικός Code	Φινίρισμα Finish
ESCI-M00/P	Γυαλιστερό Polished
ESCI-M00/M	Ματ Matte

Η επικάλυψη πωλείται ξεχωριστά.
Escutcheon sold separately.

ANDROS

ΝΕΡΟΚΟΥΡΤΙΝΑ
WATER CURTAIN

ACQUA SOURCE™

INCLUDES ANODE

2 YEARS GUARANTEE

ELECTRO POLISHED

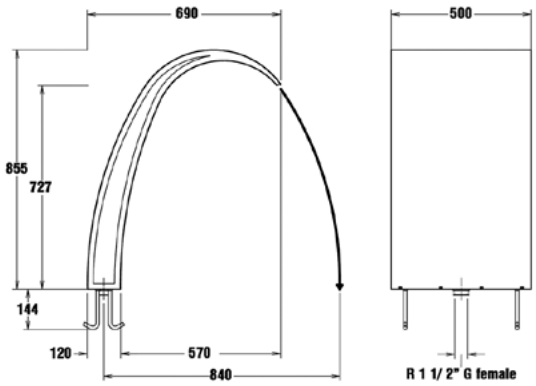

ΧΑΡΑΚΤΗΡΙΣΤΙΚΑ

- Σύνδεση: 1½" θηλυκό.
- Προτεινόμενη αντλία: 2,2kW.
- Παρέχεται εξάρτημα στήριξης.
- Παρέχεται επικάλυψη βάσης.

SPECIFICATIONS

- Connection: 1½" female.
- Recommended pump: 2.2kW.
- Anchor provided.
- Escutcheon provided.

Κωδικός Code		Υλικό Material	Παροχή Flow rate (m^3/h)	Φινίρισμα Finish	Ανόδιο Anode	Εξάρτημα στήριξης Anchor
STANDARD	ELECTROPOLISHED					
AGA-500	AGA-500E	AISI-316L	35	Γυαλιστερό Polished	●	Περιλαμβάνεται Included

TINOS

ΝΕΡΟΚΟΥΡΤΙΝΑ
WATER CURTAIN

ACQUA SOURCE™

2 YEARS GUARANTEE

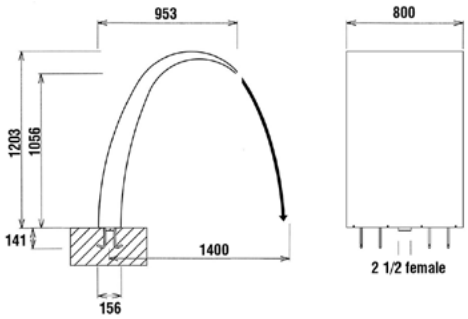

ΧΑΡΑΚΤΗΡΙΣΤΙΚΑ

- Σύνδεση: 2½" θηλυκό.
- Προτεινόμενη αντλία: 2,2kW.
- Παρέχεται εξάρτημα στήριξης.

SPECIFICATIONS

- Connection: 2½" female.
- Recommended pump: 2.2kW.
- Anchor provided.

Κωδικός Code	Υλικό Material	Παροχή Flow rate (m^3/h)	Φινίρισμα Finish	Εξάρτημα στήριξης Anchor
AGT-120	AISI-316L	50	Γυαλιστερό Polished	Περιλαμβάνεται Included

MYKONOS

ΝΕΡΟΚΟΥΡΤΙΝΑ
WATER CURTAIN

ACQUA SOURCE™

2 YEARS GUARANTEE

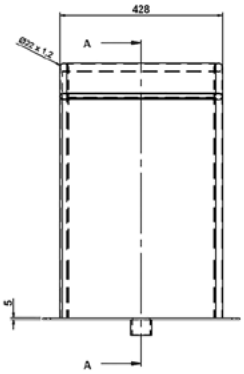

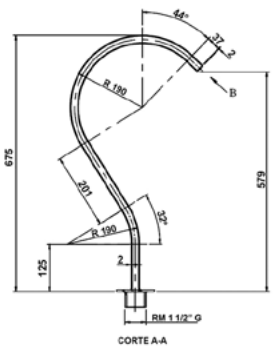

ΧΑΡΑΚΤΗΡΙΣΤΙΚΑ

- Σύνδεση: 1½" θηλυκό.

SPECIFICATIONS

- Connection: 1½" female.

Κωδικός Code	Υλικό Material	Παροχή Flow rate (m^3/h)	Φινίρισμα Finish	Εξάρτημα στήριξης Anchor
AGM-068	AISI-316L	6	Γυαλιστερό Polished	Δεν απαιτείται Not required

HYDRA

ΚΑΤΑΡΡΑΚΤΗΣ
WATERFALL

ACQUA SOURCE™

2 YEARS GUARANTEE

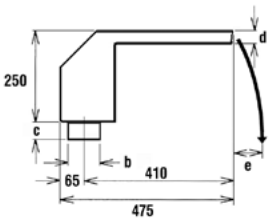

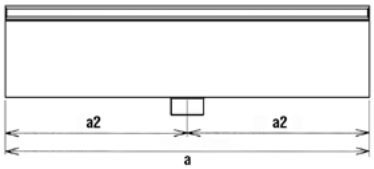

ΧΑΡΑΚΤΗΡΙΣΤΙΚΑ

- Συνδέσεις: 2" και 3" θηλυκό.
- Προτεινόμενες αντλίες: 0,33kW, 0,55kW, 2,2kW.

SPECIFICATIONS

- Connections: 2" and 3" female.
- Recommended pumps: 0.33kW, 0.55kW, 2.2kW.

Κωδικός Code	Υλικό Material	Παροχή Flow rate (m^3/h)	Σύνδεση Connection	Διαστάσεις Dimensions (mm)				
				A	B	C	D	E
AGH-300	AISI-316L	10	2" θηλυκό 2" female	300	2"	42	25	270
AGH-500	AISI-316L	20	2" θηλυκό 2" female	500	2"	42	25	250
AGH-1000	AISI-316L	40	3" θηλυκό 3" female	1000	3"	48	25	260

PATMOS

ΚΑΤΑΡΡΑΚΤΗΣ
WATERFALL

ACQUA SOURCE™

2 YEARS GUARANTEE

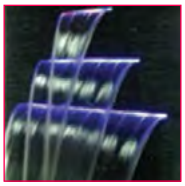

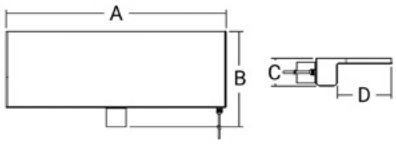

ΠΕΡΙΓΡΑΦΗ

Αυτός ο καταρράκτης νερού είναι διαθέσιμος σε διάφορα μεγέθη για να καλύπτει διαφορετικές απαιτήσεις επιτοίχιας τοποθέτησης.

Σε συνδυασμό με μια μικρή αντλία και ένα φίλτρο, έχουμε σαν αποτέλεσμα έναν καταρράκτη με ζωηρό πολύχρωμο LED φωτισμό, χαλαρωτικούς ήχους τρεχούμενου νερού και υγροποιημένο φρέσκο αέρα.

- Σταθερή και ομαλή παροχή που προσφέρει ένα μοντέρνο τεχνητό καταρράκτη.
- Ενσωματωμένα αδιάβροχα LED που προσθέτουν χρώματα στο νερό.
- Τα LED τροφοδοτούνται από 12V DC (τάση ασφαλής και αξιόπιστη).

DESCRIPTION

Offered in a range of sizes, this water descent series is designed to meet diverse wall-mount installation needs.

Paired with a compact pump and filter, it creates a stunning LED waterfall that gives vibrant color, tranquil water sounds, and a fresh, inviting atmosphere to any pool space.

- Steady and even flow produces state of art artificial waterfall.
- Inbuilt water-proof LEDs add colours to water.
- Led are powered by external 12V DC, which is safe and reliable.

ΠΡΟΑΙΡΕΤΙΚΟΣ ΕΞΟΠΛΙΣΜΟΣ
OPTIONAL EQUIPMENT

Τηλεχειριστήριο + RF controller.

Remote control + RF controller.

Τροφοδοτικό.

Power supply unit.

PATMOS

Κωδικός Code	Ισχύς Power	Τάση Volt	Σύνδεση Connection (mm)	Διαστάσεις Dimensions (mm)			
				A	B	C	D
PWD-300	4W	DC12V	50	306	263	76	150
PWD-600	8W	DC12V	50	606	263	76	150
PWD-900	12W	DC12V	50	906	263	76	150

ΠΡΟΑΙΡΕΤΙΚΟΣ ΕΞΟΠΛΙΣΜΟΣ
OPTIONAL EQUIPMENT

Κωδικός Code	Περιγραφή Description
RCP-PWD	**Τηλεχειριστήριο με RF controller** Remote control with RF controller
POS-PWD	**Τροφοδοτικό 24W – 12V DC** Power supply unit 24W – 12V DC

KOS

ΜΑΝΙΤΑΡΙ ΝΕΡΟΥ
WATERFALL MUSHROOM

ACQUA SOURCE™

2 YEARS GUARANTEE

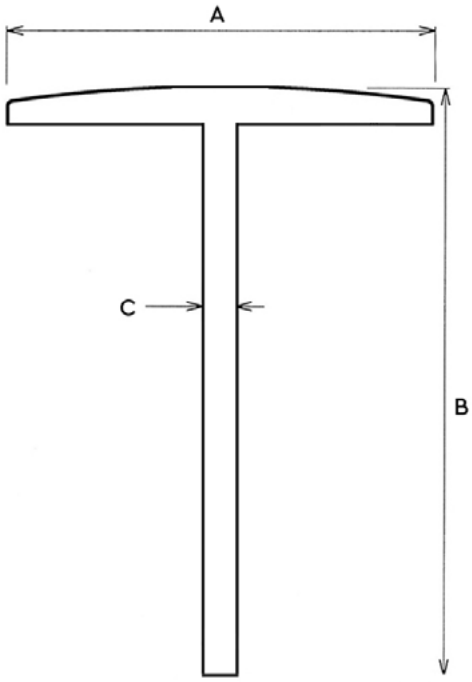

ΠΕΡΙΓΡΑΦΗ

Τα μανιτάρια νερού αποτελούν μια διασκεδαστική και εντυπωσιακή προσθήκη σε κάθε πισίνα, προσφέροντας μοναδικές στιγμές δροσιάς και παιχνιδιού.
Αυτές οι υδάτινες κατασκευές συμβάλλουν στη δημιουργία αξέχαστων εμπειριών, απομακρύνουν την κούραση και την ένταση, προσφέροντας μια αίσθηση ευεξίας και χαλάρωσης!

- Ανθεκτικό και πρακτικό στη χρήση.
- Εύκολο στην εγκατάσταση και τη συντήρηση.
- Ιδιαίτερα δημοφιλές στα παιδιά.

DESCRIPTION

Water mushrooms are a fun and impressive addition to any pool, offering unique moments of refreshment and play.

These water features create unforgettable experiences, relieving fatigue and tension, while providing a sense of wellness and relaxation!

- Durable and practical in use.
- Easy to install and maintain.
- Particularly popular with children.

Κωδικός Code	Καπάκι Cap	Παροχή Flow rate (m^3/h)	Εξάρτημα στήριξης Anchor	Διαστάσεις Dimensions (mm)		
				A	B	C
AGK-250	Πολυεστερικό Fiberglass	20	Περιλαμβάνεται Included	1050	2500	114
AGK-251	Πολυεστερικό Fiberglass	29	Περιλαμβάνεται Included	2000	2500	140

ITHACA

ΚΑΝΟΝΙ ΝΕΡΟΥ
WATER CANNON

ACQUA SOURCE™

2 YEARS GUARANTEE

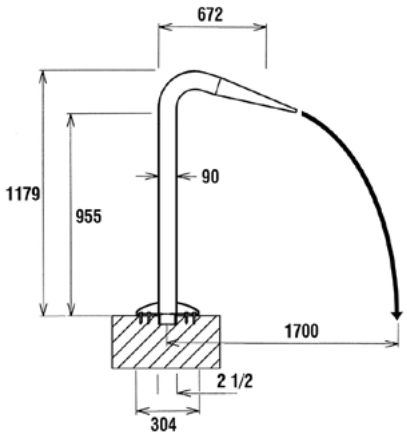

AGI-118

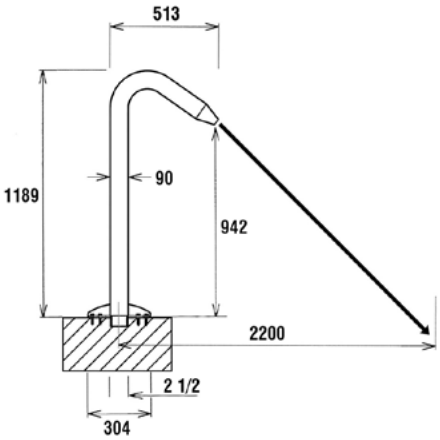

AGI-119

ΧΑΡΑΚΤΗΡΙΣΤΙΚΑ

- Σύνδεση: 2½" θηλυκό.
- Προτεινόμενη αντλία: 1,0kW.

SPECIFICATIONS

- Connection: 2½" female.
- Recommended pump: 1.0kW.

Κωδικός Code	Υλικό Material	Παροχή Flow rate (m^3/h)	Φινίρισμα Finish	Εξάρτημα στήριξης Anchor
AGI-118	AISI-316L	22	Γυαλιστερό Polished	Δεν απαιτείται Not required
AGI-119	AISI-316L	20	Γυαλιστερό Polished	Δεν απαιτείται Not required

MILOS

ΚΑΝΟΝΙ ΝΕΡΟΥ
WATER CANNON

ACQUA SOURCE™

2 YEARS GUARANTEE

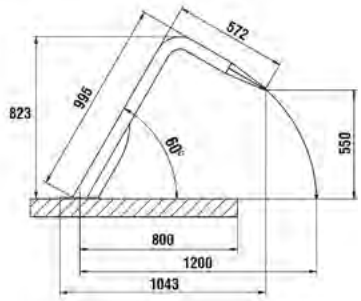

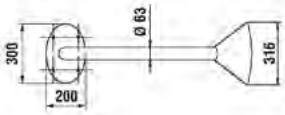

AGM-120

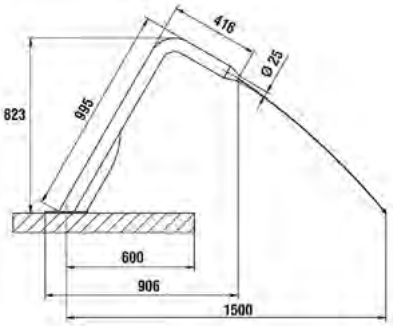

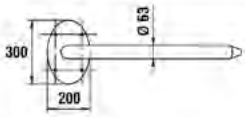

AGM-121

ANCHOR

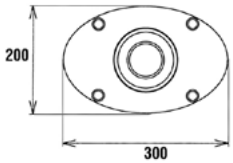

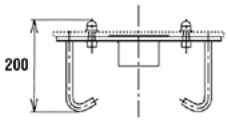

ΧΑΡΑΚΤΗΡΙΣΤΙΚΑ

- Σύνδεση: 2″ αρσενικό.
- Προτεινόμενη αντλία: 0,55kW.
- Παρέχεται εξάρτημα στήριξης.

SPECIFICATIONS

- Connection: 2″ male.
- Recommended pump: 0.55kW.
- Anchor provided.

Κωδικός Code	Υλικό Material	Παροχή Flow rate (m^3/h)	Φινίρισμα Finish	Εξάρτημα στήριξης Anchor
AGM-120/P	AISI-316L	8	Γυαλιστερό Polished	Περιλαμβάνεται Included
AGM-120/M	AISI-316L	8	Ματ Matte	Περιλαμβάνεται Included
AGM-121/P	AISI-316L	8	Γυαλιστερό Polished	Περιλαμβάνεται Included
AGM-121/M	AISI-316L	8	Ματ Matte	Περιλαμβάνεται Included

CORFU

ΚΑΝΟΝΙ ΝΕΡΟΥ
WATER CANNON

ACQUA SOURCE™

2 YEARS GUARANTEE

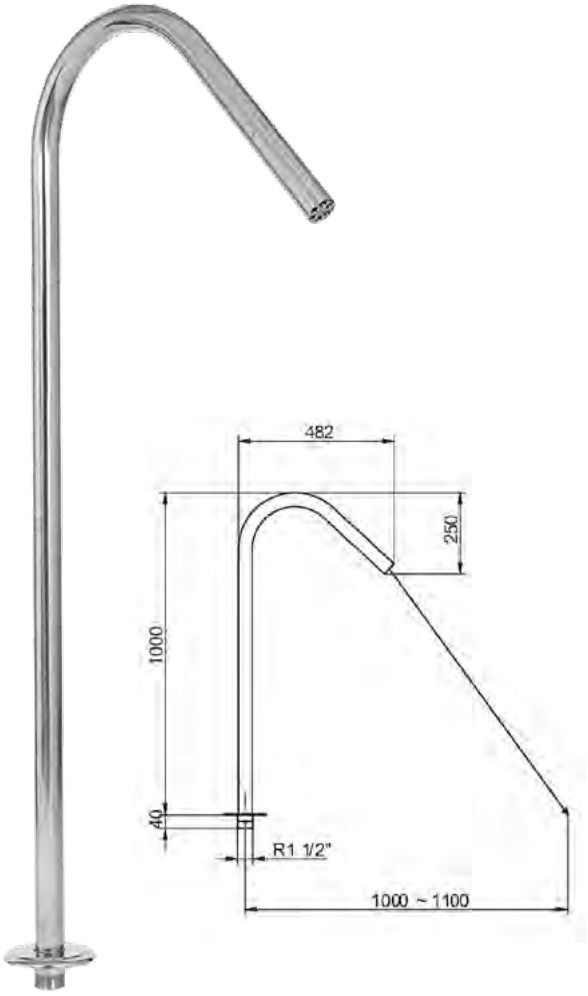

AGCA-110

ANOZ

BNOZ

CNOZ

DNOZ

Τα στόμια πωλούνται ξεχωριστά. Είναι απαραίτητα για την σωστή λειτουργία του κύριου προϊόντος.

Nozzles are sold separately. They are necessary for the functioning of the main product.

ΠΕΡΙΓΡΑΦΗ

Αυτό το παιχνίδι εκτοξεύει νερό σε διαφορετικά εφέ ανάλογα με το προτιμώμενο στόμιο.

- Το στόμιο **ANOZ** εκτοξεύει το νερό σε μορφή ψεκασμού.
- Στόμιο **BNOZ** εκτοξεύει μία (1) φαρδιά γραμμή νερού.
- Στόμιο **CNOZ** εκτοξεύει τέσσερις (4) γραμμές νερού σε ευθύγραμμη διάταξη.
- Στόμιο **DNOZ** εκτοξεύει έξι (6) γραμμές νερού σε κυκλική διάταξη.

DESCRIPTION

This aquatic system produces water jets with adjustable spray formation, determined by the installed nozzle configuration.

- Nozzle **ANOZ** sprinkles water in a wide round spray effect.
- Nozzle **BNOZ** sprinkles water in a slighter straight radius.
- Nozzle **CNOZ** ejects water in four thin water lines gathered in a row.
- Nozzle **DNOZ** ejects water in six thin water lines in a circular formation.

Κωδικός Code	**Υλικό** Material	**Παροχή** Flow rate (m^3/h)	**Σύνδεση** Connection	**Φινίρισμα** Finish	**Εξάρτημα στήριξης** Anchor
AGCA-110	AISI-316L	6	**1½" αρσενικό** 1½" male	**Γυαλιστερό** Polished	**Δεν απαιτείται** Not required

ΣΤΟΜΙΟ ΓΙΑ ΚΑΝΟΝΙ ΝΕΡΟΥ CORFU
NOZZLE FOR WATER CANNON CORFU

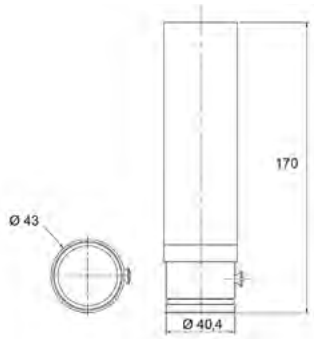

Κωδικός Code	Υλικό Material
ANOZ	AISI-316L

ΣΤΟΜΙΟ ΓΙΑ ΚΑΝΟΝΙ ΝΕΡΟΥ CORFU
NOZZLE FOR WATER CANNON CORFU

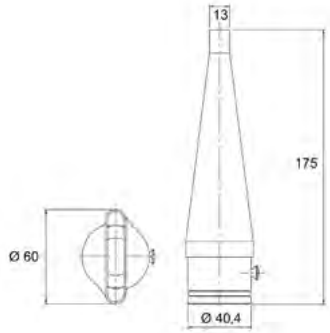

Κωδικός Code	Υλικό Material
BNOZ	AISI-316L

ΣΤΟΜΙΟ ΓΙΑ ΚΑΝΟΝΙ ΝΕΡΟΥ CORFU
NOZZLE FOR WATER CANNON CORFU

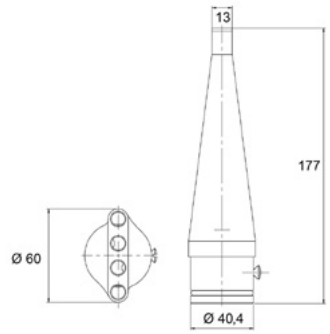

Κωδικός Code	Υλικό Material
CNOZ	AISI-316L

ΣΤΟΜΙΟ ΓΙΑ ΚΑΝΟΝΙ ΝΕΡΟΥ CORFU
NOZZLE FOR WATER CANNON CORFU

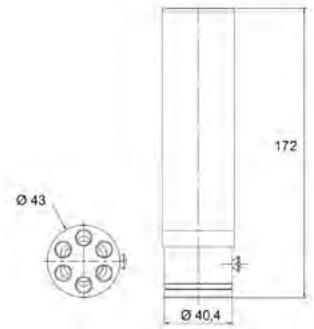

Κωδικός Code	Υλικό Material
DNOZ	AISI-316L

LEUKADA

ΚΥΚΛΙΚΟ ΑΚΡΟΦΥΣΙΟ
CIRCULAR RECESSED CANNON JET

ACQUA SOURCE™

2 YEARS GUARANTEE

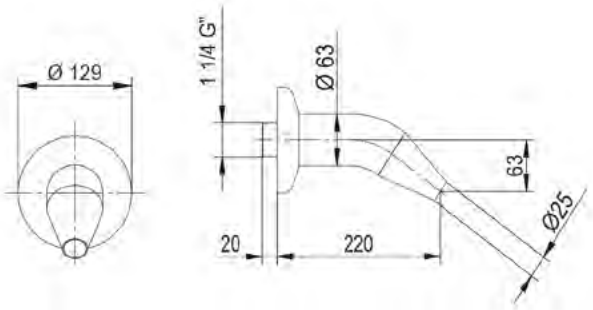

ΧΑΡΑΚΤΗΡΙΣΤΙΚΑ

- Σύνδεση: 1¼" αρσενικό.
- Προτεινόμενη αντλία: 0,55kW.

SPECIFICATIONS

- Connection: 1¼" male.
- Recommended pump: 0.55kW.

Κωδικός Code	Υλικό Material	Παροχή Flow rate (m^3/h)	Φινίρισμα Finish
AGL-025	AISI-316L	12	Γυαλιστερό Polished

AMORGOS

ΕΠΙΠΕΔΟ ΑΚΡΟΦΥΣΙΟ
FLAT RECESSED CANNON JET

ACQUA SOURCE™

2 YEARS GUARANTEE

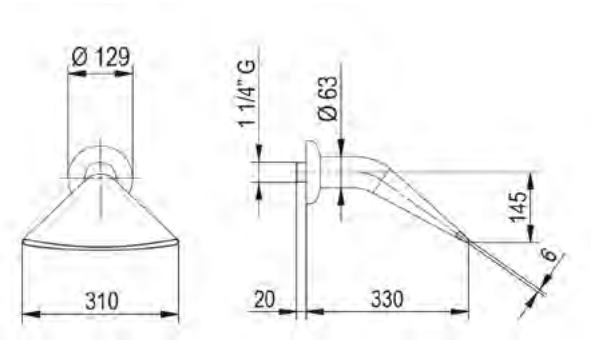

ΧΑΡΑΚΤΗΡΙΣΤΙΚΑ

- Σύνδεση: 1¼" αρσενικό.
- Προτεινόμενη αντλία: 0,55kW.

SPECIFICATIONS

- Connection: 1¼" male.
- Recommended pump: 0.55kW.

Κωδικός Code	Υλικό Material	Παροχή Flow rate (m^3/h)	Φινίρισμα Finish
AGA-311*	AISI-316L	20	Γυαλιστερό Polished

** Διαθέσιμο μέχρι εξαντλήσεως των αποθεμάτων.*
Available untill end of stock.

ΑΝΤΙΣΤΡΟΒΙΛΙΚΗ ΑΝΑΡΡΟΦΗΣΗ
ANTIVORTEX SUCTION INLET

ACQUA SOURCE™

2 YEARS GUARANTEE

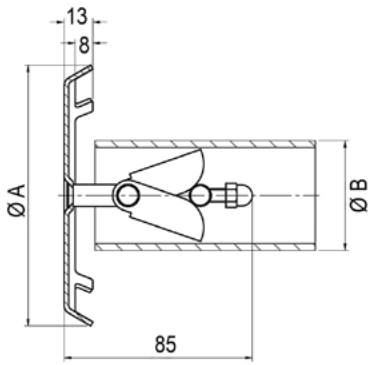

ΧΑΡΑΚΤΗΡΙΣΤΙΚΑ

- Για πισίνες σκυροδέματος.

SPECIFICATIONS

- Designed for concrete pools.

Κωδικός Code	Υλικό Material	Παροχή Flow rate (m^3/h)	Διαστάσεις Dimensions (mm)	
			A	B
ASI-150	AISI-316L	15	120	50–63

ΗΛΕΚΤΡΙΚΟ ΜΠΟΥΤΟΝ ΕΚΚΙΝΗΣΗΣ
ELECTRIC PUSH BUTTON SWITCH

ACQUA SOURCE™

2 YEARS GUARANTEE

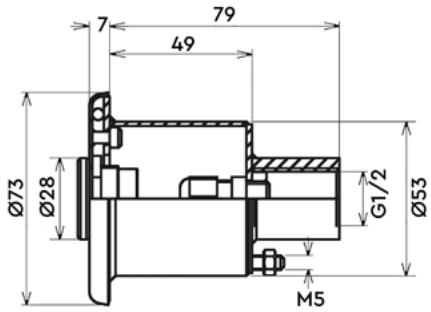

ΧΑΡΑΚΤΗΡΙΣΤΙΚΑ

- Δεν απαιτούνται βίδες.
- Τάση: 1–24V AC/DC.
- Ρεύμα: 0,200A.
- Θερμοκρασία λειτουργίας & αποθήκευσης: -40°C έως +125°C.
- Αδιάβροχο.

SPECIFICATIONS

- No screws required.
- Voltage: 1–24V AC/DC.
- Current: 0.200A.
- Operating and storage temperature: -40°C to +125°C.
- Waterproof.

Κωδικός Code	Περιγραφή Description	Υλικό Material
PBS-100	Standard	AISI-316L
PBS-100L*	Ενσωματωμένο φως LED Integrated LED light	AISI-316L

** Διαθέσιμο μέχρι εξαντλήσεως των αποθεμάτων.*
Available untill end of stock.

Περιεχόμενα
Index

PSS-130H
Παιδική ευθύγραμμη τσουλήθρα
Baby straight pool slide **320**

PSS-200
Ευθύγραμμη τσουλήθρα
Straight pool slide **320**

PSR-180 / PSL-180
Καμπυλωτές τσουλήθρες
Curved pool slides **321**

DB-241
Βατήρας
Diving board **322**

DB
Βατήρας
Diving board **322**

SB-160
Βατήρας-Τραμπολίνο
Spring diving board **323**

SB-160H
Βατήρας-Τραμπολίνο
Spring diving board **323**

Τσουλήθρες & Βατήρες πισίνας

Slides & Diving boards

Αναβαθμίστε την πισίνα σας με τη συλλογή μας από τσουλήθρες και βατήρες, που συνδυάζουν διασκέδαση και ασφάλεια. Κατασκευασμένα από ανθεκτικά υλικά και με κομψό σχεδιασμό, σε ανοιχτό μπλε χρώμα που διατηρεί τη ζωντάνια του με την πάροδο του χρόνου.

Είτε πρόκειται για καμπύλες είτε για ευθείες τσουλήθρες, κάθε μοντέλο εξασφαλίζει ομαλή και ασφαλή χρήση, με υψηλά πλευρικά τοιχώματα και σταθερή βάση για επιπλέον ασφάλεια. Διαθέτουν αντιολισθητικά σκαλοπάτια, σταθερή βάση και μπεκ νερού για μεγαλύτερη απόλαυση.

Οι βατήρες μας, με σανίδα κατασκευασμένη από πολυεστέρα και μεταλλική βάση, προσφέρουν αντοχή και στυλ και είναι ιδανικοί για κάθε πισίνα.

Όλα τα προϊόντα μας εγκαθίστανται εύκολα, προσφέροντας ατελείωτες στιγμές διασκέδασης!

Enhance your pool with our collection of slides and diving boards, combining fun and safety. Crafted from durable materials and featuring an elegant design in light blue colour that maintains its vibrancy over time.

Whether curved or straight, each slide ensures a smooth and secure ride, with high side walls and a stable base for added safety. They are equipped with anti-slip steps, a sturdy base, and water nozzles for extra enjoyment.

Featuring a high-strength polyester board and a robust metal base, our diving boards deliver exceptional durability while enhancing the aesthetic appeal of any pool setting.

All our products are easy to install, providing endless moments of fun!

PSS-130H

ΠΑΙΔΙΚΗ ΕΥΘΥΓΡΑΜΜΗ ΤΣΟΥΛΗΘΡΑ
BABY STRAIGHT POOL SLIDE

ACQUA SOURCE™

2 YEARS GUARANTEE

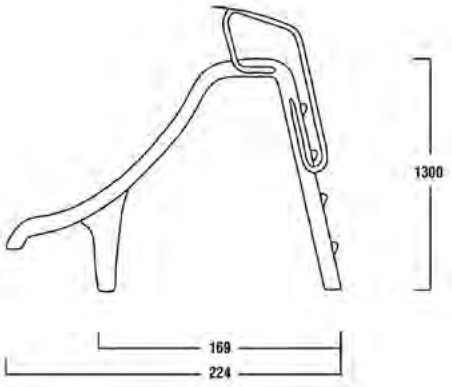

ΧΑΡΑΚΤΗΡΙΣΤΙΚΑ

- Για μικρού-μεσαίου μεγέθους παιδικές πισίνες.
- Ανοξείδωτες χειρολαβές.
- Πολυεστερικό πόδι.
- Στόμια νερού: διανομή νερού μέσω συστήματος καταρράχτη.

SPECIFICATIONS

- For small-medium pools intended for children.
- Stainless steel handrails.
- Fiberglass leg.
- Water nozzles: high volume water delivery through waterfall system.

Κωδικός Code	Υλικό Material	Ύψος Height (mm)	Χρώμα τσουλήθρας Slide colour
PSS-130H	Υψηλής ποιότητας πολυεστερικό High grade fiberglass-polyester	1300	Γαλάζιο Light blue

PSS-200

ΕΥΘΥΓΡΑΜΜΗ ΤΣΟΥΛΗΘΡΑ
STRAIGHT POOL SLIDE

ACQUA SOURCE™

2 YEARS GUARANTEE

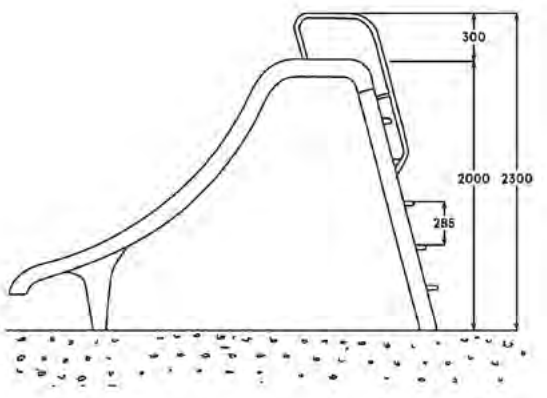

ΧΑΡΑΚΤΗΡΙΣΤΙΚΑ

- Αντιολισθητικά σκαλοπάτια.
- Βάση στήριξης κάτω από το σώμα.
- Δύο στόμια νερού κατά μήκος της τσουλήθρας.
- Ψηλές ράμπες στα πλαϊνά για ασφάλεια.
- Εποξικά βαμμένα χερούλια αλουμινίου σε λευκό χρώμα.
- Εύκολη και γρήγορη εγκατάσταση.

SPECIFICATIONS

- Anti-slip step surface.
- Support base underneath the slide section.
- Two water nozzles sprinkling water along the surface.
- Tall side ramps on either side of the the slide for extra safety.
- Aluminum, epoxic painted handrails In white colour.
- Easy and fast installation.

Κωδικός Code	Υλικό Material	Ύψος Height (mm)	Χρώμα τσουλήθρας Slide colour
PSS-200	Υψηλής ποιότητας πολυεστερικό High grade fiberglass-polyester	2000	Γαλάζιο Light blue

PSR-180H / PSL-180H

ΚΑΜΠΥΛΩΤΕΣ ΤΣΟΥΛΗΘΡΕΣ
CURVED POOL SLIDES

ACQUA SOURCE™

2 YEARS GUARANTEE

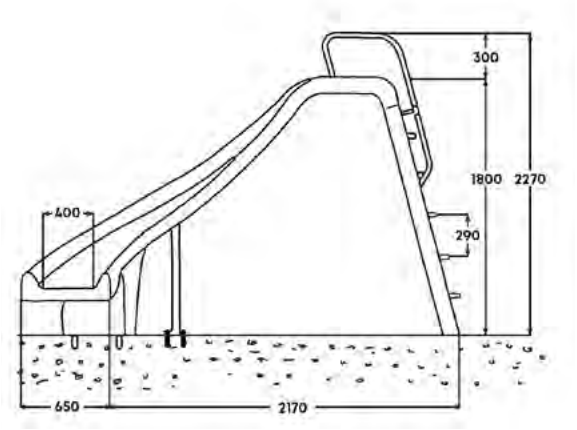

ΧΑΡΑΚΤΗΡΙΣΤΙΚΑ

- Αντιολισθητικά σκαλοπάτια.
- Βάση στήριξης κάτω από το σώμα.
- Δύο στόμια νερού κατά μήκος της τσουλήθρας.
- Ψηλές ράμπες στα πλαϊνά για ασφάλεια.
- Εποξικά βαμμένα χερούλια αλουμινίου σε λευκό χρώμα.
- Εύκολη και γρήγορη εγκατάσταση.

SPECIFICATIONS

- Anti-slip step surface.
- Support base underneath the slide section.
- Two water nozzles sprinkling water along the surface.
- Tall side ramps on either side of the the slide for extra safety.
- Aluminum, epoxic painted handrails In white colour.
- Easy and fast installation.

Κωδικός Code	Περιγραφή Description	Υλικό Material	Ύψος Height (mm)	Χρώμα τσουλήθρας Slide colour
PSR-180H	**Δεξιόστροφη** Right hand curved design	**Υψηλής ποιότητας πολυεστερικό** High grade fiberglass-polyester	1800	**Γαλάζιο** Light blue
PSL-180H	**Αριστερόστροφη** Left hand curved design	**Υψηλής ποιότητας πολυεστερικό** High grade fiberglass-polyester	1800	**Γαλάζιο** Light blue

DB-241

ΒΑΘΡΑΣ
DIVING BOARD

ACQUA SOURCE™

2 YEARS GUARANTEE

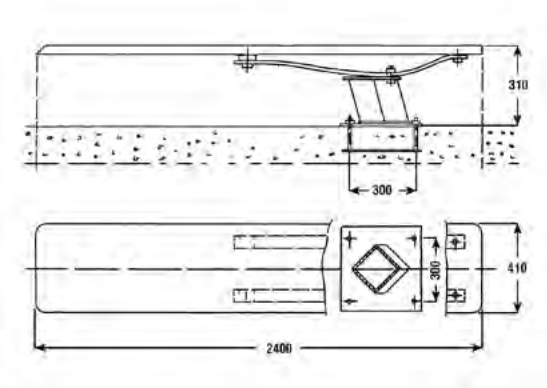

ΧΑΡΑΚΤΗΡΙΣΤΙΚΑ

- Πολυεστερική σανίδα.
- Μεταλλική βάση.
- Αντιολισθητική επιφάνεια σανίδας.

SPECIFICATIONS

- Fiberglass-polyester board.
- Metal base.
- Non-slip board surface.

Κωδικός Code	Υλικό Material	Μήκος Length (mm)	Χρώμα σανίδας Board colour
DB-241	**Πολυεστερικό / Μεταλλικό** Fiberglass-polyester / Metal	2400	**Γαλάζιο** Light blue

DB

ΒΑΘΡΑΣ
DIVING BOARD

ACQUA SOURCE™

2 YEARS GUARANTEE

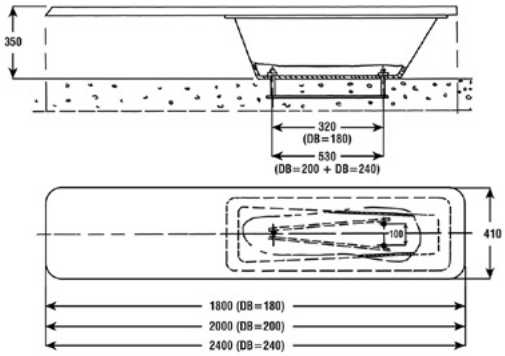

ΧΑΡΑΚΤΗΡΙΣΤΙΚΑ

- Πολυεστερική σανίδα.
- Πολυεστερική βάση.
- Αντιολισθητική επιφάνεια σανίδας.

SPECIFICATIONS

- Fiberglass-polyester board.
- Fiberglass-polyester base.
- Non-slip board surface.

Κωδικός Code	Υλικό Material	Μήκος Length (mm)	Χρώμα σανίδας Board colour
DB-180	**Πολυεστερικό** Fiberglass	1800	**Γαλάζιο** Light blue
DB-200	**Πολυεστερικό** Fiberglass	2000	**Γαλάζιο** Light blue
DB-240	**Πολυεστερικό** Fiberglass	2400	**Γαλάζιο** Light blue

SB-160

ΒΑΤΗΡΑΣ-ΤΡΑΜΠΟΛΙΝΟ
SPRING DIVING BOARD

ACQUA SOURCE™

2 YEARS GUARANTEE

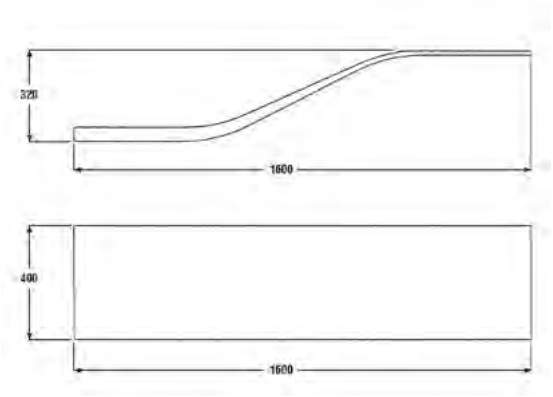

ΧΑΡΑΚΤΗΡΙΣΤΙΚΑ

- Τραμπολίνο από υψηλής ποιότητας πολυεστέρικο υλικό, χειροποίητης επίστρωσης πάνω σε ράβδους.
- Οι ράβδοι είναι κατασκευασμένες από πολυεστέρα ενισχυμένο με fiberglass, εξασφαλίζοντας μέγιστη και ασφαλή ανύψωση.
- Διατίθεται με βάση τοποθέτησης.
- Εύκολη εγκατάσταση στο δάπεδο της πισίνας.

SPECIFICATIONS

- The spring boards are manufactured by high quality hand-laid fiberglass over rods.
- Rods are made of polyester reinforced by fiberglass to ensure a maximum and safe lift.
- Supplied with an anchoring unit for deck-mounting.
- Easy mounting on the swimming pool deck.

Κωδικός Code	Υλικό Material	Μήκος Length (mm)	Πλάτος Width (mm)	Χρώμα σανίδας Board colour
SB-160	**Πολυεστερικό** Fiberglass-polyester	1600	400	**Γαλάζιο** Light blue

SB-160H

ΒΑΤΗΡΑΣ-ΤΡΑΜΠΟΛΙΝΟ
SPRING DIVING BOARD

ACQUA SOURCE™

2 YEARS GUARANTEE

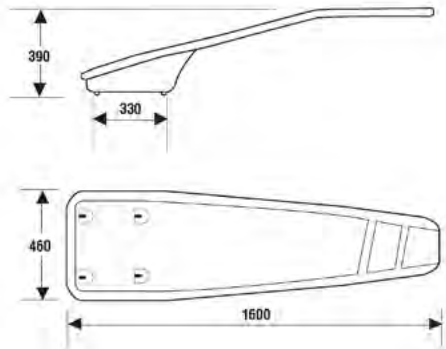

ΧΑΡΑΚΤΗΡΙΣΤΙΚΑ

- Τραμπολίνο από υψηλής ποιότητας πολυεστέρικο υλικό αντοχής, βαρέως τύπου.
- Πολυεστερική βάση με εύκαμπτη σανίδα, ανθεκτική σε έκθεση UV ακτινοβολίας.
- Αντιολισθητική επιφάνεια που απωθεί το νερό.

SPECIFICATIONS

- High-grade fiberglass-polyester resin material, extra heavy duty, solid, laminated wood core runners.
- Fiberglass base with flexible spring board, resistant to UV exposure.
- Water repellant & non-slip strips over the surface.

Κωδικός Code	Υλικό Material	Μήκος Length (mm)	Πλάτος Width (mm)	Χρώμα σανίδας Board colour
SB-160H	**Πολυεστερικό** Fiberglass-polyester	1600	460	**Γαλάζιο** Light blue

Περιεχόμενα
Index

SDB-401
Βατήρας εκκίνησης
"Olympic"
starting block **326**

SDB-700G
Βατήρας εκκίνησης
"Olympic"
starting block **327**

MOSCOW
Διαδρομή
Foat line **327**

ROME
Διαδρομή
Float line **328**

RM
Μηχανισμός φύλαξης διαδρομών
Roller mechanism
for float line **328**

TP-200G
Πλάκα επιστροφής
Turning pannel **329**

OLA-100
Βάση εντοιχισμού διαδρομής για πισίνες υπερχείλισης
Line anchor cup
for float line
for overflow pools **329**

LA-100S
Βάση εντοιχισμού διαδρομής για πισίνες skimmer
Line anchor for float
line for skimmer
pools **329**

FLT-100G
Τένσορας διαδρομής με καπάκι
Float line tensor
with cover **329**

LH-106
Γαντζάκι αγκίστρωσης διαδρομής
Line hook
for gripping
of float line **329**

Σήμανση υπτίου
Backstroke turn
indicators **330**

BLA-100
Βάση εντοιχισμού για πλάκα επιστροφής, σήμανσης υπτίου/ ακύρωσης εκκίνησης
Anchor for turning
panel, false start
posts & backstroke
posts **330**

Σήμανση ακύρωσης εκκίνησης
False start
indicators **331**

Εξοπλισμός κολυμβητηρίων

Competition swimming pools equipment

Ο εξοπλισμός κολυμβητηρίων υψηλής ποιότητας αποτελεί το βασικό στοιχείο για την ασφάλεια, την απόδοση και τη λειτουργικότητα κάθε επαγγελματικής πισίνας. Στον κατάλογό μας θα βρείτε μια επιλεγμένη σειρά προϊόντων που πληρούν αυστηρά τα βιομηχανικά πρότυπα, διασφαλίζοντας μακροχρόνια αντοχή και αξιόπιστη χρήση σε απαιτητικές συνθήκες. Από βατήρες εκκίνησης και διαδρομές έως σήμανση υπτίου, οι λύσεις μας ανταποκρίνονται στις ανάγκες των επαγγελματικών εγκαταστάσεων, προσφέροντας τη σιγουριά που απαιτείται για μια ασφαλή και αποδοτική κολυμβητική εμπειρία.

High-quality competition swimming pool equipment is essential for ensuring safety, performance, and functionality in every professional swimming pool. Our catalog features a carefully selected range of products that meet strict industry standards, ensuring long-lasting durability and reliable performance in demanding conditions. From springboards and lanes to backstroke markers, our solutions are designed to meet the needs of professional facilities, offering the confidence required for a safe and efficient swimming experience.

SDB-401

ΒΑΤΗΡΑΣ ΕΚΚΙΝΗΣΗΣ
"OLYMPIC" STARTING BLOCK

ΝΕΑ ΠΡΟΣΘΗΚΗ
NEW ENTRY

2 YEARS GUARANTEE

ELECTRO POLISHED

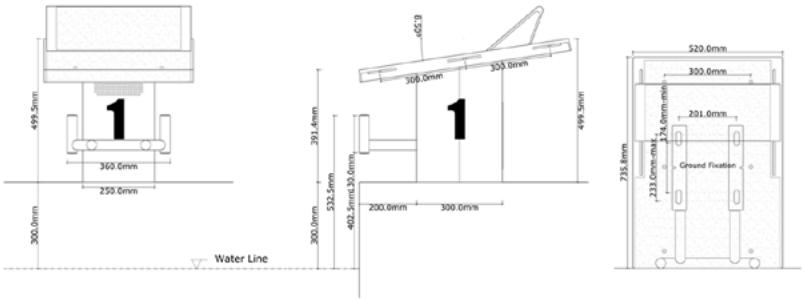

Οπίσθια όψη.
Back face.

Πλαϊνή όψη.
Side face.

Άνοιγμα για ηλεκτρονικό ηχείο χρονομέτρησης.
Opening for electronic timing speaker.

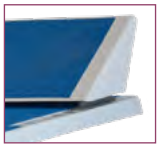

Ρυθμιζόμενη πλατφόρμα πέντε διαφορετικών θέσεων.
Adjustable support device with five different positions.

Εξάρτημα στήριξης W/SCREW.
Anchor W/SCREW as fixing accessories.

ΠΕΡΙΓΡΑΦΗ

Βατήρας εκκίνησης για κολυμβητήρια, διαθέσιμος σε ύψος 400mm με ένα μονό σκαλοπάτι.

Το σώμα είναι κατασκευασμένο από ανοξείδωτο ατσάλι AISI-316 electropolished και η πλατφόρμα του – με επιφάνεια 740×520mm – είναι σχεδιασμένη να παρέχει σταθερότητα για γρήγορες και ασφαλείς εκκινήσεις.

- Σύμφωνα με τα πρότυπα της FINA.
- Ρυθμιζόμενη πλατφόρμα από αντιολισθητικό fiberglass. Μπορεί να προσαρμοστεί σε πέντε διαφορετικές θέσεις.
- Πίσω άνοιγμα για ηλεκτρονικό ηχείο χρονομέτρησης.
- Αρίθμηση σε 4 πλευρές.
- Πλατφόρμα 740×520mm.
- Ύψος: 400mm.
- Κρυφή στερέωση.
- Συμβατός με Relay Break Detection System.
- Περιλαμβάνονται εξαρτήματα στερέωσης, από ανοξείδωτο χάλυβα AISI-316, electropolished.

DESCRIPTION

Starting diving block for competition swimming pools, available in 400mm height featuring a single step.

The body is made of stainless steel AISI-316, electropolished and its platform – 740×520mm – top is designed to provide added stability for fast and secure takeoffs.

- According to FINA standards.
- Platform made of anti-slip fiberglass. It incorporates an adjustable support device with five different positions.
- Rear opening for electronic timing speaker.
- Numbering on 4 sides.
- Platform 740×520mm.
- Height: 400mm.
- Hidden fixation.
- Compatible with Relay Break Detection System.
- Fixing accessories included. Made of electropolished stainless steel AISI-316.

Κωδικός Code	Υλικό Material	Μήκος πλατφόρμας Platform length (mm)	Πλάτος πλατφόρμας Platform width (mm)	Ύψος Height (mm)
SDB-401	**Ανοξείδωτο ατσάλι AISI-316** Stainless Steel AISI-316	520	740	400

SDB-700G

ΒΑΤΗΡΑΣ ΕΚΚΙΝΗΣΗΣ
"OLYMPIC" STARTING BLOCK

ACQUA SOURCE™

ΝΕΑ ΠΡΟΣΘΗΚΗ
NEW ENTRY

2 YEARS GUARANTEE

ELECTRO POLISHED

Βαση με στηριγματα για βατηρα εκκινησης.
Base with anchor for starting block.

ΧΑΡΑΚΤΗΡΙΣΤΙΚΑ

- Ανοξείδωτο ατσάλι AISI-316, electropolished.
- Αντιολισθητική πλατφόρμα.
- Νούμερα στις 4 πλευρές *(περιλαμβάνονται)*.

SPECIFICATIONS

- Stainless steel AISI-316, electropolished.
- Anti-slipping platform.
- Numbers on 4 sides *(included)*.

Κωδικός Code	Υλικό Material	Μήκος πλατφόρμας Platform length (mm)	Πλάτος πλατφόρμας Platform width (mm)	Ύψος Height (mm)
SDB-700G	**Ανοξείδωτο ατσάλι AISI-316** Stainless Steel AISI-316	500	500	700

MOSCOW

ΔΙΑΔΡΟΜΗ
FLOAT LINE

ACQUA SOURCE™

2 YEARS GUARANTEE

ΧΡΩΜΑΤΟΛΟΓΙΟ
COLOUR CHART

White · Red · Yellow · Green · Blue

ΧΑΡΑΚΤΗΡΙΣΤΙΚΑ

- Αντικυματική διαδρομή.
- Ανθεκτικοί "φουσκωτοί" πλωτήρες πολυαιθυλενίου που δεν βυθίζονται.
- Συνδυασμός αντικυματικός δίσκος/μπαλάκι/δίσκος, σε ανοξείδωτο σύρμα.
- Παρέχονται συναρμολογημένες, έτοιμες για τοποθέτηση και εγκατάσταση μέσα στο νερό.
- Ειδικά χρώματα και συνδυασμοί για τους πλωτήρες, κατόπιν ζήτησης.

SPECIFICATIONS

- Anti-wave float line.
- Unsinkable, durable blown polyethylene floaters.
- Combination of float ball/anti-waving disk floater/ float ball, all lined in a stainless steel cord.
- The lines are supplied already assembled, ready to be positioned and anchored in the water.
- Special colours and colour-combinations for floaters, upon request.

Κωδικός Code	Υλικό Material	Διάμετρος δίσκου Disk diameter (mm)	Μπαλάκι διάμετρος Ball diameter (mm)	Γαντζάκι διαδρομής + Τένσορας Line hook + Line tensor
FLM-100	**Πολυαιθυλένιο** Polyethylene	Ø 138	Ø 86	**Δεν περιλαμβάνονται** Not Included

ROME

ΔΙΑΔΡΟΜΗ
FLOAT LINE

ACQUA SOURCE™

2 YEARS GUARANTEE

ΧΡΩΜΑΤΟΛΟΓΙΟ
COLOUR CHART

White Red Yellow Green Blue

ΧΑΡΑΚΤΗΡΙΣΤΙΚΑ

- Ανθεκτικοί "φουσκωτοί" πλωτήρες πολυαιθυλενίου που δεν βυθίζονται.
- "Περασμένα" σε ανοξείδωτο σχοινί.
- Παρέχονται συναρμολογημένες, έτοιμες για τοποθέτηση και εγκατάσταση μέσα στο νερό.
- Ειδικά χρώματα και συνδυασμοί για τους πλωτήρες, κατόπιν ζήτησης.

SPECIFICATIONS

- Unsinkable, durable blown polyethylene floaters.
- Lined in a stainless steel cord.
- The lines are supplied already assembled, ready to be positioned and anchored in the water.
- Special colours and colour-combinations for floaters, upon request.

Κωδικός Code	Υλικό Material	Μπαλάκι διάμετρος Ball diameter (mm)	Γαντζάκι διαδρομής + Τένσορας Line hook + Line tensor
FLR-100	Πολυαιθυλένιο Polyethylene	Ø 86	Δεν περιλαμβάνονται Not Included

RM

ΜΗΧΑΝΙΣΜΟΣ ΦΥΛΑΞΗΣ ΔΙΑΔΡΟΜΩΝ
ROLLER MECHANISM FOR FLOAT LINE

ACQUA SOURCE™

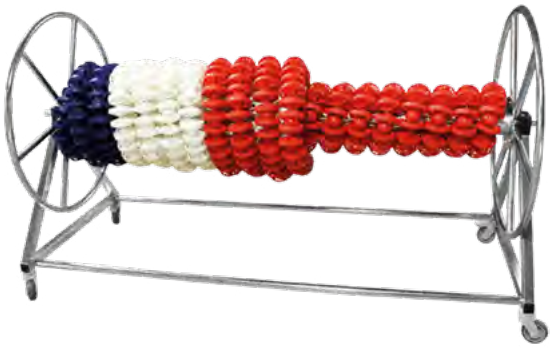

2 YEARS GUARANTEE

ELECTRO POLISHED

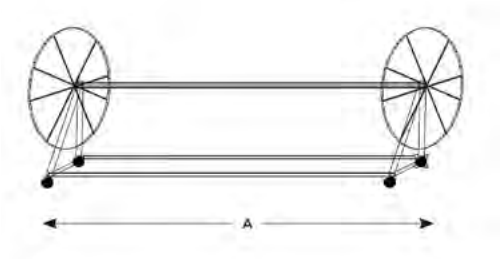

ΧΑΡΑΚΤΗΡΙΣΤΙΚΑ

- Πλήρως απο-συναρμολογήσιμο.
- Εξοπλισμένο με τέσσερις περιστρεφόμενους τροχούς, εκ των οποίων οι δύο διαθέτουν φρένα.

SPECIFICATIONS

- Can be fully disassembled.
- Equipped with four swivel wheels, including two with brakes.

Κωδικός Code	Υλικό Material	Χωρητικότητα διαδρομής Float line capacity		A (mm)
	ELECTROPOLISHED	MOSCOW (Ø 138)	ROME (Ø 86)	
RM-15G	Ανοξείδωτο ατσάλι AISI-304L Stainless Steel AISI-304L	50m	100m	1500
RM-20G	Ανοξείδωτο ατσάλι AISI-304L Stainless Steel AISI-304L	75m	150m	2000

TP-200G

ΠΛΑΚΑ ΕΠΙΣΤΡΟΦΗΣ
TURNING PANEL

ACQUA SOURCE™

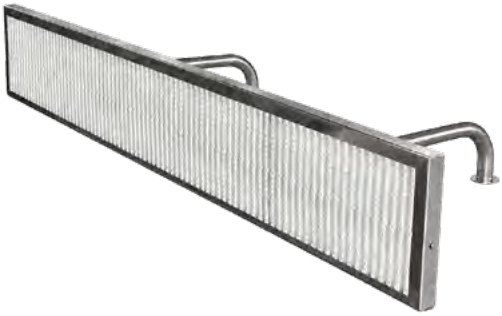

2 YEARS GUARANTEE

ELECTRO POLISHED

ΧΑΡΑΚΤΗΡΙΣΤΙΚΑ

- Σκελετός από ανοξείδωτο ατσάλι AISI-316 electropolished, με πλαστική σχάρα.
- Ύψος: 300mm.
- Περιλαμβάνει 2 βραχίονες από ανοξ. ατσάλι AISI-316.

SPECIFICATIONS

- Electropolished stainless steel frame in AISI-316, with plastic grating.
- Height: 300mm.
- Includes 2 AISI-316 stainless steel brackets.

Κωδικός Code	Υλικό Material	Μήκος Length (mm)	Ύψος Height (mm)
TP-200G	Ανοξ. ατσάλι AISI-316 / Πλαστικό Stainless Steel AISI-316 / Plastic	200	300

OLA-100

ΒΑΣΗ ΕΝΤΟΙΧΙΣΜΟΥ ΔΙΑΔΡΟΜΗΣ ΓΙΑ ΠΙΣΙΝΕΣ ΥΠΕΡΧΕΙΛΙΣΗΣ
LINE ANCHOR CUP FOR FLOAT LINE FOR OVERFLOW POOLS

ACQUA SOURCE™

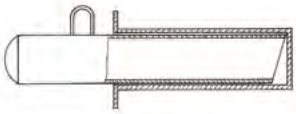

Κωδικός Code	Υλικό Material
OLA-100	Ανοξείδωτο ατσάλι Stainless steel

LA-100S

ΒΑΣΗ ΕΝΤΟΙΧΙΣΜΟΥ ΔΙΑΔΡΟΜΗΣ ΓΙΑ ΠΙΣΙΝΕΣ SKIMMER
LINE ANCHOR FOR FLOAT LINE FOR SKIMMER POOLS

ACQUA SOURCE™

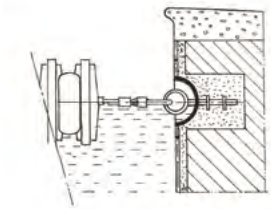

Κωδικός Code	Υλικό Material
LA-100S	Ανοξείδωτο ατσάλι Stainless steel

FLT-100G / LH-106

ΤΕΝΣΟΡΑΣ ΔΙΑΔΡΟΜΗΣ & ΓΑΝΤΖΑΚΙ ΑΓΚΥΣΤΡΩΣΗΣ ΣΤΗ ΒΑΣΗ ΕΝΤΟΙΧΙΣΜΟΥ
FLOAT LINE TENSOR & LINE HOOK FOR GRIPPING TO THE LINE ANCHOR

ACQUA SOURCE™

Κωδικός Code	Υλικό Material
FLT-100G	Ανοξείδωτο ατσάλι Stainless steel
LH-106	Ανοξείδωτο ατσάλι Stainless steel

ΣΗΜΑΝΣΗ ΥΠΤΙΟΥ
BACKSTROKE TURN INDICATORS

ACQUA SOURCE™

2 YEARS GUARANTEE

ΧΑΡΑΚΤΗΡΙΣΤΙΚΑ

- Η κολώνα στήριξης διαθέτει άγκιστρο για σταθερή και τεντωμένη σύσφιξη του σχοινιού πάνω από την πισίνα.
- Τα σημαιάκια είναι κατανεμημένα κατά πλάτος της πισίνας, σε απόσταση 5m πριν από κάθε άκρο της.
- Απαιτούνται εξαρτήματα εντοιχισμού BLA-100 για την προσαρμογή τους στο μπετόν *(δεν περιλαμβάνονται)*.

SPECIFICATIONS

- Support post with bracket for secure fastening and tensioning of the backstroke rope above the pool.
- The backstroke turn indicators are flagged ropes suspended across the pool in a 5m distance before each end of the pool.
- Support posts require anchoring fittings BLA-100 for their adjustment on the concrete *(not included)*.

Κωδικός Code	Περιγραφή Description	Υλικό Material	Μήκος Length (mm)	Διάμετρος Diameter (mm)	Ύψος Height (mm)
PPB-180	**Κολώνα με άγκιστρο στήριξης σχοινιού** Post with rope bracket	**Ανοξείδ. ατσάλι AISI-316** Stainless Steel AISI-316	–	Ø 43	1800
RFI-125	**Σχοινί με σημαιάκια σήμανσης υπτίου** Rope with backstroke-turn flag-indicators	**Πολυαιθυλένιο** Polyethylene	1250	–	–
RFI-210	**Σχοινί με σημαιάκια σήμανσης υπτίου** Rope with backstroke-turn flag-indicators	**Πολυαιθυλένιο** Polyethylene	2100	–	–
RFI-250	**Σχοινί με σημαιάκια σήμανσης υπτίου** Rope with backstroke-turn flag-indicators	**Πολυαιθυλένιο** Polyethylene	2500	–	–

BLA-100

ΒΑΣΗ ΕΝΤΟΙΧΙΣΜΟΥ ΓΙΑ ΠΛΑΚΑ ΕΠΙΣΤΡΟΦΗΣ, ΣΗΜΑΝΣΗΣ ΥΠΤΙΟΥ/ΑΚΥΡΩΣΗΣ ΕΚΚΙΝΗΣΗΣ
ANCHOR FOR TURNING PANEL, FALSE START POSTS & BACKSTROKE POSTS

ACQUA SOURCE™

Κωδικός Code	Υλικό Material	Διάμετρος σωλήνα Pipe diameter (mm)
BLA-100	**Ανοξείδωτο ατσάλι AISI-316** Stainless Steel AISI-316	Ø 43

ΣΗΜΑΝΣΗ ΑΚΥΡΩΣΗΣ ΕΚΚΙΝΗΣΗΣ
FALSE START INDICATORS

ACQUA SOURCE™

2 YEARS GUARANTEE

PPP-180 PPB-180

RRB

ΧΡΩΜΑΤΟΛΟΓΙΟ
COLOUR CHART

White Red Blue

ΠΕΡΙΓΡΑΦΗ

Οι αγωνιζόμενοι ενημερώνονται για μια ενδεχόμενη λανθασμένη εκκίνηση του αγώνα όταν το σχοινί ρίχνεται -χειροκίνητα- κατά μήκος του πλάτους της πισίνας.

- Η κολώνα PPP-180 φέρει μια ειδική τροχαλία η οποία οδηγεί το χαλαρωμένο σχοινί κατά την πτώση του στην επιφάνεια του νερού.
- Η κολώνα PPB-180 διαθέτει ένα υποστήριγμα για την σύσφιξη του σχοινιού.
- Το σχοινί με τους πλωτήρες προσαρμόζεται στους στύλους, για να καλύπτει πλήρως όλες τις λωρίδες.
- Απαιτούνται εξαρτήματα εντοιχισμού BLA-100 για την προσαρμογή τους στο μπετόν *(δεν περιλαμβάνονται)*.

DESCRIPTION

The competitors are informed about a potential race false start when the rope is dropped -manually- across the pool's width.

- The post PPP-180 bears a special pulley to guide the loosening rope towards its fall on the water surface.
- The post PPB-180 features a bracket for the rope's tightening.
- Quick release rope with float balls is adjusted on the posts, to effectively cover all lanes when activated.
- Support posts require anchoring fittings BLA-100 for their adjustment on the concrete *(not included)*.

Κωδικός Code	Περιγραφή Description	Υλικό Material	Μήκος Length (mm)	Διάμετρος Diameter (mm)	Ύψος Height (mm)
PPP-180	**Κολώνα με τροχαλία-οδηγό σχοινιού** Post with rope-guiding pulley	**Ανοξείδ. ατσάλι AISI-316** Stainless Steel AISI-316	–	Ø 43	1800
PPB-180	**Κολώνα με άγκιστρο στήριξης σχοινιού** Post with rope bracket	**Ανοξείδ. ατσάλι AISI-316** Stainless Steel AISI-316	–	Ø 43	1800
RRB-125	**Σετ ακύρωσης εκκίνησης (σχοινί με μπαλάκια-πλωτήρες)** False start rope set (rope with float balls)	**Πολυαιθυλένιο** Polyethylene	1250	–	–
RRB-210	**Σετ ακύρωσης εκκίνησης (σχοινί με μπαλάκια-πλωτήρες)** False start rope set (rope with float balls)	**Πολυαιθυλένιο** Polyethylene	2100	–	–
RRB-250	**Σετ ακύρωσης εκκίνησης (σχοινί με μπαλάκια-πλωτήρες)** False start rope set (rope with float balls)	**Πολυαιθυλένιο** Polyethylene	2500	–	–

Περιεχόμενα
Index

ΣΚΟΥΠΕΣ
VACUUM

VHB-350	334
VHB-357	334
VHL-100	335
VHL-106	335
VHT-100	335
TRI-OCEAN	336
EAV	336
AVH	336
EFVH	337
VHF-100	337

ΠΛΩΤΗ ΣΩΛΗΝΑ
VACUUM HOSE

VHC-T	338
VHC-H	338

ΒΟΥΡΤΣΕΣ
BRUSH

WB-460	339
WB-465	339
WB-461	339
AB-250	340
AB-160	340
RCB-155	340
SPB-100	340

ΑΠΟΧΕΣ
LEAF SKIMMER

LSF-100	341
LSF-106	341
LSF-101	341
LSD-100	342
LSD-106	342
LSD-101	342

ΤΗΛΕΣΚΟΠΙΚΑ ΚΟΝΤΑΡΙΑ
TELESCOPIC RODS

TR & TR-T	343
TR OCEAN	343

TEST KITS

TKB-200	344
FTK-109	344
TKI-100	344
TKT-200	345
Ταινίες μέτρησης Test strips	345
Αντιδραστήρια Liquid refills	345
Ταμπλέτες Spare tablets	346

ΘΕΡΜΟΜΕΤΡΑ/ΧΛΩΡΙΩΤΕΣ
THERMOMETERS/DISPENSERS

PT-100	346
EPT-100	346
PTL-100	347
RPT-100	347
FCD-900	347

MAK-100 ΚΙΤ καθαρισμού Maintenance KIT	348
WY-450 Αυτόματη σκούπα καθαρισμού Robotic pool cleaner	349
HJ10P Επαναφορτιζόμενη σκούπα χειρός Rechargeble handheld vaccum	349

Καθαρισμός & συντήρηση πισίνας

Pool cleaning & maintenance

Οι πισίνες και τα spa χρειάζονται ειδική φροντίδα για τη διατήρηση της εικόνας και υγιεινής τους σε υψηλό επίπεδο. Αυτό μπορεί να γίνει εύκολα και γρήγορα όταν είναι διαθέσιμος ο απαραίτητος εξοπλισμός. Έτσι προϊόντα καθαρισμού όπως σκούπες, βούρτσες, απόχες επιφάνειας, test KITS, κ.λπ., μπορούν να αναλάβουν τη φροντίδα οποιασδήποτε πισίνας ή spa μέσα σε ελάχιστο χρόνο και με μεγάλη αποτελεσματικότητα.

Both swimming pools and spas require proper maintenance to preserve their appearance and maintain optimal hygiene. With the right equipment, this process becomes quick and efficient. Vacuum cleaners, wall brushes, leaf skimmers, test kits, and other maintenance tools ensure thorough cleaning and reliable water care in minimal time.

VHB-350

ΣΚΟΥΠΑ
VACUUM HEAD

ACQUA SOURCE™

2 YEARS GUARANTEE

ΧΑΡΑΚΤΗΡΙΣΤΙΚΑ

- Εύκαμπτη σκούπα καθαρισμού με 4 τροχούς σε κάθε πλευρά και βαρίδια με ομοιόμορφη κατανομή στο σώμα, για επιπλέον κίνηση & έλεγχο.
- Διπλή σειρά από βούρτσες σε κάθε πλευρά παρέχοντας πιο αποτελεσματικό καθαρισμό.
- Εύκαμπτο σώμα που παρέχει μέγιστη καθαριστική δράση με λιγότερες έντονες κινήσεις και δεν "κολλάει" σε κανένα καμπυλωτό τμήμα της πισίνας.
- Ειδικό σύστημα για την ασφαλή θέση των τροχών το οποίο δεν τους επιτρέπει να υποχωρήσουν κατά τη διάρκεια του καθαρισμού αλλά να κινούνται ομαλά στον πυθμένα.
- Χερούλι εύκολης τοποθέτησης κατασκευασμένο από λευκό ABS με πλαστικό καρφάκι ασφάλειας.
- Κατάλληλη για liner και για πισίνες σκυροδέματος.

SPECIFICATIONS

- Flexible vacuum head with 4 wheels on each side and covered weights equally adjusted on the body for extra movement-control.
- Incorporates a double row of brushes at each side providing a more effective cleaning.
- The flexible body delivers maximum cleaning efficiency with minimal effort and easily navigates curves and corners without getting stuck.
- Special locking system for the wheels that does not allow them to fall off during the cleaning but smoothly roll on the floor.
- Easy-adapting handle made of white ABS with plastic securing-pin.
- Suitable for liner & concrete pools.

Κωδικός Code	Υλικό Material	Μήκος Length (mm)	Πλάτος Width (mm)
VHB-350	Ανθεκτικό ABS Resistant ABS	335	120

VHB-357

ΣΚΟΥΠΑ FLEX DE LUXE
SINGLE FLEX DE LUXE

PERAQUA

2 YEARS GUARANTEE

ΧΑΡΑΚΤΗΡΙΣΤΙΚΑ

- Εύκαμπτη σκούπα καθαρισμού με 4 τροχούς σε κάθε πλευρά.
- Κάτω και πλαϊνά βουρτσάκια και ανοξείδωτη λαβή.
- Κατάλληλη για liner και για πισίνες σκυροδέματος.

SPECIFICATIONS

- Flexible vacuum with 4 wheels at each side.
- Bottom and side brushes and stainless steel handle.
- Suitable for liner and concrete pools.

Κωδικός Code	Υλικό Material	Μήκος Length (mm)	Πλάτος Width (mm)
VHB-357	Ανθεκτικό ABS Resistant ABS	335	120

VHL-100

ΣΚΟΥΠΑ
VACUUM HEAD

ACQUA SOURCE™

2 YEARS GUARANTEE

ΧΑΡΑΚΤΗΡΙΣΤΙΚΑ

- Σκούπα luxe με εργονομικό σχεδιασμό.
- Φέρει διπλές σειρές από πλαϊνά βουρτσάκια, οχτώ διαφορετικές βούρτσες τοποθετημένες στο κάτω τμήμα και μεγάλα ενσωματωμένα βαρίδια για μεγαλύτερη σταθερότητα κάτω από το νερό.
- Κατάλληλη για liner και για πισίνες σκυροδέματος.

SPECIFICATIONS

- Luxe vacuum head with ergonomic design.
- It bears double-row brushes at the sides, eight separate brushes positioned underneath and large incorporated weights for better stability underwater.
- Suitable for liner and concrete pools.

Κωδικός Code	Υλικό Material	Μήκος Length (mm)	Πλάτος Width (mm)
VHL-100	Ανθεκτικό ABS Resistant ABS	290	170

VHL-106

ΣΚΟΥΠΑ OCEAN VAC DE LUXE
OCEAN VAC DE LUXE

PERAQUA

2 YEARS GUARANTEE

ΧΑΡΑΚΤΗΡΙΣΤΙΚΑ

- Σκούπα luxe με εργονομικό σχεδιασμό, κάτω και πλαϊνά βουρτσάκια.
- Κατάλληλη για liner και για πισίνες σκυροδέματος.

SPECIFICATIONS

- Luxe vacuum head with ergonomic design and bottom and side brushes.
- Suitable for liner and concrete pools.

Κωδικός Code	Υλικό Material	Μήκος Length (mm)	Πλάτος Width (mm)
VHL-106	Ανθεκτικό ABS Resistant ABS	290	170

VHT-100

ΤΡΙΓΩΝΙΚΗ ΣΚΟΥΠΑ
TRIANGLE-SHAPED VACUUM HEAD

ACQUA SOURCE™

2 YEARS GUARANTEE

ΧΑΡΑΚΤΗΡΙΣΤΙΚΑ

- Τρίγωνη σκούπα, κατασκευασμένη από δυνατό ABS με ανθεκτική νάυλον "τρίχα".
- Κατάλληλη για liner και για πισίνες σκυροδέματος.

SPECIFICATIONS

- Triangle-shaped vacuum head constructed of tough ABS with durable nylon bristles.
- Suitable for liner and concrete pools.

Κωδικός Code	Υλικό Material	Μήκος Length (mm)	Πλάτος Width (mm)
VHT-100	Ανθεκτικό ABS Resistant ABS	260	260

TRI-OCEAN

ΤΡΙΓΩΝΙΚΗ ΣΚΟΥΠΑ
TRIANGLE-SHAPED VACUUM HEAD

PERAQUA

2 YEARS GUARANTEE

ΧΑΡΑΚΤΗΡΙΣΤΙΚΑ

- Τρίγωνη σκούπα με βουρτσάκια στο κάτω τμήμα.
- Κατάλληλη για liner και για πισίνες σκυροδέματος.

SPECIFICATIONS

- Triangle-shaped vacuum head with bottom brushes.
- Suitable for liner and concrete pools.

Κωδικός Code	Υλικό Material	Μήκος Length (mm)	Πλάτος Width (mm)
VHT-105	Ανθεκτικό ABS Resistant ABS	260	260

EAV

ΣΚΟΥΠΑ
VACUUM HEAD

ACQUA SOURCE™

2 YEARS GUARANTEE

ΧΑΡΑΚΤΗΡΙΣΤΙΚΑ

- Βαρέως τύπου σκούπα αλουμινίου με 4 τροχούς, βουρτσάκια και περιστρεφόμενο στόμιο σωλήνα.
- Κατάλληλη για μεγάλες πισίνες σκυροδέματος έως 20×10m.

SPECIFICATIONS

- Heavy type, vacuum head with 4 wheels, brushes and swivel hose connection.
- Suitable for large concrete pools up to 20×10m.

Κωδικός Code	Υλικό Material	Μήκος Length (mm)	Πλάτος Width (mm)
EAV-36H	Αλουμίνιο Aluminum	360	150
EAV-46H	Αλουμίνιο Aluminum	460	150

AVH

ΣΚΟΥΠΑ
VACUUM HEAD

PERAQUA

2 YEARS GUARANTEE

ΧΑΡΑΚΤΗΡΙΣΤΙΚΑ

- Βαρέως τύπου σκούπα αλουμινίου με 4 τροχούς, βουρτσάκια και περιστρεφόμενο στόμιο σωλήνα (Ø 38).
- Κατάλληλη για μεγάλες πισίνες σκυροδέματος έως 20×10m.

SPECIFICATIONS

- Heavy type, vacuum head with 4 wheels, brushes and swivel hose connection (Ø 38).
- Suitable for large concrete pools up to 20×10m.

Κωδικός Code	Υλικό Material	Μήκος Length (mm)	Πλάτος Width (mm)
AVH-350	Αλουμίνιο Aluminum	350	130
AVH-450	Αλουμίνιο Aluminum	450	130

EFVH

ΣΚΟΥΠΑ ΑΛΟΥΜΙΝΙΟΥ ΠΤΥΣΣΟΜΕΝΗ
ALUMINUM FOLDING VACUUM HEAD

ACQUA SOURCE™

2 YEARS GUARANTEE

ΧΑΡΑΚΤΗΡΙΣΤΙΚΑ

- Βαρέως τύπου σκούπα αλουμινίου πτυσσόμενη με περιστρεφόμενο χερούλι και easy-clip.

SPECIFICATIONS

- Heavy type, aluminum folding vacuum with swivel handle and easy-clip.

Κωδικός Code	Υλικό Material	Μήκος Length (mm)	Πλάτος Width (mm)
EFVH-360	Αλουμίνιο Aluminum	360	200
EFVH-460	Αλουμίνιο Aluminum	460	200

VHF-100

ΕΠΑΓΓΕΛΜΑΤΙΚΗ ΣΚΟΥΠΑ FAIRLOCKS
PROFESSIONAL FAIRLOCKS VACUUM HEAD

FAIRLOCKS POOL PRODUCTS

2 YEARS GUARANTEE

ΧΑΡΑΚΤΗΡΙΣΤΙΚΑ

- Το σχήμα της επιτρέπει γρηγορότερη κίνηση η οποία δεν αφήνει πίσω της φύλλα ή ακαθαρσίες.
- Η φαρδιά βούρτσα 35cm που φέρει, αναγκάζει ακόμα και τις στερεές σκληρές ακαθαρσίες να εισέρχονται στην αναρρόφηση.
- Κατάλληλη για liner και για πισίνες σκυροδέματος.

SPECIFICATIONS

- The design allows for swift operation, effectively collecting all leaves and debris without leaving residue.
- The 35cm center-mounted brush ensures that even the most stubborn debris is swept into the suction stream.
- Suitable for liner and concrete pools.

Κωδικός Code	Υλικό Material	Μήκος Length (mm)	Πλάτος Width (mm)
VHF-100	Polycarbonate	470	160

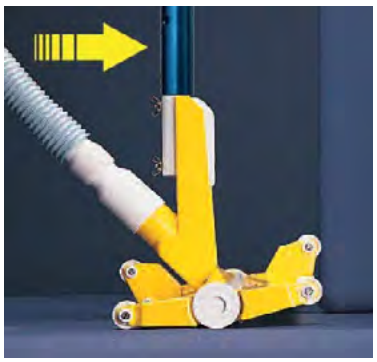

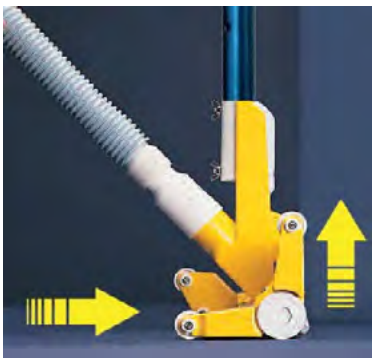

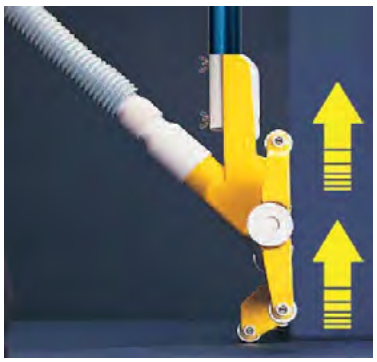

VHC-T

ΠΛΩΤΗ ΣΩΛΗΝΑ
VACUUM HOSE

ACQUA SOURCE™

2 YEARS GUARANTEE | SPIRALED | INTENSIVE USE | RESISTANCE | FLEXIBLE | FLOATING | LIGHT

ΧΑΡΑΚΤΗΡΙΣΤΙΚΑ

- Υψηλής ποιότητας εύκαμπτος σωλήνας.
- Παρέχει μεγάλη ευκαμψία για αποτελεσματικό καθαρισμό.
- Δεν σπάει, ραγίζει ή παραμορφώνεται από την χρήση χημικών.
- Παρέχεται με ένα περιστρεφόμενο ακροσωλήνιο στη μία πλευρά και ένα δεύτερο, σταθερό, στην άλλη πλευρά.

SPECIFICATIONS

- High quality flexible hose.
- It provides great flexibility for effective vacuuming.
- It doesn't brake, crack or get disfigured from the use of chemicals.
- Available with a swivel cuff on one end and a fixed cuff on the other.

Κωδικός Code	Υλικό Material	Μήκος Length (m)	Εσωτερική διάμετρος Inner diameter (mm)
VHC-09T	EVA και πολυαιθυλένιο EVA and polyethylene	9	Ø 38
VHC-12T	EVA και πολυαιθυλένιο EVA and polyethylene	12	Ø 38
VHC-15T	EVA και πολυαιθυλένιο EVA and polyethylene	15	Ø 38
VHC-25T	EVA και πολυαιθυλένιο EVA and polyethylene	25	Ø 38

VHC-H

ΠΛΩΤΗ ΣΩΛΗΝΑ
VACUUM HOSE

Heliflex

5 YEARS GUARANTEE | SPIRALED | INTENSIVE USE | RESISTANCE | FLEXIBLE | FLOATING | LIGHT

ΧΑΡΑΚΤΗΡΙΣΤΙΚΑ

- Σωλήνας εύκαμπτος, πλωτός, με άκαμπτη σπείρα.
- Η διαφάνεια του διευκολύνει την παρακολούθηση της διαδικασίας καθαρισμού και τον εντοπισμό τυχόν ανωμαλιών στο σύστημα άντλησης.
- Δεν περιλαμβάνεται ακροσωλήνιο *(πωλείται ξεχωριστά)*.

SPECIFICATIONS

- Flexible, transparent, floating hose with a rigid spiral.
- Its transparency is facilitating monitoring of the cleaning process and detection of any anomalies in the pumping system.
- Hose cuff is not included, it must be ordered separately.

ΣΩΛΗΝΑΣ
HOSE

Κωδικός Code	Υλικό Material	Μήκος Length (m)	Εσωτερική διάμετρος Inner diameter (mm)	Πάχος τοιχώματος Thickness (mm)
VHC-25H	EVA και πολυαιθυλένιο EVA and polyethylene	25	Ø 38	0,6
VHC-2550H	EVA και πολυαιθυλένιο EVA and polyethylene	25	Ø 50	0,6
VHC-50H	EVA και πολυαιθυλένιο EVA and polyethylene	50	Ø 38	1,0

ΑΚΡΟΣΩΛΗΝΙΟ
HOSE CUFF

Κωδικός Code	Εσωτερική διάμετρος Inner diameter (mm)
HC-150	Ø 38
HC-500	Ø 50

WB-460

ΒΟΥΡΤΣΑ ΤΟΙΧΟΥ
WALL BRUSH

ACQUA SOURCE™

ΧΑΡΑΚΤΗΡΙΣΤΙΚΑ

- Καμπυλωτή βούρτσα καθαρισμού από ABS και "τρίχα" από PP υλικό.
- Η μονοκόμματη κατασκευή του σώματός της προσφέρει επιπλέον ανθεκτικότητα και σταθερότητα.
- Οι πέντε σειρές "τρίχας" παρέχουν πιο "επιθετικό" τρίψιμο για καλύτερα αποτελέσματα.

SPECIFICATIONS

- Curved ABS wall brush and PP bristles.
- The one-piece-moulded-construction of the body-brush provides extra strength and stability.
- The five bristle-rows allow for more aggressive scrubbing for better results.

Κωδικός Code	Υλικό Material	Μήκος Length (mm)
WB-460	**Ανθεκτικό ABS / PP** Resistant ABS / PP	460

WB-465

ΒΟΥΡΤΣΑ ΤΟΙΧΟΥ
WALL BRUSH

PERAQUA

ΧΑΡΑΚΤΗΡΙΣΤΙΚΑ

- Βούρτσα καθαρισμού από ABS και "τρίχα" από PP υλικό.
- Στιβαρό και ανθεκτικό στην υπεριώδη ακτινοβολία σώμα.
- Τρίχες ανθεκτικές στο χλώριο.

SPECIFICATIONS

- ABS wall brush and PP bristles.
- Robust and UV-resistant body.
- Chlorine resistant bristles.

Κωδικός Code	Υλικό Material	Μήκος Length (mm)
WB-465	**Ανθεκτικό ABS / PP** Resistant ABS / PP	420

WB-461

ΒΟΥΡΤΣΑ ΤΟΙΧΟΥ
WALL BRUSH

ACQUA SOURCE™

ΧΑΡΑΚΤΗΡΙΣΤΙΚΑ

- Καμπυλωτή βούρτσα καθαρισμού από ABS με ενίσχυση αλουμινίου στη ράχη και "τρίχα" από PP.
- Η βούρτσα Deluxe έχει μεγαλύτερη διάρκεια ζωής, εξοπλισμένη με πέντε σειρές "τρίχας" σε μια μπλε ράχη.

SPECIFICATIONS

- Curved ABS wall brush with reinforced aluminum back and PP bristles.
- Deluxe brush offering longer durability equipped with five rows of white bristles set on a blue back.

Κωδικός Code	Υλικό Material	Μήκος Length (mm)
WB-461	**ABS με ενίσχυση αλουμινίου / PP** ABS with reinforced aluminum back / PP	460

AB-250

ΒΟΥΡΤΣΑ ΤΟΙΧΟΥ
WALL BRUSH

ACQUA SOURCE™

ΧΑΡΑΚΤΗΡΙΣΤΙΚΑ

- Ευθύγραμμη βούρτσα άλγης από ABS και τέσσερις σειρές από ανοξείδωτη "τρίχα".
- Καθαρίζει και απομακρύνει εύκολα την κολλημένη άλγη από την επιφάνεια της πισίνας.

SPECIFICATIONS

- Straight ABS algae brush and four stainless steel bristle-rows.
- This brush easily cleans off algae stuck on pool sufaces.

Κωδικός Code	Υλικό Material	Μήκος Length (mm)
AB-250	**Ανθεκτικό ABS / ανοξείδωτο** Resistant ABS / stainless steel	250

AB-160

ΒΟΥΡΤΣΑ ΑΛΓΕΩΝ
ALGAE BRUSH

PERAQUA

ΧΑΡΑΚΤΗΡΙΣΤΙΚΑ

- Ευθύγραμμη βούρτσα άλγεων PP και ανοξείδωτα βουρτσάκια.

SPECIFICATIONS

- Straight PP algae brush and stainless steel bristles.

Κωδικός Code	Υλικό Material	Μήκος Length (mm)
AB-160	**PP / ανοξείδωτο** PP / stainless steel	160

RCB-155

ΓΩΝΙΑΚΗ ΒΟΥΡΤΣΑ
CORNER BRUSH

PERAQUA

ΧΑΡΑΚΤΗΡΙΣΤΙΚΑ

- Βούρτσα κατάλληλη για για σκαλοπάτια, λευκά είδη και για τις γωνίες τις πισίνας.

SPECIFICATIONS

- Brush suitable for steps, white goods and pool corner areas.

Κωδικός Code	Υλικό Material	Διάμετρος Diameter (mm)
RCB-155	**Ανθεκτικό ABS** Resistant ABS	Ø 38

SPB-100

ΒΟΥΡΤΣΑ ΜΕ ΣΦΟΥΓΓΑΡΙ ΑΠΟΛΕΠΙΣΗΣ
SCRUBBING PAD BRUSH

ACQUA SOURCE™

Κωδικός Code	Υλικό Material	Διαστάσεις Dimensions (mm)
SPB-100	**PP**	14,5 × 8,5 × 3,0

LSF-100

ΑΠΟΧΗ ΕΠΙΦΑΝΕΙΑΣ
LEAF SKIMMER

ACQUA SOURCE™

2 YEARS GUARANTEE

ΧΑΡΑΚΤΗΡΙΣΤΙΚΑ

- Απόχη επιφάνειας με πολυεστερικό δίχτυ προσαρμοσμένο σε πλαίσιο πολυπροπυλενίου.
- Ιδανική για την απομάκρυνση των ακαθαρσιών που επιπλέουν στην επιφάνεια της πισίνας.
- Διαθέσιμη και με κοντάρι.

SPECIFICATIONS

- Leaf skimmer with polyester net adjusted in a polypropylene frame.
- Ideal for the removal of the debris that float on the surface of the pool.
- Aslo available with a rod.

ΑΠΟΧΗ
SKIMMER NET

Κωδικός Code	Υλικό Material	Μήκος Length (mm)	Πλάτος Width (mm)
LSF-100	Πολυεστερικό Polyester	355	300

ΑΠΟΧΗ ΜΕ ΚΟΝΤΑΡΙ
SKIMMER NET WITH ROD

Κωδικός Code	Υλικό Material	Μήκος Length (mm)
LSF-120	Πολυεστερικό / Αλουμίνιο Polyester / Aluminum	1200

LSF-106

ΑΠΟΧΗ ΕΠΙΦΑΝΕΙΑΣ
LEAF SKIMMER

PERAQUA

2 YEARS GUARANTEE

ΧΑΡΑΚΤΗΡΙΣΤΙΚΑ

- Απόχη επιφάνειας από PP με πολυεστερικό δίχτυ.

SPECIFICATIONS

- Leaf skimmer made of PP with polyester net.

Κωδικός Code	Υλικό Material	Μήκος Length (mm)	Πλάτος Width (mm)
LSF-106	Πολυεστερικό Polyester	360	300

LSF-101

ΑΠΟΧΗ ΕΠΙΦΑΝΕΙΑΣ ΜΕ ΕΝΙΣΧΥΣΗ ΑΛΟΥΜΙΝΙΟΥ
LEAF SKIMMER WITH ALUMINUM REINFORCEMENT

ACQUA SOURCE™

2 YEARS GUARANTEE

ΧΑΡΑΚΤΗΡΙΣΤΙΚΑ

- Απόχη επιφάνειας Deluxe με ενίσχυση αλουμινίου και πολυεστερικό δίχτυ.
- Το πλαίσιό της είναι καλυμμένο από πλαστικό αλουμίνιο και φέρει πλαστικό χερούλι.

SPECIFICATIONS

- Deluxe leaf skimmer with aluminum reinforcement and polyester net.
- Its frame is covered by plastic aluminum and bears white plastic handle.

Κωδικός Code	Υλικό Material	Μήκος Length (mm)	Πλάτος Width (mm)
LSF-101	ABS με ενίσχυση αλουμινίου ABS with reinforced aluminum back	410	355

LSD-100

ΑΠΟΧΗ ΠΥΘΜΕΝΑ
LEAF RAKE

ACQUA SOURCE™

2 YEARS GUARANTEE

ΧΑΡΑΚΤΗΡΙΣΤΙΚΑ

- Απόχη πυθμένα με πολυεστερικό δίχτυ προσαρμοσμένο σε πλαίσιο πολυπροπυλενίου.
- Το πλατύ στεφάνι και το έξτρα βαθύ δίχτυ φυλακίζουν εύκολα τα φύλλα και τις ακαθαρσίες από τον πυθμένα της πισίνας.

SPECIFICATIONS

- Leaf skimmer with polyester net in a polypropylene frame.
- The wide rim and the extra deep net easily capture the leafs and debris from the bottom of the pool.

Κωδικός Code	Υλικό Material	Μήκος Length (mm)	Πλάτος Width (mm)
LSD-100	Πολυπροπυλενίο Polypropylene	450	230

LSD-106

ΑΠΟΧΗ ΠΥΘΜΕΝΑ
LEAF RAKE

PERAQUA

2 YEARS GUARANTEE

ΧΑΡΑΚΤΗΡΙΣΤΙΚΑ

- Απόχη πυθμένα από PP με έξτρα βαθύ πολυεστερικό δίχτυ.

SPECIFICATIONS

- Leaf rakes made of PP with extra deep polyester net.

Κωδικός Code	Υλικό Material	Μήκος Length (mm)	Πλάτος Width (mm)
LSD-106	PP	455	225

LSD-101

ΑΠΟΧΗ ΠΥΘΜΕΝΑ ΜΕ ΕΝΙΣΧΥΣΗ ΑΛΟΥΜΙΝΙΟΥ
LEAF RAKE WITH ALUMINUM REINFORCEMENT

ACQUA SOURCE™

2 YEARS GUARANTEE

ΧΑΡΑΚΤΗΡΙΣΤΙΚΑ

- Απόχη πυθμένα Deluxe με ενίσχυση αλουμινίου και πολυεστερικό δίχτυ.
- Το βαθύ δίχτυ φυλακίζει εύκολα τα φύλλα και τις ακαθαρσίες από τον πυθμένα της πισίνας.

SPECIFICATIONS

- Deluxe reinforced aluminum leaf skimmer with polyester net.
- The wide rim and the extra deep net easily capture the leafs and debris from the bottom of the pool.

Κωδικός Code	Υλικό Material	Μήκος Length (mm)	Πλάτος Width (mm)
LSD-101	Πολυπροπυλενίο Polypropylene	490	290

TR & TR-T

ΤΗΛΕΣΚΟΠΙΚΟ ΚΟΝΤΑΡΙ
TELESCOPIC ROD (2 PARTS)

ACQUA SOURCE™

2 YEARS GUARANTEE

TR TR-T

ΧΑΡΑΚΤΗΡΙΣΤΙΚΑ

- Σωλήνες αλουμινίου οι οποίοι επεκτείνονται και συνδέονται μεταξύ τους με τη βοήθεια του εξωτερικού τους συστήματος ασφάλισης, και δημιουργούν μεγάλα ευθύγραμμα τηλεσκοπικά κοντάρια.
- Οι σωλήνες είναι από υψηλής ποιότητας αλουμίνιο, ανοδιωμένο και εσωτερικά και εξωτερικά με ασημί φινίρισμα.
- Ισχυρές ενώσεις που κλειδώνουν και σταθεροποιούν τους σωλήνες καθώς και εργονομικές χειρολαβές για εύκολο χειρισμό.

SPECIFICATIONS

- Aluminum tubes that can be extended and connected to one another through their outside control locking system, and form long telescopic rods.
- The tubes are made of high quality aluminum, anodized both inside and outside with silver colour.
- Strong joints that lock and stabilize the tubes and ergonomic grips for easy handling.

Κωδικός Code	Υλικό Material	Μήκος Length (mm)	Πάχος σωλήνα Pipe thickness (mm)
TR-360	Αλουμίνιο Aluminum	180–360	0,9
TR-480	Αλουμίνιο Aluminum	240–480	0,9
TR-750	Αλουμίνιο Aluminum	375–750	0,9
TR-363T	Αλουμίνιο Aluminum	180–360	1,1
TR-483T	Αλουμίνιο Aluminum	240–480	1,1
TR-753T	Αλουμίνιο Aluminum	375–750	1,1

TR OCEAN

ΤΗΛΕΣΚΟΠΙΚΟ ΚΟΝΤΑΡΙ
TELESCOPIC ROD (2 PARTS)

PERAQUA

2 YEARS GUARANTEE

ΧΑΡΑΚΤΗΡΙΣΤΙΚΑ

- Ρύθμιση μήκους κονταριού.
- Εργονομικές, μαλακές χειρολαβές.
- Πατενταρισμένο σύστημα για εύκολη στερέωση εξαρτημάτων καθαρισμού.
- Προστασία από τραυματισμούς.

SPECIFICATIONS

- Adjustable pole length.
- Ergonomic soft hand grips.
- Patented system for easy fixing of cleaning accessories.
- Protection against injuries.

Κωδικός Code	Υλικό Material	Μήκος Length (mm)	Πάχος σωλήνα Pipe thickness (mm)
TR-361	Αλουμίνιο Anodized aluminium	180–360	1,1
TR-481	Αλουμίνιο Anodized aluminium	240–480	1,1
TR-751	Αλουμίνιο Anodized aluminium	375–750	1,1

TKB-200

TEST KIT CL + pH

ACQUA SOURCE™

ΧΑΡΑΚΤΗΡΙΣΤΙΚΑ

- KIT σε μπλε θήκη με διάφανο πινακάκι ενδείξεων & δοκιμαστικούς σωλήνες μαζί με φιαλίδια διαλυμάτων OTO & pH, για γρήγορο test ένδειξης του νερού σε περιεκτικότητα διαθέσιμου χλωρίου και pH.
- Ο πίνακας ενδείξεων παρουσιάζει διαφορετικά χρωματικά επίπεδα πιθανών αποτελεσμάτων με ακριβείς μετρήσεις που δίνουν μια ξεκάθαρη ένδειξη σχετικά με την κατάσταση του νερού.
- Πολλαπλών χρήσεων.
- Περιλαμβάνει επίσης λεπτομερή βήματα οδηγιών και συμβουλές.

SPECIFICATIONS

- Blue kit case with transparent indicator and test tubes, including OTO and pH solution bottles, for quick and easy testing of water's available chlorine and pH levels.
- The indicator features different coloured levels of possible results with accurate readings that give a clear idea about the water's status.
- Reusable.
- The KIT also includes detailed instruction-steps and tips.

Κωδικός Code	Μετρήσεις χλωρίου Chlorine range readings	Μετρήσεις pH pH range readings
TKB-200	0,6 – 1,0 – 1,5 – 3,0 – 5,0	6,8 – 7,2 – 7,6 – 7,8 – 8,2

FTK-109

TEST KIT CL + pH

ΧΑΡΑΚΤΗΡΙΣΤΙΚΑ

- Test KIT με υγρά διαλύματα για χλώριο και pH.

SPECIFICATIONS

- Test KIT with liquid solutions for Cl and pH.

Κωδικός Code	Μετρήσεις χλωρίου Chlorine range readings	Μετρήσεις pH pH range readings
FTK-109	0,5 – 1,0 – 2,0 – 3,0 – 5,0	6,8 – 7,2 – 7,5 – 7,8 – 8,2

TKI-100

TEST KIT CL + pH

ACQUA SOURCE™

ΧΑΡΑΚΤΗΡΙΣΤΙΚΑ

- Test KIT 4-σε-1 με υγρά διαλύματα για χλώριο, βρώμιο, αλκαλικότητα και pH.

SPECIFICATIONS

- Test KIT 4-in-1 with liquid solutions for CL/BR/ALC/pH.

Κωδικός Code	Μετρήσεις χλωρίου Chlorine range readings	Μετρήσεις pH pH range readings
TKI-100	0,4 – 0,6 – 1,0 – 1,5 – 2,0 – 3,0	6,8 – 7,2 – 7,4 – 7,6 – 7,8 – 8,2

TKT-200

COMPACT DPD TEST KIT

PERAQUA

ΧΑΡΑΚΤΗΡΙΣΤΙΚΑ

- KIT σε λευκή θήκη με διάφανο πινακάκι ενδείξεων και δοκιμαστικούς σωλήνες μαζί με ατομικά πακεταρισμένες ταμπλέτες CL και pH.
- Πίνακας ενδείξεων με διαφορετικές χρωματικές κλίμακες που παρουσιάζουν ακριβή αποτελέσματα για την κατάσταση του νερού.
- Πολλαπλών χρήσεων.
- Περιλαμβάνει επίσης λεπτομερή βήματα οδηγιών και συμβουλές.

SPECIFICATIONS

- White case KIT with transparent indicator & test tubes along with individually packed tablets of CL & pH.
- Indicator with different coloured scales showing accurate result rates about the water's status.
- Reusable.
- The KIT also includes detailed instruction-steps and tips.

Κωδικός Code	Μετρήσεις χλωρίου Chlorine range readings	Μετρήσεις pH pH range readings
TKT-200	0,1 – 0,3 – 0,6 – 1,0 – 1,5 – 2,0 – 3,0	6,8 – 7,0 – 7,2 – 7,4 – 7,6 – 7,8 – 8,2

TEST STRIPS
ΤΑΙΝΙΕΣ ΜΕΤΡΗΣΗΣ

ΧΑΡΑΚΤΗΡΙΣΤΙΚΑ

- Ταινίες μέτρησης 4-σε-1 (ελεύθερο χλώριο, ολικό βρώμιο, pH, αλκαλικότητα).

SPECIFICATIONS

- 4-In-1 Test Strips (free chlorine, total bromine, pH, alkalinity).

Κωδικός Code	Ταινίες ανά μπουκάλι Strips per bottle
TES-100	50 τεμάχια 50 pieces

ΑΝΤΑΛΛΑΚΤΙΚΑ ΑΝΤΙΔΡΑΣΤΗΡΙΑ
LIQUID REFILLS

ACQUA SOURCE™

ΧΑΡΑΚΤΗΡΙΣΤΙΚΑ

- Ανταλλακτικά φιαλίδια χλωρίου και pH.

SPECIFICATIONS

- OTO and phenol liquid test KIT refills.

Κωδικός Code	Περιγραφή Descritpion	Ποσότητα ανά μπουκάλι Quantity per bottle
STK-100	Σετ φιαλιδίων Cl + pH Test KIT refills Cl + pH	15ml
STB-C30	Ανταλλακτικό φιαλίδιο Cl Spare refill Cl	30ml
STB-P30	Ανταλλακτικό φιαλίδιο pH Spare refill pH	30ml

ΑΝΤΑΛΛΑΚΤΙΚΕΣ ΤΑΜΠΛΕΤΕΣ
SPARE TABLETS

PERAQUA

ΧΑΡΑΚΤΗΡΙΣΤΙΚΑ

- Ανταλλακτικές ταμπλέτες χλωρίου και pH για test KIT.

SPECIFICATIONS

- CL and pH spare tablets for test KIT.

Κωδικός Code	Περιγραφή Descritpion	Τεμάχια ανά BLISTER Units per BLISTER
STK-201	Ανταλλακτικές ταμπλέτες Cl Spare tablets Cl	10
STK-202	Ανταλλακτικές ταμπλέτες pH Spare tablets pH	10

PT-100

ΠΛΩΤΟ ΘΕΡΜΟΜΕΤΡΟ
FLOATING THERMOMETER

ACQUA SOURCE™

ΧΑΡΑΚΤΗΡΙΣΤΙΚΑ

- Πλωτό θερμόμετρο με κλίμακες διπλού εύρους θερμοκρασιών (°F & °C) που παρέχει συνεχή και ακριβή μέτρηση της θερμοκρασίας της πισίνας ή του σπα.
- Σχοινί μήκους 100cm, προσαρμοσμένο στο πάνω τμήμα του θερμομέτρου.

SPECIFICATIONS

- Floating thermometer with dual degree range scales (°F & °C) providing a continuous accurate measurement of the pool's or spa's temperature.
- A 100cm-long polyethylene cord is tied at the thermometer top part.

Κωδικός Code	Υλικό Material	Μήκος Length (mm)
PT-100	ABS πλαστικό ABS plastic	190

EPT-100

ΠΛΩΤΟ ΘΕΡΜΟΜΕΤΡΟ ΖΩΑΚΙ
ANIMAL FLOATING THERMOMETER

ACQUA SOURCE™

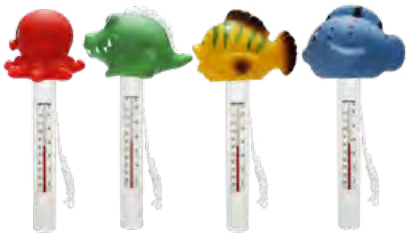

ΧΑΡΑΚΤΗΡΙΣΤΙΚΑ

- Πλωτό θερμόμετρο ζωάκι, διάφορα σχέδια, με κλίμακες διπλού εύρους θερμοκρασιών (°F & °C) που παρέχει συνεχή και ακριβή μέτρηση της θερμοκρασίας της πισίνας ή του σπα.
- Σχοινί προσαρμοσμένο στο πάνω τμήμα του θερμομέτρου.

SPECIFICATIONS

- Animal floating thermometer, in different designs, with dual degree range scales (°F & °C) providing a continuous accurate measurement of the pool's or spa's temperature.
- A polyethylene cord is tied at the thermometer top part.

Κωδικός Code	Υλικό Material	Μήκος Length (mm)
EPT-100	ABS πλαστικό ABS plastic	120

Για την επιλογή του επιθυμητού σχεδίου κατά την παραγγελία σας, προσθέστε το ζωάκι που σας ενδιαφέρει στο τέλος του κωδικού. Όταν δεν υποδεικνύετε το ζωάκι, η παραγγελία σας θα αποσταλεί με τυχαία επιλογή.

To choose the desired design when ordering, add the animal you are interested in at the end of the code. When you do not indicate the animal, a selection will be made at random.

PTL-100

ΠΛΩΤΟ ΘΕΡΜΟΜΕΤΡΟ
FLOATING THERMOMETER

ACQUA SOURCE™

ΧΑΡΑΚΤΗΡΙΣΤΙΚΑ

- Μεγάλης κλίμακας πλωτό θερμόμετρο με ένδειξη θερμοκρασίας σε °C.

SPECIFICATIONS

- Large scale floating pool thermometer with °C scale.

Κωδικός Code	Διάμετρος πλωτήρα Floater diameter (mm)
PTL-100	180

RPT-100

ΠΛΩΤΟ ΘΕΡΜΟΜΕΤΡΟ
FLOATING THERMOMETER

PERAQUA

ΧΑΡΑΚΤΗΡΙΣΤΙΚΑ

- Μεγάλης κλίμακας πλωτό θερμόμετρο με ένδειξη θερμοκρασίας σε °C.
- Ανθεκτικό στην υπεριώδη ακτινοβολία.
- Κορδόνι για στερέωση στην άκρη της πισίνας.

SPECIFICATIONS

- Large scale floating pool thermometer with °C scale.
- UV-resistant.
- Cord for fixing on pool edge.

Κωδικός Code	Διάμετρος πλωτήρα Floater diameter (mm)
RPT-100	180

FCD-900

ΠΛΩΤΟΣ ΧΛΩΡΙΩΤΗΣ
FLOATING DISPENSER

ACQUA SOURCE™

ΧΑΡΑΚΤΗΡΙΣΤΙΚΑ

- Στεγανός χλωριωτής ταμπλέτας που επιπλέει στο νερό.
- Είναι κατασκευασμένος από ενισχυμένο polymer με υψηλή ανθεκτικότητα στα χημικά.
- Φέρει στρογγυλό καπάκι στην κορυφή του που κλειδώνει πάνω του με μια απλή περιστροφή.
- Ο εσωτερικός θάλαμος μπορεί να γεμίσει με ταμπλέτες χλωρίου και βρωμίου.
- Το ρυθμιζόμενο δαχτυλίδι στο κάτω τμήμα γυρίζει δεξιόστροφα εμφανίζοντας σχισμές από τις οποίες διαχέεται το χλώριο ή το βρώμιο μέσα στο νερό. Με αυτό τον τρόπο ρυθμίζεται εύκολα η ποσότητα του διανεμημένου χημικού.

SPECIFICATIONS

- Watertight chlorinator that floats on the water.
- It is made of reinforced polymer with high chemical resistance.
- It features a round lid on the top that locks on with a simple twist.
- The interior chamber can be filled with chorine or bromine tablets.
- The adjustable ring on the bottom part can be turned clockwise and reveal slots through which the exposed chlorine or bromine is dispensed into the water. This way the amount of dispensed chemical is easily controlled.

Κωδικός Code	Διάμετρος χλωριωτή Chlorinator diameter (mm)
FCD-900	9"

MAK-100

ΚΙΤ ΚΑΘΑΡΙΣΜΟΥ
MAINTENANCE KIT

ACQUA SOURCE™

ΧΑΡΑΚΤΗΡΙΣΤΙΚΑ

- Περιλαμβάνει απόχη επιφάνειας, σκούπα, βούρτσα, test KIT και θερμόμετρο.

SPECIFICATIONS

- Maintenance KIT including leaf skimmer, vacuum head, wall brush, test KIT and thermometer.

Κωδικός Code	Περιγραφή Descritpion
MAK-100	ΚΙΤ καθαρισμού Maintenance KIT

WY-450

ΑΥΤΟΜΑΤΗ ΣΚΟΥΠΑ ΚΑΘΑΡΙΣΜΟΥ
ROBOTIC POOL CLEANER

WYBOTICS

ΧΑΡΑΚΤΗΡΙΣΤΙΚΑ

- Ιδανική για όλα τα σχήματα πισίνας.
- Εξαιρετική για το μάζεμα φύλλων, άμμου, σκουπιδιών.
- Καθαρισμός σε δάπεδο και τοιχία.
- Λυχνίες LED που υποδεικνύουν την κατάσταση της σκούπας.
- Καλώδιο 18m.
- Χειρισμός μέσω κινητού τηλεφώνου IOS ή ANDROID.

SPECIFICATIONS

- Ideal for all pool shapes.
- Highly effective at collecting leaves, sand, and debris.
- Cleans both the pool floor and walls.
- LED indicators showing the cleaner's status.
- 18 m cable.
- Controlled via iOS or Android mobile devices.

Μοντέλο Model	WY-450				
Επιφάνεια καθαρισμού Cleaning surface	(m^2)	200	**Παροχή** Flow-rate	(m^3/h)	16
Ισχύς Power	(W)	170	**Micron φίλτρου** Filter micron		180μm (Nylon), 5μm (HEPA)
Τάση & συχνότητα εισόδου Input voltage & frequency		100V ή/or 240V 50Hz ή/or 60Hz	**Χωρητικότητα κάδου** Container capacity	(L)	5,5
Τάση εξόδου Output voltage		DC 24V	**Συνθήκες φύλαξης** Storage temperature	(°C)	5–35

HJ10P

ΕΠΑΝΑΦΟΡΤΙΖΟΜΕΝΗ ΣΚΟΥΠΑ ΧΕΙΡΟΣ
RECHARGEABLE HANDHELD VACCUM

WYBOTICS

ΧΑΡΑΚΤΗΡΙΣΤΙΚΑ

- Εργονομική λαβή και εύκολη λειτουργία.
- Επαναφορτιζόμενη μπαταρία, 5200 mAh.
- Κατάλληλη για χρήση σε όλα τα spa.
- Τηλεσκοπικό κοντάρι.

SPECIFICATIONS

- Ergonomic handle and easy operation.
- Rechargeable 5200 mAh battery.
- Suitable for use in all spas.
- Telescopic pole.

Μοντέλο Model	HJ10P				
Χρόνος λειτουργίας Runtime	(min)	60	**Παροχή** Flow-rate	(L/min)	50
Χρόνος φόρτισης Charging time	(h)	6–7	**Micron φίλτρου** Filter micron	(μm)	180
Ισχύς Power	(W)	15	**Χωρητικότητα κάδου** Container capacity	(L)	0,5
Τάση Voltage	(V)	3,7	**Συνθήκες φύλαξης** Storage temperature	(°C)	5–35

Περιεχόμενα
Index

ΕΝΑΛΛΑΚΤΕΣ ΘΕΡΜΟΤΗΤΑΣ
HEAT EXCHANGERS

MAXI-FLO	352
HI-TEMP	354
HI-TEMP titanium	355
HI-FLOW titanium	356

ΗΛΕΚΤΡΙΚΟΙ ΘΕΡΜΑΝΤΗΡΕΣ
ELECTRIC HEATERS

AQUA SPA	357
COMPACT	358
COMPACT titanium	359
AQUA COMPACT	360
AQUA COMPACT titanium	361
MIDIHEAT	362

ΑΝΤΛΙΕΣ ΘΕΡΜΟΤΗΤΑΣ
HEAT PUMPS

JET PRO	364
JET MAX	367
i-K	370
i-K 3-phase	373
P	376

Θέρμανση πισίνας

Pool heating

Οι εναλλάκτες θερμότητας χρησιμοποιούνται για τη μεταφορά θερμότητας από ένα κύκλωμα νερού σε ένα άλλο, χωρίς να αναμειγνύονται τα δύο κυκλώματα. Η λειτουργία τους βασίζεται στην ανταλλαγή θερμότητας μέσω επιφανειών, κατάλληλα διαμορφωμένων για βέλτιστη απόδοση.

Οι ηλεκτρικοί θερμαντήρες μετατρέπουν την ηλεκτρική ενέργεια σε θερμότητα μέσω αντιστάσεων, εξασφαλίζοντας άμεση και αποδοτική θέρμανση του κυκλώματος νερού. Είναι ιδανικοί για εύκολη εγκατάσταση, με χαμηλές απαιτήσεις συντήρησης και αξιόπιστη απόδοση.

Η κατάλληλη επιλογή εξαρτάται από τις ιδιαίτερες απαιτήσεις της εκάστοτε εγκατάστασης, όπως το μέγεθος του συστήματος και η επιθυμητή θερμική απόδοση, καθώς και άλλοι λειτουργικοί παράγοντες.

Heat exchangers are used to transfer heat from one water circuit to another without allowing the two circuits to mix. Their operation is based on heat transfer through specially designed surfaces, optimized for maximum efficiency.

Electric heaters convert electrical energy into heat through resistance elements, ensuring immediate and efficient heating of the water circuit. They are ideal for easy installation, with low maintenance requirements and reliable performance.

The appropriate choice depends on the specific requirements of each installation, such as the system size, the desired heat output, and other operational factors.

MAXI-FLO

ΕΝΑΛΛΑΚΤΗΣ ΘΕΡΜΟΤΗΤΑΣ
HEAT EXCHANGER

Pahlén

5 YEARS GUARANTEE

ΠΕΡΙΓΡΑΦΗ

Ο εναλλάκτης θερμότητας Maxi-Flo είναι ένας δοκιμασμένος εναλλάκτης με αποτελεσματικές ικανότητες μεταφοράς θερμότητας.
Ενδείκνυται για εγκαταστάσεις σε πισίνες και άλλες εφαρμογές όπου υπάρχει απαίτηση για υψηλή χωρητικότητα μαζί με χαμηλή πτώση πίεσης.
Συνδέεται με boiler, αντλίες θερμότητας, ηλιακά panel ή άλλες πηγές θερμότητας.

- Ανοξείδωτο ατσάλι ανθεκτικό στα οξέα.
- Εξωτερικός μανδύας με ακριβείς συγκολλήσεις
- 37 σωλήνες χωρίς ραφές, εξοπλισμένοι με περιοριστές ροής για ζεστό νερό.
- Ρυθμιζόμενα στηρίγματα από ανοξείδωτο ατσάλι ανθεκτικά στα οξέα.
- Κατακόρυφη τοποθέτηση.

DESCRIPTION

Maxi-Flo is a proven heat exchanger with highly efficient heat transfer capabilities. Designed for swimming pools and other applications requiring high capacity with minimal pressure drop, it can be connected to existing boilers, heat pumps, solar panels, or other heat sources.

- Acid-proof stainless steel.
- Precision-welded outer jacket
- 37 seamless pipes equipped with flow restrictors for hot water.
- Adjustable brackets of acid proof stainless steel.
- Mounted vertically.

ΤΕΧΝΙΚΑ ΧΑΡΑΚΤΗΡΙΣΤΙΚΑ
TECHNICAL SPECIFICATIONS

ΑΠΟΔΟΣΗ CAPACITY	40–120kW
ΥΛΙΚΟ MATERIAL	Ανοξείδωτο ατσάλι AISI-316L Stainless steel AISI-316L
ΜΕΓΙΣΤΗ ΠΙΕΣΗ MAXIMUM PRESSURE	Πρωτεύον, ζεστό νερό: 10 bar Δευτερεύον, νερό πισίνας: 5 bar Primary, hot water: 10 bar Secondary, pool water: 5 bar

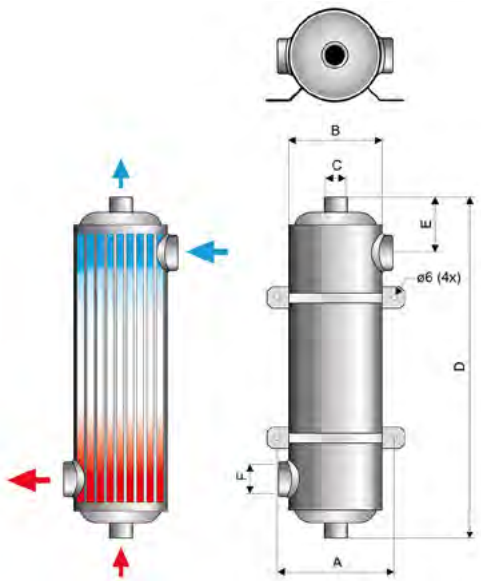

Κωδικός Code	Απόδοση Capacity			Πρωτεύον, ζεστό νερό Primary, hot water		Δευτερεύον, νερό πισίνας Secondary, pool water		Διαστάσεις Dimensions (mm)					
	kW	kBtu/h	Kcal	L/min	Πτώση πίεσης Press drop H(m)	L/min	Πτώση πίεσης Press drop H(m)	A	B	C	D	E	F
11365	40	135	34.394	25	0,05	200	0,8	139	129	1"	355	92	1½"
11366	60	200	51.590	30	0,15	250	1,4	139	129	1"	485	92	1½"
11367	75	260	64.488	35	0,4	300	1	139	129	1"	600	85	2"
11368	120	400	103.181	50	0,5	360	1,5	139	129	1½"	1070	85	2"
10083002	**Σύνδεσμος 2" για σειριακή σύνδεση του 11367 ή 11368** Coupling 2" in case of series connection of 11367 or 11368												

Απόδοση σε διαφορά θερμοκρασίας 60°C.
Capacity at temperature difference of 60°C.

ΣΕΙΡΙΑΚΗ ΣΥΝΔΕΣΗ MAXI-FLO
MAXI-FLO SERIAL CONNECTION

Οι εναλλάκτες θερμότητας Maxi-Flo σε σειριακή σύνδεση είναι σχεδιασμένοι για πισίνες και άλλες εφαρμογές όπου υπάρχει απαίτηση για υψηλή χωρητικότητα μαζί με χαμηλή πτώση πίεσης.

Όλα τα μοντέλα μπορούν να εγκατασταθούν μαζί με boiler, αντλίες θερμότητας, ηλιακά panel ή άλλες πηγές θερμότητας.

Οι εναλλάκτες είναι κατασκευασμένοι από αδιάβρωτο ανοξείδωτο ατσάλι AISI-316L και είναι ενδοσυνδεδεμένοι με ειδικά ρακόρ σύνδεσης κατασκευασμένα από μπρούντζο.

The Maxi-Flo series heat exchangers, designed for serial connection, are ideal for swimming pools and other applications requiring high capacity with minimal pressure drop.

All models can be easily integrated with boilers, heat pumps, solar panels, or other heat sources.

Constructed from corrosion-resistant AISI 316L stainless steel, the exchangers feature internally connected brass fittings for reliable and durable performance.

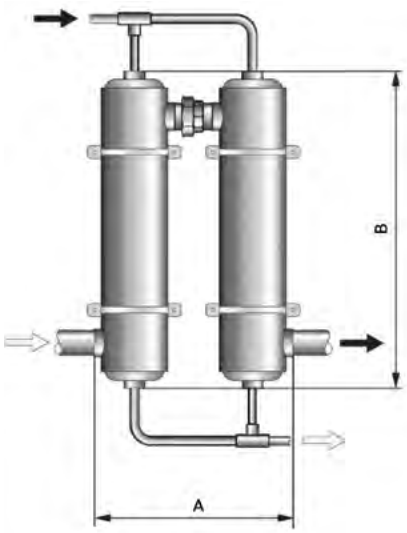

127 kW = 11367 (x2)
204 kW = 11368 (x2)

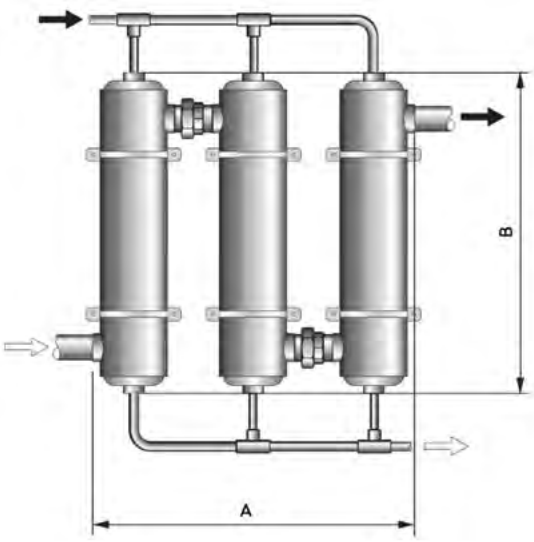

195 kW = 11367 (x3)
308 kW = 11368 (x3)

10083002

Απαιτούμενος εξοπλισμός για σειριακή σύνδεση Required equipment for serial connection	Απόδοση Capacity		Πρωτεύον, ζεστό νερό Primary side, hot water		Σύνδεση Connection	Δευτερεύον, νερό πισίνας Secondary side, pool water		Σύνδεση Connection	Διαστάσεις Dimensions (mm)	
	kW	Kcal	L/min	Πτώση πίεσης Press drop H(m)		L/min	Πτώση πίεσης Press drop H(m)		A	B
11367 (x2) + 10083002 (x1)	127	109.000	70	0,2	1"	300	1,6	2"	385	600
11367 (x3) + 10083002 (x2)	195	168.000	105	0,2	1"	300	1,9	2"	610	600
11368 (x2) + 10083002 (x1)	204	175.000	100	0,7	1½"	360	2,8	2"	385	1070
11368 (x3) + 10083002 (x2)	308	265.000	150	0,7	1½"	360	2,9	2"	610	1070

HI-TEMP

ΕΝΑΛΛΑΚΤΗΣ ΘΕΡΜΟΤΗΤΑΣ ΜΕ ΘΕΡΜΟΠΛΑΣΤΙΚΟ ΣΩΜΑ
THERMOPLASTIC HEAT EXCHANGER

Pahlén

5 YEARS GUARANTEE

ΠΕΡΙΓΡΑΦΗ

Ο εναλλάκτης θερμότητας Hi-Temp είναι σχεδιασμένος για εφαρμογή σε κάθε τύπο πισίνας και spa, όπου απαιτούνται χαμηλή πτώση πίεσης και υψηλή δυνατότητα θέρμανσης.

- Εξωτερικός μανδύας από θερμοπλαστικό υλικό.
- Αντίσταση κατασκευασμένη από ανοξείδωτο ατσάλι ανθεκτικό στα οξέα.
- Ενσωματωμένη βάση επιτοίχιας τοποθέτησης.
- Ρακόρ κολλητής Σύνδεσης για σωλήνες διαμέτρου Ø 50mm.
- Συνδέεται με boiler, αντλίες θερμότητας, ηλιακά panel ή άλλες πηγές θερμότητας.
- Η δευτερεύουσα πλευρά (νερό πισίνας), είναι κατασκευασμένη από πλαστικό υλικό με ενίσχυση fiberglass, ενώ η πρωτεύουσα πλευρά (ζεστό νερό), είναι κατασκευασμένη από αδιάβρωτο, ανοξείδωτο υλικό.
- Μπορεί να τοποθετηθεί οριζόντια ή κατακόρυφα.

DESCRIPTION

Hi-Temp heat exchanger is designed to suit all types of swimming pools and spas, where low-pressure drop and high heat capacity are required.

- Outer jacket made of thermoplastic.
- Hot water coil made of acid proof stainless steel.
- Integrated wall-mounting.
- Slip connections for bonding of Ø 50mm pipes.
- Connects to existing heat source.
- The secondary (pool water) side is made of glass-fibre-reinforced plastic and the primary (hot water) side is made of acid-resistant stainless steel.
- Mounted horizontally or vertically.

ΤΕΧΝΙΚΑ ΧΑΡΑΚΤΗΡΙΣΤΙΚΑ
TECHNICAL SPECIFICATIONS

ΑΠΟΔΟΣΗ CAPACITY	**40–75kW**
ΥΛΙΚΟ MATERIAL	**Θερμοπλαστικό/ Ανοξείδωτο ατσάλι AISI-316L** Thermoplastic/ Stainless steel AISI-316L
ΜΕΓΙΣΤΗ ΠΙΕΣΗ MAXIMUM PRESSURE	**Πρωτεύον, ζεστό νερό: 5 bar Δευτερεύον, νερό πισίνας: 4 bar** Primary, hot water: 5 bar Secondary, pool water: 4 bar

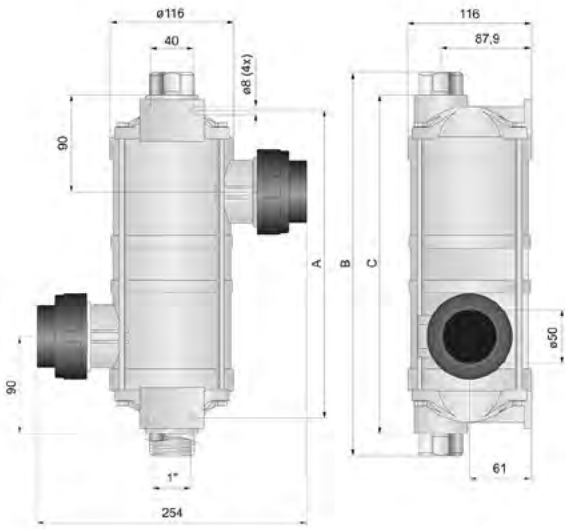

Κωδικός Code	Απόδοση Capacity			Πρωτεύον, ζεστό νερό Primary, hot water		Δευτερεύον, νερό πισίνας Secondary, pool water		Διαστάσεις Dimensions (mm)		
	kW	kBtu/h	Kcal	L/min	Πτώση πίεσης Press drop H(m)	L/min	Πτώση πίεσης Press drop H(m)	A	B	C
11312	40	135	34.393	34	1,9	300	1,3	277	360	315
11314	75	260	64.488	43	5,5	300	1,7	454	535	492

Απόδοση σε διαφορά θερμοκρασίας 60°C.
Capacity at temperature difference of 60°C.

ACQUA SOURCE™

ΠΙΣΙΝΕΣ ΕΩΣ
POOLS UP TO
300 m³

THE POWER IN WATER

HI-TEMP titanium

ΕΝΑΛΛΑΚΤΗΣ ΘΕΡΜΟΤΗΤΑΣ ΜΕ ΘΕΡΜΟΠΛΑΣΤΙΚΟ ΣΩΜΑ
THERMOPLASTIC HEAT EXCHANGER

Pahlén

10 YEARS GUARANTEE

ΠΕΡΙΓΡΑΦΗ

Ο εναλλάκτης θερμότητας Hi-Temp τιτανίου είναι αδιάβρωτος και θεωρείται κατάλληλος για πισίνες όπου εντοπίζεται υψηλή σκληρότητα στο νερό, όπως για παράδειγμα το θαλασσινό νερό.

- Εξωτερικός μανδύας από θερμοπλαστικό υλικό.
- Αντίσταση κατασκευασμένη από τιτάνιο.
- Ενσωματωμένη βάση επιτοίχιας τοποθέτησης.
- Ρακόρ κολλητής Σύνδεσης για σωλήνες διαμέτρου Ø 50mm.
- Συνδέεται με boiler, αντλίες θερμότητας, ηλιακά panel ή άλλες πηγές θερμότητας.
- Η δευτερεύουσα πλευρά (νερό πισίνας), είναι κατασκευασμένη από πλαστικό υλικό με ενίσχυση fiberglass, ενώ η πρωτεύουσα πλευρά (ζεστό νερό), είναι κατασκευασμένη από αδιάβρωτο, ανοξείδωτο υλικό.
- Μπορεί να τοποθετηθεί οριζόντια ή κατακόρυφα.

DESCRIPTION

The Hi-Temp titanium heat exchanger is corrosion-resistant and ideal for pools with high water hardness, such as those using seawater.

- Outer jacket made of thermoplastic.
- Hot water coil made of titanium.
- Integrated wall-mounting.
- Slip connections for bonding of Ø 50mm pipes.
- Connects to existing heat source.
- The secondary (pool water) side is made of glass-fibre-reinforced plastic and the primary (hot water) side is made of acid-resistant stainless steel.
- Mounted horizontally or vertically.

ΤΕΧΝΙΚΑ ΧΑΡΑΚΤΗΡΙΣΤΙΚΑ
TECHNICAL SPECIFICATIONS

ΑΠΟΔΟΣΗ CAPACITY	40-75kW
ΥΛΙΚΟ MATERIAL	Θερμοπλαστικό/τιτάνιο Thermoplastic/titanium
ΜΕΓΙΣΤΗ ΠΙΕΣΗ MAXIMUM PRESSURE	Πρωτεύον, ζεστό νερό: 5 bar Δευτερεύον, νερό πισίνας: 4 bar Primary, hot water: 5 bar Secondary, pool water: 4 bar

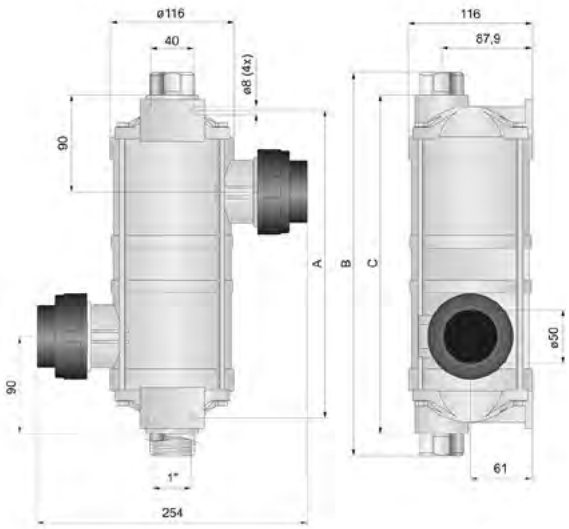

Κωδικός Code	Απόδοση Capacity			Πρωτεύον, ζεστό νερό Primary, hot water		Δευτερεύον, νερό πισίνας Secondary, pool water		Διαστάσεις Dimensions (mm)		
	kW	kBtu/h	Kcal	L/min	Πτώση πίεσης Press drop H(m)	L/min	Πτώση πίεσης Press drop H(m)	A	B	C
11322	40	135	34.393	52	1,5	300	1,1	418	375	277
11324	75	260	64.488	58	2,5	300	1,2	670	625	452

Απόδοση σε διαφορά θερμοκρασίας 60°C.
Capacity at temperature difference of 60°C.

HI-FLOW titanium

ΕΝΑΛΛΑΚΤΗΣ ΘΕΡΜΟΤΗΤΑΣ ΤΙΤΑΝΙΟΥ
TITANIUM HEAT EXCHANGER HI-FLOW

Pahlén

10 YEARS GUARANTEE

ΠΕΡΙΓΡΑΦΗ

Ο εναλλάκτης θερμότητας Hi-Flow τιτανίου είναι ένας εναλλάκτης με εξαιρετικές ικανότητες μεταφοράς θερμότητας. Η μονάδα αυτή ενδείκνυται για εγκαταστάσεις σε πισίνες και άλλες εφαρμογές όπου υπάρχει απαίτηση για υψηλή χωρητικότητα μαζί με χαμηλή πτώση πίεσης. Το τιτάνιο επιλέγεται για την υψηλή του ανθεκτικότητα στη διάβρωση, επομένως κρίνεται κατάλληλο για πισίνες και spa όπου εντοπίζεται υψηλή σκληρότητα στο νερό, θαλασσινό νερό και όπου χρησιμοποιείται χλωριωτής άλατος.
Ο εναλλάκτης τιτανίου έχει μικρό βάρος, compact κατασκευή και διαθέτει πλήρως συναρμολογημένο εξωτερικό περίβλημα καθώς και σύστημα σωληνώσεων για τη μεταφορά του μέσου.

- Ρυθμιζόμενα στηρίγματα από ανοξείδωτο ατσάλι ανθεκτικά στα οξέα.
- Συνδέεται με boiler, αντλίες θερμότητας, ηλιακά panel ή άλλες πηγές θερμότητας.
- Μπορεί να τοποθετηθεί οριζόντια.

ΤΕΧΝΙΚΑ ΧΑΡΑΚΤΗΡΙΣΤΙΚΑ
TECHNICAL SPECIFICATIONS

ΑΠΟΔΟΣΗ CAPACITY	**28-75kW**
ΥΛΙΚΟ MATERIAL	**Τιτάνιο** Titanium
ΜΕΓΙΣΤΗ ΠΙΕΣΗ MAXIMUM PRESSURE	**Πρωτεύον, ζεστό νερό: 30 bar** **Δευτερεύον, νερό πισίνας: 5 bar** Primary, hot water: 30 bar Secondary, pool water: 5 bar

DESCRIPTION

Hi-Flow titanium is a heat exchanger with excellent heat transference capabilities. The unit is intended for swimming pools and other applications where there is a demand for high flow rates together with a low-pressure drop. Titanium is chosen for its high resistance to corrosion and is therefore suitable for pools and spas with harsh water, salt water and where a salt chlorinator is used.

- Adjustable brackets of acid proof stainless steel.
- Connects to existing heat source.
- Mounted horizontally.

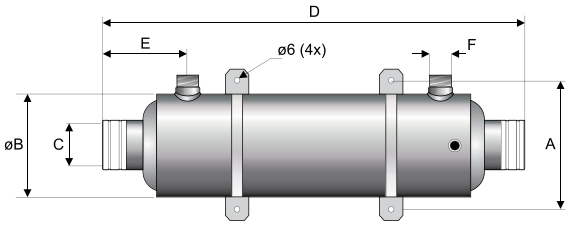

Κωδικός Code	Απόδοση Capacity			Πρωτεύον, ζεστό νερό Primary, hot water		Δευτερεύον, νερό πισίνας Secondary, pool water		Διαστάσεις Dimensions (mm)						
	kW	kBtu/h	Kcal	L/min	Πτώση πίεσης Press drop H(m)	L/min	Πτώση πίεσης Press drop H(m)	A	B	C	D	E	F	G
11332	28	95	24.075	20	1	300	1,1	139	113	1½"	470	95	1"	51
11333	40	135	34.393	40	2,3	350	1,7	139	127	1½"	510	108	1"	51
11334	75	260	64.488	45	5,2	350	1,7	139	127	1½"	754	108	1"	51

Απόδοση σε διαφορά θερμοκρασίας 60°C στα 11332 και 11333. Απόδοση σε διαφορά θερμοκρασίας 70°C στο 11334.
Capacity at 60°C temperature difference 11332 and 11333. Capacity at 70°C temperature difference 11334.

AQUA SPA

ΗΛΕΚΤΡΙΚΟΣ ΘΕΡΜΑΝΤΗΡΑΣ ΓΙΑ SPA
ELECTRIC SPA HEATER

Pahlén

5 YEARS GUARANTEE

ΠΕΡΙΓΡΑΦΗ

Ο ηλεκτρικός θερμαντήρας Aqua Spa για spa και μικρές πισίνες, είναι σχεδιασμένος για συνεχή ροή με ελάχιστη πτώση πίεσης. Ο μικρός και συμπαγής σχεδιασμός του, επιτρέπει την εγκατάσταση του σε περιορισμένους χώρους.

- Περίβλημα από θερμοπλαστικό υλικό.
- Θερμαντικό στοιχείο από Incoloy 825.
- Εξοπλισμένο με θερμοστάτη ρυθμιζόμενο από 0–45°C.
- Προστασία από υπερθέρμανση και διακόπτης ροής.

DESCRIPTION

Aqua Spa, electric heater for spa and small swimming pools, is designed for continuous flow with minimum pressure loss. The compact design enables installation even in the tightest spaces.

- Housing of thermoplastic.
- Heating element of Incoloy 825.
- Equipped with thermostat 0–45°C.
- Overheating cut out and flow switch.

ΤΕΧΝΙΚΑ ΧΑΡΑΚΤΗΡΙΣΤΙΚΑ
TECHNICAL SPECIFICATIONS

ΑΠΟΔΟΣΗ CAPACITY	**1,5–2kW**
ΥΛΙΚΟ MATERIAL	**Θερμοπλαστικό/ Incoloy 825** Thermoplastic/ Incoloy 825
ΕΛΑΧΙΣΤΗ ΠΑΡΟΧΗ MINIMUM FLOW	**90l/min**

ΔΙΑΣΤΑΣΕΙΣ & ΑΠΟΔΟΣΕΙΣ
DIMENSIONS & PERFORMANCE

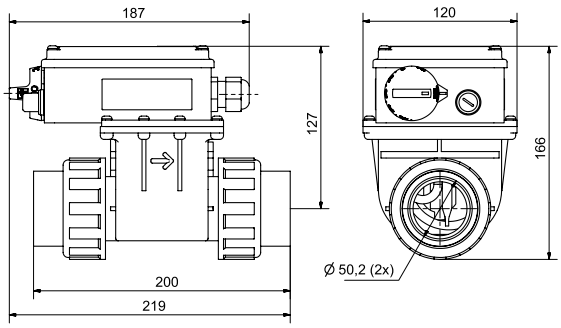

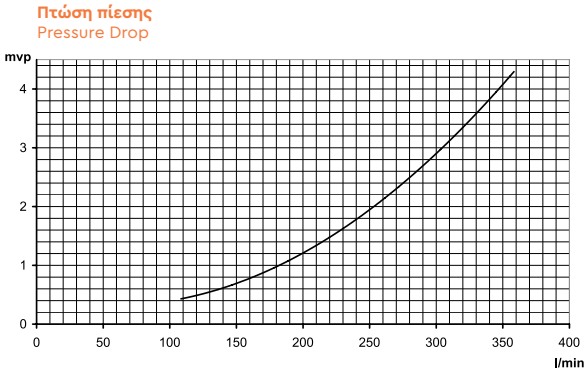

Κωδικός Code	Απόδοση Capacity (kW)	Τάση Voltage (V)	Ampere (A)	Μήκος Length (mm)	Σύνδεση σωλήνα Pipe connection (mm)
141650	1,5	230	7	200	Ø 50
141651	2	230	9	200	Ø 50

Διατίθενται ξεχωριστά συνδέσεις για σωλήνα 1 ½" ή σπείρωμα 1 ½".
Connections with 1 ½" pipe or 1 ½" threaded are available separate.

COMPACT

ΑΝΟΞΕΙΔΩΤΟΣ ΗΛΕΚΤΡΙΚΟΣ ΘΕΡΜΑΝΤΗΡΑΣ ΜΕ ΔΙΑΚΟΠΗ ΠΙΕΣΗΣ
STAINLESS STEEL ELECTRIC HEATER WITH PRESSURE SWITCH

Pahlén

5 YEARS GUARANTEE

ΠΕΡΙΓΡΑΦΗ

Αυτό το μοντέλο είναι εξοπλισμένο με ένα θερμοστάτη καθώς και προστασία από υπερθέρμανση. Ένας διακόπτης πίεσης προστατεύει την αντίσταση από βλάβη σε περίπτωση που η ροή στον θερμαντήρα είναι ανεπαρκής.

- Σώμα και σωληνώσεις από ανοξείδωτο ατσάλι AISI-316L, ανθεκτικό στα οξέα.
- Θερμαντικό στοιχείο από Incoloy 825.
- Μονοπολικός θερμοστάτης 0–45°C και μονοπολικός διακόπτης ανώτατου ορίου θερμοκρασίας 60°C.
- Παραδίδεται με αντίσταση 2".

DESCRIPTION

They are supplied with a thermostat as well as an overheating cutout. For extra security, a pressure switch protects the heating element from damage if the flow to the heater is insufficient.

- Body and pipework of acid proof S.S. AISI-316L.
- Heating element of Incoloy 825.
- Unipolar thermostat 0–45°C and unipolar high limit control 60°C.
- Heaters are delivered with a 2" heating element.

ΤΕΧΝΙΚΑ ΧΑΡΑΚΤΗΡΙΣΤΙΚΑ
TECHNICAL SPECIFICATIONS

ΑΠΟΔΟΣΗ CAPACITY	**3–18kW**
ΥΛΙΚΟ MATERIAL	**Ανοξ. ατσάλι AISI-316L/Incoloy 825** Stainless steel AISI-316L/ Incoloy 825
ΣΥΝΔΕΣΗ CONNECTION	**1½"**
ΕΛΑΧΙΣΤΗ ΠΑΡΟΧΗ 3–9kW MIN FLOW 3–9kW	**20l/min**
ΕΛΑΧΙΣΤΗ ΠΑΡΟΧΗ 12–18kW MIN FLOW 12–18kW	**40l/min**
ΜΕΓΙΣΤΗ ΠΙΕΣΗ MAX PRESSURE	**4 bar**

ΔΙΑΣΤΑΣΕΙΣ & ΑΠΟΔΟΣΕΙΣ
DIMENSIONS & PERFORMANCE

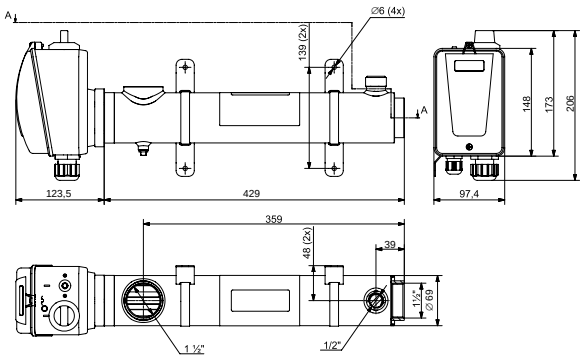

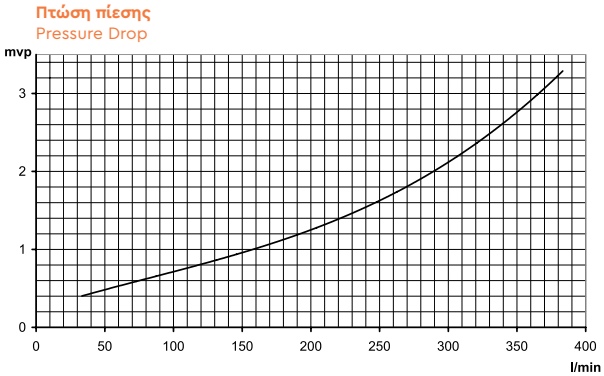

Κωδικός Code	Απόδοση Capacity (kW)	Ampere 3-phase	
		230V	400V
13982403	3	8	5
13982406	6	15	9
13982409	9	23	14
13982412	12	31	18
13982415	15	38	22
13982418	18	46	27

COMPACT titanium

ΗΛΕΚΤΡΙΚΟΣ ΘΕΡΜΑΝΤΗΡΑΣ TITANIOY ΜΕ ΔΙΑΚΟΠΤΗ ΡΟΗΣ
TITANIUM ELECTRIC HEATER WITH FLOW SWITCH

Pahlén

5 YEARS GUARANTEE

ΠΕΡΙΓΡΑΦΗ

Αυτός ο θερμαντήρας είναι σχεδιασμένος για πισίνες με πολύ "επιθετικό" νερό, μεγάλες ποσότητες χλωριόντων και όπου υπάρχει υψηλός κίνδυνος για διάβρωση, π.χ. σε πισίνες με θαλασσινό νερό. Ένας διακόπτης ροής προστατεύει την αντίσταση από βλάβη σε περίπτωση που η ροή στον θερμαντήρα είναι ανεπαρκής. Διαθέσιμος και σε ανοξείδωτο ατσάλι AISI-316L/Incoloy 825.

- Εξωτερικό περίβλημα κατασκευασμένο από τιτάνιο και αντίσταση τεχνολογίας Nic–Tech.
- Μονοπολικός θερμοστάτης 0–45°C και μονοπολικός διακόπτης ανώτατου ορίου θερμοκρασίας 60°C.
- Παραδίδεται με αντίσταση 2".

DESCRIPTION

These heaters are designed for pools with very harsh water, large quantities of chlorides and where there is a high risk for corrosion, e.g. in pools with salt water. For extra security, a flow switch protects the heating element from damage if the flow to the heater is insufficient. Also available in stainless steel AISI-316L/Incoloy 825.

- Outer jacket made of titanium and Nic–Tech treated heating element.
- Unipolar thermostat 0–45°C and unipolar high limit control 60°C.
- Heaters are delivered with a 2" heating element.

ΤΕΧΝΙΚΑ ΧΑΡΑΚΤΗΡΙΣΤΙΚΑ
TECHNICAL SPECIFICATIONS

ΑΠΟΔΟΣΗ CAPACITY	3–18kW
ΥΛΙΚΟ MATERIAL	Τιτάνιο/Nic-Tech Titanium/Nic-Tech
ΣΥΝΔΕΣΗ CONNECTION	1½"
ΕΛΑΧΙΣΤΗ ΠΑΡΟΧΗ 3–9kW MIN FLOW 3–9kW	85l/min
ΕΛΑΧΙΣΤΗ ΠΑΡΟΧΗ 12–18kW MIN FLOW 12–18kW	85l/min
ΜΕΓΙΣΤΗ ΠΙΕΣΗ MAX PRESSURE	2,5 bar

ΔΙΑΣΤΑΣΕΙΣ & ΑΠΟΔΟΣΕΙΣ
DIMENSIONS & PERFORMANCE

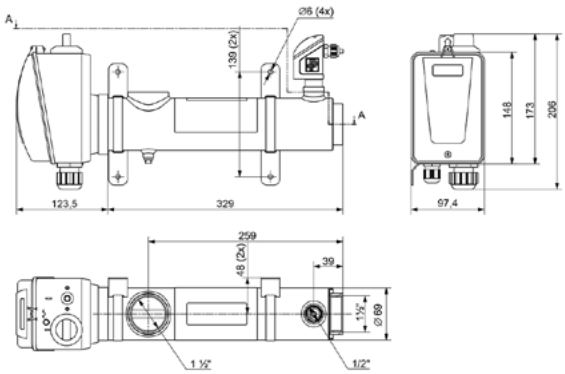

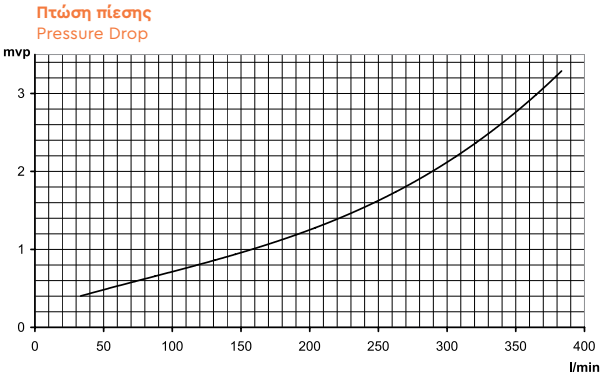

Κωδικός Code	Απόδοση Capacity (kW)	Ampere 3-phase	
		230V	400V
13981403T	3	8	5
13981406T	6	15	9
13981409T	9	23	14
13981412T	12	31	18
13981415T	15	38	22
13981418T	18	46	27

AQUA COMPACT

ΘΕΡΜΟΠΛΑΣΤΙΚΟΣ ΗΛΕΚΤΡΙΚΟΣ ΘΕΡΜΑΝΤΗΡΑΣ
THERMOPLASTIC ELECTRIC HEATER

Pahlén

5 YEARS GUARANTEE

ΤΕΧΝΙΚΑ ΧΑΡΑΚΤΗΡΙΣΤΙΚΑ
TECHNICAL SPECIFICATIONS

ΑΠΟΔΟΣΗ CAPACITY	3–18kW
ΣΥΝΔΕΣΗ CONNECTION	1½"
ΕΛΑΧΙΣΤΗ ΠΑΡΟΧΗ MINIMUM FLOW	90l/min
ΜΕΓΙΣΤΗ ΠΙΕΣΗ MAX PRESSURE	2,5 bar

ΠΕΡΙΓΡΑΦΗ

Ηλεκτρικός θερμαντήρας σχεδιασμένος για συνεχή ροή με τη λιγότερη δυνατή πτώση πίεσης. Ο συμπαγής σχεδιασμός του, επιτρέπει εγκατάσταση σε μικρούς χώρους.

- Εξωτερικό περίβλημα και κουτί διακλάδωσης από ενισχυμένο θερμοπλαστικό.
- Αντίσταση από Incoloy 825.
- Μονοπολικός θερμοστάτης 0–45°C και μονοπολικός διακόπτης ανώτατου ορίου θερμοκρασίας 60°C.
- Ρακόρ σύνδεσης για σταθερή συγκόλληση σε σωλήνες Ø 50mm.

DESCRIPTION

Electric heater designed for a continuous flow with the lowest possible pressure loss. The compact design enables installation even in area with limited space.

- Outer jacket and the junction box are made of thermoplastic.
- Heating element of Incoloy 825.
- Unipolar thermostat 0–45°C and unipolar high limit control 60°C.
- Union couplings for adhesive bonding of Ø 50mm pipes.

ΔΙΑΣΤΑΣΕΙΣ & ΑΠΟΔΟΣΕΙΣ
DIMENSIONS & PERFORMANCE

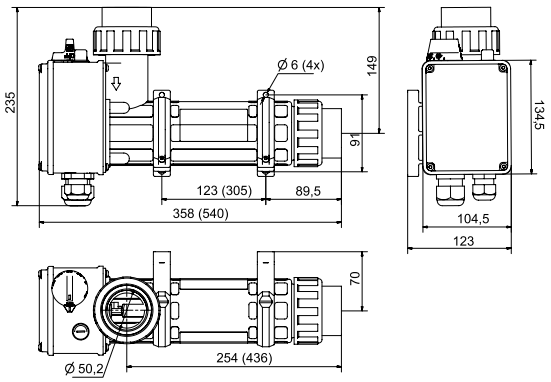

Πτώση πίεσης
Pressure Drop

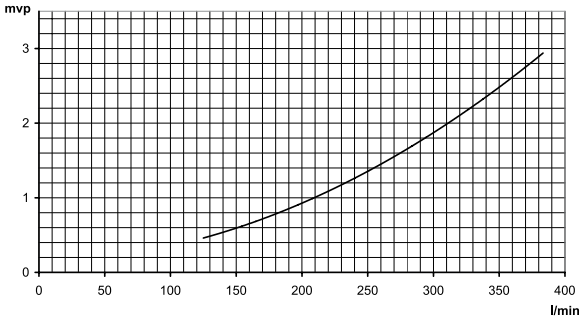

Κωδικός Code	Απόδοση Capacity (kW)	Ampere 3-phase 230V	Ampere 3-phase 400V
141600	3	8	5
141601	6	15	9
141602	9	23	14
141603	12	31	18
141604	15	38	22
141605	18	46	27

AQUA COMPACT titanium

ΘΕΡΜΟΠΛΑΣΤΙΚΟΣ ΗΛΕΚΤΡΙΚΟΣ ΘΕΡΜΑΝΤΗΡΑΣ
THERMOPLASTIC ELECTRIC HEATER

Pahlén

5 YEARS GUARANTEE

ΤΕΧΝΙΚΑ ΧΑΡΑΚΤΗΡΙΣΤΙΚΑ
TECHNICAL SPECIFICATIONS

ΑΠΟΔΟΣΗ CAPACITY	3–18kW
ΣΥΝΔΕΣΗ CONNECTION	1½"
ΕΛΑΧΙΣΤΗ ΠΑΡΟΧΗ MINIMUM FLOW	90l/min
ΜΕΓΙΣΤΗ ΠΙΕΣΗ MAX PRESSURE	2,5 bar

ΠΕΡΙΓΡΑΦΗ

Ηλεκτρικός θερμαντήρας συνεχούς ροής με ελάχιστη πτώση πίεσης και αντίσταση τιτανίου. Συμπαγής για εύκολη εγκατάσταση σε μικρούς χώρους, με κορυφαία αντοχή στη διάβρωση, για ασφάλεια και μεγάλη διάρκεια ζωής. Ιδανικός για πισίνες με θαλασσινό νερό.

- Εξωτερικό περίβλημα και κουτί διακλάδωσης από ενισχυμένο θερμοπλαστικό.
- Αντίσταση από τιτάνιο.
- Μονοπολικός θερμοστάτης 0–45°C και μονοπολικός διακόπτης ανώτατου ορίου θερμοκρασίας 60°C.
- Ρακόρ σύνδεσης για σταθερή συγκόλληση σε σωλήνες Ø 50mm.

DESCRIPTION

Electric heater designed for a continuous flow with the lowest possible pressure loss, equipped with a titanium heating element. The compact design facilitates installation in confined spaces, while titanium offers outstanding resistance to corrosion and electrolysis, ensuring maximum safety and long service life. Ideal for seawater pools.

- Outer jacket and the junction box are made of thermoplastic.
- Heating element of titanium.
- Unipolar thermostat 0–45°C and unipolar high limit control 60°C.
- Union couplings for adhesive bonding of Ø 50mm pipes.

ΔΙΑΣΤΑΣΕΙΣ & ΑΠΟΔΟΣΕΙΣ
DIMENSIONS & PERFORMANCE

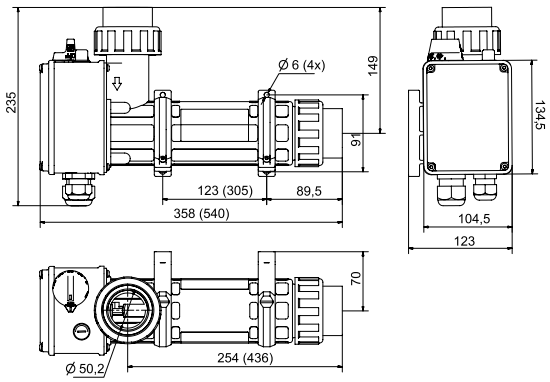

Πτώση πίεσης
Pressure Drop

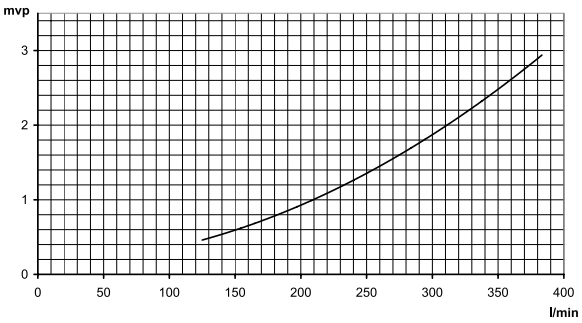

Κωδικός Code	Απόδοση Capacity (kW)	Ampere 3-phase	
		230V	400V
141600T	3	8	5
141601T	6	15	9
141602T	9	23	14
141603T	12	31	18
141604T	15	38	22
141605T	18	46	27

MIDIHEAT

ΗΛΕΚΤΡΙΚΟΣ ΘΕΡΜΑΝΤΗΡΑΣ ΜΕ ΑΝΤΙΣΤΑΣΗ TITANIOY
ELECTRIC HEATER WITH TITANIUM HEATING ELEMENT

Pahlén

10 YEARS GUARANTEE

ΤΕΧΝΙΚΑ ΧΑΡΑΚΤΗΡΙΣΤΙΚΑ
TECHNICAL SPECIFICATIONS

ΑΠΟΔΟΣΗ CAPACITY	18–72kW
ΣΥΝΔΕΣΗ CONNECTION	Ø 63mm
ΕΛΑΧΙΣΤΗ ΠΑΡΟΧΗ MINIMUM FLOW	170l/min
ΜΕΓΙΣΤΗ ΠΑΡΟΧΗ MAXIMUM FLOW	300l/min
ΜΕΓΙΣΤΗ ΠΙΕΣΗ MAX PRESSURE	2 bar

ΠΕΡΙΓΡΑΦΗ

Ο ηλεκτρικός θερμαντήρας πισίνας με ψηφιακό πίνακα είναι ένα μοντέλο αποτελεσματικό για μεγαλύτερες δημόσιες πισίνες. Το σύστημα είναι εξοπλισμένο με ένα θερμοστάτη, διακόπτη ροής και προστασία από υπερθέρμανση. Είναι εξοπλισμένος με αυτόματες ασφάλειες για επιπλέον προστασία.

- Διαθέτει δύο ενσωματωμένες επαφές για κάθε αντίσταση.
- Συνδέστε έως και εννέα θερμαντήρες και ελέγξτε τους με μια κεντρική μονάδα.
- Είναι κατασκευασμένο από γαλβανισμένο χαλυβδόφυλλο με επίστρωση πούδρας. Ο θερμαντικός θάλαμος είναι από πολυπροπυλένιο ενισχυμένο με fiberglass. Αντιστάσεις από τιτάνιο.
- Ψηφιακή ρύθμιση θερμοκρασίας 8–45°C.
- Καθυστέρηση ενεργοποίησης – ρυθμιζόμενος χρόνος καθυστέρησης για διαδοχική εκκίνηση των αντιστάσεων, 5–60 δευτερόλεπτα.
- Απόκλιση θερμοκρασίας – χειροκίνητη ρύθμιση της πραγματικής θερμοκρασίας πισίνας, έως και ± 4°C.
- Έλεγχος και πιστοποίηση από τρίτους.

DESCRIPTION

The electric pool heater with digital control panel is an efficient solution for larger public pools. The heater is equipped with a thermostat, overheating cut out and flow switch. MidiHeat is also equipped with automatic fuses for extra protection.

- Midi-Heat has two built-in contactors for each element.
- Connect up to nine heaters and control them with a master unit.
- MidiHeat is made of powder coated zinc sheet. Heat barrel in fiberglass reinforced polypropylene. Heating elements of titanium.
- Digital temperature control 8–45°C.
- Activation delay – adjustable delay time for sequential start of the heating elements, 5–60 sec.
- Temperature offset – manually adjust the actual pool temperature, up to ± 4°C.
- Third-party tested and certified.

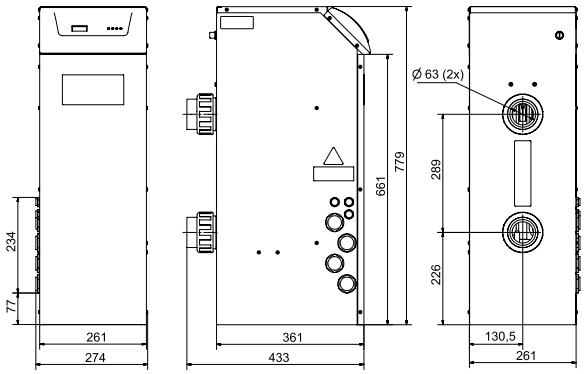

Κωδικός Code	Απόδοση Capacity (kW)	Ampere 3-phase	
		3~400V	3~415V
1511018T	18kW = 2×9kW	18kW – 26A	19,5kW – 27A
1511024T	24kW = 2×12kW	24kW – 35A	26kW – 36A
1511030T	30kW = 2×15kW	30kW – 43A	32kW – 45A
1511036T	36kW = 3×12kW	36kW – 52A	39kW – 54A
1511045T	45kW = 3×15kW	45kW – 66A	49kW – 69A
1511060T	60kW = 4×15kW	60kW – 87A	65kW – 90A
1511072T	72kW = 4×18kW	72kW – 104A	78kW – 108A

Αντλίες θερμότητας

Heat pumps

Οι αντλίες θερμότητας υψηλής ποιότητας είναι η καλύτερη επιλογή παραγωγής "Πράσινης Ενέργειας". Τα συστήματα που μπορούν να μειώσουν τη χρήση ενέργειας και κατανάλωσης γίνονται όλο και πιο σημαντικά. Οι αντλίες θερμότητας αντιπροσωπεύουν μια τεχνολογία υψηλής επάρκειας και είναι φιλικές προς το περιβάλλον, καθώς η περισσότερη από την ενέργεια που απαιτείται για να παραχθεί θερμότητα, απορροφάται από τον περιβάλλοντα αέρα, μια ανανεώσιμη & ανεξάντλητη πηγή ενέργειας.

High quality heat pumps have become one of the best low-cost options to produce "Green Energy". Systems that are able to reduce energy usage and consumption are becoming more and more important. Heat pumps represent a highly-efficient and environmentally-friendly technology as most of the energy required to generate heat is taken from the freely available surrounding air, a renewable and inexhaustible source of energy.

JET PRO

ΑΝΤΛΙΑ ΘΕΡΜΟΤΗΤΑΣ INVERTER ΓΙΑ ΥΨΗΛΗ ΑΠΟΔΟΣΗ ΚΑΙ ΒΙΩΣΙΜΟΤΗΤΑ

HEATER INVERTER FOR EFFICIENCY AND SUSTAINABILITY

ACQUA SOURCE™ POOLEX

A | GMCC COMPRESSOR INSIDE | 5 YEARS GUARANTEE HEAT PUMP | 7 YEARS GUARANTEE COMPRESSOR | 15 YEARS GUARANTEE TITANIUM COIL | FULL INVERTER | WiFi, CLOUD & OTA | ULTRA SILENT | COMPATIBLE WITH ALL TREATMENTS | R32 OZONE FRIENDLY

ΝΕΑ ΠΡΟΣΘΗΚΗ
NEW ENTRY

ΠΕΡΙΓΡΑΦΗ

Η Jet Pro θέτει νέα πρότυπα στις οριζόντιες αντλίες θερμότητας, συνδυάζοντας υψηλή απόδοση, καινοτόμες τεχνολογίες, εξαιρετική ποιότητα κατασκευής και οικολογική συνείδηση. Κατασκευάζεται σε γραμμές παραγωγής που χρησιμοποιούν αποκλειστικά πράσινη ενέργεια.

- Τεχνολογία Full Inverter με SCOP >7, κατηγορία A: Αποδοτική και οικονομική λειτουργία.
- Βέλτιση ακουστική: Σχεδόν αθόρυβη λειτουργία, χάρη στις καμπύλες λεπίδες ανεμιστήρα, 30% μεγαλύτερες από του ανταγωνισμού.
- Εγγύηση ποιότητας: Πιστοποίηση NF και 5ετής εγγύηση.
- VP & Smart Grid Ready: Συμβατή με συστήματα αποθήκευσης ενέργειας (ESS) για εύκολη σύνδεση με φωτοβολταϊκά συστήματα και τεχνολογίες Smart Grid, επιτρέποντας δυναμική διαχείριση ενέργειας και βελτιστοποίηση του φορτίου δικτύου.
- Για πισίνες έως **135m³** / λειτουργία από -20°C.

DESCRIPTION

The Jet Pro is the new benchmark in horizontal heat pumps, combining optimal performance, cutting-edge technologies, superior quality and eco-responsible commitment. This heat pump is made on production lines using exclusively green energy.

- Full Inverter technology optimized with a SCOP >7 class A: Efficient and economical.
- Optimum acoustic comfort: As quiet as a whisper, thanks to its curved blades 30% larger than its competitors.
- Peace of mind: NF certification, a guarantee of quality, and 5-year warranty on the PAC.
- VP & Smart Grid Ready: Compatible with ESS (energy storage systems) for easy connection to solar panel systems and Smart Grid technologies for dynamic energy management and grid optimization.
- For pools up to **135m³** / operates from -20°C.

ΗΣΥΧΗ ΣΑΝ ΨΙΘΥΡΟΣ
QUIET AS A WHISPER

Το JET PRO προσφέρει εξαιρετικά αθόρυβη λειτουργία (36 dB), πτερύγια 30% μεγαλύτερα και τρεις λειτουργίες: BOOST, ECO και Intelligent/Silent για ταχύτερη θέρμανση, εξοικονόμηση ενέργειας και αθόρυβο, έξυπνο έλεγχο θερμοκρασίας.

The JET PRO features ultra-quiet performance (36 dB), 30% larger curved blades, and three modes: BOOST, ECO, and Intelligent/Silent for faster heating, energy savings, and silent, adaptive temperature control.

ΕΞΥΠΝΗ ΣΥΝΔΕΣΙΜΟΤΗΤΑ
SMART CONNECTIVITY

Απομακρυσμένος έλεγχος μέσω Wi-Fi και της εφαρμογής Poolex app. Λάβετε ειδοποιήσεις συντήρησης και έχετε πλήρη εποπτεία μέσω σύνδεσης στο Poolex Cloud.

Manage your heat pump remotely via Wi-Fi and the Poolex app, and receive maintenance notifications for optimal monitoring thanks to its connection to the Poolex Cloud.

Google Play
App Store

ΜΗΔΕΝΙΚΕΣ ΕΚΠΟΜΠΕΣ ΑΝΘΡΑΚΑ
ZERO CARBON GOAL

Από ανακυκλωμένα και ανακυκλώσιμα υλικά, η αντλία θερμότητας JET PRO διαθέτει πιστοποιήσεις TÜV Zero Carbon και SGS Carbon Neutral, προσφέροντας βιώσιμη θέρμανση με χαμηλό περιβαλλοντικό αποτύπωμα – ιδανική για οικολογικά ευαισθητοποιημένους χρήστες.

Made from recycled and recyclable materials, the JET PRO heat pump combines TÜV Zero Carbon and SGS Carbon Neutral certifications to deliver efficient, sustainable heating with minimal environmental impact ideal for eco-aware users.

ΕΞΑΡΤΗΜΑΤΑ ΠΟΥ ΠΕΡΙΛΑΜΒΑΝΟΝΤΑΙ
ACCESSORIES INCLUDED

Συνδέσεις PVC Ø 50mm – 1" ½.
PVC connectors Ø 50mm 1" ½ coverpallets.

Προέκταση ενσύρματου ελέγχου (10m).
Wired control extension (10m).

Σωλήνας αποστράγγισης συμπυκνωμάτων.
Condensate drain pipe.

ΤΕΧΝΙΚΑ ΧΑΡΑΚΤΗΡΙΣΤΙΚΑ
TECHNICAL SPECIFICATIONS

Μοντέλο Model		**PC-JET 075**	**PC-JET 095**	**PC-JET 125**	**PC-JET 155**	**PC-JET 155T**	**PC-JET 180**	**PC-JET 180T**
Όγκος πισίνας Pool Volume	m^3	40–55	50–70	65–95	80–115	80–115	110–135	110–135
Αέρας 26°C / Νερό 26°C Υγρασία 80% Air 27°C / Water 26°C Humidity 80%	**Απόδοση** Capacity (kW)	2,9–10,3	2,9–12,8	3,8–16	3,8–18,7	3,8–18,7	3,8–21,8	3,8–21,8
	Ισχύς Power input (kW)	0,24~1,56	0,24~2,13	0,31~2,67	0,31~3,3	0,31~3,3	0,31~4	0,31~4
	COP	12,1~6,6	12,1~6,0	12,4~6,0	12,4~5,7	12,4~5,7	12,4~5,5	12,4~5,5
Αέρας 15°C / Νερό 26°C Υγρασία 70% Air 15°C / Water 26°C Humidity 70%	**Απόδοση** Capacity (kW)	1,9–7,3	1,9–9,3	3,5–12,8	3,5–15	3,5–15	3,5–17	3,5–17
	Ισχύς Power input (kW)	0,29~1,56	0,29~2,09	0,46~2,84	0,46~3,40	0,46~3,40	0,46~4	0,46~4
	COP	6,55~4,69	6,55~4,45	7,6~4,5	7,6~4,5	7,6~4,5	7,6~4,3	7,6~4,3
Επίπεδο ηχητικής πίεσης σε 1m λειτουργία boost Sound Pressure Level at 1m boost mode	dB (A)	48	52	56	56	56	58	58
Επίπεδο ηχητικής πίεσης σε 10m λειτουργία boost Sound Pressure Level at 10m boost mode	dB (A)	28	32	36	36	36	38	38
Παροχή ηλεκτρικού ρεύματος Power Supply		230V / 50Hz				380–415V	230V/50Hz	380–415V
Εύρος θερμοκρασίας θέρμανσης Heating temperature range	°C	15°C ~ 40°C						
Λειτουργία θερμοκρασίας αέρα Operating air temperature	°C	-20°C ~ 43°C						
Μέγιστη ισχύς Max. power	kW	2,2	2,6	4,2	4,2	4,2	5,3	5,3
Ασφάλεια ρεύματος Circuit breaker	A	16		20		10	25	10
Προτεινόμενη παροχή νερού Recommended water flow	m^3/h	3,1	3,9	6,9	6,9	6,9	8,3	8,3
Ψυκτικό Refrigerant		R32						
Συμπιεστής Compressor		**GMCC Περιστροφικός** Rotary GMCC						
Εναλλάκτης θερμότητας Heat Exchanger		**Twisted Tech© Τιτανίου** Twisted Tech© Titanium						
Κατεύθυνση ανεμιστήρα Fan Direction		**Οριζόντια** Horizontal						
Διάμετρος καλωδίου (10m) Cable diameter (10m)	mm^2	RO2V 3×2,5		RO2V 3×4		RO2V 5×2,5	RO2V 3×6	RO2V 5×2,5
Συνδεσιμότητα Connectivity		Wi-Fi / Modbus SG & EVU						
Πτώση πίεσης Pressure drop	mCE	0,5	0,7	2,2	2,2	2,2	2,8	2,8
Λειτουργίες Function		**Θέρμανση + Ψύξη: Boost / Smart (αθόρυβη) / Eco** Heating + Cooling: Boost / Smart (silent) / Eco						
Διαστάσεις μονάδας Unit dimensions	**ΜxΠxΥ** LxWxH (mm)	988×365×712						
Διαστάσεις συσκευασίας Shipping dimensions	**ΜxΠxΥ** LxWxH (mm)	1065×485×845						
Καθαρό/ Μεικτό βάρος Net/Gross weight	kg	46/52		53/59				

JET MAX

ΑΝΤΛΙΑ ΘΕΡΜΟΤΗΤΑΣ INVERTER
HEATER INVERTER FOR XL POOLS

ACQUA SOURCE™ POOLEX

A | GMCC COMPRESSOR INSIDE | 5 YEARS GUARANTEE HEAT PUMP | 7 YEARS GUARANTEE COMPRESSOR | 15 YEARS GUARANTEE TITANIUM COIL | FULL INVERTER | WiFi, CLOUD & OTA | ULTRA SILENT | COMPATIBLE WITH ALL TREATMENTS | R32 OZONE FRIENDLY

ΝΕΑ ΠΡΟΣΘΗΚΗ
NEW ENTRY

ΠΕΡΙΓΡΑΦΗ

Η σειρά Jet Max αποτελεί την ιδανική αντλία θερμότητας για σύγχρονες πισίνες μεγάλων διαστάσεων. **Συνδυάζοντας προηγμένη τεχνολογία**, ευκολία στη χρήση και υψηλά πρότυπα ποιότητας, καλύπτει και τις πιο **απαιτητικές ανάγκες**. Με κορυφαία φινιρίσματα από **γαλβανισμένο ατσάλι**, προσφέρει κομψή αισθητική και εξαιρετική **ανθεκτικότητα**.

- Τεχνολογία Full Inverter με SCOP >8,5 κατηγορία A: Υψηλή απόδοση με χαμηλή κατανάλωση.
- Ποιοτικός και ανθεκτικός σχεδιασμός: Εντυπωσιακή εμφάνιση με μπροστινό πάνελ από γαλβανισμένο ατσάλι.
- Βέλτιστη ακουστική: Χαμηλό επίπεδο θορύβου χάρη στον εργονομικό σχεδιασμό.
- Ενδεικτικός φωτισμός LED: Άμεση και απλοποιημένη ένδειξη της κατάστασης λειτουργίας.
- Ο κομψός σχεδιασμός με επίστρωση ηλεκτροστατικής βαφής (powder coated) και στιβαρό πλαίσιο από αλουμίνιο, επιτρέπει την άψογη ενσωμάτωσή της σε κάθε περιβάλλον πισίνας.
- Για πισίνες έως **185m³** / λειτουργια απο -20°C.

DESCRIPTION

The Jet Max range is the ideal heat pump for large modern pools. Combining **cutting-edge technology,** ease of use, and high-quality standards, it meets the **highest levels of demand**. With a premium **galvanized steel finish**, the Jet Max offers both sleek aesthetics and exceptional **durability**.

- Full Inverter technology with SCOP >8.5 class A: Efficient and economical.
- Premium and durable design. A most elegant look thanks to front panel galvanized steel.
- Optimum acoustic comfort: Low noise level, thanks to its ergonomic design.
- Indicative LED: Simplified reading of the heat pump's operating status.
- With their meticulous finishes and powder-coated aluminum design, Jet Max models are elegant and robust, blending in perfectly with any pool environment.
- For pools up to **185m³** / operates from -20°C.

ΧΑΜΗΛΟ ΕΠΙΠΕΔΟ ΘΟΡΥΒΟΥ
LOW NOISE LEVEL

Η JET MAX προσφέρει κορυφαία άνεση με αθόρυβη λειτουργία (38 dB), εργονομικό σχεδιασμό και τρεις επιλογές λειτουργίας: BOOST, ECO και Intelligent/Silent για έξυπνη, ενεργειακά αποδοτική θέρμανση.

The JET Max ensures optimal comfort with ultra-quiet operation (38 dB), ergonomic design, and three modes: BOOST, ECO, and Intelligent/Silent for efficient, adaptive heating and reduced energy consumption.

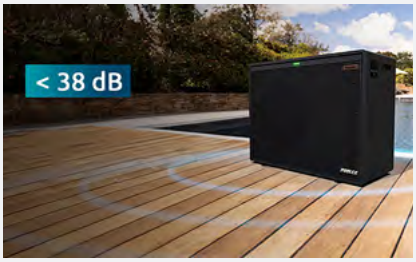

ΕΞΥΠΝΗ ΣΥΝΔΕΣΙΜΟΤΗΤΑ
SMART CONNECTIVITY

Διαχειριστείτε την αντλία θερμότητας εξ αποστάσεως μέσω Wi-Fi και της εφαρμογής Poolex. Λάβετε ειδοποιήσεις συντήρησης και επιτύχετε βέλτιστη παρακολούθηση χάρη στη σύνδεση με το Cloud και στις εξ αποστάσεως ενημερώσεις λογισμικού.

Control your heat pump remotely via Wi-Fi using the Poolex app. Receive real-time maintenance alerts through the cloud, and keep your system up to date with convenient OTA software updates.

Google Play
App Store

ΑΠΟΛΥΤΗ ΙΣΧΥΣ ΟΛΟ ΤΟ ΧΡΟΝΟ
ALL-SEASON ABSOLUTE POWER

Η JET MAX λειτουργεί από -20°C έως 43°C, ιδανική για όλες τις ευρωπαϊκές περιοχές. Ο LED δείκτης προσφέρει μοντέρνο σχεδιασμό και εύκολο έλεγχο.

The JET MAX operates from -20°C to 43°C, ideal for all European climates. Its LED indicator provides modern design with easy, intuitive monitoring of system performance.

ΕΞΟΠΛΙΣΜΟΣ ΠΟΥ ΠΕΡΙΛΑΜΒΑΝΕΤΑΙ
ACCESSORIES INCLUDED

Ισοθερμικό χειμερινό κάλυμμα.
Isothermal winter cover.

Συνδέσεις PVC Ø 50mm 1"½.
PVC connectors Ø 50mm 1"½ coverpallets.

Προέκταση ενσύρματου ελέγχου (10m).
Wired control extension (10m).

KIT αντικραδασμικής στήριξης.
Anti-vibration support KIT.

Σωλήνας αποστράγγισης συμπυκνωμάτων.
Condensate drain pipe.

Κουτί σέρβις με εγχειρίδιο χρήσης.
Service box including user manual.

ΤΕΧΝΙΚΑ ΧΑΡΑΚΤΗΡΙΣΤΙΚΑ
TECHNICAL SPECIFICATIONS

Μοντέλο Model		**PC-JETM220**	**PC-JETM220T**	**PC-JETM280**	**PC-JETM280T**
Ογκος πισίνας Pool Volume	m^3	120–145	120–145	140–185	140–185
Αέρας 26°C / Νερό 26°C Υγρασία 80% Air 27°C / Water 26°C Humidity 80%	**Απόδοση** Capacity (kW)	8,97–29,71	7,12–28,97	10,98–36,19	11,83–36,13
	Ισχύς Power input (kW)	0,63~4,82	0,58~4,66	0,78~6,17	0,84~6,17
	Συντελεστής απόδοσης COP	6,16~14,36	6,22~12,28	5,87~14,08	5,86~14,08
Αέρας 15°C / Νερό 26°C Υγρασία 70% Air 15°C / Water 26°C Humidity 70%	**Απόδοση** Capacity (kW)	7,01–22,54	6,62–22,55	8,61–27,31	8,61–27,15
	Ισχύς Power input (kW)	0,85~4,43	0,84~4,37	1,05~5,65	1,07~5,62
	Συντελεστής απόδοσης COP	5,09~8,25	5,16~7,88	4,83~8,20	4,83~8,05
Επίπεδο ηχητικής πίεσης σε 1m Sound Pressure Level at 1m	dB (A)	42–55	42–55	46–59	46–59
Επίπεδο ηχητικής πίεσης σε 10m λειτουργία boost Sound Pressure Level at 10m boost mode	dB (A)	30	30	32	32
Παροχή ηλεκτρικού ρεύματος Power Supply	V/N/Hz	220-240V/50Hz	380-415V/3N/50Hz	220-240V/50Hz	380-415V/3N/50Hz
Εύρος θερμοκρασίας θέρμανσης Heating temperature range	°C	15°C ~ 40°C			
Λειτουργία θερμοκρασίας αέρα Operating air temperature	°C	-20°C* ~ 43°C			
Μέγιστη ισχύς Max. power	kW	6,16	6,10	7,2	7,2
Max Αμπέρ Max input current	A	28	9,8	31,5	11,85
Ασφάλεια ρεύματος Circuit breaker	A	40	16	40	20
Προτεινόμενη παροχή νερού Recommended water flow	m^3/h	9,86	9,86	11,45	11,45
Ψυκτικό Refrigerant		R32			
Συμπιεστής Compressor		**GMCC Περιστροφικός** Rotary GMCC			
Εναλλάκτης θερμότητας Heat Exchanger		**Twisted Tech© Τιτανίου** Twisted Tech© Titanium			
Κατεύθυνση ανεμιστήρα Fan Direction		**Οριζόντια** Horizontal			
Τύπος περιβλήματος Casing Type		**Επίστρωση ηλεκτροστατικής βαφής και πλαίσιο από αλουμίνιο** Powder-coated aluminium			
Διάμετρος καλωδίου (10m) Cable diameter (10m)	mm^2	RO2V 3×6	RO2V 5×2,5	RO2V 3×6	RO2V 5×2,5
Συνδεσιμότητα Connectivity		Wi-Fi / Cloud ready / OTA			
Πτώση πίεσης Pressure drop	mCE	3,3	3,3	3,7	3,7
Λειτουργίες Function		**Θέρμανση + Ψύξη: Boost / Smart (αθόρυβη) / Eco** Heating + Cooling: Boost / Smart (silent) / Eco			
Διαστάσεις μονάδας Unit dimensions	**ΜxΠxΥ** LxWxH (mm)	1288×505×955			
Διαστάσεις συσκευασίας Shipping dimensions	**ΜxΠxΥ** LxWxH (mm)	1335×547×1106			
Καθαρό/Μεικτό βάρος Net/Gross weight	kg	123/143		129/150	

** Η αντλία θερμότητας μπορεί να λειτουργήσει έως και τους -20°C, ωστόσο συνιστάται η χρήση σε τόσο χαμηλές θερμοκρασίες να περιορίζεται σε σύντομα χρονικά διαστήματα. Η συνιστώμενη θερμοκρασία λειτουργίας είναι έως -15°C.*

** The heat pump operates down to -20°C, but it is preferable to limit use to short periods; use down to -15°C is recommended.*

i-K

ΑΝΤΛΙΑ ΘΕΡΜΟΤΗΤΑΣ INVERTER
HEATER INVERTER FOR INGROUND POOLS

ACQUA SOURCE™ LAILEY & COATES

FULL INVERTER | STEPLESS TWIN-ROTARY INVERTER COMPRESSOR | R32 R32 GAS | SMART WiFi CONTROL | LOW NOISE | FULL METAL HOUSING | DC BRUSHLESS FAN MOTOR | ADVANCED LCD CONTROLLER | ECO FRIENDLY

ΠΕΡΙΓΡΑΦΗ

- Προηγμένη τεχνολογία inverter.
- Επιτυγχάνει υψηλότερο συντελεστή απόδοσης COP και διατηρεί μια ευχάριστη θερμοκρασία πισίνας.
- Χρήση DC ανεμιστήρα, μειωμένου θορύβου και χαμηλότερου λειτουργικού κόστους.
- Χρήση ψυκτικού R32, χαμηλού GWP.
- Οθόνη αφής.
- Δυνατότητα επιλογής πολλαπλών λειτουργιών: Ενισχυμένη, Έξυπνη, Αθόρυβη.
- Μοναδικός και καινοτόμος σχεδιασμός με δομή και υλικά απορρόφησης του θορύβου.
- Σπειροειδής αντιδιαβρωτικός εναλλάκτης θερμότητας τιτανίου, μεγάλης απόδοσης.
- Ελεγχόμενος μικροεπεξεργαστής με ψηφιακή οθόνη για "Touch & Go": Δεν απαιτείται ανθρώπινη παρουσία.
- Καμπίνα με γαλβανιζέ και υψηλής στατικής επίστρωση, για ενισχυμένη αντίσταση στην διάβρωση.
- Ολοκληρωμένη αυτοπροστασία: ασφαλής στη χρήση.
- Αυτοδιάγνωση: εμφάνιση κωδικού σφάλματος στον πίνακα ελέγχου.
- Εγκατάσταση και λειτουργία Plug & play.
- Τηλεχειριστήριο με εφαρμογή WiFi.
- Πατενταρισμένο σχέδιο.

DESCRIPTION

- Advanced inverter technology.
- Achieve a higher COP and maintain a comfortable pool temperature.
- Use DC fan: quieter and lower running cost.
- Use low GWP R32 refrigerant.
- Touch screen.
- Multiple mode selection to suit different applications: Boost, Smart, Silent.
- Unique innovative design with noise-absorbing structure and components.
- Spiral threaded anti-corrosive titanium heat exchanger increases the heat transfer area for improved efficiency.
- Microprocessor controlled with digital display for "Touch & Go": No human attendance required.
- Thick galvanized and superior static coating cabinet or anti-UV ABS plastics providing stronger corrosion resistance.
- Comprehensive self-protection: safe to use.
- Self-diagnosis: displaying error code on the control panel.
- Plug & play installation and operation.
- Remote control with WiFi App.
- Patented design.

ΟΘΟΝΗ ΑΦΗΣ
TOUCH SCREEN

Σε αντίθεση με τις κλασικές inverter αντλίες θερμότητας πισίνας, αυτή διαθέτει πίνακα ελέγχου υψηλής τεχνολογίας με οθόνη αφής. Οι καμπύλες θερμοκρασίας και κατανάλωσης ισχύς, καθιστούν τους χρήστες πάντα ενημερωμένους για την κατάσταση χρήσης ενέργειας.

Unike standard inverter pool heaters, this model features a high-end touch screen controller. Users can easily monitor temperature and power consumption curves, staying fully updated on energy usage at all times.

ΑΘΟΡΥΒΗ
LOW NOISE

Η μέση στάθμη έντασης ήχου είναι 45 dB(A) σε απόσταση 1 μέτρου από τη μονάδα, δηλαδή περίπου 12 dB(A) χαμηλότερη από μία συμβατική μονάδα ON/OFF.

The average Sound Level is 45 dB(A) at 1 meter in front of the unit, about 12dB(A) lower than the conventional ON/OFF unit.

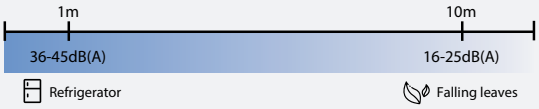

COP ΕΩΣ 18,5
COP UP TO 18.5

Η αντλία θερμότητας πισίνας με χρήση ψυκτικού R32 μπορεί να φτάσει σε απόδοση COP έως και 18,5 σε Αέρα 27°C/ Νερό 27°C/ Υγρασία 80%.

R32 full inverter pool heat pump can reach a COP as high as 18.5 at Air 27°C/ Water 27°C/ Humid 80%.

ΣΥΓΚΡΙΣΗ ΑΝΤΛΙΑΣ INVERTER ΜΕ ON/OFF
INVERTER VS ON/OFF

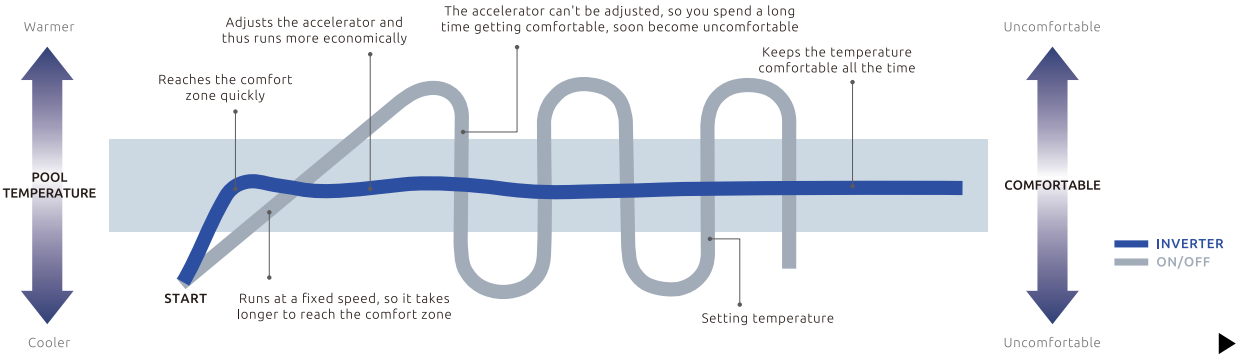

ΤΕΧΝΙΚΑ ΧΑΡΑΚΤΗΡΙΣΤΙΚΑ
TECHNICAL SPECIFICATIONS

Μοντέλο Model		i9-K	i14-K	i22-K	i27-K	i30-K
Προτεινόμενος όγκος πισίνας (m^3) με μονωτικό/ισοθερμικό κάλυμμα Advised Pool Volume (m^3) with insulating/isothermal cover		20~40	30~60	40~80	65~120	75~135
Θέρμανση **Αέρας 27°C / Νερό 27°C** **Υγρασία 80%** Heating Air 27°C / Water 27°C Humidity 80%	**Απόδοση** Capacity (kW)	1,8~9,1	3,9~15,3	5,2~21,95	7,5~27,28	8~29,85
	Ισχύς Power input (kW)	0,52~1,51	0,56~2,08	0,6~3,54	0,7~4,3	0,8~4,7
	Συντελεστής απόδοσης COP	6,01~17,5	7,32~18,5	6,2~15	6,2~15	6,2~15
Θέρμανση **Αέρας 20°C / Νερό 26°C** **Υγρασία 80%** Heating Air 20°C / Water 26°C Humidity 80%	**Απόδοση** Capacity (kW)	1,6~7,2	3,5~13,7	4,6~18,2	6~22,95	6,5~24,95
	Ισχύς Power input (kW)	0,57~1,47	0,65~2,06	0,68~3,42	0,76~4,22	0,86~4,82
	Συντελεστής απόδοσης COP	4,9~12	6,6~12,5	5,32~11	5,42~11,2	5,1~11
Θέρμανση **Αέρας 15°C / Νερό 26°C** **Υγρασία 70%** Heating Air 15°C / Water 26°C Humidity 70%	**Απόδοση** Capacity (kW)	1,5~6,3	3,3~10,85	4,2~15,5	4,9~19,71	5,5~21,51
	Ισχύς Power input (kW)	0,6~1,45	0,7~2,05	0,75~3,3	0,8~4,15	0,9~4,9
	Συντελεστής απόδοσης COP	4,2~8,2	5,2~8,5	4,61~8,0	4,61~8,0	4,14~7
Ψύξη **Αέρα 35°C / Νερό 28°C** **Υγρασία 80%** Cooling Air 35°C / Water 28°C Humidity 80%	**Απόδοση** Capacity (kW)	1,7~4,5	3,5~7,56	3,8~9,8	5,2~12,5	5,7~14,5
	Ισχύς Power input (kW)	0,65~1,3	0,75~2,15	0,85~3,2	0,9~4,1	1,1~4,95
	Δείκτης ενεργειακής απόδοσης EER	3,45~7,23	3,6~7,15	3,1~6,7	3,0~6,5	2,9~6,4
Επίπεδο ηχητικής πίεσης Sound Pressure Level	dB (A)	20~29	21~29	22~30	22~30	26~35
Παροχή ηλεκτρικού ρεύματος Power Supply	V/Hz/Ph	220~240V / 50Hz / 1-phase				
Λειτουργία θερμοκρασίας αέρα Operating air temperature	°C	-15°C ~ 43°C				
Αμπέρ Rated current	A	6,57	9,04	15,39	19,13	20,96
Max Αμπέρ Max input current	A	7,5	11,5	18	25,5	29,5
Προτεινόμενη παροχή νερού Recommended water flow	m^3/h	3~5	5~7	7~10	8~12	9~13
Ψυκτικό Refrigerant		R32				
Τύπος συμπιεστή Compressor type		**Διπλός-περιστροφικός DC inverter** DC Twin Rotary Inverter				
Εναλλάκτης θερμότητας Heat Exchanger		**Τιτανίου** Twisted Coil, Titanium				
Κατεύθυνση ανεμιστήρα Fan Direction		**Οριζόντια** Horizontal				
Τύπος περιβλήματος Casing Type		**Μεταλλικό** Metal				
Συνδέσεις εισόδου/εξόδου Inlet/Outlet Unions		G1 – ½"				
Διαστάσεις μονάδας Unit dimensions	**ΜxΠxY** LxWxH (mm)	870×380×653		1020×408×715		1105×451×1262
Διαστάσεις συσκευασίας Shipping dimensions	**ΜxΠxY** LxWxH (mm)	962×403×780		1070×452×840		1157×492×1374
Καθαρό/Μεικτό βάρος Net/Gross weight	kg	44/51	45/52	62/78	72/88	115/135

Τα παραπάνω δεδομένα υπόκεινται σε τροποποίηση χωρίς προειδοποίηση για τεχνική αναβάθμιση.
Above data is subject to modification without notice for technical upgrade.

i-K

ΑΝΤΛΙΕΣ ΘΕΡΜΟΤΗΤΑΣ INVERTER 3-ΦΑΣΕΩΝ
HEATER INVERTERS FOR INGROUND POOLS 3-PHASE

ACQUA SOURCE™ LAILEY & COATES

ΝΕΑ ΠΡΟΣΘΗΚΗ
NEW ENTRY

FULL INVERTER | STEPLESS TWIN-ROTARY INVERTER COMPRESSOR | R32 R32 GAS | SMART Wi-Fi CONTROL | LOW NOISE | FULL METAL HOUSING | DC BRUSHLESS FAN MOTOR | ADVANCED LCD CONTROLLER | ECO FRIENDLY

30kW-43kW, 3-PHASE

65kW-76kW, 3-PHASE

ΠΕΡΙΓΡΑΦΗ

- Προηγμένη τεχνολογία inverter.
- Επιτυγχάνει υψηλότερο συντελεστή απόδοσης COP και διατηρεί μια ευχάριστη θερμοκρασία πισίνας.
- Χρήση DC ανεμιστήρα, μειωμένου θορύβου και χαμηλότερου λειτουργικού κόστους.
- Χρήση ψυκτικού R32, χαμηλού GWP.
- Ψηφιακή οθόνη ελέγχου.
- Δυνατότητα επιλογής πολλαπλών λειτουργιών: Ενισχυμένη, Έξυπνη, Αθόρυβη.
- Μοναδικός και καινοτόμος σχεδιασμός με δομή και υλικά απορρόφησης του θορύβου.
- Σπειροειδής αντιδιαβρωτικός εναλλάκτης θερμότητας τιτανίου, μεγάλης απόδοσης.
- Ελεγχόμενος μικροεπεξεργαστής με ψηφιακή οθόνη για **"Touch & Go"**: Δεν απαιτείται ανθρώπινη παρουσία.
- Καμπίνα με γαλβανιζέ και υψηλής στατικής επίστρωση, για ενισχυμένη αντίσταση στην διάβρωση.
- Ολοκληρωμένη αυτοπροστασία: ασφαλής στη χρήση.
- Αυτοδιάγνωση: εμφάνιση κωδικού σφάλματος στον πίνακα ελέγχου.
- Εγκατάσταση και λειτουργία Plug & play.
- Τηλεχειριστήριο με εφαρμογή Wi-Fi.
- Πατενταρισμένο σχέδιο.

DESCRIPTION

- Advanced inverter technology.
- Achieve a higher COP and maintain a comfortable pool temperature.
- Use DC fan: quieter and lower running cost.
- Use low GWP R32 refrigerant.
- Digital control display.
- Multiple mode selection to suit different applications: Boost, Smart, Silent.
- Unique innovative design with noise-absorbing structure and components.
- Spiral threaded anti-corrosive titanium heat exchanger increases the heat transfer area for improved efficiency.
- Microprocessor controlled with digital display for **"Touch & Go"**: No human attendance required.
- Thick galvanized and superior static coating cabinet providing stronger corrosion resistance.
- Comprehensive self-protection: safe to use.
- Self-diagnosis: displaying error code on the control panel.
- Plug & play installation and operation.
- Remote control with Wi-Fi App.
- Patented design.

ΨΗΦΙΑΚΗ ΟΘΟΝΗ ΕΛΕΓΧΟΥ
DIGITAL CONTROL DISPLAY

Σε αντίθεση με τις κλασικές inverter αντλίες θερμότητας πισίνας, αυτή διαθέτει πίνακα ελέγχου υψηλής τεχνολογίας. Οι καμπύλες θερμοκρασίας και κατανάλωσης ισχύς, καθιστούν τους χρήστες πάντα ενημερωμένους για την κατάσταση χρήσης ενέργειας.

Unike standard inverter pool heaters, this model features a high-end touch screen controller. Users can easily monitor temperature and power consumption curves, staying fully updated on energy usage at all times.

30KW-43KW DISPLAY

65KW-76KW DISPLAY

ΑΘΟΡΥΒΗ
LOW NOISE

Η μέση στάθμη έντασης ήχου είναι 45 dB(A) σε απόσταση 4 μέτρα από τη μονάδα, δηλαδή περίπου 12 dB(A) χαμηλότερη από μία συμβατική μονάδα ON/OFF.

The average Sound Level is 45 dB(A) at 4 meters in front of the unit, about 12dB(A) lower than the conventional ON/OFF unit.

COP ΕΩΣ 15,5
COP UP TO 15.5

Η αντλία θερμότητας πισίνας με χρήση ψυκτικού R32 μπορεί να φτάσει σε απόδοση COP έως και 15,5 σε Αέρα 27°C/ Νερό 26°C/ Υγρασία 80%.

R32 full inverter pool heat pump can reach a COP as high as 15.5 at Air 27°C/ Water 26°C/ Humid 80%.

ΣΥΓΚΡΙΣΗ ΑΝΤΛΙΑΣ INVERTER ΜΕ ON/OFF
INVERTER VS ON/OFF

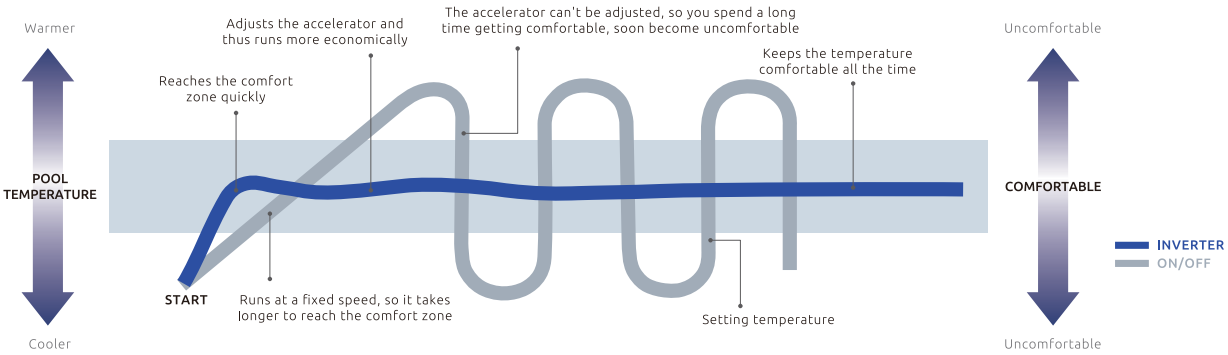

ΤΕΧΝΙΚΑ ΧΑΡΑΚΤΗΡΙΣΤΙΚΑ
TECHNICAL SPECIFICATIONS

Μοντέλο Model		**i33-K**	**i43-K**	**i65-K**	**i76-K**
Προτεινόμενος όγκος πισίνας (m^3) με μονωτικό/ισοθερμικό κάλυμμα Advised Pool Volume (m^3) with insulating/isothermal cover		100~160	130~190	200~300	250~350
Θέρμανση Αέρας 27°C / Νερό 26°C Υγρασία 80% Heating Air 27°C / Water 26°C Humidity 80%	**Απόδοση** Capacity (kW)	11~33,01	15,5~43,3	26~65,5	31,3~76
	Ισχύς Power input (kW)	1,0~4,43	1,3~7,28	2,0~12,6	2,5~15,2
	Συντελεστής απόδοσης COP	7,45~15,02	5,95~14	5,2~13	5,0~12,5
Θέρμανση Αέρας 20°C / Νερό 26°C Υγρασία 80% Heating Air 20°C / Water 26°C Humidity 80%	**Απόδοση** Capacity (kW)	8,2~27,5	11,5~37,3	20,2~58,5	23,4~67,9
	Ισχύς Power input (kW)	1,05~5,8	1,15~7,15	1,8~12,5	2,13~15,1
	Συντελεστής απόδοσης COP	5,8~12,5	5,21~11,5	4,7~11,2	4,5~11,0
Θέρμανση Αέρας 15°C / Νερό 26°C Υγρασία 70% Heating Air 15°C / Water 26°C Humidity 70%	**Απόδοση** Capacity (kW)	6,5~21	10,5~31,2	13~50,8	15,1~58,9
	Ισχύς Power input (kW)	1,1~5,5	1,2~6,64	1,7~12,3	2,32~14,7
	Συντελεστής απόδοσης COP	5,6~8,05	4,7~7,5	4,13~7,6	4,0~6,5
Ψύξη Αέρα 35°C / Νερό 28°C Υγρασία 80% Cooling Air 35°C / Water 28°C Humidity 80%	**Απόδοση** Capacity (kW)	6,1~16,5	7,0~18,5	9,5~22,5	11~26,3
	Ισχύς Power input (kW)	1,25~5,6	1,35~6,9	1,45~7,63	1,83~9,39
	Δείκτης ενεργειακής απόδοσης EER	2,75~6,7	2,7~6,2	2,95~6,5	2,8~6,0
Επίπεδο ηχητικής πίεσης σε 1m Sound Pressure Level at 1m	dB (A)	48~55	49~57	57~65	58~66
Επίπεδο ηχητικής πίεσης σε 4m Sound Pressure Level at 4m	dB (A)	36~45	38~47	46~55	47~56
Επίπεδο ηχητικής πίεσης σε 10m Sound Pressure Level at 10m	dB (A)	26~35	25~38	33~46	33~47
Παροχή ηλεκτρικού ρεύματος Power Supply	V/Hz/Ph	380~415V / 50Hz / 3-phase			
Λειτουργία θερμοκρασίας αέρα Operating air temperature	°C	-15°C ~ 43°C			
Max Αμπέρ Max input current	A	9,8	12,3	21,3	25,7
Προτεινόμενη παροχή νερού Recommended water flow	m^3/h	10~14	15~18	28~35	33~40
Ψυκτικό Refrigerant		R32			
Τύπος συμπιεστή Compressor type		**Διπλός-περιστροφικός DC inverter** DC Twin Rotary Inverter			
Εναλλάκτης θερμότητας Heat Exchanger		**Τιτανίου** Twisted Coil, Titanium			
Κατεύθυνση ανεμιστήρα Fan Direction		**Οριζόντια** Horizontal		**Κάθετη** Vertical	
Τύπος περιβλήματος Casing Type		**Μεταλλικό** Metal			
Συνδέσεις εισόδου/εξόδου Inlet/Outlet Unions		G1 – ½"		G2	
Διαστάσεις μονάδας Unit dimensions	**ΜxΠxΥ** LxWxH (mm)	1105×451×1262	1170×451×1389	1520×736×1129	
Διαστάσεις συσκευασίας Shipping dimensions	**ΜxΠxΥ** LxWxH (mm)	1157×492×1374	1222×502×1520	1570×786×1250	
Καθαρό/ Μεικτό βάρος Net/Gross weight	kg	115/135	138/150	300/330	310/340

Τα παραπάνω δεδομένα υπόκειται σε τροποποίηση χωρίς προειδοποίηση για τεχνική αναβάθμιση.
Above data is subject to modification without notice for technical upgrade.

P

ΑΝΤΛΙΑ ΘΕΡΜΟΤΗΤΑΣ "ΠΡΑΣΙΝΗΣ ΕΝΕΡΓΕΙΑΣ"
HEAT PUMP "GREEN ENERGY"

R32 R32 GAS | HEAT & COOL | ECO FRIENDLY

ΠΕΡΙΓΡΑΦΗ

- Υπερμεγέθης ενισχυμένος συλλέκτης ενέργειας (πηνία αέρα) – υψηλότερος συντελεστής απόδοσης.
- Εναλλάκτης θερμότητας κατηγορίας τιτανίου Α1-διπλού πηνίου.
- Ενεργό σύστημα απόψυξης αυτόματης φόρτισης – υψηλότερος συντελεστής απόδοσης.
- Ψηφιακή οθόνη.
- Αδιάβροχη οθόνη και πίνακας ελέγχου.
- Λειτουργία αντίστροφης πλύσης για φίλτρο άμμου.
- Ισχυρό γαλβανιζέ περίβλημα – δε διαβρώνεται.
- Θερμαντήρας πυθμένα που αποτρέπει το σχηματισμό πάγου.
- Κάθετη παροχή αέρα.
- Εύκολη σύνδεση στο σύστημα ύδατος.
- Κυλινδρικός συμπιεστής.
- Προστασία ροοστάτη.
- Προστασία διακόπτη υψηλής/χαμηλής πίεσης.
- Εύρος λειτουργίας: -50C έως 40°C.

DESCRIPTION

- Oversized coated energy collector (air coils) – higher COP.
- Titanium class A1 double-coil heat exchanger.
- Active auto-charged defrosting system – higher COP.
- Digital display.
- Waterproof display and control panel.
- Backwash feature for sand filter.
- Strong Galvanized casing – no corrosion.
- Bottom heater to prevent ice formation.
- Vertical air flow.
- Easy connection to water system.
- Scroll compressor.
- Flow switch protection.
- High/low-pressure switch protection.
- Operating range: -50C up to 40°C.

ΤΕΧΝΙΚΑ ΧΑΡΑΚΤΗΡΙΣΤΙΚΑ
TECHNICAL SPECIFICATIONS

Μοντέλο Model		**P40UP3***	**P90UP3***
Θέρμανση **Αέρας 24°C / Νερό 26°C** Heating Air 24°C / Water 26°C	**Απόδοση** Capacity (kW)	40,5	84,1
	Συντελεστής απόδοσης COP (kW/kW)	5,2	5,7
Θέρμανση **Αέρας 15°C / Νερό 26°C** Heating Air 15°C / Water 26°C	**Απόδοση** Capacity (kW)	31,2	64,8
	Συντελεστής απόδοσης COP (kW/kW)	4,0	4,4
Ισχύς Input Power	kW	9,3	9,8
Ρεύμα Λειτουργίας Running Current	A	9~12	10~14
Παροχή ηλεκτρικού ρεύματος Power Supply	V/PH/HZ	380-400V/3PH/50HZ	
Πίνακας ελέγχου Controller		LED/LCD	
Εναλλάκτης θερμότητας Heat Exchanger		**Τιτανίου** Twisted Coil, Titanium	
Συμπιεστής Compressor		**Κυλινδρικός** Scroll	
Ποσότητα συμπιεστών Quantity of Compressors		1	3
Ποσότητα ανεμιστήρων Quantity of Fans		1	3
Ισχύς ανεμιστήρα Input Power of Fan	W	220	480
Ταχύτητα Ανεμιστήρα Fan Speed	RPM	830	830
Θόρυβος (Υψηλότερη τιμή) Noise (Highest value)	dB (A)	59	62
Σύνδεση νερού Water Connection	inch	1 – ½	2 – ½
Παροχή νερού Water Flow Rate (min)	m^3/h	15	35
Πτώση πίεσης νερού Water Pressure Drop	kpa	16	16
Ψυκτική Ικανότητα Cooling Capacity	kW	22,37	39,14
Καθαρή Διάσταση Net Dimension	**ΜxΠxΥ** LxWxH (mm)	660×660×960	2150×760×1330
Διάσταση συσκευασίας Packing Dimension	**ΜxΠxΥ** LxWxH (mm)	700×740×1110	2275×900×1500
Βάρος Weight	**Καθαρό βάρος** Net weight (kg)	234	397
	Μεικτό βάρος Gross weight (kg)	270	443

** Διαθέσιμο μέχρι εξαντλήσεως των αποθεμάτων.*
Available untill end of stock.

Περιεχόμενα
Index

CL
Χλωριωτές / Βρωμιωτές
Chlorinators / Brominators **380**

E-CLEAR
Σύστημα παραγωγής οξυγόνου
Oxygen purification system **381**

MR. PURE PREMIUM
Full inverter χλωριωτής άλατος τεχνολογίας InverTurbo
Full inverter chlorinator with InverTurbo technology **382**

AQUABLUE
Σύστημα χλωρίωσης άλατος
Salt chlorination system **384**

PRIM® PH & RX
Αναλογικός ρυθμιστής pH/χλωρίου
Proportional regulation of pH/chlorine **386**

CHLORIPROTECT®
Ρυθμιστής παραγωγής redox για χλωριωτή άλατος
Safe chlorine production for salt chlorinators **387**

DUO PH® RX
Ρυθμιστής pH & χλωρίου
Regulation of pH & chlorine **388**

TURBO SALT / SEL IN
Συστήμα χλωρίωσης άλατος
Salt chlorination **389**

Συστήματα χλωρίωσης & δοσομέτρησης

Chlorination & dosing systems

Το νερό έχει γίνει ένας από τους πιο κρίσιμους πόρους στον κόσμο, γι' αυτό και εμείς κατανοούμε τις ακριβείς απαιτήσεις για συστήματα επεξεργασίας νερού και δεσμευόμαστε να προσφέρουμε αποτελεσματικές και πλεονεκτικές λύσεις. Το καθαρό, αγνό νερό είναι απαραίτητο για κάθε απολαυστική εμπειρία πισίνας. Οι λύσεις μας για την επεξεργασία νερού διατηρούν την πισίνα καθαρή και λαμπερή, και ενισχύουν το επίπεδο απολύμανσης του νερού πισίνας και σπα. Οι λύσεις μας είναι έτοιμες να υποστηρίξουν τη λειτουργία επεξεργασίας νερού σας. Τα κορυφαία προϊόντα μας είναι σχεδιασμένα για να καλύψουν ένα ευρύ φάσμα απαιτήσεων και εφαρμογών στα συστήματα επεξεργασίας νερού.

Water is rapidly becoming one of the world's most critical resources. Therefore, we understand the exact requirements for water treatment systems and are dedicated to providing effective and advantageous solutions. Pure, clean water is essential for every enjoyable pool experience, and our pool water treatment products ensure sparkling clarity while maintaining optimal sanitation in pools and spas. Designed to support your operations, our industry-leading solutions are tailored to meet a wide range of water treatment requirements and applications.

CL

ΧΛΩΡΙΩΤΕΣ / ΒΡΩΜΙΩΤΕΣ
CHLORINATORS / BROMINATORS

HAYWARD

3 YEARS GUARANTEE

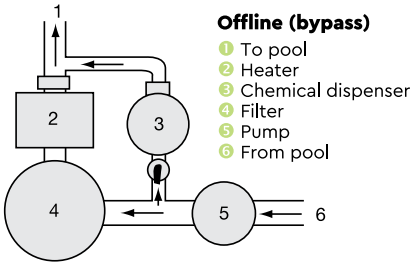

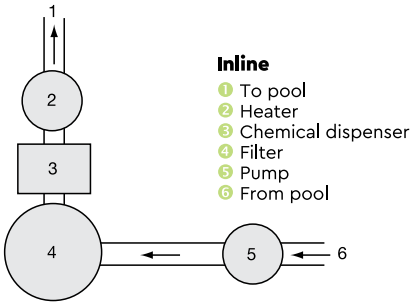

ΠΕΡΙΓΡΑΦΗ

Αυτόματοι χλωριωτές και βρωμιωτές, ιδανικοί για εφαρμογές σε υπόγειες και υπέργειες πισίνες, τόσο κατά την κατασκευή νέας πισίνας όσο και για ήδη υπάρχουσες πισίνες.

- Σώμα κατασκευασμένο από ABS εξαίρετης αντοχής έναντι στη θερμότητα που ελευθερώνεται στο εσωτερικό από διαβρωτικούς παράγοντες.
- Βάνα για τη ρύθμιση της παροχής του προϊόντος σύμφωνα με την ποιότητα του νερού.
- Βαλβίδα αντεπιστροφής για την πρόληψη εισχώρησης νερού στο εσωτερικό.
- Χωρητικότητα: έως 14kg χλωρίου ή βρώμιου.
- Άνοιγμα προστατευόμενο από σύστημα αυτόματης ασφάλισης. Καπάκι εύκολης ασφάλισης για ολική στεγανότητα.

DESCRIPTION

Automatic chlorinators and brominators are ideal for in-ground and above ground applications during new pool construction or after market installations.

- Tank made of ABS enabling excellent resistance to the heat given off on the inside by corrosive agents.
- Adjusting valve for tuning the product flow rate to the quality of the water.
- Non-return gate valve preventing water from rising on the inside.
- Capacity: up to 14kg of chlorine or bromine for greater economy.
- Opening protected by automatic locking system. Easy-lock lid for total tightness.

Κωδικός Code	Περιγραφή Description	Χωρητικότητα Capacity (kg)	Διαστάσεις Dimensions (mm)	Μέγιστο μέγεθος πισίνας Max pool size (m³)
CL0100EURO	**Χλωριωτής in line (για σύνδεση 1,5")** In line chlorinator (for 1,5" connection)	2,5	206 × 390	95
CL0200EURO	**Χλωριωτής in line (για σύνδεση 1,5")** In line chlorinator (for 1,5" connection)	4	290 × 390	150
CL0110EURO	**Χλωριωτής off-line (bypass)** Off-line (bypass) chlorinator	2,5	170 × 356	95
CL220EURO	**Χλωριωτής off-line (bypass)** Off-line (bypass) chlorinator	4	200 × 400	150
CL0110BREURO	**Βρωμιωτής off-line (bypass)** Off-line (bypass) brominator	2,5	170 × 356	27
CL0220BREURO	**Βρωμιωτής off-line (bypass)** Off-line (bypass) brominator	4	200 × 400	43

Κωδικός Code	Χωρητικότητα Capacity (kg)	Σύνδεση Connection (Ø)	Διαστάσεις Dimensions (mm)	Μέγιστος ρυθμός διάλυσης - χλώριο Max dissolution rate - chlorine (g/h)	Μέγ. μέγεθος πισίνας για χλώριο Max. pool size for chlorine (m³)	Μέγιστος ρυθμός διάλυσης - βρώμιο Max dissolution rate - bromine (g/h)	Μέγ. μέγεθος πισίνας για βρώμιο Max. pool size for bromine (m³)
C0250EXPE*	7	¾"	445 × 267	700	265	35	75
C0500EXPE*	14	¾"	700 × 267	800	530	50	150

** Περιλαμβάνονται σύνδεσμοι.*
Included connectors.

E-CLEAR

ΣΥΣΤΗΜΑ ΠΑΡΑΓΩΓΗΣ ΟΞΥΓΟΝΟΥ
OXYGEN PURIFICATION SYSTEM

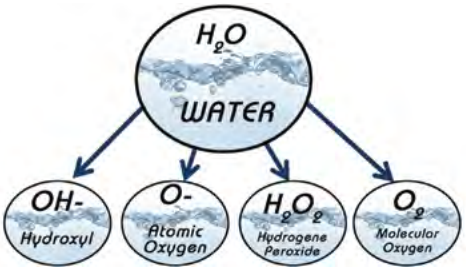

ECO FRIENDLY

ΠΕΡΙΓΡΑΦΗ

Σύστημα E-Clear **χωρίς** προστασία UV:

Το E-Clear είναι ένα σύστημα απολύμανσης νερού με 100% φυσικό οξυγόνο, παράγοντας τέσσερις ισχυρούς οξειδωτές (O_1, O_2, OH, H_2O_2) χωρίς χημικά. Μέσω "Ηλεκτρονικής Οξείδωσης" και ιονισμού, οι οξειδωτές διοχετεύονται απευθείας στο νερό, εξασφαλίζοντας τον πιο προηγμένο και αποτελεσματικό καθαρισμό πισίνας χωρίς τοξικές ουσίες.

Σύστημα E-Clear **με** προστασία UV:

Η πατενταρισμένη και βελτιωμένη τεχνολογία του συστήματος E-Clear παρέχει φυσικό οξυγόνο μέσω ηλεκτρονικής οξείδωσης συν ιονισμό και ακτίνες UV. Αυτό έχει σαν αποτέλεσμα την ολική εξάλειψη της άλγης, των βακτηρίων και των ιών. Παράλληλα, διατηρεί την απαραίτητη οξείδωση για φρέσκο νερό, χωρίς τη χρήση χλωρίου, βρωμίου, όζοντος ή άλατος.

- Συμμορφώνεται με τους διεθνείς κανονισμούς υγείας.
- Τέλος στα ερεθισμένα και με κάψιμο μάτια, στα ξηρά μαλλιά και δέρμα, στις αλλεργίες ή στο άσθμα.
- Μη καρκινογόνο υποπροϊόν απολύμανσης (DBPs) / τριαλογονομεθάνια (THMs).
- Χωρίς επιβλαβές αέριο χλωραμίνης.
- Χωρίς χημικά.
- Απόρριψη του νερού στον κήπο σας.
- Χωρίς ταλαιπωρία – αυτοματοποιημένη οξείδωση & ιονισμός.
- Δεν απαιτεί χλώριο ή αλάτι.
- Αυτοκαθαριζόμενα ανόδια.
- Οικονομία στο χλώριο & τα άλλα χημικά.
- Οικονομία στο νερό.
- Μη-διαβρωτικό / επεκτείνει την διάρκεια ζωής του εξοπλισμού πισίνας.

DESCRIPTION

E-Clear system **without** UV protection:

E-Clear is a 100% natural oxygen purification system that provides multiple forms of toxic free oxygen, which splits into 4 powerful oxidizers (O_1 – O_2 – OH – H_2O_2). These chemical-free oxidizers are produced and delivered direct into the water stream in grams per minute via "Electronic Oxidation" combined with ionization. This system provides the most advanced, most efficient toxic-free purification technology available for swimming pool water.

E-Clear system **with** UV protection:

This patented and advanced technology provides natural oxygen via electronic oxidation, combined with germicidal ionization and ultraviolet. This combination results in the total elimination of all algae, bacteria, and a host of viruses, including cryptosporidium, while still providing the required oxidation to qualify as a standalone, 100% toxic-free freshwater sanitizer, without requiring a single gram of chlorine, bromine, ozone, or salt.

- Complies with International health directives
- No more red burning eyes, dried out hair, skin, allergies or asthma.
- No carcinogenic disinfection byproducts (DBPs) / trihalomethanes (THMs).
- No harmful chloramine gas.
- Chemical free.
- Water wise – back wash to your garden.
- Hassle free – oxidation & ionization automated.
- No chlorine or salt required.
- Self-cleaning anodes.
- Save on chlorine & other chemicals.
- Save on water.
- Non-corrosive / extends life of pool equipment.

ΣΥΣΤΗΜΑΤΑ ΟΞΥΓΟΝΟΥ ΧΩΡΙΣ UV
OXYGENE SYSTEM **WITHOUT** UV

Μοντέλο Model	Χωρητικότητα Capacity (Lt)
MKX/CF-75	75.000
MKX/CF-150	150.000
MKX/CF-250	250.000
MKX/CF-500	500.000
MKX/CF-1000	1000.000

ΣΥΣΤΗΜΑΤΑ ΟΞΥΓΟΝΟΥ ΜΕ UV
OXYGENE SYSTEM **WITH** UV

Μοντέλο Model	Χωρητικότητα Capacity (Lt)
MKX/CF-75UV	75.000
MKX/CF-150UV	150.000
MKX/CF-250UV	250.000
MKX/CF-500UV	500.000
MKX/CF-1000UV	1000.000

MR. PURE PREMIUM

FULL INVERTER ΧΛΩΡΙΩΤΗΣ ΑΛΑΤΟΣ ΤΕΧΝΟΛΟΓΙΑΣ INVERTURBO

FULL INVERTER CHLORINATOR WITH INVERTURBO TECHNOLOGY

AQUARK

ΝΕΑ ΠΡΟΣΘΗΚΗ
NEW ENTRY

2 YEARS GUARANTEE | FULL INVERTER | SALINITY DETECTION | REPLACEABLE ELECTRODE | SELF-CLEAN CELL | PUMP CONTROL | BUILD-IN pH REGULATOR | AUTO LOW MODE | ECO FRIENDLY

Εξοικονόμηση έως και 1000kWh για 5 χρόνια.
Up to 1000kWh saving for 5 years.

Όρατα καθαρό νερό.
Crystal clear water.

Καινοτομία ενός κελιού.
Innovative onecell.

ΠΕΡΙΓΡΑΦΗ

Ακριβής έλεγχος παραγωγής χλωρίου και ρύθμισης pH μέσω της τεχνολογίας **InverTurbo**, με προηγμένο αλγόριθμο PID*. Προσφέρει αυτόματη προσαρμογή σε διαφορετικές συνθήκες λειτουργίας και δυνατότητα ενισχυμένης απόδοσης με λειτουργία Turbo 130%.

Επιπλέον, μπορεί να λειτουργεί σε χαμηλά επίπεδα αλατότητας για μεγάλο χρονικό διάστημα, διατηρώντας το νερό καθαρό, χωρίς να απαιτείται επιπλέον προσθήκη άλατος.

- 75mm πάχος.
- Καινοτομία αυτοκαθαριζόμενου κελιού.
- Ανίχνευση αλατότητας.
- Ηλεκτρόδιο με δυνατότητα αντικατάστασης.
- Έλεγχος αντλίας ανακυκλοφορίας.
- Ενσωματωμένος ρυθμιστής pH με αυτόματη και χειροκίνητη λειτουργία.

DESCRIPTION

Precise control of chlorine production and pH regulation through **InverTurbo** technology, featuring an advanced PID algorithm*. It offers automatic adaptation to different operating conditions and enhanced performance with 130% Turbo mode.

Additionally, it can operate at low salinity levels for extended periods, keeping the water clean without requiring additional salt.

- 75 mm thickness.
- Self-cleaning cell innovation.
- Salinity detection.
- Replaceable electrode.
- Recirculation pump control.
- Built-in pH controller with automatic and manual modes.

** Ο ελεγκτής PID είναι ένα όργανο που λαμβάνει δεδομένα εισόδου από αισθητήρες, υπολογίζει τη διαφορά μεταξύ της πραγματικής τιμής και του επιθυμητού σημείου ρύθμισης και προσαρμόζει τις εξόδους για τον έλεγχο μεταβλητών όπως η θερμοκρασία, ο ρυθμός ροής, η ταχύτητα, η πίεση και η τάση. Αυτό το κάνει μέσω τριών μηχανισμών: i. Τον αναλογικό έλεγχο, ο οποίος αντιδρά στο τρέχον σφάλμα. ii. τον ολοκληρωμένος έλεγχο, ο οποίος αντιμετωπίζει συσσωρευμένα σφάλματα του παρελθόντος και iii. τον παράγωγο έλεγχο, ο οποίος προβλέπει μελλοντικά σφάλματα. Ο ελεγκτής PID αθροίζει αυτά τα τρία στοιχεία για να υπολογίσει την έξοδο. Αυτή η αρχιτεκτονική επιτρέπει στους ελεγκτές PID να διατηρούν αποτελεσματικά τον έλεγχο της διαδικασίας και τη σταθερότητα του συστήματος.*

** The PID controller is a device that receives input data from sensors, calculates the difference between the actual value and the desired setpoint, and adjusts the outputs to control variables such as temperature, flow rate, speed, pressure, and voltage. It does this through three mechanisms: i. Proportional control, which reacts to the current error; ii. Integral control, which addresses accumulated past errors; and iii. Derivative control, which predicts future errors. The PID controller sums these three components to compute the output. This architecture allows PID controllers to effectively maintain process control and system stability.*

130% POWERFUL TURBO INVERTER

≤ 100m³	≤ 20m³/h	≥ 3000ppm	1mg/L
ΠΙΣΙΝΑ POOL	ΠΑΡΟΧΗ FLOW RATE	ΑΡΧΙΚΗ ΑΛΑΤΟΤΗΤΑ INITIAL SALINITY	ΕΛΕΥΘΕΡΟ ΧΛΩΡΙΟ FREE CHLORINE

Με βάση τις παραπάνω συνθήκες, κατά την αρχική απολύμανση ή μετά από ένα πάρτι στην πισίνα, το αυτόματο 130% powerful Turbo μπορεί να απολυμάνει την πισίνα σας σε 5 ώρες!
Based on the above conditions, during the initial disinfection or after a pool party, the automatic 130% powerful Turbo mode can disinfect your pool in just 5 hours!

ΧΑΜΗΛΗ ΑΛΑΤΟΤΗΤΑ ΕΩΣ 1g/L
LOW SALINITY LEVEL TO 1g/L

- Λειτουργία και σε χαμηλά επίπεδα αλατότητας, έως 1g/L.
- Χωρίς προσθήκη άλατος για έως και 180 ημέρες.

- Operates even at low salinity levels, low to 1g/L.
- No salt addition required for up to 180 days.

ΕΛΕΓΧΟΣ ΜΕΣΩ ΕΦΑΡΜΟΓΗΣ
APP CONTROL

- Ενημέρωση για την κατάσταση του νερού σε πραγματικό χρόνο.
- Ένδειξη ORP / pH / Θερμοκρασίας.
- Επιλογή λειτουργίας με ένα κλικ.
- Ένδειξη επιπέδου αλατότητας.
- Προβολή καταγραφών (Logs).

- Real-time water status updates.
- ORP / pH / Temperature indication.
- One-click mode selection.
- Salinity level indication.
- Log display (Logs).

App Store
Google Play

ΜΟΝΤΕΛΟ MODEL		MPS14 PREMIUM	MPS22 PREMIUM	MPS30 PREMIUM	MPS34 PREMIUM
Παραγωγή σε 100% Production at 100%	g/h (3000PPM)	11	17	23	26
Παραγωγή σε 130% Production at 130%	g/h (3000PPM)	14	22	30	34
Παραγωγή σε 130% Production at 130%	g/h (1200PPM)	9	14	18	21
Απαιτούμενη ποσότητα άλατος Operating Salt Level	g/L	**1 – 5 (προτείνεται 3g/L)** 1 – 5 (recommended 3g/L)			
Προτεινόμενος όγκος πισίνας Advised pool volume	m³ (3000PPM)	20–50	35–90	40–110	50–130
Ισχύς κατανάλωσης Power Consumption	W	80	115	135	140

ΤΕΧΝΙΚΕΣ ΠΡΟΔΙΑΓΡΑΦΕΣ TECHNICAL SPECIFICATIONS		
Προτεινόμενη ροή νερού Advised water flux	m³/h	5 – 20
Παροχή ρεύματος Power Supply		100–240V 50/60Hz
Θερμοκρασία λειτουργίας Operating Temperature	°C	-5 – 42
Τεστ αλατότητας Salinity Test		**Ανίχνευση επιπέδων αλατιού (ακρίβεια ± 500PPM)** Salt level detection (accuracy ± 500PPM)
Αυτοκαθαρισμός Self-cleaning		**Προκαθορισμένη ρύθμιση 4h, 3 επιλογές συνολικά (2/4/6h)** Default 4h, 3 options in total (2/4/6h)
Δοσομετρική αντλία Advised water flux		**Ενσωματωμένη** Built-in
Επικοινωνίες Communications		**MODBUS RS485 / Wi-Fi / Ξηρή επαφή** MODBUS RS485 / Wi-Fi / Dry contact
Διαστάσεις μονάδας ελέγχου Control Unit Dimension	**ΜxΠxY** LxWxH (mm)	202×270×75

ΚΕΛΙ ΗΛΕΚΤΡΟΛΥΣΗΣ ELECTROLYSIS CELL		
Σύνδεση νερού Water connection	mm	63/50
Ηλεκτρόδια Electrodes		**10 πλάκες τιτανίου** 10 titanium plates
Θερμοκρασία νερού Water temperature	°C	10 – 40
Maximum πίεση Maximum pressure		4,5 Bar
Χρόνος ζωής κελιού Cell life	h	12000

ΠΡΟΔΙΑΓΡΑΦΕΣ ΣΥΣΚΕΥΑΣΙΑΣ PACKAGING SPECIFICATIONS		
Μεικτό βάρος Gross Weight	kg	9,5
Διαστάσεις dimension	**ΜxΠxY** LxWxH (mm)	550×400×300

AQUABLUE

ΣΥΣΤΗΜΑ ΧΛΩΡΙΩΣΗΣ ΑΛΑΤΟΣ
SALT CHLORINATION SYSTEM

RESILIENCE D3 & D5

RESILIENCE D7

pH CLEAR

ΠΕΡΙΓΡΑΦΗ

Το Aquablue είναι ένα σύστημα παραγωγής χλωρίου από αλάτι το οποίο παρέχει καθαρό νερό. Είναι κατάλληλο για όλους τους τύπους πισίνας, που περιέχουν στην κατασκευή τους τσιμέντο, βότσαλο, vinyl και πολυεστέρα.
Το σύστημα κάνει χρήση μιας πολύ χαμηλής συγκέντρωσης κοινού μαγειρικού άλατος, με ποσότητα λιγότερη και από όση εντοπίζεται σε ένα ανθρώπινο δάκρυ! Από αυτή την ελάχιστη ποσότητα άλατος, το σύστημα παράγει χλώριο, το οποίο απολυμαίνει την πισίνα, και κατόπιν μετατρέπεται πάλι σε κοινό αλάτι. Αυτή η διαδικασία επαναλαμβάνεται συνεχώς.

DESCRIPTION

The Aquablue is a salt chlorination system which provides clear water and a sparkling looking swimming pool. It is suitable for all types of swimming pools, including plaster, pebble, vinyl and fiberglass. The Aquablue system uses a very low concentration of ordinary table salt, less than the amount found in a human teardrop! From this tiny amount of salt, Aquablue generates chlorine to sanitize the pool, which then reverts back to ordinary salt. This process repeats continuously, maintaining clean, balanced water at all times.

ΤΕΧΝΙΚΑ ΧΑΡΑΚΤΗΡΙΣΤΙΚΑ ΣΥΣΤΗΜΑΤΟΣ RESILIENCE D3 ΚΑΙ D5
RESILIENCE D3 AND D5 SYSTEM TECHNICAL SPECIFICATIONS

- Διακόπτης τροφοδοσίας ενέργειας.
- Βάρος λιγότερο από 2 κιλά.
- Ελκυστική σχεδίαση.
- Οθόνη LCD.
- Οθόνη ανάγνωσης αλατότητας.
- Αυτόματη αναγνώριση της τάσης τροφοδοσίας – 120 / 240V.
- Πλήρη ευελιξία στο χρονοδιάγραμμα turbo ενεργοποίησης και διαστήματα μεταγωγής πολικότητας.
- Μέγιστη ακρίβεια (5%) της παραγωγής χλωρίου.
- Εικονίδια προειδοποίησης υψηλού και χαμηλού επιπέδου αλατότητας.
- Πλήρως σφραγισμένο και splash proof – δεν έχει ανεμιστήρα ή οπές αερισμού.
- Εύρος εργασίας αλατότητας (1.500–7.000ppm).
- "Γρήγορη σύνδεση" στο θάλαμο και εξαρτήματα για γρήγορη και απλή εγκατάσταση.
- Αυτόματη αναγνώριση και λειτουργία του συστήματος PH Clear.

- Power supply switch.
- Weighs less than 2 kg.
- Attractive design.
- LCD display.
- Salinity reading display.
- Automatic identification of feeding voltage – 120/240V.
- Full flexibility in timing of turbo activation and polarity switching intervals.
- Maximum accuracy (5%) of chlorine production.
- High & Low salinity level warning icons.
- Totally sealed and splash proof – no ventilator or air vents.
- Working salinity range (1.500–7.000ppm).
- "Quick connects" to the cell and accessories – for quick and simple field installation.
- Automatic identification and operation of PH Clear system.

ΟΘΟΝΗ ΠΙΝΑΚΑ ΕΛΕΓΧΟΥ:

- Ευέλικτη turbo ενεργοποίηση που επιτρέπει στη μονάδα να λειτουργεί σε πλήρη δυναμικότητα για 12, 24, 48 ή 72 ώρες.
- Προετοιμασία για τις μελλοντικές προβολές του pH, ORP και θερμοκρασίας νερού.
- Ενδείξεις σφαλμάτων εύκολης ανάγνωσης.
- Προαιρετική δυνατότητα: αναγνώριση ύπαρξης καλύμματος πισίνας για τη μείωση της παραγωγής χλωρίου κατά την κάλυψη της πισίνας.
- Προαιρετικά θύρες επικοινωνίας RS-232 / RS-485.
- Απλή και άμεση λειτουργία μπουτόν.

CONTROL PANEL DISPLAY:

- Flexible turbo activation enables the unit to work at full capacity for 12, 24, 48 or 72 hours.
- Preparation for future displays of pH, ORP and water temperature.
- User friendly error indicators.
- Optional capability: pool cover recognition for reduction of chlorine production while pool is covered.
- Optional RS-232 / RS-485 communication ports.
- Simple & instant operation buttons.

ΤΕΧΝΙΚΑ ΧΑΡΑΚΤΗΡΙΣΤΙΚΑ ΣΥΣΤΗΜΑΤΟΣ RESILIENCE D7
RESILIENCE D7 SYSTEM TECHNICAL SPECIFICATIONS

- Τεχνολογικά προηγμένο.
- Εύκολη λειτουργία – ένα κουμπί ως διακόπτης on/off και ως ρυθμιστής παραγωγής χλωρίου.
- 7 βήματα για το ποσοστό παραγωγής χλωρίου.
- Λειτουργεί ομαλά σε ευρύ φάσμα αλατότητας 2.000–8.000ppm.
- Συνεχής παροχή τάσης στον θάλαμο, ακόμη και σε χαμηλότερες ρυθμίσεις απόδοσης.
- Κατάλληλο για πισίνες μέχρι 150 κυβικά μέτρα.

- Technologically advanced.
- Easy operation – one main button works as the on/off switch as well as regulating chlorine output.
- 7 steps for rate of chlorine production.
- Operates smoothly at wide salinity ranges of 2.000–8.000ppm.
- Continuous voltage supply to the cell even at lower output settings.
- Suitable for pools up to 150 Cubic meters.

ΟΘΟΝΗ ΠΙΝΑΚΑ ΕΛΕΓΧΟΥ:

- Λυχνία ένδειξης υψηλής αλατότητας.
- Πλήκτρο Boost το οποίο επιτρέπει την 24ωρη λειτουργία σε πλήρη δυναμικότητα.
- Κύριο μπουτόν το οποίο λειτουργεί ως διακόπτης ON/OFF και ρυθμίζει τα επίπεδα παραγωγής χλωρίου.
- Παρέχονται καλώδιο τροφοδοσίας και διακόπτης ροής για τη μείωση του χρόνου εγκατάστασης.
- Λειτουργία σε πλήρη δυναμικότητα σε θερμοκρασίες περιβάλλοντος έως 45°C.
- Σταθερό, συνεχές ρεύμα παρέχεται στο θάλαμο για μέγιστη απολύμανση του νερού χωρίς διακοπές ή την ανάγκη χρονοδιακοπτών.

CONTROL PANEL DISPLAY:

- High salinity indicator light.
- Boost button enables 24 hour operation at full capacity.
- Main button acts as ON/OFF switch and regulates chlorine production levels.
- A feeding cable and flow-switch are supplied to reduce installation time.
- Works at full capacity in environmental temperatures of up to 45°C.
- Constant, continuous current is provided to the cell – for maximum water sanitation without any intervals or need for timers.

ΤΕΧΝΙΚΑ ΧΑΡΑΚΤΗΡΙΣΤΙΚΑ pH CLEAR
pH CLEAR SYSTEM TECHNICAL SPECIFICATIONS

- Διατηρεί ένα σταθερό χαμηλό επίπεδο του pH στην πισίνα.
- Διενεργεί χημικό καθαρισμό του θαλάμου του χλωριωτή, χωρίς αποσυναρμολόγηση.
- Επιτρέπει την τροφοδοσία οξέως στην πισίνα χωρίς ανθρώπινη παρέμβαση.
- Διατηρεί την πισίνα και την κατάσταση του κελιού σε ισορροπία για μεγάλο χρονικό διάστημα.
- Εισάγει οξύ με πολύ αργό και φιλικό προς το χρήστη τρόπο.
- Απλή και άμεση εγκατάσταση – με τη συγκόλλησή του στον θάλαμο του χλωριωτή.
- Λειτουργεί με το σύστημα D5.

- Maintains a constant low pH levels in the pool.
- Enables chemical cleaning of the chlorinator cell, without dismantling.
- Enables acid feeding to the pool with no need for human touch.
- Keeps the pool well balanced and the cell lime-scale free for long periods of time.
- Inserts acid in a very slow and user-friendly manner.
- Simple and direct installation – by gluing the piping as an extension to the chlorinator cell.
- Operates with D5.

Κωδικός Code	Μέγιστο μέγεθος πισίνας Maximum pool size (m^3)	Παραγωγή χλωρίου γραμ./ώρα Chlorine Output gram/hr (lb/24h)
D3	60	14,2 / 0,75
D5	100	26 / 1,38
D7	150	39 / 2,07
pH CLEAR	**Κατάλληλο για το σύστημα D5** Suitable for system D5	

PRIM® pH & Rx

ΑΝΑΛΟΓΙΚΟΣ ΡΥΘΜΙΣΤΗΣ pH/ΧΛΩΡΙΟΥ
PROPORTIONAL REGULATION OF pH/CHLORINE

AVADY

2 YEARS GUARANTEE

PRIM pH **PRIM Rx**

Παρέχεται με ένα πλήρες KIT για γρήγορη και εύκολη εγκατάσταση.
Supplied with a complete KIT for quick and easy installation.

ΠΕΡΙΓΡΑΦΗ

Το PRIM pH ρυθμίζει αυτόματα το pH του νερού, ενώ το PRIM Rx ρυθμίζει αυτόματα τη συγκέντρωση χλωρίου στο νερό, χάρη στη μέτρηση του Redox.

- Ελκυστική ψηφιακή οθόνη με κρυφό φωτισμό και υψηλό contrast.
- Αθόρυβη δοσολογία χάρη στην τεχνολογία του κινητήρα.
- Βέλτιστη ευκολία χρήσης: μία λειτουργία ανά κουμπί.
- Ευδιάκριτη ένδειξη τιμών pH ή redox και μηνυμάτων.
- Επιλογή δόσης pH- και pH+ (PRIM pH).
- Δοσολογία ανάλογη των απαιτήσεων.
- Η αντλία σταματά να χορηγεί εάν η τιμή του pH ή redox είναι πολύ χαμηλή ή υπερβολικά υψηλή και εμφανίζει την κατάσταση.
- Στήριγμα αισθητήρα 2 σε 1.

DESCRIPTION

PRIM pH automatically adjusts the pH of the water, while PRIM Rx automatically adjusts the chlorine concentration in the water, thanks to the Redox measurement.

- Attractive backlit digital display with high contrast.
- Quiet dosage thanks to its motor technology.
- Optimum ease of use: one function per button.
- Clear display of pH or redox value and messages.
- pH- and pH+ dosage selection (PRIM pH).
- Dosage proportional to requirements.
- The pump stops dispensing if the pH or the redox value is too low or too high, and displays the status.
- 2 in 1 sensor holder.

- **Μία θέση μέτρησης και έγχυσης.**
- **Αισθητήρας πλήρως προστατευμένος από τη σωλήνα-στήριγμα αισθητήρα.**
- **Συμβατό με σωλήνες DN50 και DN63.**
- **Για την αντικατάσταση του αισθητήρα στο στήριγμα αισθητήρα παρέχεται ένα βύσμα χειμερινής λειτουργίας.**
- **Οριζόντια ή κάθετη συναρμολόγηση.**

- A single location for measurement and injection.
- Sensor fully protected by the sensor holder tube.
- Compatible with DN50 and DN63 pipes.
- A winterization plug is provided to replace the sensor in the sensor holder.
- Horizontal or vertical assembly.

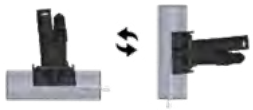

Στήριγμα αισθητήρα 2 σε 1.
Two-in-one sensor holder.

Μοντέλο Model	Κωδικός Code	Ιδιωτικές πισίνες Residential pools	Μονάδα μέτρησης Measure unit	Αναλογική δοσολογία Proportional dosage	Μέγιστη ποσότητα σταθεροποιητή Max stabilizer quantity	Ειδοποίηση Alarm
PRIM pH	AYPO15036	≤ 120m³	pH	●	–	Mini-maxi
PRIM Rx	AYPO15037	≤ 60m³	Rx (Cl/mV)	●	15 ppm	Mini-maxi

CHLORIPROTECT®

ΡΥΘΜΙΣΤΗΣ ΠΑΡΑΓΩΓΗΣ REDOX ΓΙΑ ΧΛΩΡΙΩΤΗ ΑΛΑΤΟΣ
REDOX PRODUCTION REGULATOR FOR SALT CHLORINATORS

AVADY

2 YEARS GUARANTEE

Παρέχεται με ένα πλήρες KIT για γρήγορη και εύκολη εγκατάσταση.
Supplied with a complete KIT for quick and easy installation.

ΠΕΡΙΓΡΑΦΗ

Το ChloriProtect® καθιστά δυνατή τη μέτρηση του επιπέδου χλωρίου στην πισίνα (Cl/mV). Ελέγχει τον χλωριωτή άλατος για βέλτιστη δοσολογία αποφεύγοντας κάθε κίνδυνο υπερχλωρίωσης.

- Διασφαλίζει ασφαλή παραγωγή Rx από τη χλωρίωση άλατος.
- Ζωντανή απεικόνιση της περιεκτικότητας χλωρίου σε mV.
- Ρυθμιζόμενο όριο διακοπής ηλεκτρόλυσης άλατος.
- Βέλτιστη δοσολογία: Έλεγχος της ηλεκτρόλυσης άλατος για την πρόληψη της υπερχλωρίωσης. Προστασία εξοπλισμού (π.χ. καλύμματα που υποστηρίζονται από μπάρα ρυμούλκησης, περσίδες & liner).
- Βέλτιστη ευκολία χρήσης: μία λειτουργία ανά κουμπί.
- Η απόδοση ελέγχου προστατεύεται από υπερφόρτωση με ασφάλεια 3A (μέγιστο 700W).
- Η διαφορά σε mV μεταξύ της έναρξης και διακοπής του ηλεκτρολυτικού στοιχείου είναι ρυθμιζόμενα.

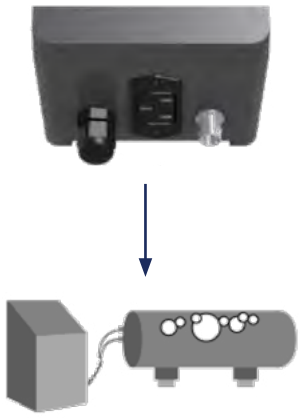

Ηλεκτρολυτικό σύστημα χλωρίωσης.
Electrolytic salt cell.

Η παραγωγή χλωρίου σταματά από την ηλεκτρόλυση άλατος όταν επιτευχθεί το μέγιστο όριο της τιμής του redox.
Stops chlorine production by the electrolytic salt cell when a maximum redox limit is reached.

DESCRIPTION

ChloriProtect allows the elimination of excess chlorine in swimming pool water. A redox probe sends a signal indicating the amount of disinfectant present in the water (displayed in mV).

- Ensures safe production of Rx from the salt chlorinator cell.
- Live display of the redox (chlorine content) in mV.
- Adjustable electrolytic salt cell cut-off limit.
- Optimal dosage: Control of the electrolytic salt cell to prevent over-chlorination protects equipment (e.g. bar-supported covers, blinds & liners).
- Optimum ease of use: one function per button.
- The control output is protected against overloads by a 3A fuse (max. 700W).
- The difference in mV between the electrolytic cell start and stop is adjustable.

Μοντέλο Model	Κωδικός Code	Μονάδα μέτρησης Measure unit	Αναλογική δοσολογία Proportional dosage	Ελέγχος χλωριωτή άλατος Control salt chlorinator	Μέγιστη ποσότητα σταθεροποιητή Max stabilizer quantity	Ειδοποίηση Alarm
ChloriProtect Rx	AYPO15009	Rx (Cl/mV)	●	●	15 ppm	Mini-maxi

DUO pH® Rx

ΡΥΘΜΙΣΤΗΣ pH ΚΑΙ ΧΛΩΡΙΟΥ
pH AND CHLORINE REGULATOR

AVADY

2 YEARS GUARANTEE

Παρέχεται με ένα πλήρες KIT για γρήγορη και εύκολη εγκατάσταση.
Supplied with a complete KIT for quick and easy installation.

ΠΕΡΙΓΡΑΦΗ

Το DUO pH® Rx εξοπλισμένο με 2 περισταλτικές αντλίες και ρυθμίζει ταυτόχρονα το pH* και την ισορροπία του χλωρίου**.

- Εμφανίζει ταυτόχρονα την τιμή του redox (σε mV – χλώριο) και την τιμή του pH.
- Ο αισθητήρας προστατεύεται από ηλεκτρικά ρεύματα στο νερό.
- Δοσολογία pH και χλωρίου: Το σύστημα DUO pH® Rx ενεργοποιεί τις ενσωματωμένες αντλίες στη συσκευή.
- Αθόρυβες περισταλτικές αντλίες.
- Ρυθμιζόμενη δόση για ρύθμιση σε μικρές και μεγάλες πισίνες.
- Στήριγμα αισθητήρα 2 σε 1.
- Ογκομετρικός συναγερμός που προλαμβάνει την ξήρανση του δοχείου χημικών.
- Δοσολογία ανάλογη των απαιτήσεων pH και χλωρίου.

DESCRIPTION

The DUO pH® Rx, equipped with 2 peristaltic pumps, simultaneously regulates the pH* and chlorine** balance of private and public pools.

- It simultaneously displays the redox value (in mV – chlorine) and the pH value.
- The sensor is protected against induced electric currents in the water.
- DUO pH® Rx activates the pumps integrated in the device.
- Quiet peristaltic pumps.
- Adjustable dosage for regulation in small and large volumes.
- 2 in 1 sensor holder.
- Volumetric alarm prevents the chemical container from running dry.
- Dosage proportional to pH and chlorine requirements.

- **Μία θέση μέτρησης και έγχυσης.**
- **Αισθητήρας πλήρως προστατευμένος από τη σωλήνα-στήριγμα αισθητήρα.**
- **Συμβατό με σωλήνες DN50 και DN63.**
- **Για την αντικατάσταση του αισθητήρα στο στήριγμα αισθητήρα παρέχεται ένα βύσμα χειμερινής λειτουργίας.**
- **Οριζόντια ή κάθετη συναρμολόγηση.**

- A single location for measurement and injection.
- Sensor fully protected by the sensor holder tube.
- Compatible with DN50 and DN63 pipes.
- A winterization plug is provided to replace the sensor in the sensor holder.
- Horizontal or vertical assembly.

Στήριγμα αισθητήρα 2 σε 1.
Two-in-one sensor holder.

Μοντέλο Model	Κωδικός Code	Ιδιωτικές πισίνες Residential pools	Δημόσιες πισίνες Commercial pools	Ιδιωτικά Spa Private Spa	Μονάδα μέτρησης Measure unit	Αναλογική δοσολογία Proportional dosage	Μέγιστη ποσότητα σταθεροποιητή Max stabilizer quantity	Ειδοποίηση Alarm
DUO pH Rx (1,5L/h – 1,5L/h)	AYPO16108	≤ 90m³	≤ 50m³	●	pH & Rx (Cl/mV)	●	15 ppm	Volumetric
DUO pH Rx (1,5L/h – 3L/h)	AYPO16123	≤ 180m³	≤ 100m³	●	pH & Rx (Cl/mV)	●	15 ppm	Volumetric

* *Μη συμβατό με υδροχλωρικό οξύ.*
** *Για να διασφαλιστεί η σωστή μέτρηση του redox, βεβαιωθείτε ότι το περιεχόμενο σε σταθεροποιητή στην πισίνα δεν υπερβαίνει τα 15ppm (15mg/l).*
* *Incompatible with hydrochloric acid.*
** *To ensure correct redox measurement, make sure that the stabilizer content in the pool does not exceed 15ppm (15mg/l).*

TURBO SALT/SEL IN

ΟΜΠΑΚΤ, ΥΨΗΛΗΣ ΑΠΟΔΟΣΗΣ ΣΥΣΤΗΜΑ ΧΛΩΡΙΩΣΗΣ ΑΛΑΤΟΣ
COMPACT, HIGH-PERFORMANCE SALT CHLORINATION

POOLEX

ΝΕΑ ΠΡΟΣΘΗΚΗ
NEW ENTRY

3 YEARS GUARANTEE CELL & CONTROL UNIT — TURBO SALT
5 YEARS GUARANTEE CELL & CONTROL UNIT — SEL IN
SALT CHLORINATION
COMPACT
FLOW DETECTOR

TURBO SALT

SEL IN

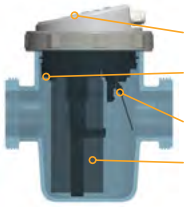

Πίνακας ελέγχου
Control panel

Αισθητήρας θερμοκρασίας
Temperature sensor

Αισθητήρας ροής
Flow sensor

Πλάκες τιτανίου 1mm με επικάλυψη ρουθηνίου/ιριδίου
1mm titanium + ruthenium/iridium plates

Εύκολια στη χρήση.
Simplified use.

ΠΕΡΙΓΡΑΦΗ

Δυο σειρές χλωρίωσης άλατος, εξαιρετικά compact και εύκολης εγκατάστασης. Αξιόπιστη απολύμανση για οικιακές και επαγγελματικές εγκαταστάσεις.

- Λειτουργία σε χαμηλό επίπεδο άλατος, 3g/L.
- Οριζόντια ή κάθετη τοποθέτηση, Ø 50mm (περιλαμβάνονται συνδέσεις 32/38mm).
- Αυτόματος καθαρισμός κελιού με αντίστροφη πολικότητα.
- Αισθητήρας θερμοκρασίας και ροής.
- Μήκος κελιού 40cm.
- Προστασία: IPX4.

DESCRIPTION

Two salt chlorination series, ultra compact and easy to install. Designed for reliable pool disinfection, for residential and commercial installations.

- Low salinity operation, 3g/L.
- Horizontal or vertical installation, Ø 50mm (connectors 32/38mm included).
- Self-cleaning by reverse polarity.
- Temp & flow sensor.
- Cell length 40cm.
- Protection: IPX4.

6 τρόποι λειτουργίας
6 operating modes

Κάλυμμα Cover	Άνοιξη Spring	Καλοκαίρι Summer	Άνεση Comfort	Boost	Boost ++
25%	50%	75%	100%	150%	300%

TURBO SALT

ΟΙΚΙΑΚΕΣ ΕΓΚΑΤΑΣΤΑΣΕΙΣ
RESIDENTIAL INSTALLATIONS

Μοντέλο Model		CL-TS100	CL-TS200	CL-TS300	CL-TS400	CL-TS600	CL-TS800
Μέγεθος πισίνας Pool size	m³	10	20	30	40	60	80
Παραγωγή Production	g/h	2	4	6	8	12	18

SEL IN

ΕΠΑΓΓΕΛΜΑΤΙΚΕΣ ΕΓΚΑΤΑΣΤΑΣΕΙΣ
COMMERCIAL INSTALLATIONS

Μοντέλο Model		CL-SL20	CL-SL30	CL-SL50	CL-SL75	CL-SL90	CL-SL120
Μέγεθος πισίνας Pool size	m³	20	30	50	75	90	120
Παραγωγή Production	g/h	4	6	10	15	20	30

Περιεχόμενα
Index

JET SWIM ATHLETE
Σύστημα αντίθετης κολύμβησης
Counter-current system **392**

JET SWIM MOTION
Σύστημα αντίθετης κολύμβησης
Counter-current system **394**

SENA/CALIPSO
Σύστημα αντίθετης κολύμβησης
Counter-current system **396**

STP-SS
Σύστημα αντίθετης κολύμβησης
Counter-current system **398**

TURBO JET
Στόμιο υδρομασάζ
Massage nozzle **399**

NOZZLES KIT
KIT αντίθετης κολύμβησης
Counter-current nozzles KIT **400**

AIR BED
Μονό & Διπλό κρεβάτι αέρα
Single & Double air bed **401**

ASC
Μονοβάθμιο blower
Single stage blower **402**

AQUABIKE MAX AIR
Ποδήλατο πισίνας
Aqua bike **404**

AQUAJOGG
Διάδρομος πισίνας
Aquatic treadmill **406**

Συστήματα αντίθετης κολύμβησης & εκγύμνασης

Counter-current & fitness swimming systems

Ένα προηγμένο σύστημα αντίθετης ροής που δημιουργεί μια ισχυρή, σταθερή ροή για μια μοναδική εμπειρία κολύμβησης. Ιδανικό τόσο για χαλάρωση όσο και για εντατική προπόνηση, αυτό το σύστημα προσφέρει μια φυσική και απολαυστική αίσθηση κολύμβησης, περιβάλλοντας το σώμα σας με μια ομαλή και ισχυρή ροή. Εύκολο στην εγκατάσταση, ενεργειακά αποδοτικό και χαμηλής συντήρησης, είναι η ιδανική αναβάθμιση για πισίνες κάθε μεγέθους, μετατρέποντας ακόμη και τις μικρότερες πισίνες σε χώρο ατελείωτης απόλαυσης. Βουτήξτε και νιώστε τη διαφορά!

A state-of-the-art counter-current system that creates a strong, steady flow for a unique swimming experience. Perfect for both relaxation and endurance training, this system delivers a natural, enjoyable swim by surrounding your body with a smooth, powerful current. Easy to install, energy-efficient, and low-maintenance, it's the ideal upgrade for pools of any size, turning even small pools into a place of endless enjoyment. Dive in and feel the difference!

JET SWIM ATHLETE

ΣΥΣΤΗΜΑ ΑΝΤΙΘΕΤΗΣ ΚΟΛΥΜΒΗΣΗΣ
COUNTER-CURRENT SYSTEM

Pahlén

ΝΕΑ ΠΡΟΣΘΗΚΗ
NEW ENTRY

2 YEARS GUARANTEE

ΠΕΡΙΓΡΑΦΗ

Με μινιμαλιστικό σχεδιασμό, το Jet Swim Athlete είναι κατασκευασμένο από ανοξείδωτο ατσάλι AISI-316L για υψηλή αντοχή στη διάβρωση

Προσφέρει εμπειρία αντίστοιχη με το φυσικό κολύμπι, αξιοποιεί ισορροπημένη ροή νερού.

- 2 οβάλ ακροφύσια: σχεδιασμένα ώστε το κατώτερο να κατευθύνει τη ροή προς τα κάτω, προσφέροντας βελτιωμένη ανύψωση και σταθερότητα κατά την κολύμβηση.
- Αντλία υψηλής ισχύος 4kW με jet ροής, παροχής 68m³/h.
- Πνευματικό κουμπί εκκίνησης.

DESCRIPTION

Featuring a minimalist design, the Jet Swim Athlete is manufactured from AISI-316L stainless steel, ensuring high resistance to corrosion.

It delivers an experience comparable to natural swimming, utilizing a balanced water flow.

- 2 oval nozzles: designed so that the lower nozzle directs the flow downward, providing improved body lift and stability during swimming.
- High-performance 4kW pump with jet flow, flow rate 68m³/h.
- Pneumatic start button.

JET SWIM ATHLETE

Άλλο σύστημα αντίθετης κολύμβησης
Other counter-current unit

1302100

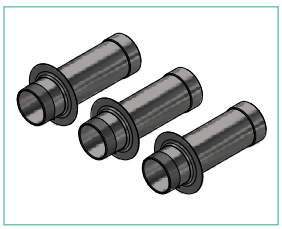

1302130

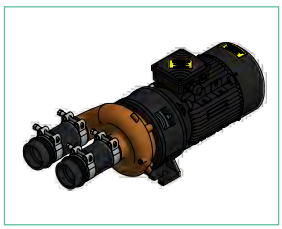

1302185

1302090

	Κωδικός Code	Περιγραφή Description	Σκυρόδεμα Concrete (>250mm)	Ξύλο (12mm), Ανοξείδωτο (>3mm) Wood (12mm), Steel (>3mm)
			Με liner 0,75 – 2mm / Πλακάκια / Μωσαϊκό / Χρώμα With liner 0.75 – 2mm/ Tiles / Mosaic / Paint	Με liner 0,75 – 2mm With liner 0.75 – 2mm
ΠΛΗΡΗΣ ΜΟΝΑΔΑ COMPLETE UNIT	33045	Athlete	–	●
	33046	Athlete	●	–
ΜΟΝΑΔΑ ΜΕ KIT ΣΥΝΑΡΜΟΛΟΓΗΣΗΣ UNIT WITH ASSEMBLY KIT	1302100	Πλήρες πρόσθιο τμήμα Complete front part	●	●
	1302130	KIT συναρμολόγησης Assembly KIT	●	–
	1302185	Αντλία Jet Swim Jet Swim Pump 4kW 50Hz (230/400V – 13,9/8A – 68m³/h – 2½")	●	●
	1302090	Πίνακας ελέγχου 400/3~ Control box 400/3~	●	●

ΔΙΑΣΤΑΣΕΙΣ
DIMENSIONS

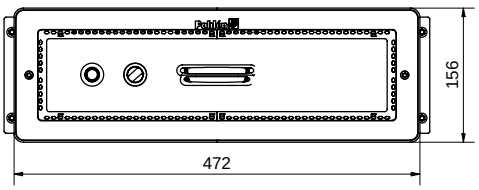

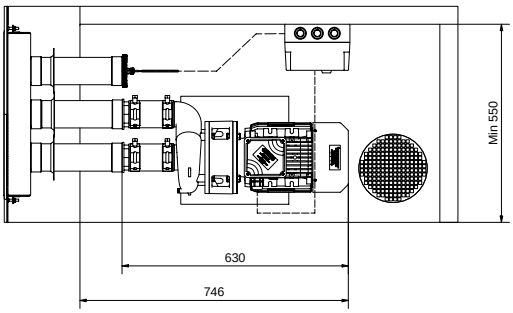

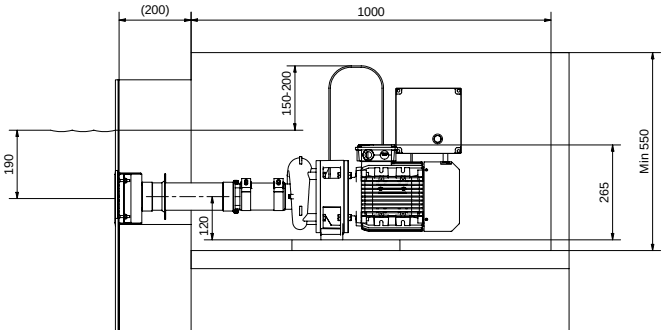

- ***Τα μικρά παιδιά πρέπει πάντα να βρίσκονται υπό επίβλεψη, ειδικά όταν το Jet Swim Athlete είναι σε λειτουργία.***
- ***Πριν από την ενεργοποίηση του Jet Swim Athlete, να ενημερώνετε πάντα όλους τους λουόμενους στην πισίνα.***

- *Small children should not be in the pool without supervision, especially when the Jet Swim Athlete is in operation.*
- *Always inform all swimmers in the pool before activating the Jet Swim Athlete.*

JET SWIM MOTION

ΣΥΣΤΗΜΑ ΑΝΤΙΘΕΤΗΣ ΚΟΛΥΜΒΗΣΗΣ
COUNTER-CURRENT SYSTEM

Pahlén

2 YEARS GUARANTEE

ΠΕΡΙΓΡΑΦΗ

Το Jet Swim Motion είναι κατασκευασμένο από ανοξείδωτο ατσάλι AISI-316L για υψηλή αντοχή στη διάβρωση και διατίθεται σε δύο σχέδια: Classic & Marine. Προσφέρει εμπειρία αντίστοιχη με το φυσικό κολύμπι, αξιοποιεί ισορροπημένη ροή νερού.

- 2 οβάλ ακροφύσια: σχεδιασμένα ώστε το κατώτερο να κατευθύνει τη ροή προς τα κάτω, προσφέροντας βελτιωμένη ανύψωση και σταθερότητα κατά την κολύμβηση.
- Αντλία υψηλής ισχύος 2,2kW με jet ροής, παροχής 46m³/h.
- Πνευματικό κουμπί εκκίνησης.
- Ρυθμιζόμενη ροή αέρα και νερού.

DESCRIPTION

The Jet Swim Motion is manufactured from AISI-316L stainless steel, ensuring high resistance to corrosion, and is available in two designs: Classic & Marine. It delivers an experience comparable to natural swimming, utilizing a balanced water flow.

- 2 oval nozzles: designed so that the lower nozzle directs the flow downward, providing improved body lift and stability during swimming.
- High-performance 2.2kW pump with jet flow, flow-rate 46m³/h.
- Pneumatic start button.
- Adjustable jet stream of the water flow and air mixture.

JET SWIM MOTION

Άλλο σύστημα αντίθετης κολύμβησης
Other counter-current unit

1301300 CLASSIC

1301305 MARINE

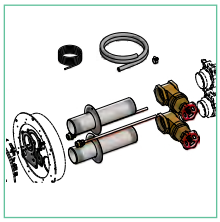

1301320

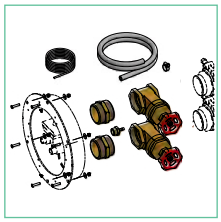

1301310

1301315

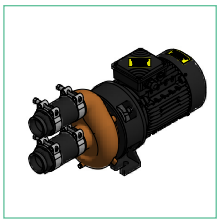

1301285

1301390

	Κωδικός Code	Περιγραφή Description	Σκυρόδεμα Concrete (>250mm)	Πολυεστερικό Fiberglass (GRP/PP >16mm)	Ξύλο (12mm), Ανοξείδωτο (>3mm) Wood (12mm), Steel (>3mm)
			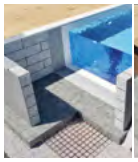	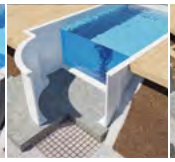	
			Με liner 0,75 – 2mm Πλακάκια / Μωσαϊκό / Χρώμα With liner 0.75 – 2mm Tiles / Mosaic / Paint	Χωρίς liner Without liner	Με liner 0,75 – 2mm With liner 0.75 – 2mm
ΠΛΗΡΗΣ ΜΟΝΑΔΑ COMPLETE UNIT	33041	Classic	–	● (+1301315)	●
	33042	Classic	●	–	–
	33043	Marine	–	● (+1301315)	●
	33044	Marine	●	–	–
ΜΟΝΑΔΑ ΜΕ KIT ΣΥΝΑΡΜΟΛΟΓΗΣΗΣ UNIT WITH ASSEMBLY KIT	1301300	Πλήρες πρόσθιο τμήμα, Classic Complete front part, Classic	●	● (+1301315)	●
	1301305	Πλήρες πρόσθιο τμήμα, Marine Complete front part, Marine	●	● (+1301315)	●
	1301310	KIT συναρμολόγησης Assembly KIT	–	● (+1301315)	●
	1301315*	KIT εντοιχισμού fiberglass/PP Fiberglass/PP mounting KIT	–	●	–
	1301320	KIT συναρμολόγησης Assembly KIT	●	–	–
	1301285	Αντλία Jet Swim Jet Swim Pump 2,2 kW 50Hz (230/400V – 8,0/4,6A, 46m³/h, 2")	●	●	●
	1301390	Πίνακας ελέγχου 400/3~ Control box 400/3~	●	●	●

** Απαιτείται για εγκατάσταση σε fiberglass (GRP/PP) πισίνες.*
Mandatory for installation in fiberglass (GRP/PP) pools.

ΔΙΑΣΤΑΣΕΙΣ
DIMENSIONS

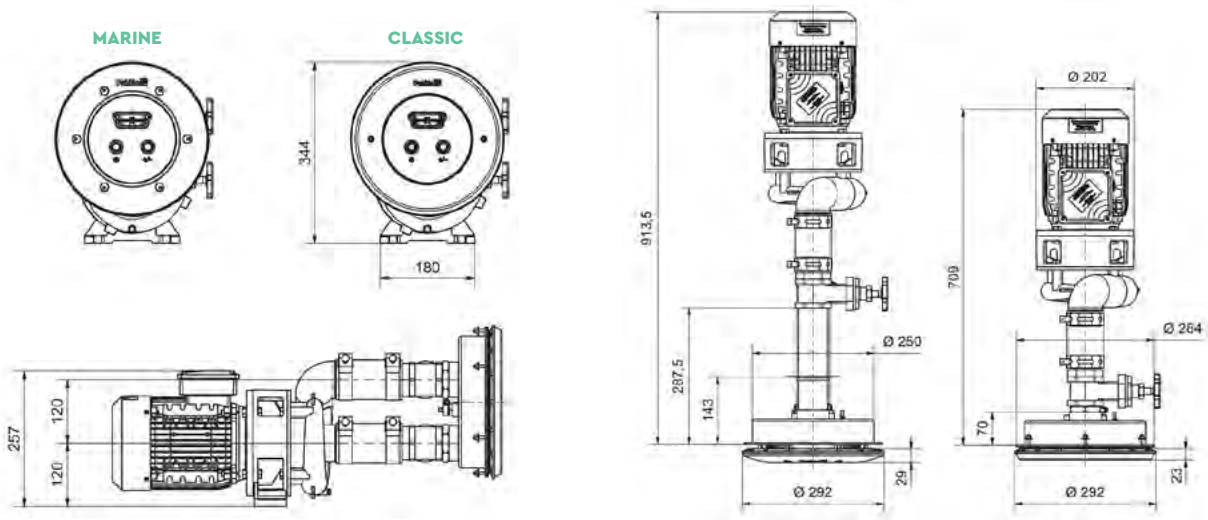

- ***Για παρατεταμένη χρήση κρατήστε απόσταση τουλάχιστον 0,5m από την έξοδο.***
- ***Τα μικρά παιδιά πρέπει πάντα να βρίσκονται υπό επίβλεψη, ειδικά όταν το Jet Swim Motion είναι σε λειτουργία.***
- ***Πριν από την ενεργοποίηση του Jet Swim Motion, να ενημερώνετε πάντα όλους τους λουόμενους στην πισίνα.***

- *For prolonged use, keep a distance of at least 0.5m from the outlet.*
- *Small children should not be in the pool without supervision, especially when the Jet Swim Motion is in operation.*
- *Always inform all swimmers in the pool before activating the Jet Swim Motion.*

SENA/CALIPSO

ΣΥΣΤΗΜΑ ΑΝΤΙΘΕΤΗΣ ΚΟΛΥΜΒΗΣΗΣ
COUNTER-CURRENT SYSTEM

KRIPSOL

3 YEARS GUARANTEE | CONCRETE POOLS | LINER POOLS

SENA (JS)

CALIPSO (JC)

ΠΕΡΙΓΡΑΦΗ

Σύστημα το οποίο μεταμορφώνει την πισίνα σας σε ένα ρεύμα φυσαλίδων. Προωθεί το νερό και τον αέρα με μεγάλη ταχύτητα, παρέχοντας διαφορετική ροή, σύμφωνα με την επιθυμία του χρήστη για κολύμβηση σε αντίθετο ρεύμα. Εύκολο στην εγκατάσταση.

- Ρυθμιζόμενο στόμιο Ø 40mm (νερό/αέρας).
- Πρόσθιο τμήμα με μοντέρνο σχεδιασμό και με ενσωματωμένο πνευματικό μπουτόν.
- Φωλιά για προ-εγκατάσταση αέρα.
- Αντλία μοντέλο KARPA/HCP 1000, ισχύς σύμφωνα με το αντίστοιχο μοντέλο.
- Ηλεκτροπνευματικός πίνακας για τον έλεγχο και την προστασία της αντλίας.
- Κομπλέ KIT PVC εξαρτημάτων *(η σωλήνα δεν περιλαμβάνεται)*.

DESCRIPTION

Easy to install, this system turns your swimming pool into a bubbly water stream. By forcing water and air at high speed, it creates adjustable flows, allowing users to set the desired resistance for front swimming.

- Swinging and adjustable nozzle Ø 40mm (water air).
- Front part of attractive design with built-in pneumatic push-button.
- Housing for pre-installation.
- Electro pump KARPA/HCP 1000 series, power according to model.
- Electro pneumatic panel for pump control and protection.
- PVC complete KIT *(pipe not included)*.

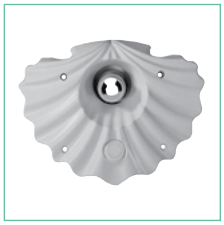

JS1

JC1

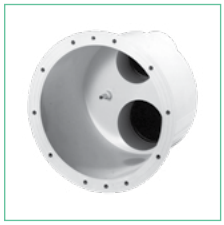

JSL2

JS2

KA

Κωδικός Code	Περιγραφή Description	Εγκατάσταση Installation	HP	Φάση Phase	Παροχή Flow rate (m3/h)*
JS1	Πλήρες πρόσθιο τμήμα SENA SENA complete front part	–	–	–	–
JC1	Πλήρες πρόσθιο τμήμα CALIPSO CALIPSO complete front part	–	–	–	–
JSL2	Πλήρης φωλιά Complete housing	Σκυρόδεμα / Liner Concrete / Liner	–	–	–
HCP10251E2	Αντλία HCP 1000 (KARPA) HCP 1000 (KARPA) pump	–	2,5	230V	44
HCP10253E	Αντλία HCP 1000 (KARPA) HCP 1000 (KARPA) pump	–	2,5	230/400V	44
HCP10301E2	Αντλία HCP 1000 (KARPA) HCP 1000 (KARPA) pump	–	3	230V	48
HCP10303E	Αντλία HCP 1000 (KARPA) HCP 1000 (KARPA) pump	–	3	230/400V	48
HCP10353E	Αντλία HCP 1000 (KARPA) HCP 1000 (KARPA) pump	–	3,5	230/400V	63
HCP10453E	Αντλία HCP 1000 (KARPA) HCP 1000 (KARPA) pump	–	4,5	230/400V	67
HCP10553E24	Αντλία HCP 1000 (KARPA) HCP 1000 (KARPA) pump	–	5,5	230/400V	78
CP-250	Ηλεκτροπνευματικός πίνακας Electro pneumatic panel	–	–	–	–
JS2	KIT μασάζ. Μήκος σωλήνα 2m Massage KIT. 2m hose length	–	–	–	–

** Παροχή σε 10 μέτρα μανομετρικό.*
Flow rate at 10 meters head.

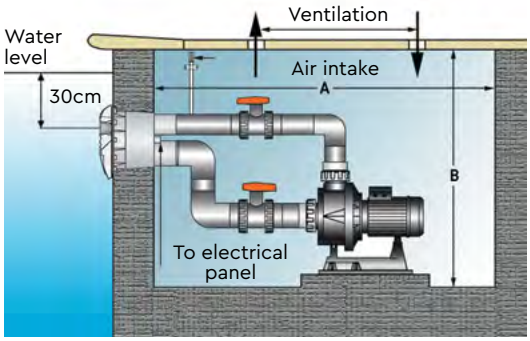

ΕΛΑΧΙΣΤΟΣ ΑΠΑΙΤΟΥΜΕΝΟΣ ΧΩΡΟΣ ΓΙΑ ΕΓΚΑΤΑΣΤΑΣΗ ΑΝΤΙΘΕΤΗΣ ΚΟΛΥΜΒΗΣΗΣ
MINIMUM SPACE REQUIRED FOR COUNTER CURRENT INSTALLATION

Μέγεθος αντλίας Pump size		Διαστάσεις Dimensions (mm)		
Μοντέλο Model	HP	Πλάτος Width	A	B
HCP10251E2	2,5	750	1.420	1.000
HCP10301E2	3	750	1.420	1.000
HCP10353E	3,5	750	1.570	1.000
HCP10353E	4,5	750	1.580	1.000
HCP10553E24	5,5	750	1.580	1.000

STP-SS

ΣΥΣΤΗΜΑ ΑΝΤΙΘΕΤΗΣ ΚΟΛΥΜΒΗΣΗΣ
COUNTER-CURRENT SYSTEM

ΝΕΑ ΠΡΟΣΘΗΚΗ
NEW ENTRY

2 YEARS GUARANTEE | CONCRETE POOLS | LINER POOLS

Σωλήνας παλμικού υδρομασάζ.
Pulsating massage hose.

Σωληνάκι αέρα.
Air pipe.

Μονάδα ελέγχου.
Control unit.

ΠΕΡΙΓΡΑΦΗ

Σύστημα αντίθετης κολύμβησης που μετατρέπει οποιαδήποτε πισίνα σε χώρο άσκησης, δημιουργώντας ισχυρό υδάτινο ρεύμα για σταθερή κολύμβηση, ανεξαρτήτως μεγέθους πισίνας. Ιδανικό για αισθητική αναβάθμιση, προπόνηση fitness, κολύμπι με κύματα ή φυσαλίδες αέρα, υποβρύχιο μασάζ (με ιατρική σύσταση) και ατελείωτη κολύμβηση σε σταθερό χώρο – ακόμα και σε μικρές πισίνες.

- Φωλιά και στόμιο από ABS υλικό. Πρόσοψη και χειρολαβή από ανοξείδωτο ατσάλι AISI-316. Κατάλληλη για πισίνες σκυροδέματος, προκατασκευασμένες ή πισίνες με πάνελ και επένδυση liner.
- Αντλία 3–5,5HP/3-φάσεις (50Hz/IPX5/Class F).
- Μονάδα ελέγχου με προστασία από υπερφόρτωση.
- Ενσωματωμένο μπουτόν ελέγχου LED φωτισμού
- Ρυθμιστής αέρα.
- Σωληνάκι αέρα.
- Εξαρτήματα σύνδεσης και βάνες.

DESCRIPTION

Counter current swimming system that transforms any pool into a fitness area by creating a powerful water flow for stationary swimming, regardless of pool size. Ideal for aesthetic enhancement, fitness training, swimming with waves or air bubbles, underwater massage (with medical advice), and endless swimming in place – even in small pools.

- Niche and nozzle made of ABS material. Front panel and handrail made of AISI-316 stainless steel. Suitable for concrete pools, prefabricated pools, or panel pools with liner finish.
- Pump 3–5.5HP/3-phase (50Hz/IPX5/Class F).
- Control unit with overload protection.
- Built-in push button for LED lighting control.
- Air regulator.
- Air hose.
- Pipe connection fittings and valves.

ΔΙΑΣΤΑΣΕΙΣ
DIMENSIONS

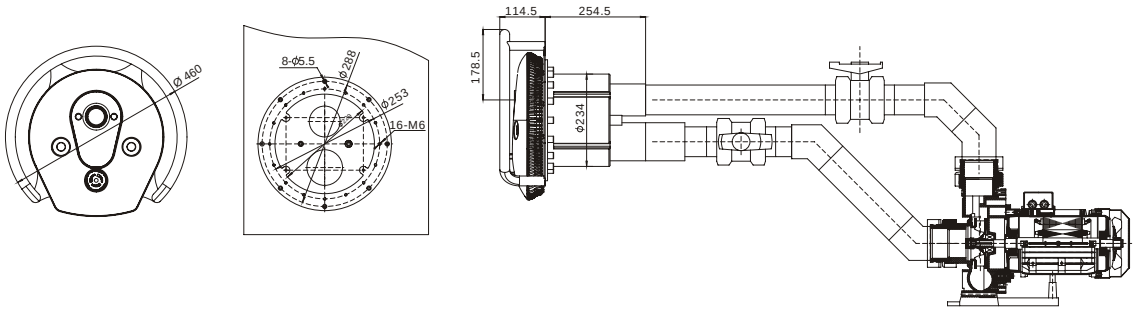

Κωδικός Code	HP	kW	V 3 ~ 50Hz	A 3 ~ 380	P1 (kW)	Q	l/min m³/h	0 0	333,3 20	500 30	666,7 40	833,3 50	1000 60	1166,7 70	1333,3 80
STP-2200SS	3	2,2	380	4,9	2,8			12	11,7	10,5	9,8	7,9	5,8	2,1	–
STP-3000SS	4	3	380	6,4	3,6		H(m)	14,5	14,2	14	13,4	11,5	9,5	6,7	–
STP-4000SS	5,5	4	380	8,3	4,7			17	16,2	16	15,3	13,8	12,5	9,5	7,5

TURBO JET

ΣΤΟΜΙΟ ΥΔΡΟΜΑΣΑΖ
MASSAGE NOZZLE

HAYWARD

3 YEARS GUARANTEE | CONCRETE POOLS | LINER POOLS

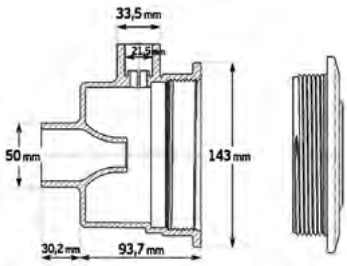

SP1450TE

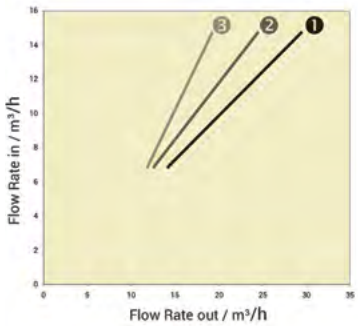

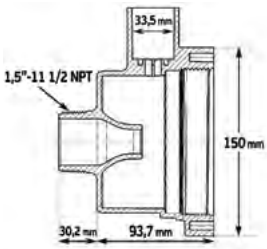

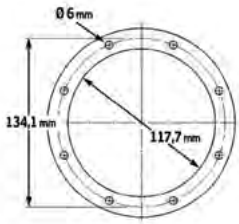

SP1450TVE

1. Χωρίς μίξη αέρα και χωρίς στόμιο εκτίναξης αέρα.
2. Χωρίς μίξη αέρα.
3. Με μίξη αέρα.

1. **Without air mixture and without air injector nozzle.**
2. **Without air mixture.**
3. **With air mixture.**

ΧΑΡΑΚΤΗΡΙΣΤΙΚΑ

- Το Turbo jet αυξάνει ουσιαστικά την κανονική ροή επιστροφής νερού, δημιουργώντας επιπλέον υψηλή κυκλοφορία του νερού της πισίνας σας (με ή χωρίς μίξη αέρα).
- Μοναδικό διπλό σύστημα venturi: το Turbo jet διπλασιάζει την παροχή του νερού.
- Καθώς το επιστρεφόμενο νερό περνά μέσα από το turbo booster, αέρας αναμειγνύεται με νερό, δημιουργώντας μια ισχυρή δέσμη νερού-αέρα και δράσης υδρομασάζ.
- Για μια μέγιστη απόδοση του Turbo jet, ποτέ μη χρησιμοποιείτε αντλία με απόδοση κάτω από 6m³/h ή υψηλότερη από 15m³/h.

SPECIFICATIONS

- The Turbo jet substantially increases the regular return water flow, creating extra high powered circulation of your pool water (with or without an air mixture).
- Unique double venturi system: the Turbo jet doubles the flow rate of water.
- As the return water passes through the turbo booster, air is mixed with the water, creating a powerful stream of aerated water and hydromassage action.
- For a maximum Turbo jet performance, never use a pump output below 6m³/h or higher than 15m³/h.

	Κωδικός Code	Περιγραφή Description	Εγκατάσταση Installation
TURBO JET	SP1450TE	Turbo jet Ø 50mm κολλητό με λαστιχάκι στεγανοποίησης Turbo jet Ø 50mm socket with O-ring seal	Πισίνες σκυροδέματος Concrete pools
	SP1450TVE	Turbo jet 1,5" σπείρωμα Turbo jet 1.5" socket	Liner πισίνες Liner pools
ΕΞΟΠΛΙΣΜΟΣ ACCESSORIES	SP1450WP2	Χειμερινή τάπα με λαστιχάκι στεγανοποίησης Wintering plug with O-ring seal	–
	SP1450WP	Χειμερινό κάλυμμα με λαστιχάκι στεγανοποίησης Wintering cover with O-ring seal	–
	SP1450AC	Ρυθμιστής αέρα για Turbo Jet Liner Air control for Turbo Jet Liner	–

NOZZLES KIT

ΚΙΤ ΑΝΤΙΘΕΤΗΣ ΚΟΛΥΜΒΗΣΗΣ
COUNTER-CURRENT NOZZLES KIT

KRIPSOL

3 YEARS GUARANTEE | CONCRETE POOLS | LINER POOLS | FIBERGLASS POOLS

KCH/KCP/KCL

BAH/BAL

BPH/BPL

BTAH/BTAL

ΧΑΡΑΚΤΗΡΙΣΤΙΚΑ

- ΚΙΤ αποτελούμενο από στόμιο αντίθετης κολύμβησης, αναρρόφηση, πνευματικό μπουτόν και ρυθμιστή αέρα.
- Κατασκευασμένο από υλικό που δεν αλλοιώνεται από χημικούς ή φυσικούς παράγοντες.
- Εύκολο στην εγκατάσταση, παρέχει στην πισίνα αφρίζον κύμα νερού, σπρώχνοντας τον αέρα και το νερό με μεγάλη ταχύτητα. Στο χρήστη δίνεται η επιλογή διαφορετικής ροής αέρα και νερού.
- Το ΚΙΤ συμπεριλαμβάνει ρυθμιζόμενο στόμιο Ø 50mm, πνευματικό μπουτόν, ρυθμιστή αέρα και αναρρόφηση.

SPECIFICATIONS

- KIT includes a stream nozzle, suction fitting, push button and air control.
- Made of material that cannot be altered by chemical and physical agents.
- Easy to install, it provides your swimming pool with a bubbly water stream by pushing air and water at high speed. Different air and water flows can be chosen by the user.
- The KIT includes a swinging and adjustable nozzle Ø 50mm, pneumatic push-button, air control nozzle and suction fitting.

Κωδικός Code	Περιγραφή Description	Εγκατάσταση Installation	Σύνδεση στομίου Nozzle connection (mm)	Σύνδεση αναρρόφησης Intake connection	ΠΕΡΙΛΑΜΒΑΝΟΝΤΑΙ INCLUDED: Αναρρόφηση Suction fitting	Πνευματικό μπουτόν Push button fitting	Ρυθμιστής αέρα Air intake
KCH	Πλήρες ΚΙΤ Complete KIT	Σκυρόδεμα Concrete	Ø 50	63 mm / 2½"	BAH	BPH	BTAH
KCP	Πλήρες ΚΙΤ Complete KIT	Fiberglass	Ø 50	63 mm / 2½"	BAL*	BPL	BTAL
KCL	Πλήρες ΚΙΤ Complete KIT	Liner	Ø 50	63 mm / 2½"	BAL*	BPL	BTAL
BAH	Στόμιο αναρρόφησης suction fitting	Σκυρόδεμα Concrete	–	63 mm / 2½"	–	–	–
BAL	Στόμιο αναρρόφησης Suction fitting	Fiberglass / Liner	–	63 mm / 2½"	–	–	–
BTAH	Ρυθμιστής αέρα Airflow regulation	Σκυρόδεμα Concrete	–	–	–	–	–
BTAL	Ρυθμιστής αέρα Airflow regulation	Fiberglass / Liner	–	–	–	–	–
BPH	Πνευματικό μπουτόν Pneumatic pushbutton	Σκυρόδεμα Concrete	–	–	–		–
BPL	Πνευματικό μπουτόν Pneumatic pushbutton	Fiberglass / Liner	–	–	–	–	–

** Περιλαμβάνονται συνδέσμοι και βίδες.*
Includes joints and screws.

AIR BED

ΜΟΝΟ & ΔΙΠΛΟ ΚΡΕΒΑΤΙ ΑΕΡΑ
SINGLE & DOUBLE AIR BED

Flexinox POOL

2 YEARS GUARANTEE

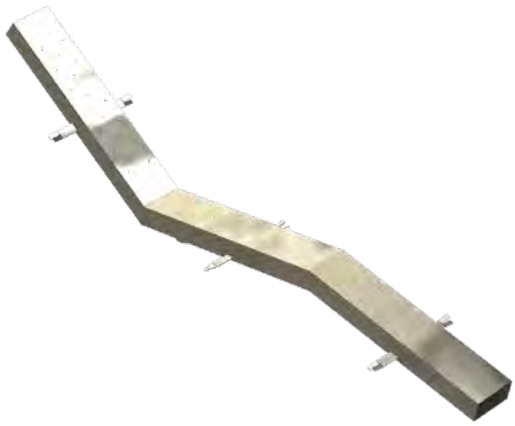

87191021

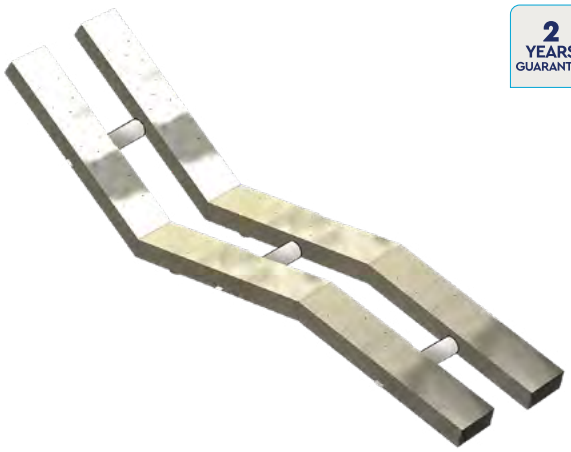

87191022

ΧΑΡΑΚΤΗΡΙΣΤΙΚΑ ΜΟΝΟΥ ΚΡΕΒΑΤΙΟΥ

- 60 έξοδοι.
- Δύο συνδέσεις αέρα.
- Απαιτείται blower 0,85kW.
- Σύνδεση 2½" αρσενικό.
- Προς εντοιχισμό.

ΧΑΡΑΚΤΗΡΙΣΤΙΚΑ ΔΙΠΛΟΥ ΚΡΕΒΑΤΙΟΥ

- 120 έξοδοι.
- Δύο συνδέσεις αέρα.
- Απαιτείται blower 0,85kW.
- Σύνδεση 2½" αρσενικό.
- Προς εντοιχισμό.

SINGLE BED SPECIFICATIONS

- 60 orifices.
- Two air connections.
- 0.85kW blower required.
- Male connection 2½".
- For built-in installation

DOUBLE BED SPECIFICATIONS

- 120 orifices.
- Two air connections.
- 0.85kW blower required.
- Male connection 2½".
- For built-in installation.

ΔΙΑΣΤΑΣΕΙΣ
DIMENSIONS

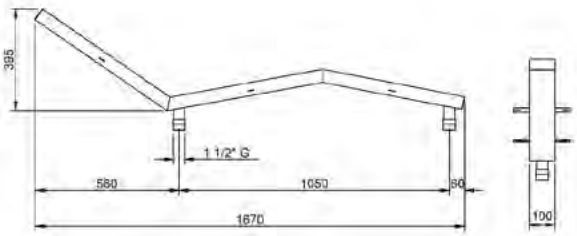

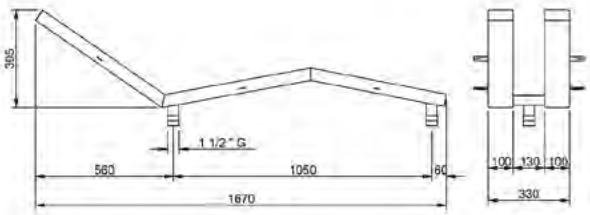

Μετρήσεις σε mm.
Measurements in mm.

Κωδικός Code	Περιγραφή Description	Υλικό Material
87191021*	**Εντοιχιζόμενο μονό κρεβάτι** Single air bed to build in	**Ανοξείδωτο ατσάλι AISI-316** Stainless steel AISI-316
87191022*	**Εντοιχιζόμενο διπλό κρεβάτι** Double air bed to build in	**Ανοξείδωτο ατσάλι AISI-316** Stainless steel AISI-316

** Διατίθενται κατόπιν ζήτησης.*
Available upon request.

ASC

ΜΟΝΟΒΑΘΜΙΟ BLOWER
SINGLE STAGE BLOWER

MAINTENANCE FREE · OIL FREE · LOW NOISE · ECO FRIENDLY

ΠΕΡΙΓΡΑΦΗ

Το μονοβάθμιο blower είναι ένας αξιόπιστος δυναμικός συμπιεστής, ιδανικός για εφαρμογές σε πισίνες. Με πτερωτές που μεταφέρουν τον αέρα με υψηλή απόδοση και ελάχιστη ανάγκη συντήρησης, εξασφαλίζει συνεχή και αποδοτική λειτουργία. Η συσκευή προσφέρει δυνατότητα επιλογής μεταξύ δύο επιπέδων ταχύτητας, ανάλογα με τις απαιτήσεις πίεσης.

- Επίπεδο θορύβου: χαμηλό. Ενσωματωμένοι σιγαστήρες αναρρόφησης και εμφύσησης.
- Φιλικό προς το περιβάλλον: Λειτουργία χωρίς λάδι, χαμηλή κατανάλωση ενέργειας και χαμηλός θόρυβος.
- Εύχρηστο: Ανθεκτική αλλά ελαφριά κατασκευή από χυτό αλουμίνιο.
- Εξοπλισμένο με μοτέρ και ανεμιστήρα χαμηλής κατανάλωσης 50/60Hz, προστασία IP55 και κατηγορία μόνωσης F. Ενσωματωμένη προστασία υπερθέρμανσης.
- Δεν απαιτεί συντήρηση. Χωρίς λίπανση.

DESCRIPTION

The single-stage blower is a reliable dynamic compressor, ideal for pool applications. With impellers that efficiently transfer air, it ensures high performance with minimal maintenance, providing continuous and effective operation.

Air is drawn in through integrated intake silencers, and the unit offers two selectable speed levels to meet pressure requirements.

- Low noise level. Built-in inlet and outlet silencers.
- Environmentally friendly: Oil-free operation, low energy consumption, and low noise level.
- User-friendly: Durable yet lightweight die-cast aluminum construction.
- Equipped with fan cooled low consumption 50/60 Hz induction motors, IP55 protection and insulation class F. Built-in overheat protection.
- Maintenance-free. Oil-free technology.

Κωδικός Code	Απόδοση Output (kW)	Συχνότητα Frequency (Hz)	Τάση Voltage (V)	Φάση Phase	Παροχή Airflow (m³/h)	VAC MAX (mbar)	PRESS MAX (mbar)
ASC0080-1MA370-1	0,37	50	230	1	80	-110	110
	0,43	60	230	1	100	-130	140
ASC0080-1MT400-6	0,4	50	Δ 200-240 / Y 345-415	3	80	-120	130
	0,5	60	Δ 220-275 / Y 380-480	3	100	-150	160
ASC0140-1MA800-1	0,8	50	230	1	140	-150	160
	0,9	60	230	1	175	-160	140
ASC0140-1MT850-6	0,85	50	Δ 200-240 / Y 345-415	3	140	-160	160
	0,95	60	Δ 220-275 / Y 380-480	3	175	-160	160
ASC0140-1MA111-1	1,1	50	230	1	140	-150	190
	1,3	60	230	1	175	-180	190
ASC0140-1MT131-6	1,3	50	Δ 200-240 / Y 345-415	3	140	-170	200
	1,5	60	Δ 220-275 / Y 380-480	3	175	-210	220
ASC0210-1MT131-6	1,3	50	Δ 200-240 / Y 345-415	3	210	-170	170
	1,55	60	Δ 220-275 / Y 380-480	3	250	-150	140
ASC0210-1MA151-1	1,5	50	230	1	210	-190	190
	1,75	60	230	1	250	-180	180
ASC0210-1MT161-6	1,6	50	Δ 200-240 / Y 345-415	3	210	-200	190
	2,05	60	Δ 220-275 / Y 380-480	3	250	-220	210
ASC0210-1MT221-6	2,2	50	Δ 200-240 / Y 345-415	3	210	-220	270
	2,55	60	Δ 220-275 / Y 380-480	3	250	-260	290

Κωδικός Code	Απόδοση Output (kW)	Συχνότητα Frequency (Hz)	Τάση Voltage (V)	Φάση Phase	Παροχή Airflow (m^3/h)	VAC MAX (mbar)	PRESS MAX (mbar)
ASC0270-1MT161-6	1,6	50	Δ 200–240 / Y 345–415	3	270	-150	150
	2,05	60	Δ 220–275 / Y 380–480	3	325	-150	130
ASC0270-1MT221-6	2,2	50	Δ 200–240 / Y 345–415	3	270	-220	230
	2,55	60	Δ 220–275 / Y 380–480	3	325	-230	210
ASC0315-1MA221-1	2,2	50	230	1	315	-190	190
	2,55	60	230	1	375	-190	190
ASC0315-1MT221-6	2,2	50	Δ 200–240 / Y 345–415	3	315	-200	190
	2,55	60	Δ 220–275 / Y 380–480	3	375	-190	190
ASC0315-1MT301-6	3	50	Δ 200–240 / Y 345–415	3	315	-260	270
	3,45	60	Δ 220–275 / Y 380–480	3	375	-240	230
ASC0315-1MT401-7	4	50	Δ 345–415 / Y 600–720	3	315	-290	360
	4,6	60	Δ 380–480	3	375	-320	310
ASC0415-1MT221-6	2,2	50	Δ 200–240 / Y 345–415	3	415	-170	170
	2,55	60	Δ 220–275 / Y 380–480	3	500	-160	120
ASC0415-1MT301-6	3	50	Δ 200–240 / Y 345–415	3	415	-220	220
	3,45	60	Δ 220–275 / Y 380–480	3	500	-200	190
ASC0415-1MT401-6	4	50	Δ 200–240 / Y 345–415	3	415	-260	310
	4,6	60	Δ 220–275 / Y 380–480	3	500	-260	280
ASC0530-1MT401-7	4	50	Δ 345–415 / Y 600–720	3	530	-200	200
	4,6	60	Δ 380–480	3	620	-160	160
ASC0530-1MT551-7	5,5	50	Δ 345–415 / Y 600–720	3	530	-320	315
	6,3	60	Δ 380–480	3	620	-300	280
ASC0530-1MT751-7	7,5	50	Δ 345–415 / Y 600–720	3	530	-320	430
	8,6	60	Δ 380–480	3	620	-350	400

ΔΙΑΣΤΑΣΕΙΣ
DIMENSIONS

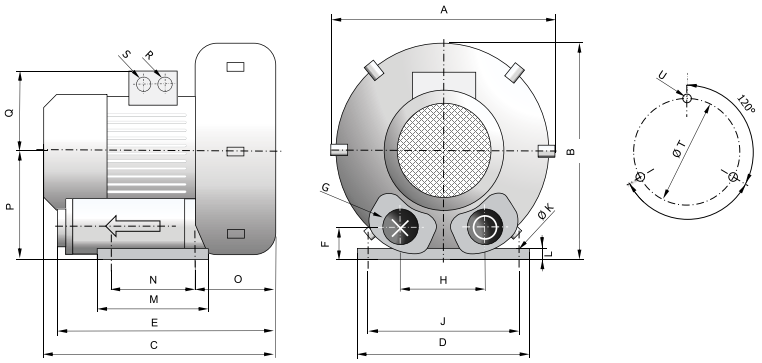

Κωδικός Code	A	B	C	D	E	F	G	H	J	K	L	M	N	O	P	Q	R	S	T	U
ASC0080-1MA370-1	246	247	256	230	229	39	G 1¼"	90	205	10	2,5	108	83	71	128	111	M25 × 1,5	M16 × 1,5	140	M6 × 15
ASC0080-1MT400-6	246	247	256	230	229	39	G 1¼"	90	205	10	2,5	108	83	71	128	111	M25 × 1,5	M16 × 1,5	140	M6 × 15
ASC0140-1MA800-1	285	302	292	255	240	46	G 1½"	115	225	12	3	130	95	75	154	120	M25 × 1,5	M16 × 1,5	174	M6 × 15
ASC0140-1MT850-6	285	302	269	255	240	46	G 1½"	115	225	12	3	130	95	75	154	120	M25 × 1,5	M16 × 1,5	174	M6 × 15
ASC0140-1MA111-1	285	302	292	255	240	46	G 1½"	115	225	12	3	130	95	75	154	120	M25 × 1,5	M16 × 1,5	174	M6 × 15
ASC0140-1MT131-6	285	302	292	255	240	46	G 1½"	115	225	12	3	130	95	75	154	120	M25 × 1,5	M16 × 1,5	174	M6 × 15
ASC0210-1MT131-6	334	337	314	295	290	48	G 2"	120	260	14	4	155	115	87	175	120	M25 × 1,5	M16 × 1,5	200	M8 × 20
ASC0210-1MA151-1	334	337	346	295	290	48	G 2"	120	260	14	4	155	115	87	175	128	M25 × 1,5	M16 × 1,5	200	M8 × 20
ASC0210-1MT161-6	334	337	346	295	290	48	G 2"	120	260	14	4	155	115	87	175	128	M25 × 1,5	M16 × 1,5	200	M8 × 20
ASC0210-1MT221-6	334	337	346	295	290	48	G 2"	120	260	14	4	155	115	87	175	128	M25 × 1,5	M16 × 1,5	200	M8 × 20
ASC0270-1MT161-6	334	337	366	295	314	48	G 2"	120	260	14	4	155	115	107	175	128	M25 × 1,5	M16 × 1,5	200	M8 × 20
ASC0270-1MT221-6	334	337	366	295	314	48	G 2"	120	260	14	4	155	115	107	175	128	M25 × 1,5	M16 × 1,5	200	M8 × 20
ASC0315-1MA221-1	382	384	377	325	353	54	G 2"	125	290	15	4,5	180	140	109	198	135	M25 × 1,5	M16 × 1,5	240	M10 × 20
ASC0315-1MT221-6	382	384	377	325	353	54	G 2"	125	290	15	4,5	180	140	109	198	128	M25 × 1,5	M16 × 1,5	240	M10 × 20
ASC0315-1MT301-6	382	384	411	325	353	54	G 2"	125	290	15	4,5	180	140	109	198	135	4 x M32 × 1,5		240	M10 × 20
ASC0315-1MT401-7	382	384	432	325	353	54	G 2"	125	290	15	4,5	180	140	109	198	148	4 x M32 × 1,5		240	M10 × 20
ASC0415-1MT221-6	382	384	393	325	369	54	G 2"	125	290	15	4,5	180	140	125	198	128	M25 × 1,5	M16 × 1,5	240	M10 × 20
ASC0415-1MT301-6	382	384	427	325	369	54	G 2"	125	290	15	4,5	180	140	125	198	135	4 x M32 × 1,5		240	M10 × 20
ASC0415-1MT401-6	382	384	448	325	369	54	G 2"	125	290	15	4,5	180	140	125	198	135	4 x M32 × 1,5		240	M10 × 20
ASC0530-1MT401-7	459	470	451	394	463	66	G 2½"	152	356	15	6	217	170	124	241	148	4 x M32 × 1,5		240	M12 × 30
ASC0530-1MT551-7	459	470	477	394	463	66	G 2½"	152	356	15	6	217	170	124	241	167	4 x M32 × 1,5		286	M12 × 30
ASC0530-1MT751-7	459	470	477	394	463	66	G 2½"	152	356	15	6	217	170	124	241	167	4 x M32 × 1,5		286	M12 × 30

AQUABIKE

ΠΟΔΗΛΑΤΟ ΠΙΣΙΝΑΣ MAX AIR
AQUABIKE MAX AIR

2 YEARS GUARANTEE METAL PARTS

6 MONTHS GUARANTEE FOR WEARING PARTS

CE

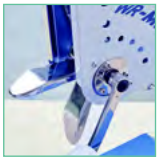

5 επίπεδα υδραυλικής αντίστασης.
5 levels of hydraulic resistance.

Γαλβανικό ανόδιο αντιδιαβρωτικής προστασίας.
Galvanic anode for corrosion protection.

ΠΕΡΙΓΡΑΦΗ

Το WX-WRMAX1 είναι ένα ποδήλατο υψηλών επιδόσεων, σχεδιασμένο για εντατική χρήση σε ιδιωτικές και επαγγελματικές πισίνες. Η υδροδυναμική του σχεδίαση προσφέρει ομαλή, αποδοτική και ασφαλή προπόνηση μέσα στο νερό. Ιδανικό τόσο για αερόβια άσκηση και ενδυνάμωση όσο και για αποκατάσταση.

- Κατασκευή από ανοδιωμένο (15μm), αλουμίνιο 6063 T6 που το καθιστά ιδιαίτερα ελαφρύ.
- 5 επίπεδα υδραυλικής αντίστασης για προσαρμογή της έντασης ανάλογα με το επίπεδο του χρήστη.
- Ρυθμιζόμενο ύψος σέλας και λαβών για σωστή στάση σώματος και άνεση.
- Αντιολισθητικά πετάλια, σχεδιασμένα για χρήση ακόμα και με γυμνά πόδια.
- Τροχοί για εύκολη μεταφορά και αντιολισθητικά πέλματα σιλικόνης.

DESCRIPTION

The WX-WRMAX1 is a high-performance bike designed for intensive use in both private and professional pools. Its hydrodynamic design ensures a smooth, efficient, and safe workout in the water. It is ideal for aerobic exercise, muscle strengthening, and rehabilitation.

- Constructed from anodized (15μm), aluminum 6063 T6, making it exceptionally lightweight.
- 5 levels of hydraulic resistance to adjust intensity according to the user's level.
- Adjustable saddle and handlebar height for proper posture and maximum comfort.
- Non-slip pedals, designed for use even with bare feet.
- Wheels for easy transport and silicone suction pads.

ΕΞΟΠΛΙΣΜΟΣ ΠΟΥ ΠΕΡΙΛΑΜΒΑΝΕΤΑΙ
ACCESSORIES INCLUDED

Θερμομονωτικό μπουκάλι νερού.
Insulated water bottle.

Θήκη μπουκαλιού.
Bottle holder.

Πετάλια ADS.
ADS pedals.

Πλαστική σέλα.
Plastic saddle.

ΥΓΕΙΑ ΚΑΙ ΕΥΕΞΙΑ
HEALTH AND WELL-BEING

- **ΣΩΜΑΤΙΚΗ ΑΝΤΟΧΗ**
  Καρδιαγγειακή εγκύμναση για ομαλή σωματική επαναφορά.
- **ΤΟΝΩΣΗ**
  Ήπια εκγύμναση των μυών των κάτω άκρων για καλύτερη σύσφιξη.
- **ΓΡΑΜΜΩΣΗ**
  Συμβάλλει στην καύση θερμίδων και στη διαμόρφωση της μέσης.
- **ΕΥΕΞΙΑ**
  Αίσθηση ελαφρότητας και αποσυμφόρηση των ποδιών για ένα χαλαρωτικό αποτέλεσμα.

- **ENDURANCE**
  Cardio training for getting back in shape smoothly.
- **TONE**
  Gentle lower-body exercise to help tone muscles.
- **SHAPE**
  Burns calories and shapes the waist.
- **WELLBEING**
  Feeling of lightness and drainage of the legs for a relaxing effect.

ΡΥΘΜΙΣΕΙΣ ΑΝΤΙΣΤΑΣΗΣ & ΕΡΓΟΝΟΜΙΑΣ
RESISTANCE & ERGONOMIC ADJUSTMENTS

ΠΕΤΑΛΙΑ AQUA DOUBLE SPEED (ADS)

Κλειστό πτερύγιο: ιδανική αντίσταση για προθέρμανση.

Ανοιχτό πτερύγιο: αυξημένη αντίσταση κατά 54% για έντονη άσκηση.

AQUA DOUBLE SPEED (ADS) PEDALS

Folded flap: ideal resistance for warm-up.

Open flap: 54% increased resistance for intense training.

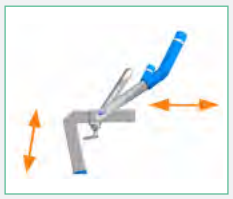

ΡΥΘΜΙΣΗ ΥΨΟΥΣ ΣΕΛΑΣ & ΛΑΒΗΣ

Ξεβιδώστε και τραβήξτε τον μοχλό για να ξεκλειδώσει ο μηχανισμός. Ρυθμίστε το ύψος, αφήστε τον μοχλό να επανέλθει στη θέση του και βιδώστε τον ώστε να είναι σταθερός.

SADDLE & HANDLEBAR HEIGHT ADJUSTMENT

Unscrew and pull the lever to unlock the mechanism. Adjust the height, release the lever so it returns to its position, and screw it to secure it firmly.

Κωδικός Code	WX-WRMAX1
Διαστάσεις (ΜxΠxΥ) Dimensions (LxWxH)	55×103×140/170cm
Βάρος Weight	15,9kg
Προτεινόμενο βάθος νερού Recommended water depth	110–150cm
Ύψος και βάρος χρήστη User height and weight	155–195cm / < 150kg

Τοποθετήστε το ποδήλατο στην πισίνα σε σταθερή και επίπεδη επιφάνεια, αφήνοντας ελάχιστη απόσταση 60cm περιμετρικά του ποδηλάτου.
Place the bike in your pool on a stable and level surface, leaving a minimum clearance of 60cm around the bike.

AQUAJOGG

ΔΙΑΔΡΟΜΟΣ ΠΙΣΙΝΑΣ
AQUATIC TREADMILL

3 YEARS GUARANTEE METAL PARTS

6 MONTHS GUARANTEE FOR WEARING PARTS

CE

Σύστημα «easy push» για ασφαλή, εύκολη αποδέσμευση.
"Easy push" system for safe, easy release.

6 τροχοί σιλικόνης non-scratch.
6 silicone non-scratch roller wheels.

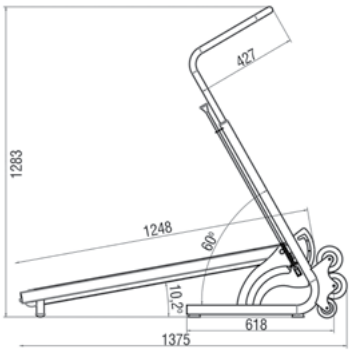

ΠΕΡΙΓΡΑΦΗ

Το Aquajogg αποτελεί την ιδανική λύση για προπόνηση και αποθεραπεία μέσα στην πισίνα, ιδιωτική ή επαγγελματική.

Προσφέρει στον χρήστη τη δυνατότητα να περπατά ή να τρέχει με φυσική κίνηση στο νερό.

Η ήπια κλίση των 13° επιτρέπει σωστή τοποθέτηση των ποδιών και δημιουργεί μέτριο μυϊκό φορτίο, συμβάλλοντας αποτελεσματικά τόσο στη σωματική ενδυνάμωση όσο και στην αποκατάσταση.

Η εργονομική λαβή εξασφαλίζει άριστη σταθερότητα και ασφάλεια κατά τη χρήση.

- 100% ανοξείδωτο ατσάλι AISI-316L, με αντιδιαβρωτική προστασία.
- **"Easy Push"** σύστημα για εύκολη αναδίπλωση, αποθήκευση και μεταφορά εντός/εκτός νερού.
- Τροχοί σιλικόνης με ρουλεμάν για εύκολη μετακίνηση.
- Κατάλληλο για πισίνες με liner, πλακάκια, fiberglass κ.ά.
- Συμβατό με ιαματικό, θαλασσινό και χλωριωμένο νερό.

DESCRIPTION

Aquajogg is the ideal solution for training and rehabilitation in the pool, whether private or commercial.

It offers users the ability to walk or run in the water with a natural motion.

The gentle 13° incline allows for proper foot positioning and creates moderate muscle load, effectively contributing to both physical strengthening and recovery.

The ergonomic handle ensures excellent stability and safety during use.

- 100% AISI-316L stainless steel, with anticorrosion treatment.
- **"Easy Push"** system for easy folding, storage, and transport in and out of the water.
- Silicone wheels with bearings for smooth movement.
- Suitable for pools with liner, tiles, fiberglass, etc.
- Compatible with thermal, saltwater, and chlorinated water.

ΥΓΕΙΑ ΚΑΙ ΕΥΕΞΙΑ
HEALTH AND WELL-BEING

- **ΣΩΜΑΤΙΚΗ ΑΝΤΟΧΗ**
  Καρδιαγγειακή άσκηση για ομαλή σωματική επαναφορά.
- **ΖΩΤΙΚΟΤΗΤΑ**
  Ήπια προπόνηση όλων των μυϊκών ομάδων.
- **ΒΕΛΤΙΩΣΗ ΜΥΙΚΟΥ ΣΥΣΤΗΜΑΤΟΣ**
- **ΙΣΟΡΡΟΠΙΑ**
  Διέγερση πολλών μυικών ομάδων.

- **ENDURANCE**
  Cardiovascular exercise for smooth and gentle physical recovery.
- **VITALITY**
  Gentle treatment of all muscle groups.
- **MUSCLES IMPROVEMENT**
- **BALANCE**
  Stimulation of many muscle receptors.

ΣΥΣΤΗΜΑ "EASY-PUSH"
"EASY PUSH" OPENING SYSTEM

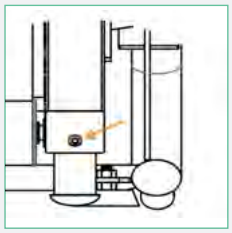

ΡΥΘΜΙΣΗ ΑΝΤΙΣΤΑΣΗΣ ΔΙΑΔΡΟΜΟΥ ΜΕ ΚΛΕΙΔΙ ALLEN

Περιστρέψτε για αυξημένη αντίσταση.

ADJUST THE TREADMILL TENSION WITH AN ALLEN KEY

Tighten for more resistance.

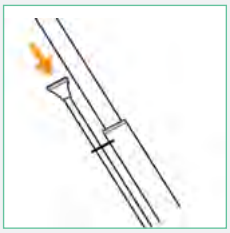

ΑΝΟΙΓΜΑ/ΚΛΕΙΣΙΜΟ ΔΙΑΔΡΟΜΟΥ

Άνοιγμα: πιέστε και αφήστε το μοχλό για να ανοίξει ο διάδρομος.

Κλείσιμο: πιέστε το μοχλό και ανασηκώστε με το πόδι σας. Αφήστε το μοχλό και σπρώξτε προς τη χειρολαβή μέχρι να ακουστεί το «κλικ», που υποδηλώνει ότι έχει ασφαλίσει σωστά.

OPENING/FOLDING TREADMILL

Opening: Press and release the lever to unfold the treadmill.

Folding: Press the lever and lift with your foot. Release the lever and push toward the handlebar until you hear the "click," indicating that it is securely locked.

Κωδικός Code	**WX-AQUAJOGG**
Επιφάνεια πλατφόρμας (ΜxΠ) Treadmill surface (LxW)	118 × 38cm
Διαστάσεις προϊόντος ανοιχτό/κλειστό (ΜxΠxΥ) Product dimensions opened/folded (LxWxH)	135×67×128cm / 62×56×128cm
Βάρος Weight	32kg
Προτεινόμενο βάθος νερού Recommended water depth	110–150cm
Ύψος και βάρος χρήστη User height and weight	130–205cm / < 150kg

Περιεχόμενα
Index

PREMIUM
Liner πισίνας μονόχρωμα 150/100
Plain colour pool liner 150/100 **412**

DESIGN
Liner πισίνας με μοτίβα 150/100
Patterned pool liner 150/100 **414**

3D
Liner πισίνας με ανάφλυφα μοτίβα 180/100
Mosaics & Natural materials design liner 180/100 **416**

Έξτρα μοτίβα μεμβρανών
Extra membranes patterns **418**

Εξοπλισμός για liner πισίνας
Equipment for pool liner **420**

Liner πισίνας

Pool Liner

Ενισχυμένες συνθετικές μεμβράνες που κατασκευάζονται με επαγωγή πρώτων υλών υψηλής ποιότητας (ρητίνες, πλαστικοποιητές, σταθεροποιητές και χρωστικές).

Αποτελούνται από τέσσερις στρώσεις με διαφορετικές και συμπληρωματικές συνθέσεις, εισάγοντας μια πολυεστερική ενίσχυση μεταξύ δεύτερης και τρίτης στρώσης.

Αυτή η ενίσχυση παρέχει στη μεμβράνη μεγάλη αντοχή σε εφελκυσμό και υψηλή σταθερότητα στις διαστάσεις.

Χρησιμοποιήστε την εφαρμογή της SOPREMAPOOL για να δείτε με την τεχνολογία της Εικονικής Πραγματικότητας, τα μοτίβα μεμβρανών της επιλογής σας.

Κατεβάστε την εφαρμογή SOPREMAPOOL ή κάντε κλικ στον παρακάτω σύνδεσμο!

https://www.sopremapool.com/en/pool-configurator

Reinforced synthetic membranes manufactured by induction with high quality raw materials (resins, plasticisers, stabilisers and pigments).

Composed of four layers with different and complementary formulations, introducing a polyester reinforcement between the second and third layers.

This reinforcement provides the membrane with great tensile strength and high dimensional stability.

Use the SOPREMAPOOL application to visualize the liner patterns of your choice and design your ideal pool.

Download the SOPREMAPOOL app or click below!

https://www.sopremapool.com/en/pool-configurator

LINER

ΕΝΙΣΧΥΜΕΝΕΣ ΜΕΜΒΡΑΝΕΣ 4 ΣΤΡΩΣΕΩΝ
4-LAYER REINFORCED MEMBRANES

MULTI-LAYER (VARNISH) | GRIP NON-SLIP VERSION | BIO SHIELD TREATMENT | CHLORINE RESISTANCE | UV PROTECTION | EN 15836-2 & DIN 51097 CERTIFICATED | MADE IN ITALY PREMIUM QUALITY

ΧΑΡΑΚΤΗΡΙΣΤΙΚΑ

- **Αποκλειστικό βερνίκι ενσωματωμένο και στις τέσσερις στρώσεις.**
- **Οι μεμβράνες είναι ελεγμένες σύμφωνα με τον ευρωπαϊκό κανονισμό EN 15836-2. Κατόπιν ελέγχου πρόληψης ολισθηρότητας οι αντιολισθητικές μεμβράνες φέρουν πιστοποίηση ευρωπαϊκού προτύπου EN 13451-1 (παράρτημα B, EN 15836-2) και το DIN 51097 (1992).**
- **Βέλτιστη συγκόλληση. Σε σύγκριση με τις άλλες μεμβράνες πισίνας, οι SOPREMAPOOL συγκολλούνται πιο εύκολα.**
- **Το πολυεστερικό πλέγμα μεταξύ δεύτερης και τρίτης στρώσης έχει την υψηλότερη ποιότητα στην αγορά και προσδίδει σταθερότητα στις διαστάσεις της μεμβράνης.**
- **Αντοχή στην υπεριώδη ακτινοβολία.**

SPECIFICATIONS

- Exclusive varnish integrated in all the four layers.
- Membranes are tested according to the European regulation EN 15836-2. Anti-slip membranes are certified for slip prevention according to the European standard EN 13451-1 (annex B, EN 15836-2) and DIN 51097 (1992).
- Optimal welding. Compared to the other swimming pool membranes, SOPREMAPOOL ones are easier to weld.
- The polyester mesh between the second and third layer is of the highest quality on the market and it gives dimensional stability to the membrane.
- UV resistance.

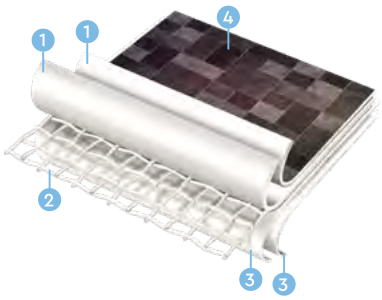

1. **PVC ΥΨΗΛΗΣ ΑΠΟΔΟΣΗΣ: ΔΥΟ ΣΤΡΩΣΕΙΣ**
   HIGH-PERFORMANCE PVC: TWO LAYERS
2. **ΠΟΛΥΕΣΤΕΡΙΚΗ ΕΝΙΣΧΥΣΗ**
   POLYESTER REINFORCEMENT
3. **PVC ΥΨΗΛΗΣ ΑΠΟΔΟΣΗΣ: ΔΥΟ ΣΤΡΩΣΕΙΣ**
   HIGH-PERFORMANCE PVC: TWO LAYERS
4. **ΦΙΝΙΡΙΣΜΑ ΒΕΡΝΙΚΙΟΥ**
   LACQUER FINISH

Ενισχυμένες συνθετικές μεμβράνες που κατασκευάζονται με επαγωγή πρώτων υλών υψηλής ποιότητας (ρητίνες, πλαστικοποιητές, σταθεροποιητές και χρωστικές).

Αποτελούνται από τέσσερις στρώσεις με διαφορετικές και συμπληρωματικές συνθέσεις, εισάγοντας μια πολυεστερική ενίσχυση μεταξύ δεύτερης και τρίτης στρώσης.

Αυτή η ενίσχυση παρέχει στη μεμβράνη μεγάλη αντοχή σε εφελκυσμό και υψηλή σταθερότητα στις διαστάσεις.

Reinforced synthetic membranes manufactured by induction with high quality raw materials (resins, plasticisers, stabilisers and pigments).

Consisting of four layers with complementary formulations, with a polyester reinforcement inserted between the second and third layers.

This reinforcement provides the membrane with great tensile strength and high dimensional stability.

ΒΕΡΝΙΚΙ ΕΝΣΩΜΑΤΩΜΕΝΟ ΚΑΙ ΣΤΙΣ ΤΕΣΣΕΡΙΣ ΣΤΡΩΣΕΙΣ
EXCLUSIVE VARNISH INTEGRATED IN ALL FOUR LAYERS

Βελτιωμένη σύνθεση μεμβρανών, ενσωματώνοντας ένα αποκλειστικό βερνίκι στις τέσσερις στρώσεις για όλη τη σειρά SOPREMAPOOL, επιτυγχάνοντας έτσι μεγαλύτερη αντοχή και αντίσταση σε: Ξεθώριασμα χρώματος, Χλώριο, Λεκέδες, Μικροοργανισμούς.

Improved formulation by integrating an exclusive varnish in the four layers for the entire SOPREMAPOOL range, thus achieving greater durability and resistance to: Colour fading, Chlorine, Stains, Microorganisms.

ΚΑΤΕΡΓΑΣΙΑ «BIO SHIELD»
«BIO SHIELD» TREATMENT

Η σύνθεσή του με κατεργασία «BIO SHIELD» εγγυάται την πλήρη αντίσταση στο σχηματισμό μικροοργανισμών και αποτρέπει οποιαδήποτε μοριακή αλλαγή.

Its formulation with "BIO SHIELD" treatment guarantees total resistance to the formation of microorganisms and prevents any molecular change.

ΕΓΓΥΗΣΗ

WARRANTY 12 years WATERPROOFING & WARRANTY 3 years STAINS*

SOPREMA POOL
3D + DESIGN + PREMIUM

***** Λεκέδες που προκαλούνται από βακτήρια.**
Stains caused by bacteria.

SopremaPool

GET IT ON Google Play
Download on the App Store

Η ΚΟΡΥΦΑΙΑ ΕΦΑΡΜΟΓΗ ΕΙΚΟΝΙΚΗΣ ΠΡΑΓΜΑΤΙΚΟΤΗΤΑΣ ΓΙΑ ΤΑ ΕΡΓΑ ΣΤΕΓΑΝΟΠΟΙΗΣΗΣ ΤΗΣ ΠΙΣΙΝΑΣ ΣΑΣ

THE ULTIMATE APP FOR YOUR POOL WATERPROOFING PROJECTS

Download it for free!

Δημιουργήστε την πισίνα των ονείρων σας!

PREMIUM

LINER ΠΙΣΙΝΑΣ ΜΟΝΟΧΡΩΜΑ 150/100
PLAIN COLOUR POOL LINER 150/100

SOPREMA

ΝΕΑ ΠΡΟΣΘΗΚΗ
NEW ENTRY

12 YEARS GUARANTEE WATERPROOFING | 3 YEARS GUARANTEE STAINS FROM BACTERIA | MULTI-LAYER (VARNISH) | GRIP NON-SLIP VERSION | BIO SHIELD TREATMENT | CHLORINE RESISTANCE | UV PROTECTION | EN 15836-2 & DIN 51097 CERTIFICATED

ΧΑΡΑΚΤΗΡΙΣΤΙΚΑ

- Μεμβράνη ενισχυμένη από PVC 1,5mm με αποκλειστικό βερνίκι ενσωματωμένο και στις τέσσερις στρώσεις και βερνικωμένη επίστρωση για ανώτερη προστασία από υπεριώδη ακτινοβολία, μικροοργανισμούς και χλώριο.

SPECIFICATIONS

- PVC reinforced membrane of 1.5mm with exclusive varnish integrated in all four layers and varnished coating for superior protection against UV, microorganisms and chlorine.

WHITE – ΛΕΥΚΟ
Κωδικός Code: **156967/HB**

SAND – ΜΠΕΖ
Κωδικός Code: **156967/SA**

LIGHT BLUE – ΑΠΑΛΟ ΓΑΛΑΖΙΟ
Κωδικός Code: **156967/CA**

AZURE BLUE – ΓΑΛΑΖΙΟ
Κωδικός Code: **156967/AB**

CARIBBEAN GREEN – CARIBBEAN ΠΡΑΣΙΝΟ
Κωδικός Code: **156966/VC**

MEDIUM GREY – ΓΚΡΙ
Κωδικός Code: **156967/GM**

Ρολό/Roll: 1,65×25m.
41,25m² – 79kg gross.

12 ρολά/rolls – 495m² – 959kg net – 996kg gross – 170×105×100cm.

Όλα τα χρώματα είναι διαθέσιμα και σε **αντιολισθητικό τύπο** (GRIP) και έχουν ελεγχθεί για αποτροπή ολίσθησης σύμφωνα με το Ευρωπαϊκό πρότυπο EN 13451-1 (παράρτημα B, EN 15836-2) και το DIN 51097 (1992). **Διάσταση ρολού: 1,65×10m.**

All colours are available in the **non-slip version** (GRIP) and have been tested for slip prevention according to the European standard EN 13451-1 (annex B, EN 15836-2) and DIN 51097 (1992). **Roll of 1.65×10m.**

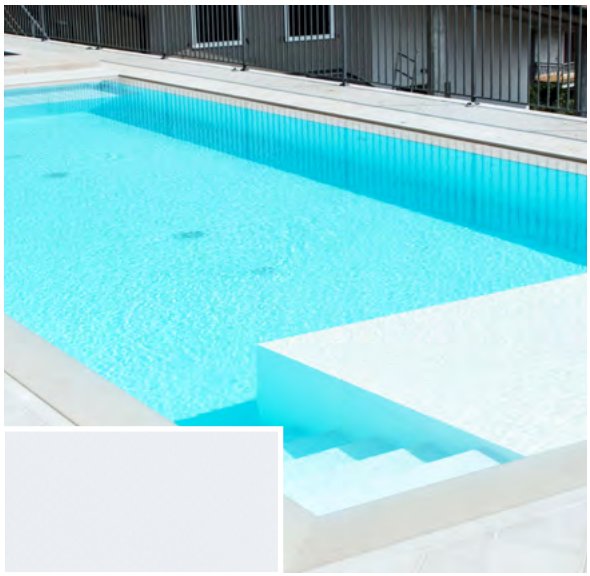

WHITE

SAND

LIGHT BLUE

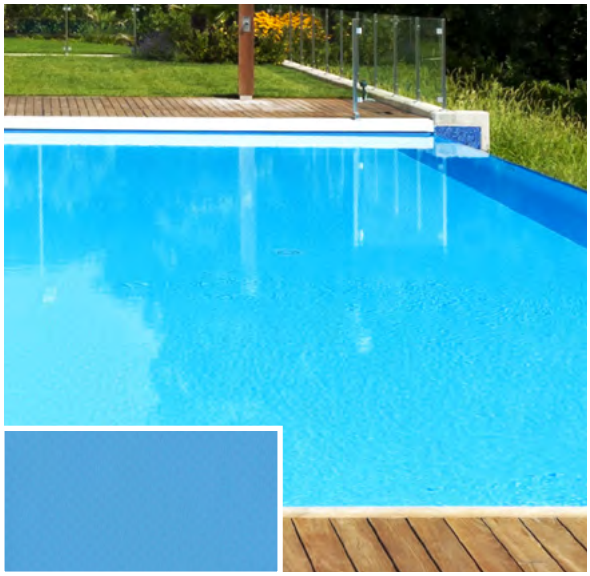

AZURE BLUE

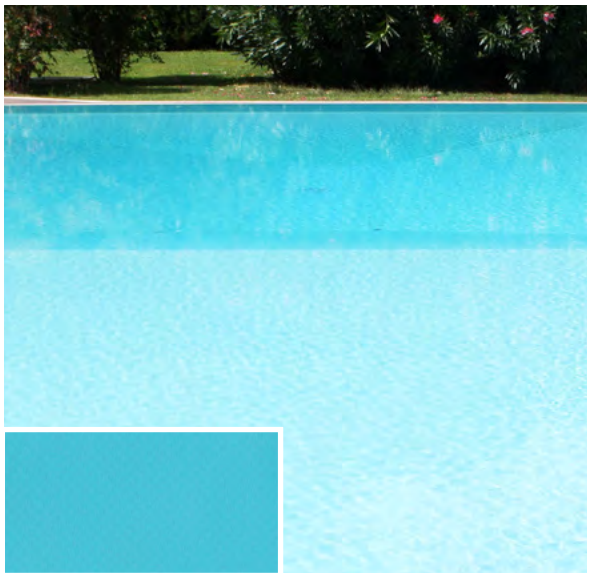

CARIBBEAN GREEN

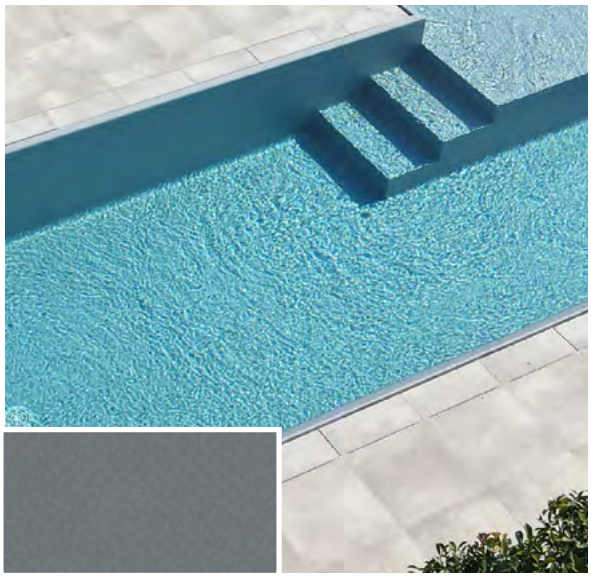

MEDIUM GREY

DESIGN

LINER ΠΙΣΙΝΑΣ ΜΕ ΜΟΤΙΒΑ 150/100
PATTERNED POOL LINER 150/100

SOPREMA

ΝΕΑ ΠΡΟΣΘΗΚΗ
NEW ENTRY

12 YEARS GUARANTEE WATERPROOFING | 3 YEARS GUARANTEE STAINS FROM BACTERIA | MULTI-LAYER (VARNISH) | GRIP NON-SLIP VERSION | BIO SHIELD TREATMENT | CHLORINE RESISTANCE | UV PROTECTION | EN 15836-2 & DIN 51097 CERTIFICATED

ΧΑΡΑΚΤΗΡΙΣΤΙΚΑ

- Μεμβράνη ενισχυμένη από PVC 1,5mm με αποκλειστικό βερνίκι ενσωματωμένο και στις τέσσερις στρώσεις και βερνικωμένη επίστρωση για ανώτερη προστασία από υπεριώδη ακτινοβολία, μικροοργανισμούς και χλώριο.

SPECIFICATIONS

- PVC reinforced membrane of 1.5mm with exclusive varnish integrated in all four layers and varnished coating for superior protection against UV, microorganisms and chlorine.

MINERAL SAPPHIRE
Κωδικός Code: **156975/MNBS**

BALI*
Κωδικός Code: **156975/BALI**

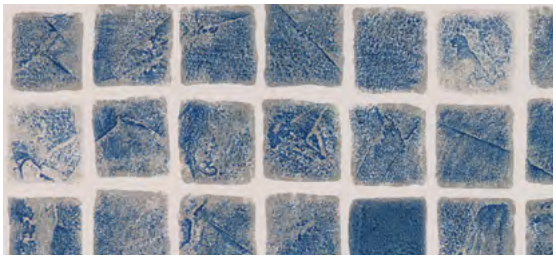

MARBELLA GREY
Κωδικός Code: **156975/MMG**

PEARL BLACK
Κωδικός Code: **156975/PB**

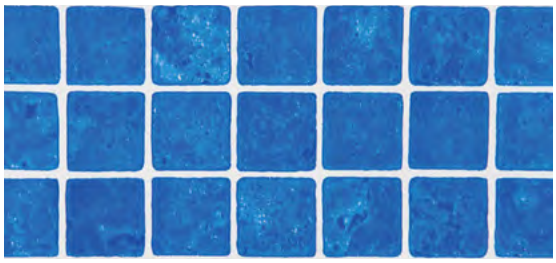

MOSAIC BLUE
Κωδικός Code: **156975/MNB**

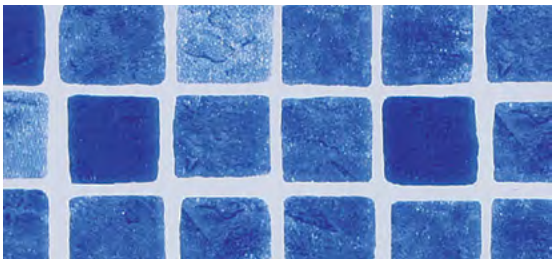

MARBELLA BLUE*
Κωδικός Code: **156975/MMB**

Ρολό/Roll: 1,65×25m.
41,25m² – 79kg gross.

12 ρολά/rolls – 495m² – 959kg net – 996kg gross – 170×105×100cm.

* Τα **Marbella Blue** & **Bali** είναι διαθέσιμα και σε **αντιολισθητικό τύπο** (GRIP) και έχουν ελεγχθεί για αποτροπή ολίσθησης σύμφωνα με το Ευρωπαϊκό πρότυπο EN 13451-1 (παράρτημα B, EN 15836-2) και το DIN 51097 (1992). **Διάσταση ρολού: 1,65×10m.**

* **Marbella Blue** & **Bali** are available in the **non-slip version** (GRIP) and they have been tested for slip prevention according to the European standard EN 13451-1 (annex B, EN 15836-2) and DIN 51097 (1992). **Roll of 1.65×10m.**

MINERAL SAPPHIRE

BALI

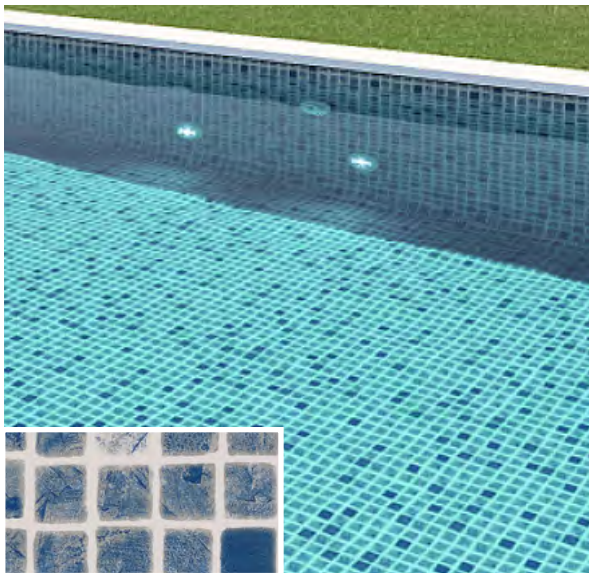

MARBELLA GREY

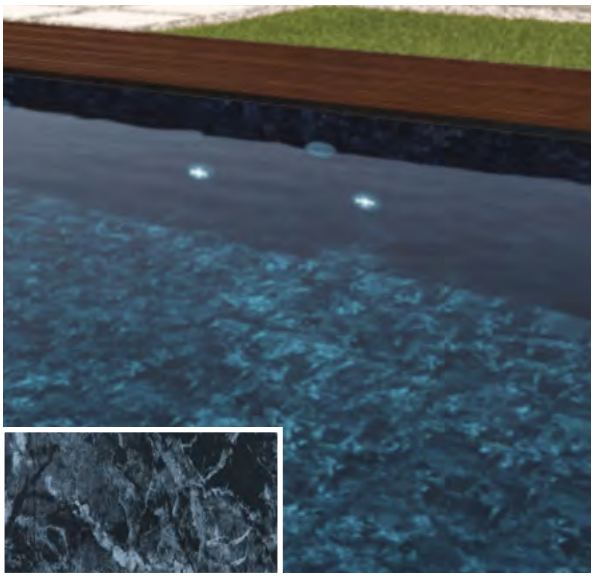

PEARL BLACK

MOSAIC BLUE

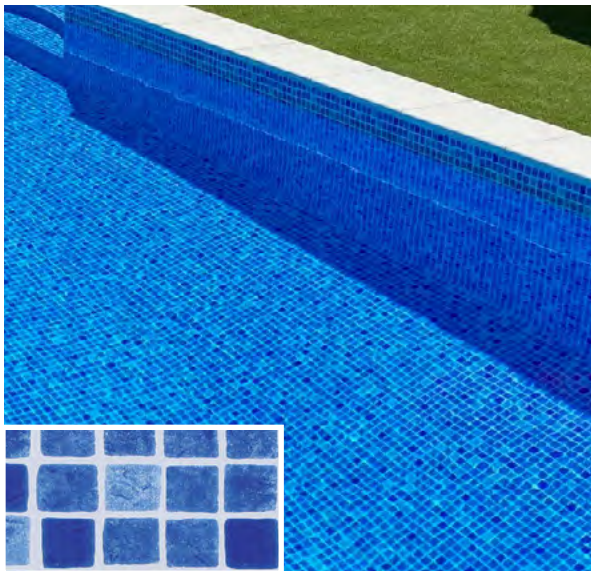

MARBELLA BLUE

3D

LINER ΠΙΣΙΝΑΣ ΜΕ ΑΝΑΦΛΥΦΑ ΜΟΤΙΒΑ 180/100
MOSAICS & NATURAL MATERIALS DESIGN LINER 180/100

SOPREMA

ΝΕΑ ΠΡΟΣΘΗΚΗ
NEW ENTRY

12 YEARS GUARANTEE WATERPROOFING | 3 YEARS GUARANTEE STAINS FROM BACTERIA | MULTI-LAYER (VARNISH) | GRIP NON-SLIP VERSION | BIO SHIELD TREATMENT | CHLORINE RESISTANCE | UV PROTECTION | EN 15836-2 & DIN 51097 CERTIFICATED

ΧΑΡΑΚΤΗΡΙΣΤΙΚΑ

- Μεμβράνη ενισχυμένη από PVC 1,8mm με αποκλειστικό βερνίκι ενσωματωμένο και στις τέσσερις στρώσεις και βερνικωμένη επίστρωση για ανώτερη προστασία από ακτίνες UV, μικροοργανισμούς και χλώριο. Η σειρά 3D αναπαράγει την αίσθηση και την εμφάνιση ψηφιδωτών και φυσικών υλικών.

SPECIFICATIONS

- PVC reinforced membrane of 1.8mm with exclusive varnish integrated in all four layers and varnished coating for superior protection against UV rays, microorganisms and chlorine. The 3D range replicates the feel and look of mosaics and natural materials.

MINERAL JADE
Κωδικός Code: **156988/MNJD**

SENSITIVE SAHARA
Κωδικός Code: **156988/SSSH**

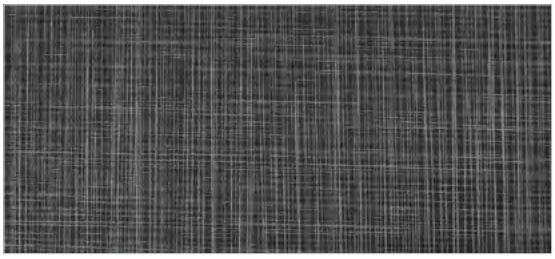

SENSITIVE INFINITE
Κωδικός Code: **156988/SSIN**

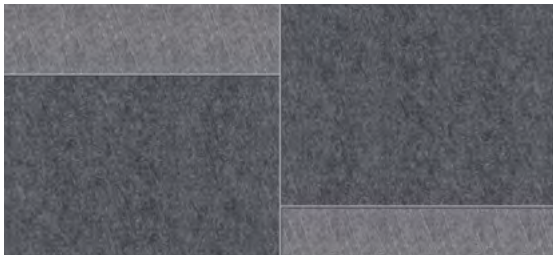

SENSITIVE BALI XL
Κωδικός Code: **156988/SSXL**

SENSITIVE WHITE
Κωδικός Code: **156988/SSHB**

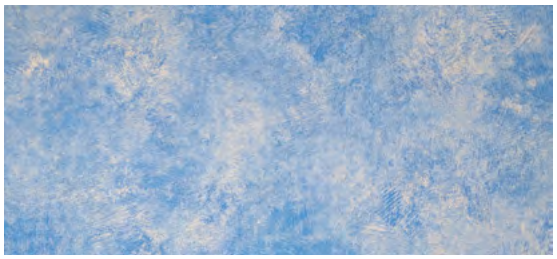

SENSITIVE OCEAN
Κωδικός Code: **156988/SSOC**

Ρολό/Roll: 1,65×25m.
41,25m² – 88kg gross.

8 ρολά/rolls – 330m² – 704kg net – 741kg gross – 170×120×75cm.

Οι μεμβράνες SOPREMAPOOL 3D έχουν ελεγχθεί για **αποτροπή ολίσθησης** σύμφωνα με το ευρωπαϊκό πρότυπο EN 13451-1 (παράρτημα B, EN 15836-2) και το DIN 51097 (1992).

SOPREMAPOOL 3D has been tested for **slip prevention** according to the European standard EN 13451-1 (according to annex B of EN 15836-2) and DIN 51097 (1992).

MINERAL JADE

SENSITIVE SAHARA

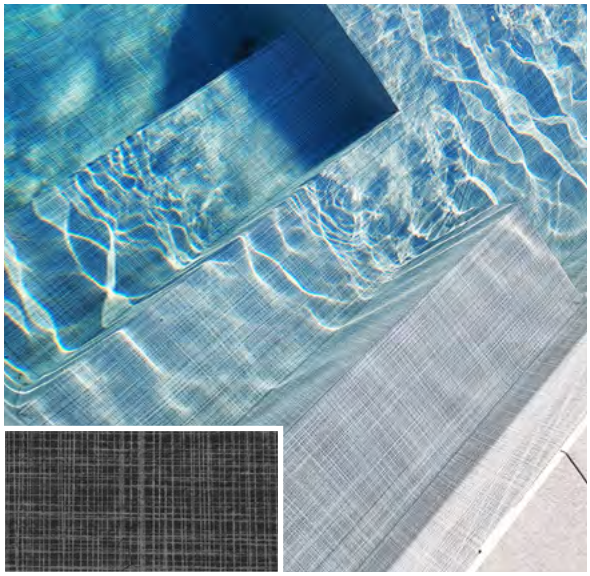

SENSITIVE INFINITE

SENSITIVE BALI XL

SENSITIVE WHITE

SENSITIVE OCEAN

ΜΟΤΙΒΑ ΜΕΜΒΡΑΝΩΝ ΚΑΤΟΠΙΝ ΖΗΤΗΣΗΣ
MEMBRANE PATTERNS UPON REQUEST

SOPREMA

3D – MINERAL AMBER – **Κωδικός** Code: 156988/MNAM
DESIGN – MINERAL AMBER – **Κωδικός** Code: 156975/MNAM

3D – SENSITIVE VANILLA – **Κωδικός** Code: 156988/SSVA

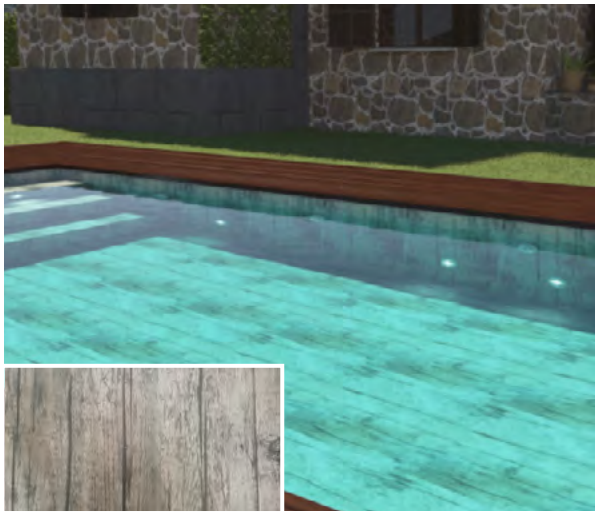

3D – SENSITIVE WOOD – **Κωδικός** Code: 156988/SSWO

3D – SENSITIVE WHITE WOOD – Code: 156988/SSWW

3D – SENSITIVE SAND – **Κωδικός** Code: 156988/SSSA

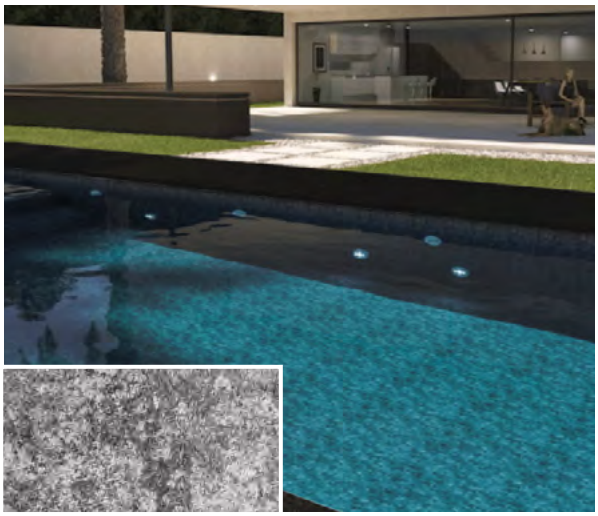

3D – SENSITIVE GREY – **Κωδικός** Code: 156988/SSGM

ΜΟΤΙΒΑ ΜΕΜΒΡΑΝΩΝ ΚΑΤΟΠΙΝ ΖΗΤΗΣΗΣ
MEMBRANE PATTERNS UPON REQUEST

SOPREMA

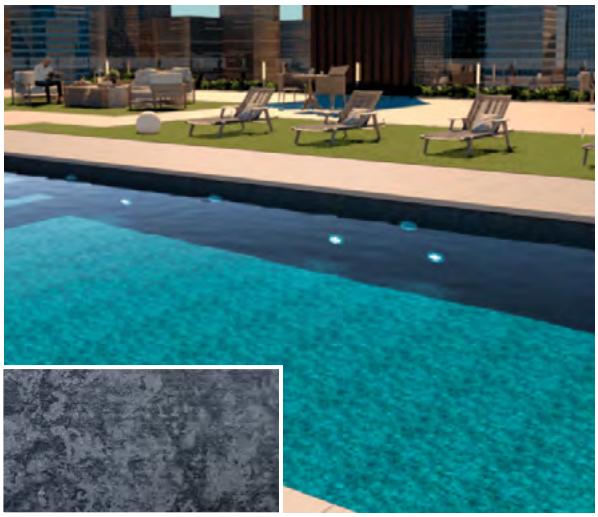

3D – SENSITIVE BLACK – **Κωδικός** Code: 156988/SSNB

3D – SENSITIVE ROCK – **Κωδικός** Code: 156988/SSRK

DESIGN – SKY BLUE – **Κωδικός** Code: 156975/SB

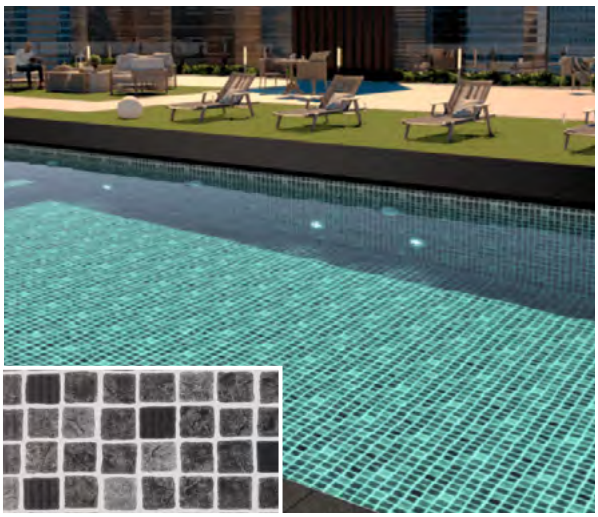

DESIGN – MARBELLA BLACK – **Κωδικός** Code: 156975/MMBK

PREMIUM – DARK BLUE – **Κωδικός** Code: 156967/DB

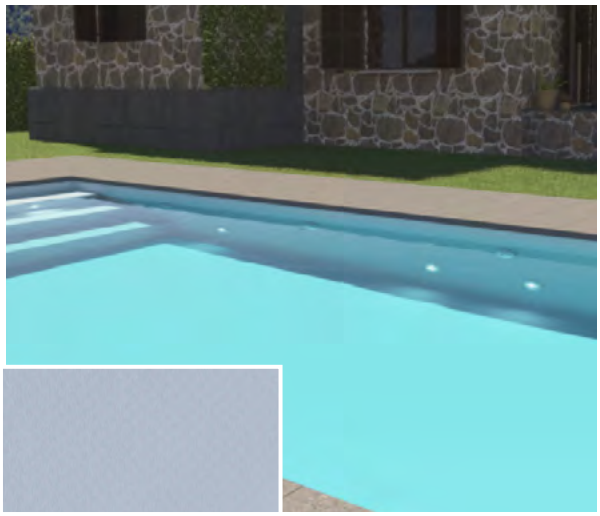

PREMIUM – LIGHT GREY – **Κωδικός** Code: 156967/GC

ΠΡΟΦΙΛ ΣΤΗΡΙΞΗΣ LINER
LINER LOCKING TRACK

Κωδικός Code	Περιγραφή Description	Διαστάσεις (ΠxΜ) Dimensions (WxL)	Χρώμα Colour
LLT-200	**Προφίλ στήριξης liner από PVC, ευθύγραμμο** PVC Liner locking track, straight	50mm x 2m	**Λευκό** White

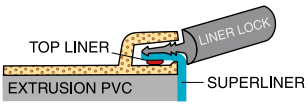

ΣΦΗΝΑ ΣΤΗΡΙΞΗΣ LINER
LINERLOCK HUNG

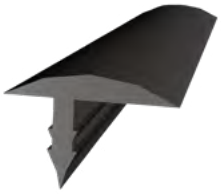

Κωδικός Code	Περιγραφή Description	Διαστάσεις (ΠxΜ) Dimensions (WxL)	Χρώμα Colour
LLH-060	**Σφήνα στήριξης liner** Linerlock hung	**6mm x ρολό 50m** 6mm x 50m roll	**Λευκό** White
LLH-170	**Σφήνα στήριξης liner** Linerlock hung	**17mm x ρολό 50m** 17mm x 50m roll	**Λευκό** White

ΚΟΡΔΟΝΙ LINER
PVC BORDER

Κωδικός Code	Περιγραφή Description	Διαστάσεις (ΠxΜ) Dimensions (WxL)	Χρώμα Colour
LBW-950	**PVC κορδόνι στερέωσης liner σε τοιχία με χρήση προφίλ** PVC border for liner installation on walls with locking track	**9mm x ρολό 50m** 9mm x 50m roll	**Λευκό** White

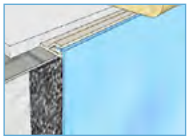

ΠΛΑΣΤΙΚΟΠΟΙΗΜΕΝΗ ΛΑΜΑ
CO-LAMINATED SHEET BAND

Κωδικός Code	Περιγραφή Description	Διαστάσεις (ΠxΜ) Dimensions (WxL)
LS-2005	**Πλαστικοποιημένη λωρίδα στερέωσης liner σε τοιχία** CO-laminated sheet band for membrane fixment	**1,4mm – λωρίδα 2000×50mm** 1.4mm – strip of 2000×50mm
LS-2010	**Πλαστικοποιημένη λάμα στερέωσης liner σε τοιχία** CO-sheet band for membrane fixment	**1,4mm – φύλλο 1000×2000mm** 1.4mm – sheet of 1000×2000mm

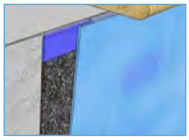

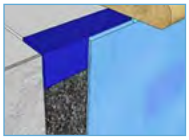

ΚΟΛΛΑ FLEXOCOL V
FLEXOCOL V GLUE

Κωδικός Code	Περιγραφή Description	Δοχείο bottle
FG-500	**Κόλλα για τη στερέωση του liner σε σκαλοπάτια** Glue for membrane fixment to stairs	5Lt

THF ΔΙΑΛΥΤΙΚΟ ΥΓΡΟΥ PVC
THF SOLVENT

Κωδικός Code	Περιγραφή Description	Δοχείο bottle
LIQ-THF3	**THF διαλυτικό για αραίωση υγρού PVC** THF solvent for liquid PVC	3Lt

ΥΓΡΑ PVC
PVC LIQUIDS

Κωδικός Code	Χρώμα Colour	Κατάλληλο για liner Suitable for liner	Δοχείο bottle
156992/FTA	**Διάφανο** Transparent	**Όλοι οι κωδικοί** All codes	1Lt
156992/HB	**Λευκό** White	• White • Mosaic Blue • Marbella Blue • Marbella Grey • Sensitive White	1Lt
156992/SA	**Μπεζ** Sand	Sand	1Lt
156992/CA	**Απαλό Γαλάζιο** Light Blue	Light Blue	1Lt
156992/AB	**Γαλάζιο** Azure Blue	Azure Blue	1Lt
156992/VC	**Caribbean Πράσινο** Caribbean Green	Caribbean Green	1Lt
156992/GM	**Γκρι** Medium Grey	• Medium Gray • Bali • Sensitive Bali XL	1Lt
156992/NB	**Μαύρο** Black	Pearl Black	1Lt
156992/SDBA	**Sensitive Bali Sand**	Sensitive Bali Sand	1Lt
156992/SSSH	**Sensitive Sahara**	Sensitive Sahara	1Lt
156992/INRK	**Sensitive Infinite**	Sensitive Infinite	1Lt
156992/SSOC	**Sensitive Ocean**	Sensitive Ocean	1Lt

Περιεχόμενα
Index

ΧΕΙΜΕΡΙΝΑ ΚΑΛΥΜΜΑΤΑ
WINTER COVERS

LAKE
Συμπαγές χειμερινό κάλυμμα
Opaque winter cover **426**

SUPERGREEN
Διχτυωτό χειμερινό κάλυμμα
Mesh winter cover **427**

INITIAL
Διχτυωτό χειμερινό κάλυμμα
Mesh winter cover **428**

ΚΑΛΟΚΑΙΡΙΝΑ ΚΑΛΥΜΜΑΤΑ
SUMMER COVERS

SUNDOWN
Ισοθερμικό κάλυμμα με φυσαλίδες
Isothermal bubble cover **432**

MIDNIGHT
Ισοθερμικό κάλυμμα με φυσαλίδες
Isothermal bubble cover **433**

DARK
Ισοθερμικό κάλυμμα με φυσαλίδες
Isothermal bubble cover **434**

CLEAR
Ισοθερμικό κάλυμμα με φυσαλίδες
Isothermal bubble cover **435**

EXTRA
Ισοθερμικό κάλυμμα με φυσαλίδες
Isothermal bubble cover **436**

ISODEL LUXE
Ισοθερμικό κάλυμμα αφρού
Isothermal foam cover **437**

ISODEL ECO
Ισοθερμικό κάλυμμα αφρού
Isothermal foam cover **438**

GEOBUBBLE ROLL
Ρολό ισοθερμικού καλύμματος με φυσαλίδες
Isothermal bubble cover, roll **439**

Μηχανισμοί φύλαξης καλυμμάτων
Cover rollers **440**

Εξωτερικά αυτόματα καλύμματα με περσίδες
ABOVE-GROUND automatic pool covers with slats **442**

Χωνευτά αυτόματα καλύμματα με περσίδες
IN-GROUND automatic pool covers with slats **444**

Καλύμματα πισίνας

Pool Covers

Η ολοκληρωμένη μας σειρά καλυμμάτων πισίνας προσφέρει λύσεις για κάθε ανάγκη και εποχή: από θερμομονωτικά καλοκαιρινά καλύμματα τεχνολογίας ALVEOTHERM & GEOBUBBLE, έως συμπαγή ή δικτυωτά χειμερινά καλύμματα και αυτοματοποιημένα συστήματα με περσίδες.

Υψηλής ποιότητας, σύγχρονοι μηχανισμοί φύλαξης και αυστηρές προδιαγραφές ασφαλείας (NF P 90-308) εξασφαλίζουν προστασία, θερμοκρασιακή σταθερότητα, εξοικονόμηση ενέργειας και μειωμένη συντήρηση όλο τον χρόνο.

Κατάλληλα για κάθε τύπο πισίνας – υπέργεια ή υπόγεια, ιδιωτική ή επαγγελματική – τα καλύμματα της συλλογής μας συνδυάζουν εργονομία, αισθητική και μακροχρόνια αξιοπιστία.

We offer a complete range of pool covers to suit every requirement and season, including thermal summer covers with ALVEOTHERM & GEOBUBBLE technology, solid or mesh winter covers, and fully automated slatted systems.

High-quality materials, advanced storage mechanisms, and strict safety standards (NF P 90-308) ensure protection, temperature stability, energy savings, and reduced maintenance all year round.

Suitable for every pool type – above-ground or in-ground, residential or commercial – our carefully selected covers combine functionality, aesthetics, and long-lasting performance.

DEL

3 YEARS GUARANTEE

WINTER COVERS

ΧΕΙΜΕΡΙΝΑ ΚΑΛΥΜΜΑΤΑ ΠΙΣΙΝΑΣ – ΣΥΝΟΠΤΙΚΟΣ ΠΙΝΑΚΑΣ
WINTER POOL COVERS – SUMMARY TABLE

ΧΑΡΑΚΤΗΡΙΣΤΙΚΑ

- **Αποτελεσματική προστασία της πισίνας κατά τη χειμερινή περίοδο, καλύπτοντας πλήρως την επιφάνεια του νερού μέσω περιμετρικής στερέωσης για περιορισμό λεκέδων και φθοράς.**
- **Τα συμπαγή καλύμματα διατηρούν το νερό στο σκοτάδι και συμβάλλουν στη μείωση της κατανάλωσης νερού, χημικών και ενέργειας.**
- **Τα διχτυωτά καλύμματα είναι ελαφριά και εύκολα στην εγκατάσταση, αποτελώντας ιδανική επιλογή για μεγάλες πισίνες.**

SPECIFICATIONS

- Effective protection of the pool during the winter season, fully covering the water surface with perimeter attachment to reduce staining and wear.
- Solid covers keep the water in the dark and help reduce water, chemical, and energy consumption.
- Mesh covers are lightweight and easy to install, making them ideal for large pools.

		LAKE	SUPERGREEN	INITIAL
		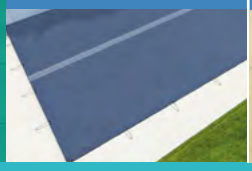	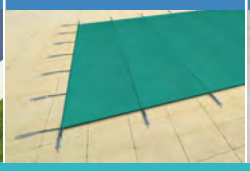	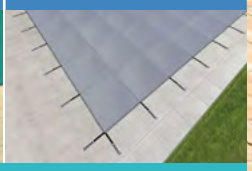
ΜΕΓΙΣΤΟ ΜΕΓΕΘΟΣ ΠΙΣΙΝΑΣ MAXIMUM POOL SIZE				
Safety εκδοχή Safety model	m	6×14	–	–
Luxe/Standard εκδοχή Luxe/Standard model	m	8×16	12,5×25	8×16
ΦΙΝΙΡΙΣΜΑΤΑ FINISHES				
Τύπος Type		**Συμπαγές** Solid	**Δίχτυ** Mesh	**Δίχτυ** Mesh
Προεξοχή (προεπιλογή) Overlaps (default)	cm	35	35	35
Υλικό Material	g/m²	580 **Πολυεστέρας με επίστρωση PVC** PVC coated polyester	235 **Πολυαιθυλένιο** Polyethylene	150 **Πολυαιθυλένιο** Polyethylene
Αποστράγγιση Drainage		**Πλέγμα** Grid	**Δίχτυ** Mesh	**Δίχτυ** Mesh
Στερέωση Hanging point		**Κρίκος AISI-316L με PVC προστασία** 316L stainless steel eyelets on PVC protection	**Ιμάντας** Stitched strap	**Ιμάντας** Stitched strap
ΕΞΑΡΤΗΜΑΤΑ FITTINGS				
Standard		**"P" άγκιστρο + "Cabiclic" ιμάντας** "P" anchor + "Cabiclic" elastic strap	–	–
Luxe		**Ανοξείδωτος εντατήρας + άγκιστρο κατάλληλο για τσιμέντο, γρασίδι ή ξύλινη επιφάνεια** Stainless steel spring + anchor for concrete, lawn, wooden coping		
Safety (NF)		**Ανοξείδωτος εντατήρας & τηλεσκοπικό άγκιστρο για τσιμέντο (βυθιζόμενη κεφαλή)** Stainless steel safety spring & Telescopic anchor for concrete coping (countersunk head)	***Ρωτήστε μας*** *Please inquire*	***Ρωτήστε μας*** *Please inquire*

Για υπέργειες πισίνες, παρακαλώ ρωτήστε μας.
For above ground pools, please inquire.

ΟΔΗΓΟΣ ΤΙΜΟΛΟΓΙΑΚΗΣ ΚΛΙΜΑΚΑΣ ΒΑΣΕΙ ΣΧΗΜΑΤΟΣ
PRICING GUIDE BASED ON COVER SHAPE

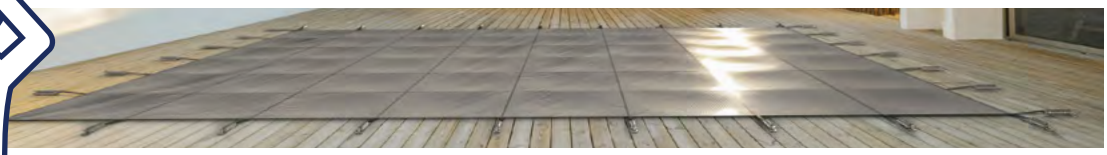

Σχήμα καλύμματος Cover shape	**Κλίμακα τιμολόγησης** Pricing	**Μέθοδος υπολογισμού για χειμερινά καλύμματα (προεπιλεγμένα, 35 εκ. προέκταση σε όλες τις πλευρές)** Calculation method for winter covers (by default, 35 cm overlap on all sides)
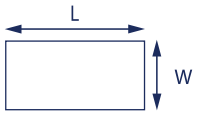	**Τιμή παραλληλόγραμμου σχήματος** Rectangular shape price	**[Μήκος + (2 × 35cm)] × [Πλάτος + (2 × 35cm)]** [Length + (2 × 35cm)] × [Width + (2 × 35cm)]
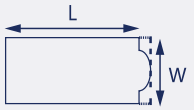	**Τιμή παραλληλόγραμμου σχήματος + ρωμαικού σκαλοπατιού** Rectangular shape + roman step price	**[Μήκος + (2 × 35cm)] × [Πλάτος + (2 × 35cm)] + σταθερή τιμή μονάδας για το σκαλοπάτι** [Length + (2 × 35cm)] × [Width + (2 × 35cm)] + step unit fixed price
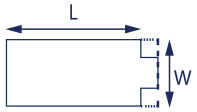	**Τιμή παραλληλόγραμμου σχήματος + παραλληλόγραμμου σκαλοπατιού** Rectangular shape + rectangular step price	**[Μήκος + (2 × 35cm)] × [Πλάτος + (2 × 35cm)] + σταθερή τιμή μονάδας για το σκαλοπάτι** [Length + (2 × 35cm)] × [Width + (2 × 35cm)] + step unit fixed price
	Τιμή για γεωμετρικό σχήμα Geometrical shape price	**[Διάμετρος + (2 × 35cm)] × [Διάμετρος + (2 × 35cm)]** [Diameter + (2 × 35cm)] × [Diameter + (2 × 35cm)]
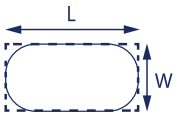	**Τιμή για γεωμετρικό σχήμα** Geometrical shape price	**[Μήκος + (2 × 35cm)] × [Πλάτος + (2 × 35cm)]** [Length + (2 × 35cm)] × [Width + (2 × 35cm)]
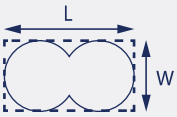	**Τιμή για γεωμετρικό σχήμα** Geometrical shape price	**[Μήκος + (2 × 35cm)] × [Πλάτος + (2 × 35cm)]** [Length + (2 × 35cm)] × [Width + (2 × 35cm)]
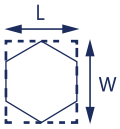	**Τιμή για γεωμετρικό σχήμα** Geometrical shape price	**[Μήκος + (2 × 35cm)] × [Πλάτος + (2 × 35cm)]** [Length + (2 × 35cm)] × [Width + (2 × 35cm)]
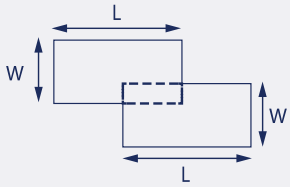	**Τιμή για γεωμετρικό σχήμα** Geometrical shape price	**[Μήκος + (2 × 35cm)] × [Πλάτος + (2 × 35cm)]** [Length + (2 × 35cm)] × [Width + (2 × 35cm)] **+** **[Μήκος + (2 × 35cm)] × [Πλάτος + (2 × 35cm)]** [Length + (2 × 35cm)] × [Width + (2 × 35cm)]
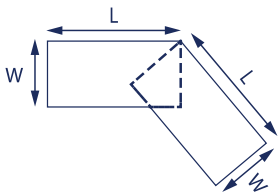	**Τιμή για γεωμετρικό σχήμα** Geometrical shape price	**[Μήκος + (2 × 35cm)] × [Πλάτος + (2 × 35cm)]** [Length + (2 × 35cm)] × [Width + (2 × 35cm)] **+** **[Μήκος + (2 × 35cm)] × [Πλάτος + (2 × 35cm)]** [Length + (2 × 35cm)] × [Width + (2 × 35cm)]
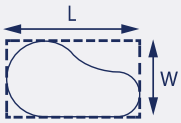	**Τιμή για σχήμα ελεύθερης διαμόρφωσης** Free form shape price	**[Μήκος + (2 × 35cm)] × [Πλάτος + (2 × 35cm)]** [Length + (2 × 35cm)] × [Width + (2 × 35cm)]

LAKE

ΣΥΜΠΑΓΕΣ ΧΕΙΜΕΡΙΝΟ ΚΑΛΥΜΜΑ
OPAQUE WINTER COVER

DEL

3 YEARS GUARANTEE | UV RESISTANT | NF P 90-308 NORM SAFETY

ΧΡΩΜΑΤΟΛΟΓΙΟ
COLOUR CHART

ΕΝΤΟΝΑ ΧΡΩΜΑΤΑ
BRIGHT COLOURS

Beige, Almond, Green, Blue, Grey, Dark grey

ΜΑΤ ΧΡΩΜΑ
MATT COLOUR

Light grey

Ενισχυμένο μπουντούζι.
Reinforced eyelet.

ΧΑΡΑΚΤΗΡΙΣΤΙΚΑ

- Συμπαγές κάλυμμα, εμποδίζει τη φωτοσύνθεση και αποτρέπει την ανάπτυξη άλγης το χειμώνα.
- Κεντρικό πλέγμα αποστράγγισης για την απομάκρυνση του βρόχινου νερού με ταυτόχρονη συγκράτηση φύλλων και ρύπων.
- Συγκόλληση με υψηλή συχνότητα, ενισχυμένο στρίφωμα για αντοχή.
- 35cm προσαύξηση περιμετρικά, βάρος 580g/m².
- Διπλά ανοξείδωτα μπουντούζια 316L.
- Μέγιστες διαστάσεις πισίνας: **Safety:** 6×14m, **Luxe/Standard:** 8mx16m.
- Υποχρεωτικά καλώδια στήριξης/τάσης για πλάτη από 6m.
- UV και αντιμυκητιακή προστασία.

SPECIFICATIONS

- Opaque cover blocks photosynthesis and algae growth.
- Central drainage grid filters rainwater, leaves and dirt.
- Reinforced high-frequency and hot-air welding.
- 35cm overlap, weight 580g/m².
- 316L double eyelets.
- Maximum pool size: **Safety:** 6×14m, **Luxe/Standard:** 8mx16m.
- Mandatory supporting wires for widths from 6m.
- UV and fungicide protection.

Κωδικός Code	Παραλληλόγραμμο Rectangular (m²)	Γεωμετρικό Geometrical (m²)	Ελεύθερο σχέδιο Free form (m²)	Μονάδα σκαλοπατιού Step unit	Κόψιμο – άνοιγμα Cut-out	Τσάντα αποθήκευσης* Storage bag*
LAKE	●	●	●	**Ρωμαϊκό, Ορθογώνιο ή Τραπεζοειδές** Roman, Rectangular or Trapezoid	●	**Για καλύμματα έως 90m²** For covers up to 90m²

Για κάλυμμα < 25m², προσαύξηση +20%.
If the covers is < 25m², +20% surcharge.

**** Κατόπιν ζήτησης.***
Upon request.

ΕΞΑΡΤΗΜΑΤΑ
FITTINGS

STANDARD

Άγκιστρο "P"

Ελαστικός ιμάντας (επιλογή χρωμάτων).
Elastic strap (choice of colours).

LUXE

Άγκιστρο γκαζόν από ανοξείδωτο ατσάλι.
S.S. lawn anchor.

Εντατήρας από ανοξείδωτο ατσάλι.
S.S. safety spring.

Τηλεσκοπικό άγκιστρο αλουμινίου για σκυρόδεμα.
Telescopic aluminium anchor for concrete.

Τηλεσκοπικό άγκιστρο για ξύλινη επιφάνεια.
Telescopic anchor for wooden coping.

SAFETY

Εντατήρας από ανοξείδωτο ατσάλι.
S.S. spring.

Τηλεσκοπικό άγκιστρο αλουμινίου για σκυρόδεμα.
Aluminium telescopic anchor for concrete.

SUPERGREEN

ΔΙΧΤΥΩΤΟ ΧΕΙΜΕΡΙΝΟ ΚΑΛΥΜΜΑ
MESH WINTER COVER

DEL

3 YEARS GUARANTEE

UV RESISTANT

ΧΡΩΜΑΤΟΛΟΓΙΟ
COLOUR CHART

Green

ΧΑΡΑΚΤΗΡΙΣΤΙΚΑ

- Εξαιρετικά ανθεκτικό κάλυμμα, με αδιαφάνεια 89%, η οποία μειώνει την φωτοσύνθεση.
- Η λεπτή πλέξη επιτρέπει την αποστράγγιση του βρόχινου νερού από την επιφάνεια.
- Υψηλή αισθητική και μεγάλη διάρκεια ζωής, με εξαιρετική αντοχή στο σκίσιμο.
- Ιμάντες τριπλής ραφής, ραμμένοι περιμετρικά κάτω από το κάλυμμα, με προστασία PVC κάτω από κάθε ιμάντα.
- 35cm προσαύξηση περιμετρικά της πισίνας.
- Δίχτυ πολυαιθυλενίου 235g/m².
- Μέγιστη διάσταση πισίνας: 12,5×25m.
- Υποχρεωτικά καλώδια στήριξης/τάσης για πλάτη από 6m.
- Προστασία UV.

SPECIFICATIONS

- Extremely durable, tight weave with excellent 89% opacity, which reduces photosynthesis.
- Fine mesh allows rainwater to drain away.
- High aesthetic and long lifetime, with excellent tear resistance.
- 3-stitch straps sewn under the cover all around, with PVC protection under each strap.
- 35cm standard overlap around the pool.
- 235g/m² polyethylene net.
- Maximum pool dimensions: 12.5×25m.
- Mandatory supporting wires for widths from 6m.
- UV protection.

Κωδικός Code	Παραλληλόγραμμο Rectangular (m²)	Γεωμετρικό Geometrical (m²)	Ελεύθερο σχέδιο Free form (m²)	Μονάδα σκαλοπατιού Step unit	Κόψιμο – άνοιγμα Cut-out	Τσάντα αποθήκευσης* Storage bag*
SUPERGREEN	●	●	-	**Ρωμαϊκό, Ορθογώνιο ή Τραπεζοειδές** Roman, Rectangular or Trapezoid	●	**Για καλύμματα έως 90m²** For covers up to 90m²

Για κάλυμμα < 20m², προσαύξηση +20%.
If the covers is < 20m², +20% surcharge.

**** Κατόπιν ζήτησης.***
Upon request.

ΕΞΑΡΤΗΜΑΤΑ
FITTINGS

LUXE

Άγκιστρο γκαζόν από ανοξείδωτο ατσάλι.
S.S. lawn anchor.

Εντατήρας από ανοξείδωτο ατσάλι.
S.S. safety spring.

Τηλεσκοπικό άγκιστρο αλουμινίου για σκυρόδεμα.
Telescopic aluminium anchor for concrete.

Τηλεσκοπικό άγκιστρο για ξύλινη επιφάνεια.
Telescopic anchor for wooden coping.

INITIAL

ΔΙΧΤΥΩΤΟ ΧΕΙΜΕΡΙΝΟ ΚΑΛΥΜΜΑ
MESH WINTER COVER

DEL

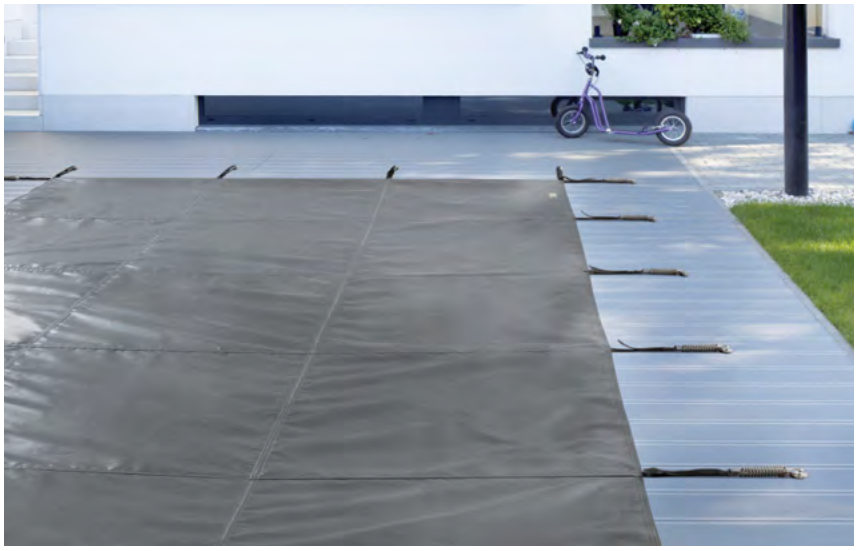

3 YEARS GUARANTEE

UV RESISTANT

ΧΡΩΜΑΤΟΛΟΓΙΟ
COLOUR CHART

Beige

Blue

Grey

Green

ΧΑΡΑΚΤΗΡΙΣΤΙΚΑ

- Ελαφρύ και ανθεκτικό στιβαρό κάλυμμα, εύκολης τοποθέτησης.
- Όμορφο φινίρισμα, υψηλής αισθητικής με μεγάλη διάρκεια ζωής και εξαιρετική αντοχή σε σκισίματα.
- Η λεπτή πλέξη επιτρέπει την αποστράγγιση του βρόχινου νερού από την επιφάνεια.
- Ιμάντες τριπλής ραφής, ραμμένοι περιμετρικά κάτω από το κάλυμμα, με προστασία PVC κάτω από κάθε ιμάντα.
- Δίχτυ πολυπροπυλενίου 150g/m².
- Μέγιστη διάσταση πισίνας: 8×16m.
- Υποχρεωτικά καλώδια στήριξης/τάσης για πλάτη από 6m.
- 35cm προσαύξηση περιμετρικά της πισίνας.
- Προστασία UV.

SPECIFICATIONS

- Light and durable heavy-duty, solid cover for easy installation.
- Nice finish and high aesthetic, with long lifetime and excellent tear resistance.
- Fine mesh allows rainwater to drain away from the surface.
- 3-stitch straps sewn under the cover all around, with PVC protection under each strap.
- Polypropylene 150g/m² net.
- Maximum pool dimensions: 8×16m.
- Mandatory supporting wires for widths from 6m.
- 35cm standard overlap around the pool.
- UV protection.

Κωδικός Code	**Παραλληλόγραμμο** Rectangular (m²)	**Γεωμετρικό** Geometrical (m²)	**Ελεύθερο σχέδιο** Free form (m²)	**Μονάδα σκαλοπατιού** Step unit	**Κόψιμο – άνοιγμα** Cut-out	**Τσάντα αποθήκευσης*** Storage bag*
INITIAL	●	●	-	**Ρωμαϊκό, Ορθογώνιο ή Τραπεζοειδές** Roman, Rectangular or Trapezoid	●	**Για καλύμματα έως 90m²** For covers up to 90m²

Για κάλυμμα < 20m², προσαύξηση +20%.
If the covers is < 20m², +20% surcharge.

**** Κατόπιν ζήτησης.***
Upon request.

ΕΞΑΡΤΗΜΑΤΑ
FITTINGS

LUXE

Άγκιστρο γκαζόν από ανοξείδωτο ατσάλι.
S.S. lawn anchor.

Εντατήρας από ανοξείδωτο ατσάλι.
S.S. safety spring.

Τηλεσκοπικό άγκιστρο αλουμινίου για σκυρόδεμα.
Telescopic aluminium anchor for concrete.

Τηλεσκοπικό άγκιστρο για ξύλινη επιφάνεια.
Telescopic anchor for wooden coping.

Lake

SuperGreen

Initial

DEL

SUMMER COVERS

ΚΑΛΟΚΑΙΡΙΝΑ ΚΑΛΥΜΜΑΤΑ ΠΙΣΙΝΑΣ – ΣΥΝΟΠΤΙΚΟΣ ΠΙΝΑΚΑΣ
SUMMER POOL COVERS – SUMMARY TABLE

ΧΑΡΑΚΤΗΡΙΣΤΙΚΑ

- **Θερμομόνωση.**
- **Αύξηση της θερμοκρασίας του νερού κατά τη διάρκεια ημερών με ηλιοφάνεια.**
- **Εξοικονόμηση απέναντι στη χρήση χημικών και προϊόντων καθαρισμού.**
- **Εμποδίζει την εξάτμιση νερού.**

SPECIFICATIONS

- Heat retention.
- Increases water temperature during sunny days.
- Save on pool chemicals and cleaning products.
- Prevents water evaporation.

		ALVEOTHERM					FOAM
		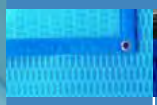					
		SUNDOWN	**MIDNIGHT**	**DARK**	**CLEAR**	**EXTRA**	**ISODEL ECO / LUXE**
Max μέγεθος πισίνας Max pool dimensions	m	7×14	7×14	8×16	8×16	10×25	*Ρωτήστε μας* *Contact us*
ΧΑΡΑΚΤΗΡΙΣΤΙΚΑ ΚΑΛΥΜΜΑΤΟΣ COVER FEATURES							
Πάχος Thickness	μm	400	400	550	550	400	6mm 8mm
Τύπος Type		ALVEOTHERM					Αφρός Foam
Φινίρισμα Finishes		Περιμετρικά με ρέλι Bordered all around					• Eco • Luxe
Τελείωμα Edge		Συγκολλημένο Welded					–
Αντιηλιακή μεμβράνη προστασίας Protective sunscreen film		●	●	●	●	●	–
ΑΠΟΔΟΣΕΙΣ PERFORMANCES							
Περιορισμός φωτοσύνθεσης Photosynthesis limitation		++	++++	++++	+	++++	++++
Ηλιακή θέρμανση Solar heating		++++	+++	+++	++++	+++	-
Μόνωση Insulation		++++	++++	++++	++++	++++	++++
Ανθεκτικότητα Strength		++	++	+++	+++	++++	++++
ΕΓΓΥΗΣΕΙΣ WARRANTIES							
		4 YEARS Degressive	4 YEARS Degressive	6 YEARS Degressive	6 YEARS Degressive	4 YEARS Degressive	2 YEARS Degressive

ΟΔΗΓΟΣ ΤΙΜΟΛΟΓΙΑΚΗΣ ΚΛΙΜΑΚΑΣ ΒΑΣΕΙ ΣΧΗΜΑΤΟΣ
PRICING GUIDE BASED ON COVER SHAPE

Σχήμα καλύμματος Cover shape	Κλίμακα τιμολόγησης Pricing	Μέθοδος υπολογισμού για καλοκαιρινά καλύμματα Calculation method for summer covers
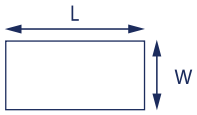	**Τιμή παραλληλόγραμμου σχήματος** Rectangular shape price	**Μήκος × Πλάτος** Length × width
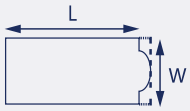	**Τιμή παραλληλόγραμμου σχήματος + ρωμαϊκού σκαλοπατιού** Rectangular shape + roman step price	**Μήκος × Πλάτος + σταθερή τιμή μονάδας για το σκαλοπάτι** Length x width + step unit fixed price
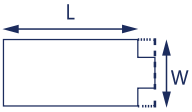	**Τιμή παραλληλόγραμμου σχήματος + παραλληλόγραμμου σκαλοπατιού** Rectangular shape + rectangular step price	**Μήκος × Πλάτος + σταθερή τιμή μονάδας για το σκαλοπάτι** Length x width + step unit fixed price
	Τιμή για γεωμετρικό σχήμα Geometrical shape price	**Διάμετρος × Διάμετρος** Diameter × Diameter
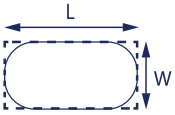	**Τιμή για γεωμετρικό σχήμα** Geometrical shape price	**Μήκος × Πλάτος** Length × width
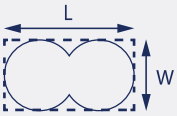	**Τιμή για γεωμετρικό σχήμα** Geometrical shape price	**Μήκος × Πλάτος** Length × width
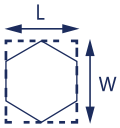	**Τιμή για γεωμετρικό σχήμα** Geometrical shape price	**Μήκος × Πλάτος** Length × width
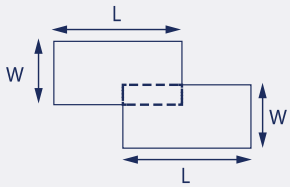	**Τιμή για γεωμετρικό σχήμα** Geometrical shape price	**Μήκος × Πλάτος** Length × width + **Μήκος × Πλάτος** Length × width
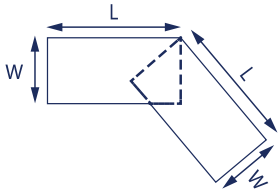	**Τιμή για γεωμετρικό σχήμα** Geometrical shape price	**Μήκος × Πλάτος** Length × width + **Μήκος × Πλάτος** Length × width
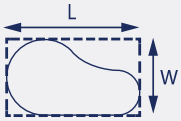	**Τιμή για σχήμα ελεύθερης διαμόρφωσης** Free form shape price	**Μήκος × Πλάτος** Length × width

- *Καλύμματα με γωνίες μεγαλύτερες από 60cm χαρακτηρίζονται ως γεωμετρικού σχήματος.*
- *Για ασύμμετρα καλύμματα (ή με σκαλοπάτια), παρακαλούμε να καθορίζετε την πλευρά των μπουντουζιων κατά την παραγγελία.*
- *For bubble covers with corners bigger than 60cm, use a geometrical shape price.*
- *For asymmetrical covers (or with steps), please specify the side of the eyelets when ordering.*

SUNDOWN

ΙΣΟΘΕΡΜΙΚΟ ΚΑΛΥΜΜΑ ΜΕ ΦΥΣΑΛΙΔΕΣ ΤΕΧΝΟΛΟΓΙΑΣ ALVEOTHERM
ISOTHERMAL BUBBLE COVER ALVEOTHERM TECHNOLOGY

DELO

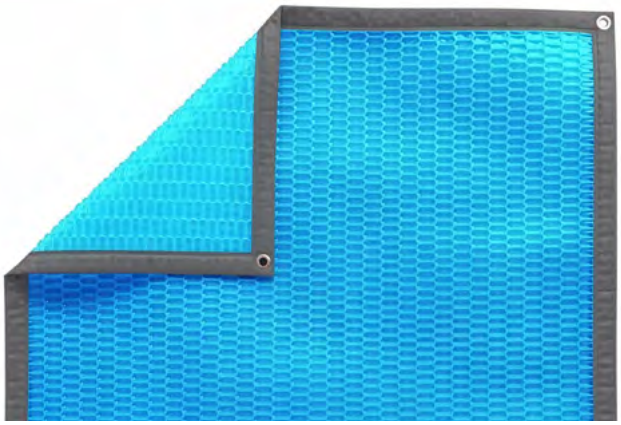

4 YEARS GUARANTEE
Degressive

WELDED FINISH

30°C MAX

UV RESISTANT

ΠΛΕΟΝΕΚΤΗΜΑΤΑ
PRODUCT BENEFITS

- **Τεχνολογία ALVEOTHERM (κυψελωτής δομής).**
- **Εξαιρετική σχέση ποιότητας-τιμής.**
- **ALVEOTHERM** technology.
- Excellent value for money.

ΧΑΡΑΚΤΗΡΙΣΤΙΚΑ

- Φιλμ πολυαιθυλενίου 400 microns, μπλε χρώματος.
- Αντιοξειδωτική επεξεργασία για την αποφυγή αλλοίωσης του πολυαιθυλενίου από το χλώριο.
- Βάρος: 370g/m².
- Μέγιστη διάσταση πισίνας: 7×14m.
- Διατίθεται με ρέλι σε όλες τις πλευρές.
- Επεξεργασία ενάντια στις ακτίνες UV.

SPECIFICATIONS

- 400 microns tinted polyethylene film, blue colour.
- Antioxidant treatment to avoid any deterioration of polyethylene by chlorine.
- Weight: 370g/m².
- Maximum pool dimensions: 7×14m.
- Manufacturing finish: fully bordered.
- Anti-UV treatment.

Κωδικός Code	Παραλληλόγραμμο Rectangular (m²)	Γεωμετρικό Geometrical (m²)	Ελεύθερο σχέδιο Free form (m²)	Μονάδα σκαλοπατιού Step unit	Κόψιμο – άνοιγμα Cut-out	Θήκη για μπάρα έλξης* Sheath for pull bar*
ALVEOTHERM **SUNDOWN**	●	●	●	●	●	●

10m² ελάχιστη χρέωση. Το κάλυμμα παραδίδεται με προστατευτική αντηλιακή επίστρωση.
10 m² minimum charge. The cover is delivered with a protective sunscreen.

**** Προτείνεται για πισίνες μεγαλύτερες από 6x12m.***
*Recommended for pools larger than **6x12m**.*

ΧΡΗΣΙΜΕΣ ΠΛΗΡΟΦΟΡΙΕΣ
INFO

Βελτιωμένη θερμική μόνωση με μείωση κατά 39% των θερμικών γεφυρών

Improved thermal insulation by 39% reduction of thermal bridges

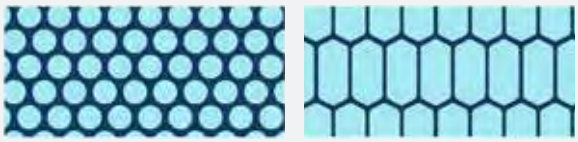

Σύνδεση μεταξύ των φυσαλίδων = θερμική γέφυρα.
Joint between the bubbles = thermal bridge.

Φυσαλίδα αέρα = θερμομόνωση.
Air bubble = insulation.

ΣΥΜΒΟΥΛΕΣ ΓΙΑ ΕΠΑΓΓΕΛΜΑΤΙΕΣ
PRO HINT

- Εγκατάσταση με τις φυσαλίδες προς το νερό.
- Χρήση μηχανισμού φύλαξης για ευκολία.
- Κάλυψη με αδιαφανές προστατευτικό φιλμ UV κατά την αποθήκευση.
- Αφαίρεση κατά τη διάρκεια της χλωρίωσης και επανατοποθέτηση αφού πέσει το επίπεδο του απολυμαντικού.
- Απαγορεύεται το κολύμπι από κάτω ή τα άλματα πάνω στο κάλυμμα.
- Περιορίστε τη χρήση αυτόματης απολύμανσης όπου είναι εφικτό.

- It is imperative to install the cover with the bubble side on the water.
- Use a reel system for easier use.
- It is imperative to protect the cover with an opaque protective sunscreen (when stored on a reel system) to protect it from UVs.
- Remove the cover in case of shock treatments and wait for the disinfectant level to drop before positioning it back.
- Do not swim under or jump on the cover.
- Lower the production of automatic disinfection appliances when possible.

MIDNIGHT

ΙΣΟΘΕΡΜΙΚΟ ΚΑΛΥΜΜΑ ΜΕ ΦΥΣΑΛΙΔΕΣ ΤΕΧΝΟΛΟΓΙΑΣ ALVEOTHERM
ISOTHERMAL BUBBLE COVER ALVEOTHERM TECHNOLOGY

DEL

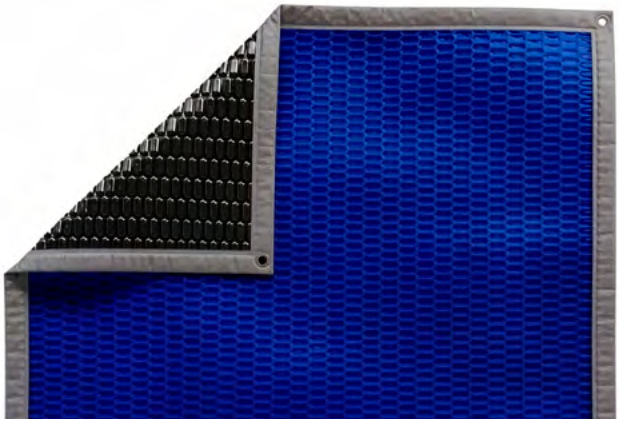

4 YEARS GUARANTEE
Degressive

WELDED FINISH

30°C MAX

UV RESISTANT

ΠΛΕΟΝΕΚΤΗΜΑΤΑ
PRODUCT BENEFITS

- **Τεχνολογία ALVEOTHERM (κυψελωτής δομής).**
- **Περιορίζει την ανάπτυξη άλγης.**
- **ALVEOTHERM** technology.
- Limits the growth of algae.

ΧΑΡΑΚΤΗΡΙΣΤΙΚΑ

- Παχύ φιλμ πολυαιθυλενίου 400 microns, μπλε/μαύρο (μαύρη πλευρά με φυσαλίδες).
- Μειώνει την άλγη, την χρήση χημικών και την κατανάλωση ενέργειας (περισσότερο από 50%).
- Με αντιοξειδωτική επεξεργασία για την αποφυγή οποιασδήποτε αλλοίωσης του πολυαιθυλενίου από το χλώριο.
- Βάρος: 370g/m².
- Μέγιστη διάσταση πισίνας: 7×14m.
- Διατίθεται με ρέλι σε όλες τις πλευρές.
- Επεξεργασία ενάντια στις ακτίνες UV.

SPECIFICATIONS

- 400 microns thick polyethylene film, blue/black (black bubble side).
- Reduces algae, treatment products and energy consumption (more than 50%).
- Antioxidant treatment to avoid any deterioration of polyethylene by chlorine.
- Weight: 370g/m².
- Maximum pool dimensions: 7×14m.
- Manufacturing finish: fully bordered.
- Anti-UV treatment.

Κωδικός Code	Παραλληλόγραμμο Rectangular (m²)	Γεωμετρικό Geometrical (m²)	Ελεύθερο σχέδιο Free form (m²)	Μονάδα σκαλοπατιού Step unit	Κόψιμο – άνοιγμα Cut-out	Θήκη για μπάρα έλξης* Sheath for pull bar*
ALVEOTHERM **MIDNIGHT**	●	●	●	●	●	●

10m² ελάχιστη χρέωση. Το κάλυμμα παραδίδεται με προστατευτική αντηλιακή επίστρωση.
10 m² minimum charge. The cover is delivered with a protective sunscreen.

*** Προτείνεται για πισίνες μεγαλύτερες από 6x12m.***
*Recommended for pools larger than **6x12m**.*

ΧΡΗΣΙΜΕΣ ΠΛΗΡΟΦΟΡΙΕΣ
INFO

Βελτιωμένη θερμική μόνωση με μείωση κατά 39% των θερμικών γεφυρών

Improved thermal insulation by 39% reduction of thermal bridges

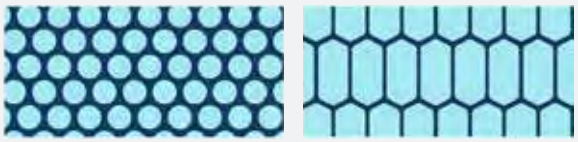

Σύνδεση μεταξύ των φυσαλίδων = θερμική γέφυρα.
Joint between the bubbles = thermal bridge.

Φυσαλίδα αέρα = θερμομόνωση.
Air bubble = insulation.

ΣΥΜΒΟΥΛΕΣ ΓΙΑ ΕΠΑΓΓΕΛΜΑΤΙΕΣ
PRO HINT

- Εγκατάσταση με τις φυσαλίδες προς το νερό.
- Χρήση μηχανισμού φύλαξης για ευκολία.
- Κάλυψη με αδιαφανές προστατευτικό φιλμ UV κατά την αποθήκευση.
- Αφαίρεση κατά τη διάρκεια της χλωρίωσης και επανατοποθέτηση αφού πέσει το επίπεδο του απολυμαντικού.
- Απαγορεύεται το κολύμπι από κάτω ή τα άλματα πάνω στο κάλυμμα.
- Περιορίστε τη χρήση αυτόματης απολύμανσης όπου είναι εφικτό.

- It is imperative to install the cover with the bubble side on the water.
- Use a reel system for easier use.
- It is imperative to protect the cover with an opaque protective sunscreen (when stored on a reel system) to protect it from UVs.
- Remove the cover in case of shock treatments and wait for the disinfectant level to drop before positioning it back.
- Do not swim under or jump on the cover.
- Lower the production of automatic disinfection appliances when possible.

DARK

ΙΣΟΘΕΡΜΙΚΟ ΚΑΛΥΜΜΑ ΜΕ ΦΥΣΑΛΙΔΕΣ ΤΕΧΝΟΛΟΓΙΑΣ ALVEOTHERM
ISOTHERMAL BUBBLE COVER ALVEOTHERM TECHNOLOGY

DEL

ΝΕΑ ΠΡΟΣΘΗΚΗ
NEW ENTRY

6 YEARS GUARANTEE
Degressive

WELDED FINISH

30°C MAX

UV RESISTANT

ΠΛΕΟΝΕΚΤΗΜΑΤΑ
PRODUCT BENEFITS

- **Τεχνολογία ALVEOTHERM (κυψελωτής δομής).**
- **Περιορισμός ανάπτυξης άλγης.**
- **Μείωση κατανάλωσης νερού & ενέργειας.**
- **Μείωση χρήσης χημικών & πιο εύκολη συντήρηση.**

- **ALVEOTHERM** technology.
- Limits algae growth.
- Minimizes water and energy consumption.
- Simplifies pool maintenance and reduces chemicals.

ΧΑΡΑΚΤΗΡΙΣΤΙΚΑ

- Φιλμ πολυαιθυλενίου 550 microns.
- Μειώνει την κατανάλωση νερού και ενέργειας μέσω της μείωσης της εξάτμισης.
- Προστασία του νερού από ρύπους, μειώνοντας τη χρήση απολυμαντικών και το χρόνο φιλτραρίσματος.
- Η υψηλή αδιαφάνεια του μαύρου εμποδίζει τη φωτοσύνθεση και την ανάπτυξη άλγης.
- Βάρος: 510g/m².
- Διατίθεται με ρέλι σε όλες τις πλευρές.
- Μέγιστη διάσταση πισίνας: 8×16m.
- Επεξεργασία ενάντια στις ακτίνες UV.

SPECIFICATIONS

- 550 microns polyethylene film.
- Reduces water and energy consumption by reducing evaporation.
- Protects the water from debris and other pollution, reducing the consumption of treatment products and filtration time.
- The high opacity of black prevents photosynthesis and algae growth.
- Weight: 510g/m².
- Manufacturing finish: fully bordered.
- Maximum pool dimensions: 8×16m.
- Anti-UV treatment.

Κωδικός Code	Παραλληλόγραμμο Rectangular (m²)	Γεωμετρικό Geometrical (m²)	Ελεύθερο σχέδιο Free form (m²)	Μονάδα σκαλοπατιού Step unit	Κόψιμο – άνοιγμα Cut-out	Θήκη για μπάρα έλξης* Sheath for pull bar*
ALVEOTHERM **DARK**	●	●	●	●	●	●

10m² ελάχιστη χρέωση. Το κάλυμμα παραδίδεται με προστατευτική αντηλιακή επίστρωση.
10 m² minimum charge. The cover is delivered with a protective sunscreen.

** Προτείνεται για πισίνες μεγαλύτερες από **6x12m**.*
*Recommended for pools larger than **6x12m**.*

ΧΡΗΣΙΜΕΣ ΠΛΗΡΟΦΟΡΙΕΣ
INFO

Βελτιωμένη θερμική μόνωση με μείωση κατά 39% των θερμικών γεφυρών

Improved thermal insulation
by 39% reduction of thermal bridges

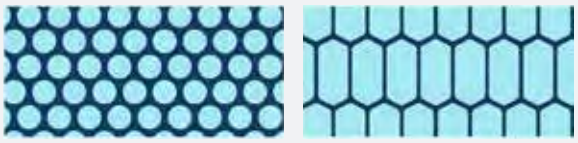

Σύνδεση μεταξύ των φυσαλίδων = θερμική γέφυρα.
Joint between the bubbles = thermal bridge.

Φυσαλίδα αέρα = θερμομόνωση.
Air bubble = insulation.

ΣΥΜΒΟΥΛΕΣ ΓΙΑ ΕΠΑΓΓΕΛΜΑΤΙΕΣ
PRO HINT

- Εγκατάσταση με τις φυσαλίδες προς το νερό.
- Χρήση μηχανισμού φύλαξης για ευκολία.
- Κάλυψη με αδιαφανές προστατευτικό φιλμ UV κατά την αποθήκευση.
- Αφαίρεση κατά τη διάρκεια της χλωρίωσης και επανατοποθέτηση αφού πέσει το επίπεδο του απολυμαντικού.
- Απαγορεύεται το κολύμπι από κάτω ή τα άλματα πάνω στο κάλυμμα.
- Περιορίστε τη χρήση αυτόματης απολύμανσης όπου είναι εφικτό.

- It is imperative to install the cover with the bubble side on the water.
- Use a reel system for easier use.
- It is imperative to protect the cover with an opaque protective sunscreen (when stored on a reel system) to protect it from UVs.
- Remove the cover in case of shock treatments and wait for the disinfectant level to drop before positioning it back.
- Do not swim under or jump on the cover.
- Lower the production of automatic disinfection appliances when possible.

CLEAR

ΙΣΟΘΕΡΜΙΚΟ ΚΑΛΥΜΜΑ ΜΕ ΦΥΣΑΛΙΔΕΣ ΤΕΧΝΟΛΟΓΙΑΣ ALVEOTHERM
ISOTHERMAL BUBBLE COVER ALVEOTHERM TECHNOLOGY

DEL

ΝΕΑ ΠΡΟΣΘΗΚΗ
NEW ENTRY

6 YEARS GUARANTEE
Degressive

WELDED FINISH

30°C MAX

UV RESISTANT

ΠΛΕΟΝΕΚΤΗΜΑΤΑ
PRODUCT BENEFITS

- **Τεχνολογία ALVEOTHERM (κυψελωτής δομής).**
- **Ζεσταίνει το νερό της πισίνας.**
- **Μείωση της κατανάλωση νερού και ενέργειας.**
- **Υψηλό επίπεδο θερμομόνωσης.**

- **ALVEOTHERM** technology.
- Heats the pool's water.
- Reduces water and energy consumption by reducing evaporation.
- High level of thermal insulation.

ΧΑΡΑΚΤΗΡΙΣΤΙΚΑ

- Φιλμ πολυαιθυλενίου 550 microns.
- Μειώνει την κατανάλωση νερού και ενέργειας μέσω της μείωσης της εξάτμισης.
- Προστασία του νερού από ρύπους, μειώνοντας τη χρήση απολυμαντικών και το χρόνο φιλτραρίσματος.
- Το διάφανο μπλε θερμαίνει το νερό της πισίνας και διατηρεί υψηλό το επίπεδο θερμομόνωσης.
- Βάρος: 510g/m².
- Διατίθεται με ρέλι σε όλες τις πλευρές.
- Μέγιστη διάσταση πισίνας: 8×16m.
- Επεξεργασία ενάντια στις ακτίνες UV.

SPECIFICATIONS

- 550 microns polyethylene film.
- Reduces water and energy consumption by reducing evaporation.
- Protects the water from debris and other pollution, reducing the consumption of treatment products and filtration time.
- The translucent blue heats the pool water and maintains a high level of thermal insulation.
- Weight: 510g/m².
- Manufacturing finish: fully bordered.
- Maximum pool dimensions: 8×16m.
- Anti-UV treatment.

Κωδικός Code	Παραλληλόγραμμο Rectangular (m²)	Γεωμετρικό Geometrical (m²)	Ελεύθερο σχέδιο Free form (m²)	Μονάδα σκαλοπατιού Step unit	Κόψιμο – άνοιγμα Cut-out	Θήκη για μπάρα έλξης* Sheath for pull bar*
ALVEOTHERM **CLEAR**	●	●	●	●	●	●

10m² ελάχιστη χρέωση. Το κάλυμμα παραδίδεται με προστατευτική αντηλιακή επίστρωση.
10 m² minimum charge. The cover is delivered with a protective sunscreen.

** Προτείνεται για πισίνες μεγαλύτερες από **6x12m**.*
*Recommended for pools larger than **6x12m**.*

ΧΡΗΣΙΜΕΣ ΠΛΗΡΟΦΟΡΙΕΣ
INFO

Βελτιωμένη θερμική μόνωση με μείωση κατά 39% των θερμικών γεφυρών

Improved thermal insulation
by 39% reduction of thermal bridges

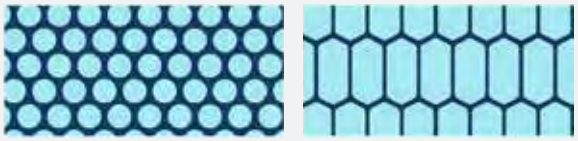

Σύνδεση μεταξύ των φυσαλίδων = θερμική γέφυρα.
Joint between the bubbles = thermal bridge.

Φυσαλίδα αέρα = θερμομόνωση.
Air bubble = insulation.

ΣΥΜΒΟΥΛΕΣ ΓΙΑ ΕΠΑΓΓΕΛΜΑΤΙΕΣ
PRO HINT

- Εγκατάσταση με τις φυσαλίδες προς το νερό.
- Χρήση μηχανισμού φύλαξης για ευκολία.
- Κάλυψη με αδιαφανές προστατευτικό φιλμ UV κατά την αποθήκευση.
- Αφαίρεση κατά τη διάρκεια της χλωρίωσης και επανατοποθέτηση αφού πέσει το επίπεδο του απολυμαντικού.
- Απαγορεύεται το κολύμπι από κάτω ή τα άλματα πάνω στο κάλυμμα.
- Περιορίστε τη χρήση αυτόματης απολύμανσης όπου είναι εφικτό.

- It is imperative to install the cover with the bubble side on the water.
- Use a reel system for easier use.
- It is imperative to protect the cover with an opaque protective sunscreen (when stored on a reel system) to protect it from UVs.
- Remove the cover in case of shock treatments and wait for the disinfectant level to drop before positioning it back.
- Do not swim under or jump on the cover.
- Lower the production of automatic disinfection appliances when possible.

EXTRA

ΙΣΟΘΕΡΜΙΚΟ ΚΑΛΥΜΜΑ ΜΕ ΦΥΣΑΛΙΔΕΣ ΤΕΧΝΟΛΟΓΙΑΣ ALVEOTHERM
ISOTHERMAL BUBBLE COVER ALVEOTHERM TECHNOLOGY

DELO

ΝΕΑ ΠΡΟΣΘΗΚΗ
NEW ENTRY

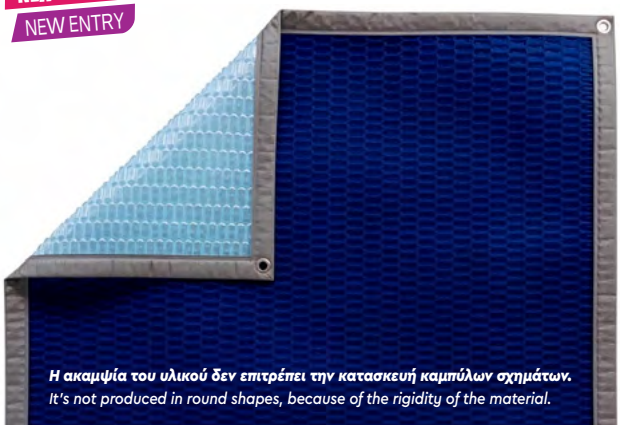

Η ακαμψία του υλικού δεν επιτρέπει την κατασκευή καμπύλων σχημάτων.
It's not produced in round shapes, because of the rigidity of the material.

4 YEARS GUARANTEE (Degressive) | WELDED FINISH | 30°C MAX | UV RESISTANT

ΠΛΕΟΝΕΚΤΗΜΑΤΑ
PRODUCT BENEFITS

- **Τεχνολογία ALVEOTHERM (κυψελωτής δομής).**
- **Υφασμένο φύλλο ενίσχυσης.**
- **Μείωση > 98% στην εξάτμιση νερού.**

- **ALVEOTHERM** technology.
- Woven sheet.
- Reduces over 98% of water evaporation.

ΧΑΡΑΚΤΗΡΙΣΤΙΚΑ

- Ανθεκτικό σε διάτμηση και σκίσιμο.
- Φιλμ πολυαιθυλενίου 400 microns με υφασμένο φύλλο ενίσχυσης και σταθεροποίηση UV.
- Αδιαφανές υλικό που περιορίζει την ανάπτυξη άλγης, μειώνει τη χρήση χημικών (>30%) και την κατανάλωση ενέργειας (>70%).
- Με επεξεργασία για προστασία κατά της φθοράς από χλώριο.
- Βάρος: 550g/m².
- Διατίθεται με ρέλι σε όλες τις πλευρές.
- Μέγιστη διάσταση πισίνας: 10×25m.
- Ενισχύσεις στις γωνίες για καλύμματα > 6×13m.
- Ιδανικό για μεγάλες πισίνες έως 25m και επαγγελματική χρήση.

SPECIFICATIONS

- Better resistance to tensile and tears.
- 400 microns polyethylene film, reinforced by a woven sheet, stabilised for UVs.
- Completely opaque material that limits algae growth, saves treatment products (>30%), and reduces energy consumption (>70%).
- Antioxidant treatment to avoid any deterioration of polyethylene by chlorine.
- Weight: 550g/m².
- Manufacturing finish: fully bordered.
- Maximum pool dimensions: 10×25m.
- Corner reinforcements for covers > 6×13m.
- Ideal for public pools up to 25m.

Κωδικός Code	Παραλληλόγραμμο Rectangular (m²)	Γεωμετρικό Geometrical (m²)	Ελεύθερο σχέδιο Free form (m²)	Μονάδα σκαλοπατιού Step unit	Κόψιμο – άνοιγμα Cut-out	Θήκη για μπάρα έλξης* Sheath for pull bar*
ALVEOTHERM **EXTRA**	●	–	–	●	●	●

10m² ελάχιστη χρέωση. Το κάλυμμα παραδίδεται με προστατευτική αντηλιακή επίστρωση.
10 m² minimum charge. The cover is delivered with a protective sunscreen.

** Προτείνεται για πισίνες μεγαλύτερες από **6x12m**.*
*Recommended for pools larger than **6x12m**.*

ΧΡΗΣΙΜΕΣ ΠΛΗΡΟΦΟΡΙΕΣ
INFO

Βελτιωμένη θερμική μόνωση με μείωση κατά 39% των θερμικών γεφυρών

Improved thermal insulation by 39% reduction of thermal bridges

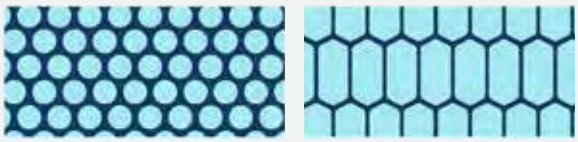

Σύνδεση μεταξύ των φυσαλίδων = θερμική γέφυρα.
Joint between the bubbles = thermal bridge.

Φυσαλίδα αέρα = θερμομόνωση.
Air bubble = insulation.

ΣΥΜΒΟΥΛΕΣ ΓΙΑ ΕΠΑΓΓΕΛΜΑΤΙΕΣ
PRO HINT

- Εγκατάσταση με τις φυσαλίδες προς το νερό.
- Χρήση μηχανισμού φύλαξης για ευκολία.
- Κάλυψη με αδιαφανές προστατευτικό φιλμ UV κατά την αποθήκευση.
- Αφαίρεση κατά τη διάρκεια της χλωρίωσης και επανατοποθέτηση αφού πέσει το επίπεδο του απολυμαντικού.
- Απαγορεύεται το κολύμπι από κάτω ή τα άλματα πάνω στο κάλυμμα.
- Περιορίστε τη χρήση αυτόματης απολύμανσης όπου είναι εφικτό.

- It is imperative to install the cover with the bubble side on the water.
- Use a reel system for easier use.
- It is imperative to protect the cover with an opaque protective sunscreen (when stored on a reel system) to protect it from UVs.
- Remove the cover in case of shock treatments and wait for the disinfectant level to drop before positioning it back.
- Do not swim under or jump on the cover.
- Lower the production of automatic disinfection appliances when possible.

ISODEL LUXE

ΙΣΟΘΕΡΜΙΚΟ ΚΑΛΥΜΜΑ ΑΦΡΟΥ
ISOTHERMAL FOAM COVER

DEL

2 YEARS GUARANTEE
Degressive

30°C MAX

ΠΛΕΟΝΕΚΤΗΜΑΤΑ
PRODUCT BENEFITS

- **Διατήρηση θερμοκρασίας του νερού.**
- **Περιορισμός εξάτμισης του νερού.**
- **Μείωση χρήσης αφυγραντήρα (εσωτερικές πισίνες).**
- **Διαθέσιμα πάχη 6mm και 8mm.**

- Maintains water temperature.
- Limits evaporation.
- Reduces overuse of the dehumidifier (indoor pools).
- Available in 6mm and 8mm.

ΧΑΡΑΚΤΗΡΙΣΤΙΚΑ

- **Isodel 6mm:** 500g/m².
  Isodel 8mm: 560g/m².
- Σταθερότητα θερμοκρασίας σε κανονικές συνθήκες: 28°C. Η χρήση πάνω από 30°C μειώνει τη διάρκεια ζωής.
- Μειώνει την υπερβολική χρήση του αφυγραντήρα (εσωτερικές πισίνες).
- **Πλευρά μηχανισμού:** Οβάλ μπουντούζια, ιμάντες 2m – 2,5m (ανάλογα το μέγεθος του καλύμματος) με velcro και συγκολλημένες ενισχύσεις ανά μέτρο, μπάρα έλξης. **Αντίθετη πλευρά:** πλωτό άκρο "οδηγός" με σχοινί έλξης.
- Τα καλύμματα **Isodel** δεν συνιστώνται για πισίνες με χρήση συσκευής παραγωγής όζοντος.
- Για πισίνες >100m² και για πισίνες όπου το **Isodel** χρησιμοποιείται καθημερινά.

SPECIFICATIONS

- **Isodel 6mm:** 500g/m².
  Isodel 8mm: 560g/m².
- Temperature stability in normal conditions of use: 28°C. Use above 30°C reduces its lifespan.
- Reduces overuse of the dehumidifier (indoor pools).
- **Roller side:** oval eyelets, 2m – 2.5m straps (depending on the cover size) with Velcro and welded reinforcements every meter, pull bar.
  Opposite side: Floating guide edge with pull rope.
- **Isodel** covers are not recommended if you are using ozone treatments.
- For pools >100m² and pools for which **Isodel** is used every day.

Κωδικός Code	Παραλληλόγραμμο Rectangular (m²)			Γεωμετρικό Geometrical (m²)			Ελεύθερο σχέδιο Free form (m²)	Μονάδα σκαλοπατιού Step unit	Κόψιμο – άνοιγμα Cut-out	Θήκη για μπάρα έλξης Sheath for pull bar
	< 35	< 100	> 100	< 35	< 100	> 100				
LUXE 6mm	●	●	●	●	●	●	*Ρωτήστε μας* *Contact us*	●	●	–
LUXE 8mm	●	●	●	●	●	●		●	●	–

ΓΡΑΜΜΙΚΟΣ ΣΧΕΔΙΑΣΜΟΣ
VECTOR DESIGN

ΠΑΝΩ ΟΨΗ
TOP VIEW

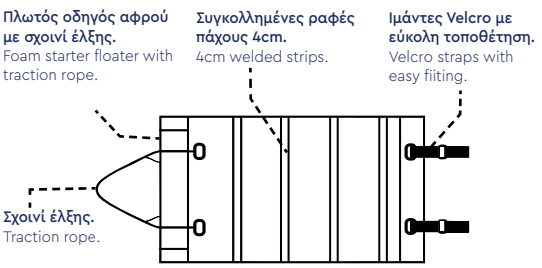

ΚΑΤΩ ΟΨΗ
UNDERSIDE VIEW

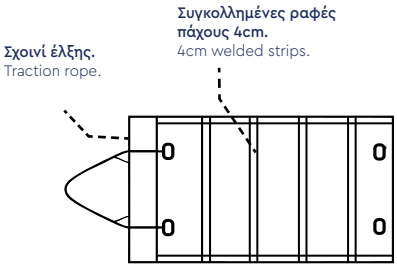

ISODEL ECO

ΙΣΟΘΕΡΜΙΚΟ ΚΑΛΥΜΜΑ ΑΦΡΟΥ
ISOTHERMAL FOAM COVER

DEL

2 YEARS GUARANTEE

30°C MAX

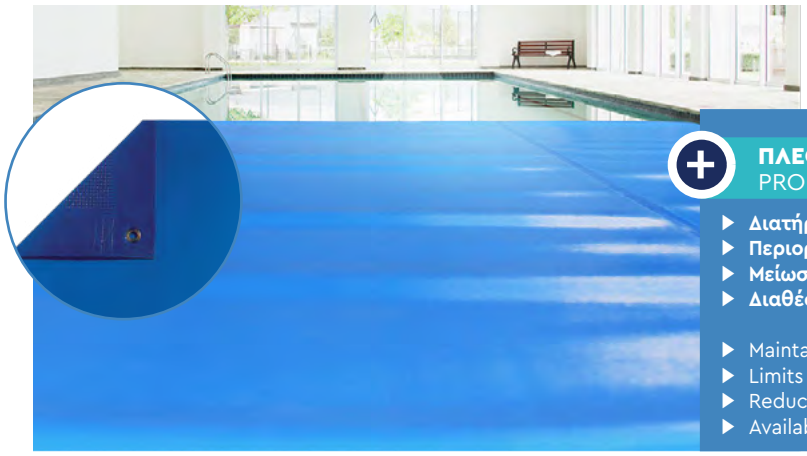

ΠΛΕΟΝΕΚΤΗΜΑΤΑ
PRODUCT BENEFITS

- **Διατήρηση θερμοκρασίας νερού.**
- **Περιορισμός εξάτμισης νερού.**
- **Μείωση χρήσης αφυγραντήρα (εσωτερικές πισίνες).**
- **Διαθέσιμα πάχη 6mm και 8mm.**

- Maintains water temperature.
- Limits evaporation.
- Reduces overuse of the dehumidifier (indoor pools).
- Available in 6mm and 8mm.

ΧΑΡΑΚΤΗΡΙΣΤΙΚΑ

- **Isodel 6mm:** 500g/m².
  Isodel 8mm: 560g/m².
- Σταθερότητα θερμοκρασίας σε κανονικές συνθήκες: 28°C. Η χρήση πάνω από 30°C μειώνει τη διάρκεια ζωής.
- Μειώνει την υπερβολική χρήση του αφυγραντήρα (εσωτερικές πισίνες).
- **Πλευρά μηχανισμού:** Ορειχάλκινα μπουντούζια 16mm ανά 50cm στο ένα πλάτος. **Αντίθετη πλευρά:** Ορειχάλκινο μπουντούζι 16mm σε κάθε γωνία.
- Τα καλύμματα **Isodel** δεν συνιστώνται για πισίνες με χρήση συσκευής παραγωγής όζοντος.
- Για πισίνες έως 100m².

SPECIFICATIONS

- **Isodel 6mm:** 500g/m².
  Isodel 8mm: 560g/m².
- Temperature stability in normal conditions of use: 28°C. Use above 30°C reduces its lifespan.
- Reduces overuse of the dehumidifier (indoor pools).
- **Roller side:** Brass 16mm eyelets every 50cm on one width. **Opposite side:** Brass 16mm eyelet in each corner.
- **Isodel** covers are not recommended if you are using ozone treatments.
- For pools up to 100m².

Κωδικός Code	Παραλληλόγραμμο Rectangular (m²)			Γεωμετρικό Geometrical (m²)			Ελεύθερο σχέδιο Free form (m²)	Μονάδα σκαλοπατιού Step unit	Κόψιμο – άνοιγμα Cut-out	Θήκη για μπάρα έλξης Sheath for pull bar
	< 35	< 100	> 100	< 35	< 100	> 100				
ECO 6mm	●	●	–	●	●	–	*Ρωτήστε μας* *Contact us*	●	●	–
ECO 8mm	●	●	–	●	●	–		●	●	–

ΓΡΑΜΜΙΚΟΣ ΣΧΕΔΙΑΣΜΟΣ
VECTOR DESIGN

ΠΑΝΩ ΟΨΗ
TOP VIEW

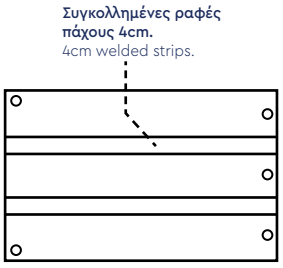

ΚΑΤΩ ΟΨΗ
UNDERSIDE VIEW

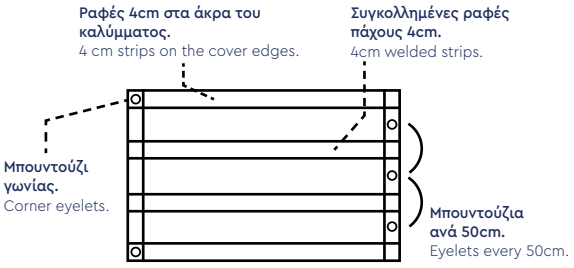

GEOBUBBLE ROLL

ΡΟΛΟ ΙΣΟΘΕΡΜΙΚΟΥ ΚΑΛΥΜΜΑΤΟΣ ΜΕ ΦΥΣΑΛΙΔΕΣ
ISOTHERMAL BUBBLE COVER, ROLL

UV RESISTANT

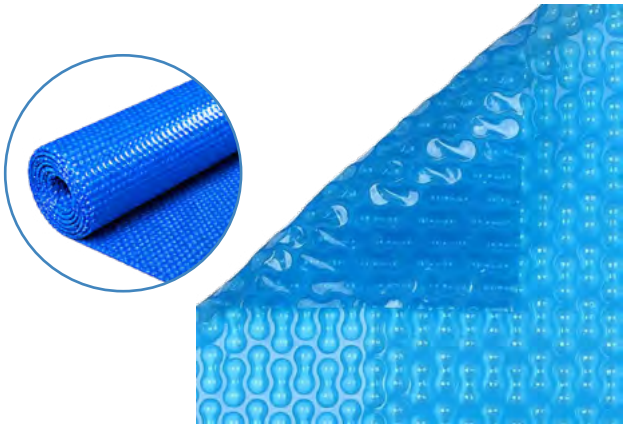

ΠΛΕΟΝΕΚΤΗΜΑΤΑ
PRODUCT BENEFITS

- **Τεχνολογία GEOBUBBLE.**
- **Αποτροπή εξάτμισης του νερού έως και 98%.**
- **50% πιο παχύ στο πιο λεπτό σημείο συγκριτικά με τα παραδοσιακά καλύμματα φυσαλίδων.**

- **GEOBUBBLE** technology.
- Reduces water evaporation by up to 98%.
- 50% thicker at the thinnest point than traditional bubble pool cover material.

ΧΑΡΑΚΤΗΡΙΣΤΙΚΑ

- Παχύ φιλμ πολυαιθυλενίου 400 microns.
- Μείωση της ρύπανσης του νερού.
- Μείωση κόστους θέρμανσης της πισίνας.
- Μείωση του περιβαλλοντικού αποτυπώματος της πισίνας.
- Μοναδική διπλή φυσαλίδα GeoBubble, χωρίς αιχμηρές γωνίες και αδύναμα σημεία στη σχεδίαση της, χάρη στις ομαλές, διασυνδεδεμένες καμπύλες.
- Χρώμα: Light Blue.
- Αυξημένη αντοχή στην υπεριώδη ακτινοβολία και σε χημικά.

SPECIFICATIONS

- 400 microns thick polyethylene film.
- Reduced water pollution.
- Reduced pool heating costs.
- Reduced carbon footprint of the pool.
- Unique double bubble GeoBubble no sharp corners, no weak points in the design of this bubble, no stress points thanks to the smooth interconnected curves of the bubble.
- Colour: Light Blue.
- Increased resistance to UV radiation and chemical agents.

Κωδικός Code	Μήκος ρολού Roll Length (m)	Πλάτος Width (m)
COR-400	50	4
COR-450	50	4,5
COR-500	50	5

ΣΥΓΚΡΙΣΗ ΤΟΥ ΤΥΠΙΚΟΥ ΗΛΙΑΚΟΥ ΚΑΛΥΜΜΑΤΟΣ ΜΕ ΤΟ GEOBUBBLE
COMPARISON OF THE STANDARD SOLAR COVER WITH GEOBUBBLE

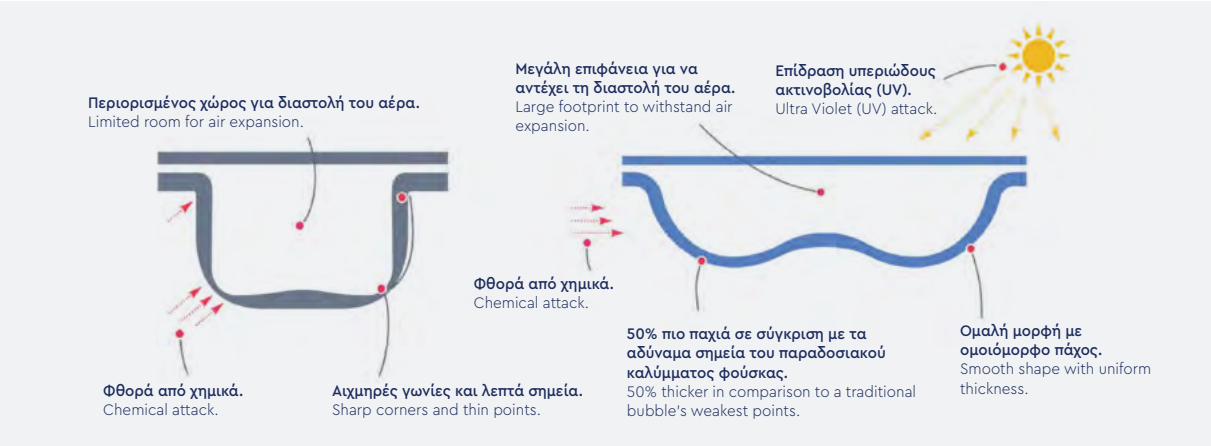

COVER ROLLERS

ΜΗΧΑΝΙΣΜΟΙ ΦΥΛΑΞΗΣ ΚΑΛΟΚΑΙΡΙΝΩΝ ΚΑΛΥΜΜΑΤΩΝ
EXTRA EQUIPMENT FOR SUMMER COVERS

ΧΑΡΑΚΤΗΡΙΣΤΙΚΑ

- **Ευρεία σειρά μηχανισμών φύλαξης καλυμμάτων για ιδιωτικές πισίνες, προσαρμόσιμοι σε διαφορετικά μεγέθη και ανάγκες.**
- **Τηλεσκοπικός άξονας από ανοδιομένο αλουμίνιο Ø 110mm σε μεγέθη από 2,5m έως 6,9m.**
- **Βάσεις από ανοξείδωτο ατσάλι AISI-304L με δυνατότητα διαφορετικής εγκατάστασης: κινούμενο, με φλάντζες, προς εντοιχισμό και επιτοίχιο.**
- **Μανιβέλες ακτίνας 140mm και φρένα ασφαλείας.**
- **Περιλαμβάνονται ιμάντες συγκράτησης καλύμματος.**

SPECIFICATIONS

- Wide range of cover rollers for private pools, adaptable to different sizes and needs.
- Telescopic tube in anodized aluminum Ø 110mm with sizes from 2.5m to 6.9m.
- Stainless steel AISI-304L supports with Ø 43mm × 1.2mm tubing and polished finish. Multiple installation options are available: movable, with flanges, built-in, or wall-mounted.
- Cranks of 140mm length and safe brakes.
- Fixing straps included.

RSB-050

ΒΑΣΗ ΑΞΟΝΑ ΕΝΤΟΙΧΙΖΟΜΕΝΗ
SUPPORT TO BUILD-IN

Flexinox POOL

2 YEARS GUARANTEE

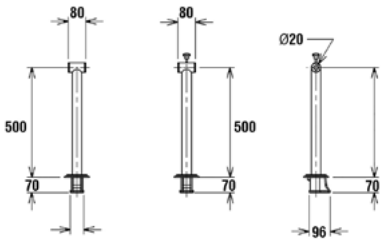

Κωδικός Code	Υλικό Material	Ύψος Height (mm)	Τεμάχια Units
RSB-050	AISI-304L	500	x2

RSF-050

ΒΑΣΗ ΑΞΟΝΑ ΜΕ ΦΛΑΝΤΖΕΣ
SUPPORT WITH FLANGE

Flexinox POOL

2 YEARS GUARANTEE

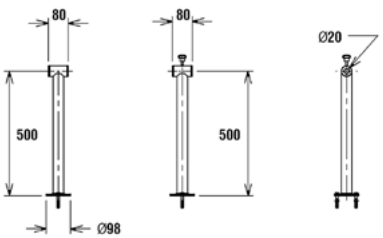

Κωδικός Code	Υλικό Material	Ύψος Height (mm)	Τεμάχια Units
RSF-050	AISI-304L	500	x2

RSM-050

ΚΙΝΗΤΗ ΒΑΣΗ ΑΞΟΝΑ ΜΕ ΡΟΔΑΚΙΑ ΣΤΗ ΜΙΑ ΠΛΕΥΡΑ
MOVABLE SUPPORT

Flexinox POOL

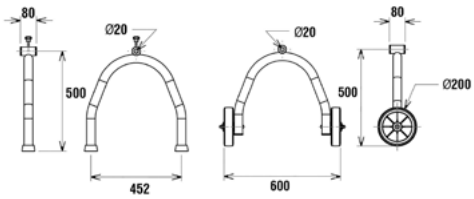

2 YEARS GUARANTEE

Κωδικός Code	Υλικό Material	Ύψος Height (mm)	Τεμάχια Units
RSM-050	AISI-304L	500	x2

RSU-050

ΒΑΣΗ ΑΞΟΝΑ ΣΕ ΣΧΗΜΑ "U" ΜΕ ΦΛΑΝΤΖΑ
"U" SUPPORT WITH FLANGES

Flexinox POOL

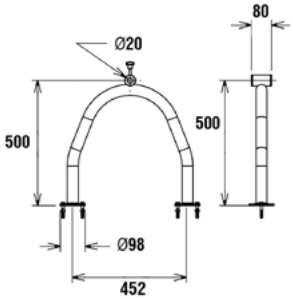

2 YEARS GUARANTEE

Κωδικός Code	Υλικό Material	Ύψος Height (mm)	Τεμάχια Units
RSU-050	AISI-304L	500	x2

WAS-000

ΒΑΣΗ ΑΞΟΝΑ ΓΙΑ ΕΠΙΤΟΙΧΙΑ ΠΡΟΣΑΡΜΟΓΗ
WALL SUPPORT

Flexinox POOL

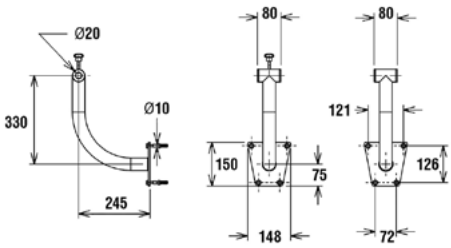

2 YEARS GUARANTEE

Κωδικός Code	Υλικό Material	Ύψος Height (mm)	Τεμάχια Units
WAS-000	AISI-304L	500	x2

RTT

ΤΗΛΕΣΚΟΠΙΚΟΣ ΑΞΟΝΑΣ ΚΑΛΥΜΜΑΤΟΣ ΜΕ ΙΜΑΝΤΕΣ ΣΥΓΚΡΑΤΗΣΗΣ
TELESCOPIC TUBE WITH FIXING STRAPS

Flexinox POOL

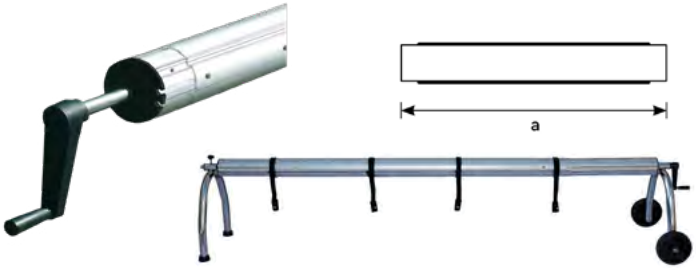

2 YEARS GUARANTEE

50 Kg MAX LOAD CAPACITY

Κωδικός Code	Διάμετρος Diameter (Ø)	Ιμάντες συγκράτησης Straps	Διαστάσεις Dimensions (mm)
			a
RTT-450	110	4	2500–4500
RTT-570	110	6	4300–5700
RTT-690	110	8	5300-6900

Οι ιμάντες συγκράτησης περιλαμβάνονται.
Fixing straps included

** Ομοιόμορφα κατανεμημένα κατά μήκος του άξονα.*
Evenly distributed alond the tube.

DEL

ABOVE GROUND

ΑΥΤΟΜΑΤΑ ΚΑΛΥΜΜΑΤΑ ΜΕ ΠΕΡΣΙΔΕΣ
AUTOMATIC POOL COVERS WITH SLATS

SOLAR OPTION

NF P 90-308 NORM SAFETY

		MOON		CONTURA		ROLLOVER		ROLLEASY 2	
Πλάτος πισίνας Pool width	Min/Max (m)	2*	5	2*	10	2*	6	2*	8
Μήκος πισίνας Pool length	Min/Max (m)	15,5	13,5	28,5	20,5	14	14	21,5	14
ΧΑΡΑΚΤΗΡΙΣΤΙΚΑ ΚΑΛΥΜΜΑΤΟΣ COVER FEATURES									
Παροχή ενέργειας Power supply		Ηλεκτρικό ή ηλιακό Electric or solar						Χειροκίνητο, ηλεκτρικό ή ηλιακό Manual, electric or solar	
Χειρισμός Control		• Wi-Key (ραδιοσυχνότητα) • Διακόπτης κλειδιού • LivePool *(προαιρετικό)*** • Wi-Key (radiofrequency) • Key switch button • LivePool *(optional)***				• Wi-Key (ραδιοσυχνότητα) • Διακόπτης κλειδιού • LivePool *(προαιρετικό)*** • Wi-Key (radiofrequency) • Key switch button • LivePool *(optional)***		• Διακόπτης κλειδιού στη βάση • LivePool *(προαιρετικό)*** • Key switch button on the end-stand • LivePool *(optional)***	
Χρωματολόγιο βάσης End-stands colour		Σαμπανιζέ γκρι, Λευκό πάγου Champagne grey, Ice white		Μεταλλικό γκρι Metallic grey		–		Λευκό White	
Περίβλημα Casing		✖		✖		●		✖	
Τύπος περιβλήματος Type of casing		✖		✖		Ξύλο IPE ή λευκό PVC IPE wood or white PVC		✖	
Τερματικοί διακόπτες κίνησης End-of-runs		Μηχανικοί Mechanical		Μηχανικοί ή ηλεκτρονικοί Mechanical or electronic		Μηχανικοί Mechanical		Μηχανικοί Mechanical	
Αυτόματη διακοπή λειτουργίας Automatic stop		● *(προαιρετικό)* *(optional)*		● *(προαιρετικό)* *(optional)*		● *(προαιρετικό)* *(optional)*		✖	
Σύμφωνα με NF P90-308 Compliance with NF P90–308		●		●		●		●	
ΠΕΡΣΙΔΕΣ SLATS									
Αδιαφανείς PVC 84 Opaque PVC 84				Λευκό White		Γκρι Grey			
Αδιαφανείς PVC 69 Opaque PVC 69		Λευκό White		Γκρι Grey		Μπεζ Beige		Μπλε Blue	
Ηλιακές πολυκαρμπονικές Solar polycarbonate		Αδιαφανές μαύρο Absolute black; Crystal διάφανο Crystal clear		Crystal μαύρο Crystal Black; Crystal καφέ Crystal brown		Ασημί Silver; Crystal πράσινο Crystal green		Crystal μπλε Crystal Blue	
ΣΥΝΔΕΣΗ CONNECTABILITY									
Διακοπή άλατος (έλεγχος ηλεκτρόλυσης) *μόνο για την ηλεκτρική έκδοση* Stop salt (electrolysis control) *for electric version only*		● *(προαιρετικό)* *(optional)*		● *(προαιρετικό)* *(optional)*		● *(προαιρετικό)* *(optional)*		● *(προαιρετικό)* *(optional)*	
ΕΓΓΥΗΣΕΙΣ WARRANTIES									
Ρολό & μονάδα ελέγχου Reel system & control unit		2 YEARS		2 YEARS		2 YEARS		2 YEARS	
Μοτέρ Motor		3 YEARS		3 YEARS		3 YEARS		2 YEARS	

* ***Σύμφωνα με το πρότυπο NF P90-308, το κάλυμμα πρέπει να έχει ελάχιστο πλάτος 2,5m (84 περσίδες PVC) ή 2m (69 περσίδες PVC/πολυκαρβονικού).***
To comply with French safety NF P90–308 standard, the cover must have a minimum width of 2.5m (84 PVC slats) or 2m (69 PVC or solar polycarbonate slats).

** ***Δεν ισχύει για την ηλιακή έκδοση.***
Not for solar version.

Moon

Contura

Rollover

Rolleasy 2

DEL

IN-GROUND

ΑΥΤΟΜΑΤΑ ΚΑΛΥΜΜΑΤΑ ΜΕ ΠΕΡΣΙΔΕΣ
AUTOMATIC POOL COVERS WITH SLATS

NF P 90-308 NORM SAFETY

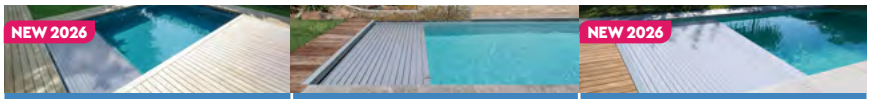

		ROLLINSIDE		ROLLIN		ROLLENERGY EVOLUTION	
Πλάτος πισίνας Pool width	Min/Max (m)	2*	10	2*	10	2*	8
Μήκος πισίνας Pool length	Min/Max (m)	20	17	23,5	16,5	23,5	15,5
ΧΑΡΑΚΤΗΡΙΣΤΙΚΑ ΚΑΛΥΜΜΑΤΟΣ COVER FEATURES							
Παροχή ενέργειας Power supply		**Ηλεκτρικό** Electric		**Ηλεκτρικό** Electric		**Ηλεκτρικό** Electric	
Κινητήρας Motorization		**Στον άξονα ή σε στεγνό φρεάτιο** Tubular or in a dry pit		**Σε στεγνό φρεάτιο** In a dry pit		**Στον άξονα** Tubular	
Χειρισμός Control		**Wi-Key (ραδιοσυχνότητα) • Διακόπτης κλειδιού • LivePool *(προαιρετικό)*** Wi-Key (radiofrequency) • Key switch button • LivePool *(optional)*					
Τερματικοί διακόπτες κίνησης End-of-runs		**Μηχανικοί ή ηλεκτρονικοί ανάλογα με το σύστημα ρολού** Mechanical or electronic depending on reel systems				**Ηλεκτρονικοί** Electronic	
Αυτόματη διακοπή λειτουργίας Automatic stop		●		●		●	
Decking *(προαιρετικό)* Decking *(optional)*		**Κάτω από την επιφάνεια του νερού** Under water		**Πάνω από την επιφάνεια του νερού** Above water			
Τύπος deck Decking type		**Εργοστασιακό / Κεραμικό / PVC / Αλουμίνιο για κάλυψη με πλακάκι** Factory covering / Ceramic stoneware / PVC / Aluminium to be tiled		**• Ξύλο IPE (Κλάση IV) • Αλουμίνιο** • IPE wood (Class IV) • Aluminium		**• Ξύλο IPE (Κλάση IV) • Αλουμίνιο** • IPE wood (Class IV) • Aluminium	
Διαχωριστικό τοίχωμα Separating wall		●		●		●	
Συμβάτο με Securiwall **Securiwall compatibility**		✖		●		●	
Σύμφωνα με NF P90-308 **Compliant with NF P90-308**		●		●		●	
ΠΕΡΣΙΔΕΣ SLATS							
Αδιαφανείς PVC 84 Opaque PVC 84		**Λευκό** White; **Γκρι** Grey					
Αδιαφανείς PVC 69 Opaque PVC 69		**Λευκό** White; **Γκρι** Grey; **Μπεζ** Beige; **Μπλε** Blue					
Ηλιακές πολυκαρμπονικές Solar polycarbonate		**Αδιαφανές μαύρο** Absolute black; **Crystal μαύρο** Crystal Black; **Ασημί** Silver; **Crystal μπλε** Crystal Blue; **Crystal διάφανο** Crystal clear; **Crystal καφέ** Crystal brown; **Crystal πράσινο** Crystal green					
ΣΥΝΔΕΣΗ CONNECTABILITY							
Σύστημα Stop Flow/Go Flow (έλεγχος φίλτρανσης) Stop Flow/Go Flow system (filtration control)		●		●		●	
Διακοπή άλατος (έλεγχος ηλεκτρόλυσης) Stop salt (electrolysis control)		●		●		●	
ΕΓΓΥΗΣΕΙΣ WARRANTIES							
Ρολό & μονάδα ελέγχου Reel system & control unit		2 YEARS		2 YEARS		2 YEARS	
Μοτέρ Motor		5 YEARS TUBULAR MOTOR	3 YEARS DRY PIT MOTOR	3 YEARS		5 YEARS	

** Σύμφωνα με το πρότυπο NF P90-308, το κάλυμμα πρέπει να έχει ελάχιστο πλάτος 2,5m (84 περσίδες PVC) ή 2m (69 περσίδες PVC/πολυκαρβονικού).*
To comply with French safety NF P90-308 standard, the cover must have a minimum width of 2.5m (84 PVC slats) or 2m (69 PVC or solar polycarbonate slats).

Rollinside

Rollin

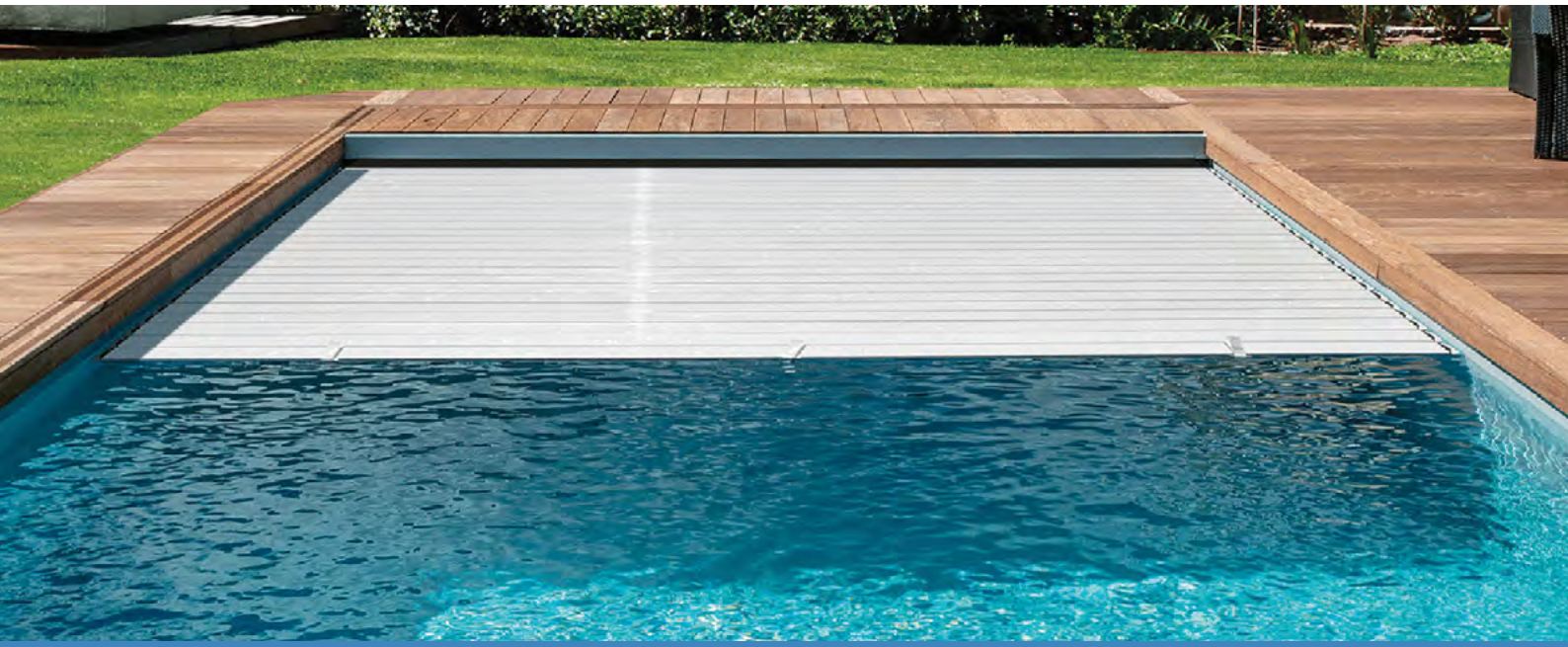

Rollenergy evolution

Περιεχόμενα
Index

LIBERA
Κλασική σάουνα
Traditional sauna **448**

NATIVA
Κλασική σάουνα
Traditional sauna **452**

CANOPEE
Σάουνα υπέρυθρης ακτινοβολίας
Infrared sauna **456**

HESTIA
Σάουνα εξωτερικού χώρου
External sauna **456**

CUP D & CUP STJ
Επιτοίχιος θερμαντήρας
Wall mounted sauna heater **457**

ROXX
Επιδαπέδιος θερμαντήρας
Floor mounted sauna heater **457**

SKLE & SKLA
Επιδαπέδιος θερμαντήρας
Floor mounted sauna heater **459**

Ψηφιακές μονάδες ελέγχου
Digital control panel **460**

WE
Κουτί σύνδεσης
Contactor box **461**

Αξεσουάρ σάουνας
Sauna accessories **461**

ΑΤΜΟΓΕΝΝΗΤΡΙΕΣ ΧΑΜΑΜ & ΕΞΟΠΛΙΣΜΟΣ
STEAM GENERATORS & EQUIPMENT

HELO STEAM / HELO STEAM PRO
Ατμογεννήτρια
Steam generator **466**

Ψηφιακές μονάδες ελέγχου
Digital control panel **467**

Εξοπλισμός & αξεσουάρ χαμάμ
Steam equipment & accessories **467**

Σάουνα & Χαμάμ

Sauna & Hammam

Η σάουνα αποτελεί μια διαχρονική εμπειρία ευεξίας που συνδυάζει τη θερμότητα με τη χαλάρωση, συμβάλλοντας στη σωματική και πνευματική αναζωογόνηση. Σχεδιασμένη για απόλυτη άνεση, αξιοποιεί προηγμένες τεχνολογίες θέρμανσης και ελέγχου υγρασίας.

Προσφέρει διαφορετικούς τύπους εμπειρίας – από ήπια και υγρή θερμότητα έως έντονη, ξηρή σάουνα - με έμφαση στην ποιότητα κατασκευής, την ενεργειακή απόδοση και τη διαχρονική αξιοπιστία. Η σάουνα δεν είναι απλώς μια παροχή, αλλά μια εμπειρία που μετατρέπει τον χώρο σε σημείο χαλάρωσης και ισορροπίας.

The sauna is a timeless wellness experience that combines heat with relaxation, contributing to both physical and mental rejuvenation. Designed for maximum comfort, it utilizes advanced heating and humidity control technologies.

From gentle, humid warmth to vigorous, dry heat, it delivers a versatile sauna experience with top-notch build quality, energy efficiency, and enduring reliability. A sauna is not just a feature, but an experience that transforms the space into a place of relaxation and balance.

ACQUA SOURCE™

ΚΛΑΣΙΚΗ ΣΑΟΥΝΑ
TRADITIONAL SAUNA

THE POWER IN WATER

LIBERA

ΑΝΑΖΩΟΓΟΝΗΤΙΚΗ ΑΡΜΟΝΙΑ
UPLIFTING HARMONY

AUROOM

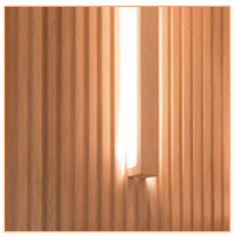

ΠΕΡΙΓΡΑΦΗ

Το ελκυστικό design της καμπίνας Libera σε συνδυασμό με την περιβάλλουσα ατμόσφαιρα, δημιουργεί ένα μοναδικό μέρος για να χαλαρώσετε. Εντυπωσιακά panel κάθετου μοτίβου και minimal γυάλινη πρόσοψη!

- **ΤΟΙΧΙΑ ΚΑΙ ΕΣΩΤΕΡΙΚΟ:** Τα τοιχία καλύπτονται από προφίλ STV Valeura δοκών κάθετης διάταξης. Πάγκοι, ποδιά πάγκου, πλάτη και προστατευτικό κάγκελο όλα φινιρισμένα με SHP προφίλ για μια εντυπωσιακή εμφάνιση.
- **ΣΚΕΛΕΤΟΣ ΑΛΟΥΜΙΝΙΟΥ:** Ανθεκτικός σκελετός αλουμινίου στη βάση των τοιχίων, ιδανικός για χώρους με υψηλή υγρασία.
- **ΔΑΠΕΔΟ:** Συμπαγές, ανθεκτικό πλέγμα δαπέδου, από την ίδια ξυλεία με αυτή της σάουνας. Επικαλυμμένο με αντιολισθητικές λωρίδες, για την προστασία του ξύλου από την υγρασία.
- **ΠΟΡΤΑ:** Όλα τα μοντέλα της Libera περιλαμβάνουν γυάλινη πόρτα με λαβές ξύλινες ή μεταλλοξύλινες. Οι μεντεσέδες με αυτόματο κλείσιμο εξασφαλίζουν άνετη χρήση.
- **ΘΕΡΜΑΝΤΗΡΑΣ:** Μικρός και πρακτικός, με ηλεκτρονικό πίνακα για εύκολη ρύθμιση θερμοκρασίας, φωτισμού και άλλων λειτουργιών.
- **ΦΩΤΙΣΜΟΣ:** Οι LED ταινίες κάτω από τον υψηλότερο πάγκο και την πλάτη καθώς και τα δύο πλαϊνά φωτιστικά δημιουργούν μια ζεστή, χαλαρωτική ατμόσφαιρα.

DESCRIPTION

Libera's attractive design mixes up with the surrounding atmosphere, to give you the sensation of a unique place to relax. Impressive vertical panels & minimal glass front!

- **WALLS AND INTERIOR:** Walls are covered with STV Valeura profile placed vertically. Benches, bench skirt, backrest and heater guard join a distinct SHP-profile to create an impressive look.
- **ALUMINIUM BASE FRAME:** Under the sauna walls there is an aluminium base frame. It's durable, resistant and very suitable for humid rooms.
- **FLOOR:** Floor grid is solid, durable, specifically designed for each sauna by using the same wood of the sauna itself. It comes with rubber strips that prevent the floor from being slippery and the wood from being in direct contact with water and humidity.
- **DOOR:** All Libera models features a glass door with the choice of wooden or metal-wood handles. Self-closing hinges provide smooth and hassle-free use.
- **HEATER:** The Libera heater is small and practical. The premium-class electronic control panel enables easily set the sauna temperature, lighting and more.
- **LIGHTING:** LED-strips on the back wall under the upper bench add to a cozy atmosphere. Other light sources is the backrest with built-in led scrip and two lamps on the side walls.

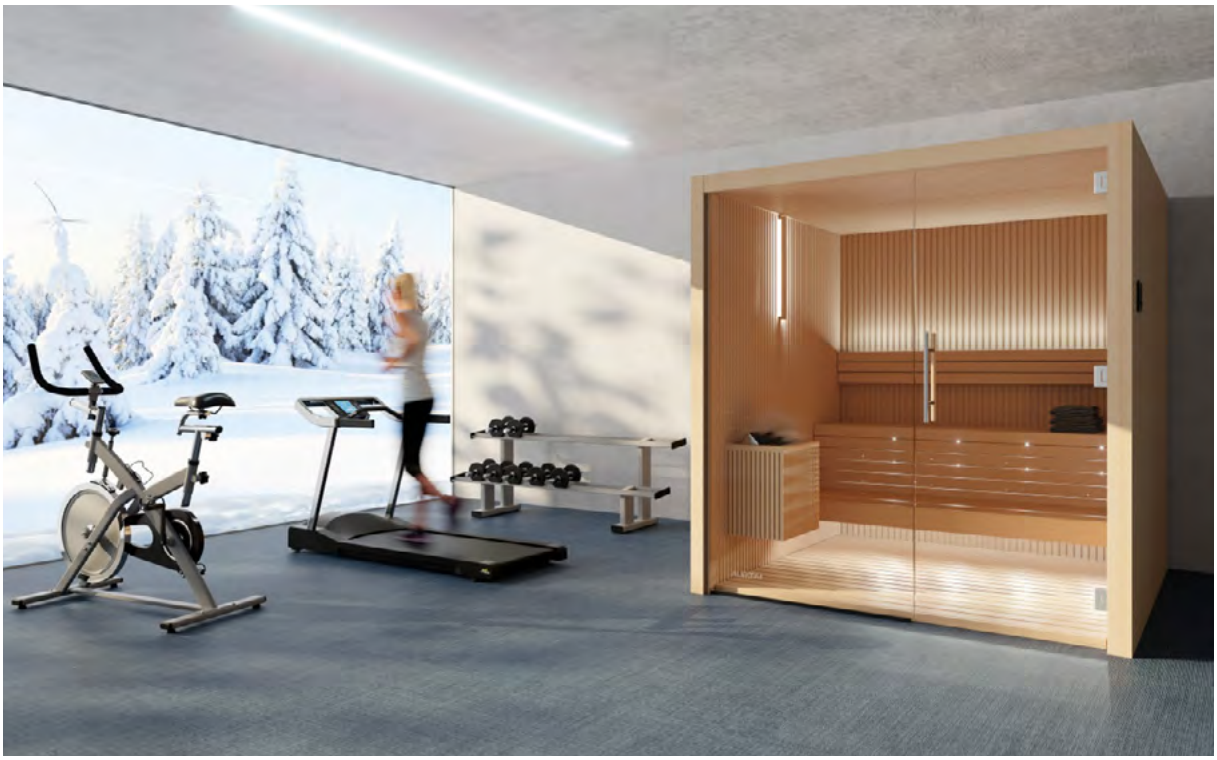

ΥΛΙΚΑ
MATERIALS

ΞΥΛΟ: Η ξυλεία aspen είναι μια εξαιρετική επιλογή για όσους προτιμούν τη σάουνα σε όμορφο, ήπιας απόχρωσης τόνο. Η ξυλεία alder προτιμάται από πολλούς λάτρεις της σάουνας λόγω του ζεστού χρώματος και της ωραίας της υφής. Το θερμο-επεξεργασμένο ξύλο aspen έχει ένα εντυπωσιακό καστανό χρώμα που προσδίδει ζεστασιά και χαρακτήρα στη ατμόσφαιρα της σάουνας. Εκτός από το υπέροχο look, το θερμικά επεξεργασμένο ξύλο είναι και πρακτικό καθώς παραμένει σταθερό και ανθεκτικό στις αλλαγές υγρασίας και θερμοκρασίας.

WOOD: The aspen wood is a great choice for those who enjoy a sauna-room in a beautiful, light tone and smooth texture. The alder is preferred by many sauna enthusiasts because of its warmhearted reddish colour and nice texture. The thermo-treated aspen has a brilliant brownish colour that adds warmth and character to the sauna atmosphere. In addition to the great visual effect, the thermo treated wood is practical being as it is stable and resistant to the humidity and temperature changes.

ASPEN

ALDER

THERMO-ASPEN

ΓΥΑΛΙ: Όλες οι γυάλινες προσόψεις και πόρτες είναι κατασκευασμένες από **ενισχυμένο γυαλί 8mm**. Διαθέσιμο σε διάφανο, μπρονζέ ή γκρι χρώμα. Προτείνεται το διάφανο γυαλί, καθώς αυτό αναδεικνύει περισσότερο το σχέδιο της σάουνας.

GLASS: All glass walls and doors are made from **tempered 8mm glass**. Clear, bronze or grey colours are available. Clear glass is suggested, as this best compliments the design of the sauna.

CLEAR

GREY

BRONZE

ΤΕΧΝΙΚΑ ΧΑΡΑΚΤΗΡΙΣΤΙΚΑ
TECHNICAL SPECIFICATIONS

LIBERA					
Διαστάσεις Dimensions	**120×180cm**	**150×180cm**	**150×200cm**	**200×200cm**	**200×250cm**
Τοιχία Panelling	**Προφίλ κατακόρυφων δοκών STV Valeura 15×90mm.** Vertical profile STV Valeura 15×90mm.				
Σκελετός Base frame	**Αλουμίνιο** Aluminium				
Εξωτερικά Exterior	**• Πρόσοψη από γυαλί & τοιχία καμπίνας που καλύπτονται με κόντρα πλακέ.** **• Εξωτερική ξύλινη επένδυση στα πλευρικά τοιχία.** • Front wall with glass, back and side walls covered with plywood. • Outside paneling for side walls.				
Εσωτερικά Interior	**• Εσωτερικά πάνελ τοίχου και οροφής, πάγκοι, ποδιά.** **• Πλάτη με ενσωματωμένη LED-ταινία, προστατευτικό κάγκελο θερμαντήρα, πλέγμα δαπέδου.** • Inside wall & ceiling panels, benches, bench skirt. • Backrest with built-in LED strip, heater guard, floor grids.				
Πόρτα Door	**Γυάλινη πόρτα με μεντεσέδες αυτόματης ανάκλησης και λαβές Premium.** Glass door with self-closing hinges and Premium handles.				
Φωτισμός Lighting	**• Ταινίες LED στην πλάτη κάτω από τον υψηλότερο πάγκο.** **• Φωτιστικά στα πλαϊνά τοιχία.** • Inside wall & ceiling panels, benches, bench skirt. • Backrest with built-in LED strip, heater guard, floor grids.				
Θερμαντήρας Heater	**4,5kW**	**6kW**		**9kW**	
Πίνακας ελέγχου Electronic control panel	**Auroom Dicia**				

ΕΞΟΠΛΙΣΜΟΣ & ΑΞΕΣΟΥΑΡ ΠΟΥ ΠΕΡΙΛΑΜΒΑΝΟΝΤΑΙ
EQUIPMENT & ACCESSORIES INCLUDED

AURA

HL70, HL90

Ηλεκτρικοί θερμαντήρες, φινλανδικά προϊόντα υψηλής ποιότητας, αντιπροσωπεύουν την αυθεντική εμπειρία σάουνας. Είναι συμπαγείς, ανθεκτικοί και ασφαλείς στη χρήση.

Electric heaters, high-qualitly products of Finland, that represent the authentic sauna experience with great and soft steam. The heaters are solid, durable and safe to use.

Μαύρος κουβάς 6 λίτρων & κουτάλα, μοναδικό φινλανδικό σχέδιο, από τη σχεδιάστρια Annika Korpela. Κατασκευασμένο από ελαφρύ και ανθεκτικό αλουμίνιο με ξύλινες λαβές.

Black pail 6L & ladle, a unique Finnish design by designer Annika Korpela. Made from lightweight, durable aluminum with wooden handles.

DICIA

IMPERA

Πίνακες ελέγχου υψηλής ποιότητας, με οθόνη αφής, επιτρέπει τη ρύθμιση της θερμοκρασίας, του φωτισμού κ.α.

Premium-class **electronic control panels** enables the easy setting of the sauna temperature, lighting and more.

Μαύρο θερμο-υγρόμετρο 24×12cm, κατασκευασμένο από ξυλεία alder.

Black thermo-hygrometers 24×12cm, made from alder-wood.

Μαύρο μαξιλάρι σάουνας 20×38cm. *Ύφανση:* 60% λινό και 40% βαμβακερό. *Γέμιση:* σιλικονούχος πολυεστέρας, ανθεκτικός στη θερμότητα και κατάλληλος για χρήση στη σάουνα. Πλένεται στο πλυντήριο. Περιλαμβάνονται 2 τεμάχια.

Black sauna pillow 20×38cm. *Pillow textile:* 60% linen and 40% cotton. *Filling:* siliconized polyester filling, it's heat resistant and well suitable for sauna use. Machine-washable. Includes 2 pieces.

Χρονόμετρο άμμου 15 λεπτών, βοηθά να παρακολουθείτε τη ροή του χρόνου κατά τη διάρκεια χρήσης της σάουνας. Περιέχει ψιλή λευκή άμμο.

Sand timer 15min, helps you to follow the flow of time in your sauna room. Inside the timer is fine white sand.

Σετ με αρώματα 15ml, 100% φυσικά αιθέρια έλαια σε 5 υπέροχα αρώματα: Ευκάλυπτος, Άρκευθος, Πεύκο, Πορτοκάλι, Λεμόνι.

Aroma set 15 ml, 100% natural essential oils in 5 wonderful scents: Eucalyptus, Juniper, Pine, Orange, Lemon.

ΔΙΑΣΤΑΣΕΙΣ LIBERA
LIBERA DIMENSIONS

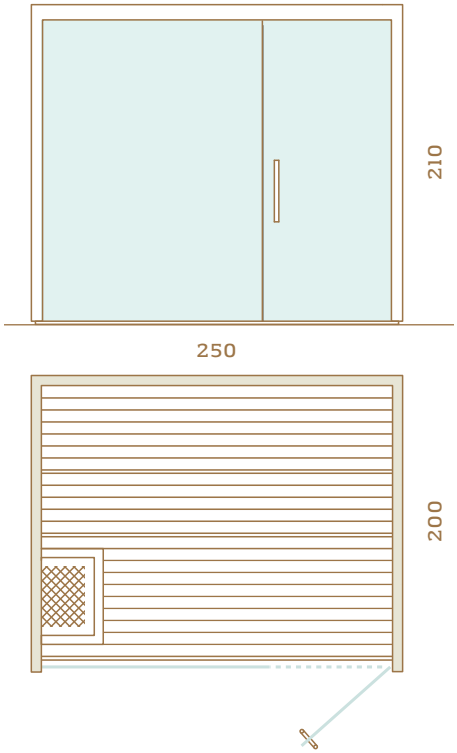

Συνιστάται για 5–6 άτομα.
Recommended for 5–6 people.

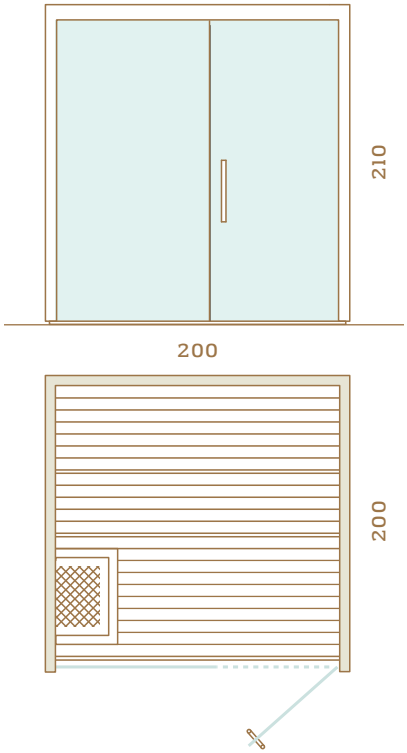

Συνιστάται για 4–5 άτομα.
Recommended for 4–5 people.

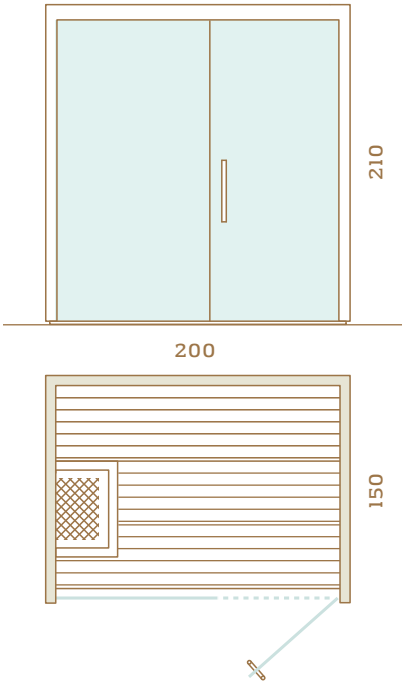

Συνιστάται για 3–4 άτομα.
Recommended for 3–4 people.

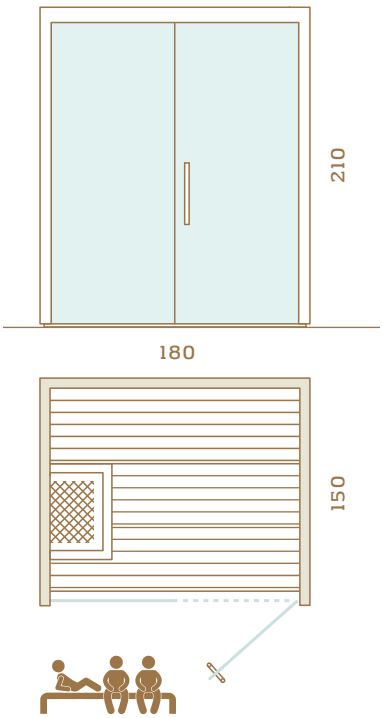

Συνιστάται για 2–3 άτομα.
Recommended for 2–3 people.

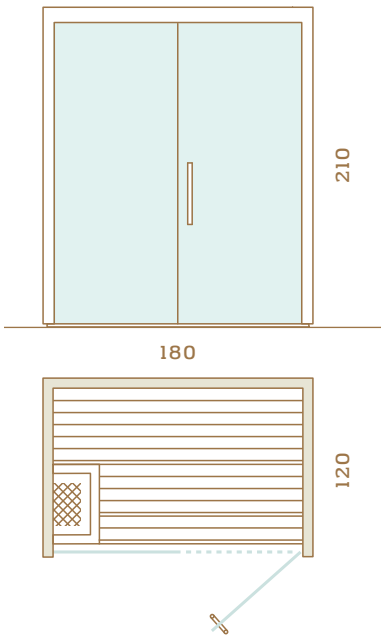

Συνιστάται για 2 άτομα.
Recommended for 2 people.

Μέγεθος απεικονιζόμενης σάουνας 200×200.
Sauna in 200×200 size.

NATIVA

ΑΙΣΘΗΣΗ ΑΠΟΛΥΤΗΣ ΗΡΕΜΙΑΣ
INSTIL A SENSE OF CALM

AUROOM

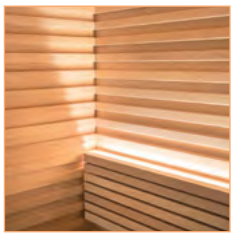

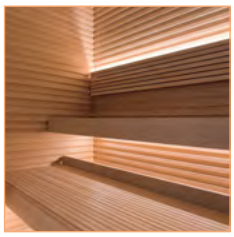

ΠΕΡΙΓΡΑΦΗ

Το οριζόντιο ξύλινο προφίλ με γυάλινη πρόσοψη της Nativa συνδυάζει την απλότητα και πρακτικότητα, δίνοντας αίσθηση οικειότητας.

- **ΤΟΙΧΙΑ ΚΑΙ ΕΣΩΤΕΡΙΚΟ:** Τα τοιχία καλύπτονται από ανάγλυφο προφίλ STEP οριζόντιας διάταξης. Οι πάγκοι, η πλάτη και το προστατευτικό κάγκελο του θερμαντήρα είναι όλα φινιρισμένα με SHP προφίλ ανάλογου μεγέθους ώστε να διατηρείται ένα αρμονικό αποτέλεσμα.
- **ΣΚΕΛΕΤΟΣ ΑΛΟΥΜΙΝΙΟΥ:** Ανθεκτικός σκελετός αλουμινίου στη βάση των τοιχίων, ιδανικός για χώρους με υψηλή υγρασία.
- **ΔΑΠΕΔΟ:** Συμπαγές, ανθεκτικό πλέγμα δαπέδου, από την ίδια ξυλεία με αυτή της σάουνας. Επικαλυμμένο με αντιολισθητικές λωρίδες, για την προστασία του ξύλου από την υγρασία.
- **ΠΟΡΤΑ:** Όλα τα μοντέλα της Nativa περιλαμβάνουν γυάλινη πόρτα με μια ειδικά σχεδιασμένη ξύλινη λαβή. Άνετη και εύκολη χρήση χάρη στους μεντεσέδες που κλείνουν αυτόματα την πόρτα.
- **ΘΕΡΜΑΝΤΗΡΑΣ:** Μικρός και πρακτικός, με ηλεκτρονικό πίνακα για εύκολη ρύθμιση θερμοκρασίας, φωτισμού και άλλων λειτουργιών.
- **ΠΡΟΣΤΑΤΕΥΤΙΚΟ ΚΑΓΚΕΛΟ ΘΕΡΜΑΝΤΗΡΑ:** Το ξύλινο κάγκελο του θερμαντήρα εναρμονίζεται ιδανικά με τα υπόλοιπα υλικά του εσωτερικού.
- **ΦΩΤΙΣΜΟΣ:** Οι LED ταινίες κάτω από τους πάγκους και πίσω από την πλάτη, δημιουργούν μια ζεστή και χαλαρωτική ατμόσφαιρα.

DESCRIPTION

The horizontal wooden profile with a glass front by Nativa combines simplicity and practicality, creating a sense of warmth and familiarity.

- **WALLS AND INTERIOR:** Walls are covered with STEP, a strong-relief profile placed horizontally. Benches, backrest and heater guard join a matching-size SHP-profile to preserve a harmonious look.
- **ALUMINIUM BASE FRAME:** Under the sauna walls there is an aluminium base frame. It's durable, resistant and very suitable for humid rooms.
- **FLOOR:** Floor grid is solid, durable, specifically designed for each sauna by using the same wood of the sauna itself. It comes with rubber strips that prevent the floor from being slippery and the wood from being in direct contact with water and humidity.
- **DOOR:** All Nativa models include a glass door with a specially designed wooden handle. The self-closing hinges make the door comfortable and easy to close.
- **HEATER:** The Nativa heater is small and practical. The premium-class touch-screen control unit enables easily set the sauna temperature, lighting and more.
- **HEATER GUARD:** The style of the wooden heater guard matches beautifully with other interior materials.
- **LIGHTING:** LED-strips under the benches and behind the backrest for a cozy atmosphere.

ΥΛΙΚΑ
MATERIALS

ΞΥΛΟ: Η ξυλεία aspen είναι μια εξαιρετική επιλογή για όσους προτιμούν τη σάουνα σε όμορφο, ήπιας απόχρωσης τόνο. Η ξυλεία alder προτιμάται από πολλούς λάτρεις της σάουνας λόγω του ζεστού χρώματος και της ωραίας της υφής. Το θερμο-επεξεργασμένο ξύλο aspen έχει ένα εντυπωσιακό καστανό χρώμα που προσδίδει ζεστασιά και χαρακτήρα στη ατμόσφαιρα της σάουνας. Εκτός από το υπέροχο look, το θερμικά επεξεργασμένο ξύλο είναι και πρακτικό καθώς παραμένει σταθερό και ανθεκτικό στις αλλαγές υγρασίας και θερμοκρασίας.

WOOD: The aspen wood is a great choice for those who enjoy a sauna-room in a beautiful, light tone and smooth texture. The alder is preferred by many sauna enthusiasts because of its warmhearted reddish colour and nice texture. The thermo-treated aspen has a brilliant brownish colour that adds warmth and character to the sauna atmosphere. In addition to the great visual effect, the thermo treated wood is practical being as it is stable and resistant to the humidity and temperature changes.

ASPEN

ALDER

THERMO-ASPEN

ΓΥΑΛΙ: Όλες οι γυάλινες προσόψεις και πόρτες είναι κατασκευασμένες από **ενισχυμένο γυαλί 8mm**. Διαθέσιμο σε διάφανο, μπρονζέ ή γκρι χρώμα. Προτείνεται το διάφανο γυαλί, καθώς αυτό αναδεικνύει περισσότερο το σχέδιο της σάουνας.

GLASS: All glass walls and doors are made from **tempered 8mm glass**. Clear, bronze or grey colours are available. Clear glass is suggested, as this best compliments the design of the sauna.

CLEAR

GREY

BRONZE

ΤΕΧΝΙΚΑ ΧΑΡΑΚΤΗΡΙΣΤΙΚΑ
TECHNICAL SPECIFICATIONS

NATIVA					
Διαστάσεις Dimensions	**120×180cm**	**150×180cm**	**150×200cm**	**200×200cm**	**200×250cm**
Τοιχία Panelling	**Προφίλ STEP 27×64mm οριζόντιας διάταξης.** Horizontal profile STEP 27×64mm.				
Σκελετός Base frame	**Αλουμίνιο** Aluminium				
Εξωτερικά Exterior	**• Πρόσοψη από γυαλί & τοιχία καμπίνας που καλύπτονται με κόντρα πλακέ.** **• Εξωτερική ξύλινη επένδυση στα πλευρικά τοιχία.** • Front wall with glass, back and side walls covered with plywood. • Outside paneling for side walls.				
Εσωτερικά Interior	**• Εσωτερικά πάνελ τοίχου και οροφής, πάγκοι, ποδιά (στην σάουνα 120×180 ο χαμηλότερος πάγκος είναι κινητός).** **• Προστατευτικό κάγκελο θερμαντήρα, πλέγμα δαπέδου.** • Inside wall & ceiling panels, benches, back rest (in sauna 120×180 the lower bench is movable). • Heater guard, floor grids.				
Πόρτα Door	**Γυάλινη πόρτα με μεντεσέδες αυτόματης ανάκλησης και ειδικού σχεδιασμού ξύλινες λαβές.** Glass door with self-closing hinges and special design wooden handles.				
Φωτισμός Lighting	**Ταινίες LED κάτω από τους πάγκους και πίσω από την πλάτη (άνω τμήμα).** LED strips under the benches and behind the backrest (upper side).				
Θερμαντήρας Heater	**4,5kW**	**6kW**		**9kW**	
Πίνακας ελέγχου Electronic control panel	**Auroom Impera**				

ΕΞΟΠΛΙΣΜΟΣ & ΑΞΕΣΟΥΑΡ ΠΟΥ ΠΕΡΙΛΑΜΒΑΝΟΝΤΑΙ
EQUIPMENT & ACCESSORIES INCLUDED

AURA

HL70, HL90

Ηλεκτρικοί θερμαντήρες, φινλανδικά προϊόντα υψηλής ποιότητας, αντιπροσωπεύουν την αυθεντική εμπειρία σάουνας. Είναι συμπαγείς, ανθεκτικοί και ασφαλείς στη χρήση.

Electric heaters, high-qualitly products of Finland, that represent the authentic sauna experience with great and soft steam. The heaters are solid, durable and safe to use.

Μαύρος κουβάς 6 λίτρων & κουτάλα, μοναδικό φινλανδικό σχέδιο, από τη σχεδιάστρια Annika Korpela. Κατασκευασμένο από ελαφρύ και ανθεκτικό αλουμίνιο με ξύλινες λαβές.

Black pail 6L & ladle, a unique Finnish design by designer Annika Korpela. Made from lightweight, durable aluminum with wooden handles.

DICIA

IMPERA

Πίνακες ελέγχου υψηλής ποιότητας, με οθόνη αφής, επιτρέπει τη ρύθμιση της θερμοκρασίας, του φωτισμού κ.α.

Premium-class **electronic control panels** enables the easy setting of the sauna temperature, lighting and more.

Μαύρο θερμο-υγρόμετρο 24×12cm, κατασκευασμένο από ξυλεία alder.

Black thermo-hygrometers 24×12cm, made from alder-wood.

Μαύρο μαξιλάρι σάουνας 20×38cm. *Ύφανση:* 60% λινό και 40% βαμβακερό. *Γέμιση:* σιλικονούχος πολυεστέρας, ανθεκτικός στη θερμότητα και κατάλληλος για χρήση στη σάουνα. Πλένεται στο πλυντήριο. Περιλαμβάνονται 2 τεμάχια.

Black sauna pillow 20×38cm. *Pillow textile:* 60% linen and 40% cotton. *Filling:* siliconized polyester filling, it's heat resistant and well suitable for sauna use. Machine-washable. Includes 2 pieces.

Χρονόμετρο άμμου 15 λεπτών, βοηθά να παρακολουθείτε τη ροή του χρόνου κατά τη διάρκεια χρήσης της σάουνας. Περιέχει ψιλή λευκή άμμο.

Sand timer 15min, helps you to follow the flow of time in your sauna room. Inside the timer is fine white sand.

Σετ με αρώματα 15ml, 100% φυσικά αιθέρια έλαια σε 5 υπέροχα αρώματα: Ευκάλυπτος, Άρκευθος, Πεύκο, Πορτοκάλι, Λεμόνι.

Aroma set 15 ml, 100% natural essential oils in 5 wonderful scents: Eucalyptus, Juniper, Pine, Orange, Lemon.

ΔΙΑΣΤΑΣΕΙΣ NATIVA
NATIVA DIMENSIONS

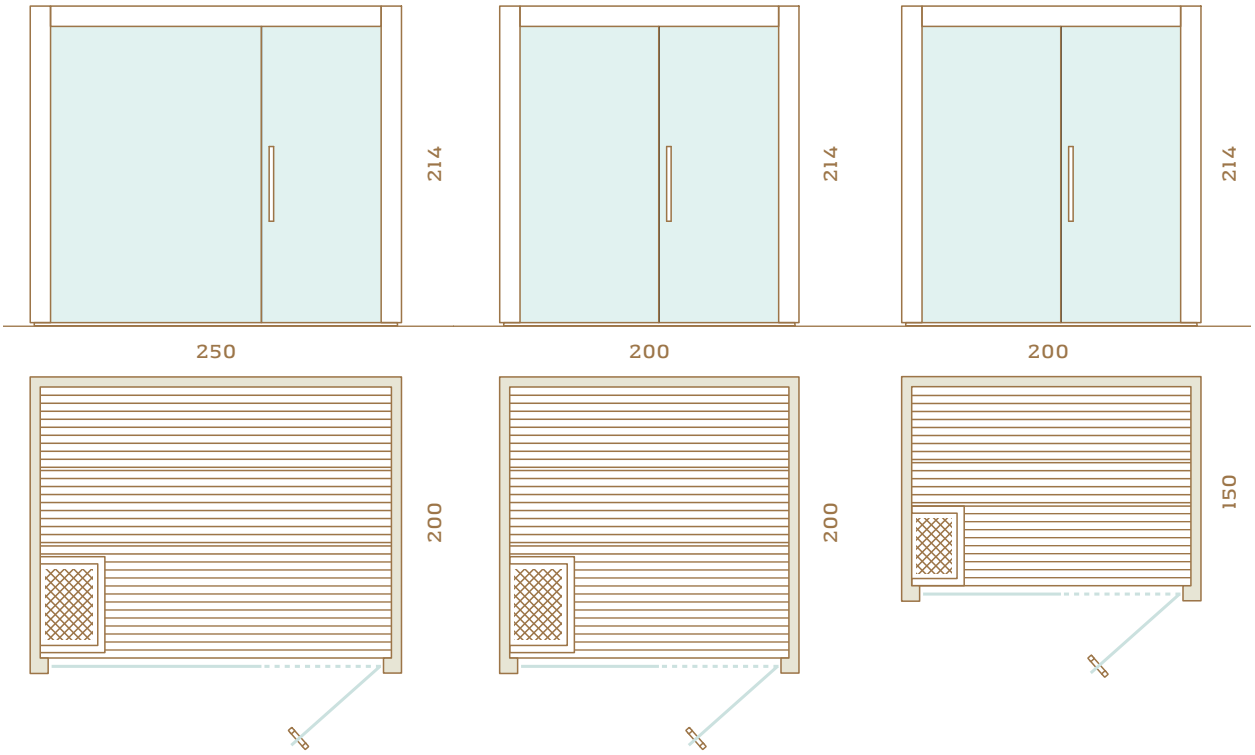

Συνιστάται για 5–6 άτομα.
Recommended for 5–6 people.

Συνιστάται για 4–5 άτομα.
Recommended for 4–5 people.

Συνιστάται για 3–4 άτομα.
Recommended for 3–4 people.

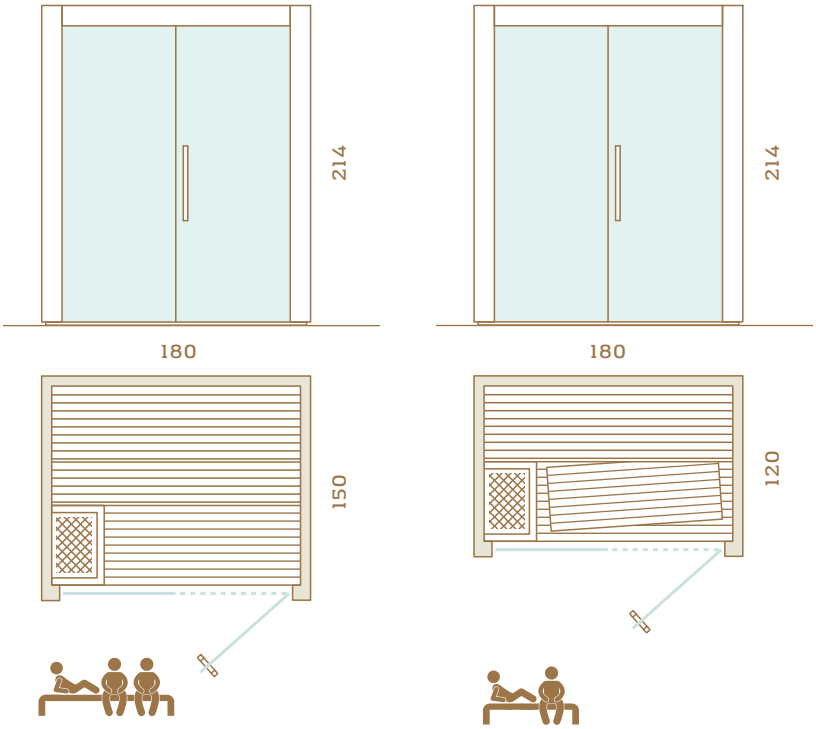

Συνιστάται για 2–3 άτομα.
Recommended for 2–3 people.

Συνιστάται για 2 άτομα.
Recommended for 2 people.

Μέγεθος απεικονιζόμενης σάουνας 200×200.
Sauna in 200×200 size.

CANOPEE

ΣΑΟΥΝΑ ΥΠΕΡΥΘΡΗΣ ΑΚΤΙΝΟΒΟΛΙΑΣ
INFRARED SAUNAS

10 YEARS GUARANTEE WOOD
2 YEARS GUARANTEE ELECTRICAL

ΝΕΑ ΠΡΟΣΘΗΚΗ
NEW ENTRY

HL-CNP06

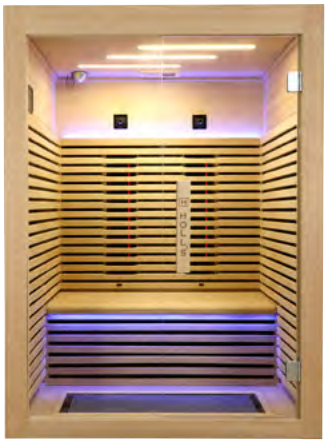

HL-CNP02

ΧΑΡΑΚΤΗΡΙΣΤΙΚΑ

- Τεχνολογία υπερύθρων τριπλής φροντίδας (χαλαζίας/μαγνήσιο/ άνθρακας).
- Υλικό: ξύλο από canadian spruce και πρόσοψη από γυαλί με ξύλινο χερούλι.
- Καθαριστής αέρα.
- Bluetooth audio.
- Χρωματοθεραπεία.

SPECIFICATIONS

- Triple care infrared technology (quartz/ magnesium/carbon).
- Material: Canadian spruce wood with a glass front panel and a wooden handle.
- Air purifier.
- Bluetooth audio.
- Chromotherapy.

Μοντέλο Model		HL-CNP06	HL-CNP02
Χωρητικότητα Capacity		6	2
Συνολική ισχύς Total power	W	4000	2150
Διαστάσεις Dimensions	cm	185 × 185 × 190	140 × 125 × 190

HESTIA

ΣΑΟΥΝΑ ΕΞΩΤΕΡΙΚΟΥ ΧΩΡΟΥ
EXTERNAL SAUNA

10 YEARS GUARANTEE WOOD
2 YEARS GUARANTEE ELECTRICAL

ΝΕΑ ΠΡΟΣΘΗΚΗ
NEW ENTRY

HL-HESTIA160-PK

HL-HESTIA210L-PK

ΧΑΡΑΚΤΗΡΙΣΤΙΚΑ

- Κατασκευασμένη από θερμικά επεξεργασμένο ξύλο υψηλής αντοχής, σχεδιασμένο για μακροχρόνια ανθεκτικότητα και αξιόπιστη προστασία από τις καιρικές συνθήκες.
- Η έκδοση Lounge, με ενσωματωμένη εξωτερική βεράντα προσφέρει έναν υπαίθριο χώρο χαλάρωσης.
- Χρωματοθεραπεία LED, 7 χρωμάτων.
- Πρόσοψη από γυαλί, πάχους 8mm.

SPECIFICATIONS

- Crafted from high-resistance thermally treated wood, designed for long-lasting durability and excellent weather resistance.
- The Lounge version, featuring an integrated outdoor terrace offers an open-air relaxation area.
- 7-color, LED chromotherapy.
- 8 mm tempered glass facade.

Μοντέλο/Κωδικός Model/Code		HESTIA/ HL-HESTIA160-PK	HESTIA LOUNGE/ HL-HESTIA210L-PK
Χωρητικότητα Capacity		5–6	5–6
Θερμαντήρας Heater		6kW – 220/240V ή/or 380/400V	6kW – 220/240V ή/or 380/400V
Φωτισμός Lighting		220/240V – 4m καλώδιο/cable	220/240V – 4m καλώδιο/cable
Διαστάσεις Dimensions	cm	205×160×220	205×210×220

CUP D & CUP STJ

ΘΕΡΜΑΝΤΗΡΑΣ ΣΑΟΥΝΑΣ, ΕΠΙΤΟΙΧΙΟΣ
SAUNA HEATER, WALL MOUNTED

helo

ΧΡΩΜΑ: Γραφίτης
COLOUR: Graphite

ΠΕΡΙΓΡΑΦΗ

Ο ηλεκτρικός θερμαντήρας σάουνας CUP συνδυάζει κομψό σχεδιασμό, αξιοπιστία και ευκολία χρήσης. Ιδανικός για μικρούς και μεσαίους χώρους σάουνας, προσφέρει μια αυθεντική εμπειρία χαλάρωσης. Με ελαφριά κατασκευή και εύκολη εγκατάσταση, εξασφαλίζει γρήγορη θέρμανση και άνετη λειτουργία.

- Τοποθέτηση: επιτοίχια.
- **Για τη σειρά STJ:** διάρκεια λειτουργίας 0–3 ώρες και προγραμματισμός έναρξης 0–9 ώρες.
- Διαστάσεις (ΠxΥxΒ): 410×580×280mm.

DESCRIPTION

The CUP sauna electric heater combines elegant design, reliability, and ease of use. Ideal for small to medium-sized sauna rooms, it delivers an authentic relaxation experience. Its lightweight construction and easy installation ensure fast heating and comfortable operation.

- Installation: Wall mounted.
- **For the STJ series:** Operating time 0–3 hours and preset zone 0–9 hours.
- Dimensions (W×H×D): 410×580×280mm.

	Κωδικός Code	kW	Τάση/Φάση Voltage/Phase	Μέγεθος σάουνας Size of sauna (m^3)	Πέτρες σάουνας Sauna stones (kg)	Πίνακας ελέγχου Control panel	Ελάχιστη απόσταση τοποθέτησης Installation minimum distance (mm)		
							Πλαϊνή όψη Side	Ταβάνι Ceiling	Πάτωμα Floor
ΑΠΑΙΤΕΙΤΑΙ ΞΕΧΩΡΙΣΤΗ ΜΟΝΑΔΑ ΕΛΕΓΧΟΥ REQUIRES SEPARATE CONTROL UNIT	**CUP 45 D**	4,5	400V 3N/ 230V 1N	3–6	15	**WE30 + PURE/ELITE FREE**	50	1200	120
	CUP 60 D	6	400V 3N/ 230V 1N	5–9	23	**WE30 + PURE/ELITE FREE**	70	1250	120
	CUP 80 D	8	400V 3N/ 230V 1N	8–13	23	**WE40 + PURE/ELITE FREE**	100	1250	120
ΜΕ ΕΝΤΟΙΧΙΣΜΕΝΗ ΜΟΝΑΔΑ ΕΛΕΓΧΟΥ & ΧΡΟΝΟΔΙΑΚΟΠΤΗ WITH BUILT-IN CONTROL UNIT & TIMER	**CUP 45 STJ**	4,5	Πολλαπλή multi-voltage	3–6	15	Εντοιχισμένος Built-in	50	1200	120
	CUP 60 STJ	6	Πολλαπλή multi-voltage	5–9	23	Εντοιχισμένος Built-in	70	1250	120
	CUP 80 STJ	8	Πολλαπλή multi-voltage	8–13	23	Εντοιχισμένος Built-in	100	1250	120
	CUP 90 STJ	9	Πολλαπλή multi-voltage	9–14	23	Εντοιχισμένος Built-in	100	1250	120

ΧΡΗΣΙΜΕΣ ΣΥΜΒΟΥΛΕΣ
TIPS

- Ιδανική θερμοκρασία για να απολαύσετε τη σάουνα είναι οι 70°C.
- Ενεργοποιήστε τον θερμαντήρα 1 ώρα πριν τη χρήση.

- The ideal temperature to enjoy the sauna is 70°C.
- Switch on the heater 1 hour before use.

ROXX

ΘΕΡΜΑΝΤΗΡΑΣ ΣΑΟΥΝΑΣ, ΕΠΙΔΑΠΕΔΙΟΣ
SAUNA HEATER, FLOOR MOUNTED

helo

ΧΡΩΜΑ: Γραφίτης
COLOUR: Graphite

ΠΕΡΙΓΡΑΦΗ

Ο ηλεκτρικός θερμαντήρας σάουνας ROXX συνδυάζει σύγχρονη αισθητική με μεγάλη χωρητικότητα σε πέτρες. Επιτρέπει την απόλαυση της σάουνας σε χαμηλότερες θερμοκρασίες, δημιουργώντας πιο ήπια αίσθηση στο δέρμα και διευκολύνοντας την αναπνοή.

- Τοποθέτηση: επιδαπέδια ή με ενσωμάτωση στα καθίσματα της σάουνας.
- **Τεχνολογία BWT** (Bio Water Technique) για πλούσια & ήπια υγρασία.
- Υποστηρίζει τη χρήση αρωμάτων γαλακτώδους βάσης.
- Διαστάσεις (ΠxYxB): 490×830×280mm.

DESCRIPTION

The ROXX electric sauna heater combines modern aesthetics with a large stone capacity. It allows you to enjoy the sauna at lower temperatures, creating a gentler feeling on the skin and making breathing more comfortable.

- Installation: floor mounted or integrated into the sauna benches.
- **BWT Technology** (Bio Water Technique) for rich and gentle humidity.
- Accommodates the use of milk-based fragrances.
- Dimensions (W×H×D): 490×830×280mm.

ΑΠΑΙΤΕΙΤΑΙ ΞΕΧΩΡΙΣΤΗ ΜΟΝΑΔΑ ΕΛΕΓΧΟΥ
REQUIRES SEPARATE CONTROL UNIT

Κωδικός Code	kW	Τάση/Φάση Voltage/Phase	Μέγεθος σάουνας Size of sauna (m^3)	Πέτρες σάουνας Sauna stones (kg)	Πίνακας ελέγχου Control panel	Ελάχιστη απόσταση τοποθέτησης Installation minimum distance (mm)		
						Πλαϊνή όψη Side	Ταβάνι Ceiling	Πάτωμα Floor
ROXX 60 BWT PURE	6	Πολλαπλή Multi-voltage	5–10	38	PURE	100	300	1070
ROXX 60 BWT ELITE	6	Πολλαπλή Multi-voltage	5–10	38	ELITE FREE	100	300	1070
ROXX 90 BWT PURE	9	Πολλαπλή Multi-voltage	9–13	38	PURE	100	350	1070
ROXX 90 BWT ELITE	9	Πολλαπλή Multi-voltage	9–13	38	ELITE FREE	100	350	1070

ΚΑΤΟΠΙΝ ΖΗΤΗΣΗΣ
UPON REQUEST

Κωδικός Code	Περιγραφή Description
0043105	Ανοξείδωτη ρυθμιζόμενη πλάκα, ματ φινίρισμα Adjustable plate, brushed steel

Προαιρετικός εξοπλισμός: ρυθμιζόμενη πλάκα για ανύψωση του θερμαντήρα όταν αυτός είναι ενσωματωμένος στα καθίσματα.
Optional equipment: adjustable plate for raising the heater when it is built into the seating.

ΧΡΗΣΙΜΕΣ ΠΛΗΡΟΦΟΡΙΕΣ
INFO

ΕΝΑΣ ΘΕΡΜΑΝΤΗΡΑΣ, ΤΡΕΙΣ ΤΥΠΟΙ ΣΑΟΥΝΑΣ

Αξιοποιώντας τις φυσικές ιδιότητες του ατμού, επιτυγχάνεται η αίσθηση της θερμότητας σε μισό χρόνο σε σύγκριση με τις συμβατικές σάουνες. Χρησιμοποιήστε τη δεξαμενή νερού BWT και ορίστε την κατάλληλη θερμοκρασία.

Gentle Sauna 50–60°C
Προσθέστε νερό για να απολαύσετε απαλό ατμό σε μεγαλύτερης διάρκειας συνεδρίες.

Flexi Sauna 60–80°C
Γεμίστε τη δεξαμενή για αυξημένη υγρασία σε χαμηλή θερμοκρασία.

Hot & Dry Sauna 80–100°C
Χρησιμοποιήστε τη δεξαμενή χωρίς νερό για έντονη αίσθηση σάουνας.

THREE SAUNA TYPES, ONE HEATER

By utilizing the natural properties of steam, the sensation of heat is achieved in half the time compared to conventional saunas. Use the BWT water tank and set the appropriate temperature.

Gentle Sauna 50–60°C
Add water to enjoy gentle steam for longer sessions.

Flexi Sauna 60–80°C
Fill the tank for increased humidity at a lower temperature, for a mild and pleasant sauna experience.

Hot & Dry Sauna 80–100°C
Use the tank without water for an intense sauna experience with high temperature and low humidity.

SKLE & SKLA

ΘΕΡΜΑΝΤΗΡΑΣ ΣΑΟΥΝΑΣ, ΕΠΙΔΑΠΕΔΙΟΣ
SAUNA HEATER, FLOOR MOUNTED

helo

ΧΡΩΜΑ: Χρωμιωμένο φινίρισμα
COLOUR: Chrome finish

ΠΕΡΙΓΡΑΦΗ

Οι επιδαπέδιοι ηλεκτρικοί θερμαντήρες σάουνας SKLE & SKLA έχουν σχεδιαστεί για επαγγελματικές εγκαταστάσεις υψηλών απαιτήσεων. Προσφέρουν σταθερή και αποδοτική θέρμανση ακόμη και σε συνθήκες συνεχούς λειτουργίας. Με απλό χειρισμό και χαμηλές ανάγκες συντήρησης, αποτελούν μια πρακτική και αποδοτική λύση για ξενοδοχεία, spa και χώρους ευεξίας.

- Τοποθέτηση: επιδαπέδια.
- Διαστάσεις **SKLE** (ΠxΥxΒ): 510×700×475mm.
- Διαστάσεις **SKLA** (ΠxΥxΒ): 880×700×510mm.

DESCRIPTION

The SKLE & SKLA floor mounted electric sauna heaters are designed for professional installations with high performance requirements. They provide stable and efficient heating even under continuous operation. With simple controls and low maintenance needs, they are a practical and efficient solution for hotels, spas, and wellness facilities.

- Installation: floor mounted.
- Dimensions **SKLE** (WxHxD): 510×700×475mm.
- Dimensions **SKLA** (WxHxD): 880×700×510mm.

SKLE

ΑΠΑΙΤΕΙΤΑΙ ΞΕΧΩΡΙΣΤΗ ΜΟΝΑΔΑ ΕΛΕΓΧΟΥ
REQUIRES SEPARATE CONTROL UNIT

Κωδικός Code	kW	Τάση/Φάση Voltage/Phase	Μέγεθος σάουνας Size of sauna (m^3)	Πέτρες σάουνας Sauna stones (kg)	Πίνακας ελέγχου Control panel	Ελάχιστη απόσταση τοποθέτησης Installation minimum distance (mm)			
						Πλαϊνή όψη Side	Πρόσοψη Front	Πίσω Back	Ταβάνι Ceiling
SKLE 901	9	400V 3N	8–13	60	WE40 + PURE/ELITE FREE	80	80	110	1200
SKLE 1051	10,5	400V 3N	9–15	60	WE40 + PURE/ELITE FREE	80	80	110	1200
SKLE 1201	12	400V 3N	10–18	60	WE40 + PURE/ELITE FREE	120	120	120	1400
SKLE 1501	15	400V 3N	14–24	60	WE40 + PURE/ELITE FREE	120	120	120	1400

SKLA

ΑΠΑΙΤΕΙΤΑΙ ΞΕΧΩΡΙΣΤΗ ΜΟΝΑΔΑ ΕΛΕΓΧΟΥ
REQUIRES SEPARATE CONTROL UNIT

Κωδικός Code	kW	Τάση/Φάση Voltage/Phase	Μέγεθος σάουνας Size of sauna (m^3)	Πέτρες σάουνας Sauna stones (kg)	Πίνακας ελέγχου Control panel	Ελάχιστη απόσταση τοποθέτησης Installation minimum distance (mm)			
						Πλαϊνή όψη Side	Πρόσοψη Front	Πίσω Back	Ταβάνι Ceiling
SKLA 181	18	400V 3N	18–30	80	WE50 + PURE/ELITE FREE	140	160	160	1400
SKLA 210	21	400V 3N	24–36	80	WE50 + PURE/ELITE FREE	140	160	160	1400
SKLA 260	26	400V 3N	30–45	80	WE50 + PURE/ELITE FREE	140	160	160	1500

PURE / ELITE FREE

ΨΗΦΙΑΚΗ ΜΟΝΑΔΑ ΕΛΕΓΧΟΥ
DIGITAL CONTROL PANEL

helo

PURE

ELITE FREE

ΧΑΡΑΚΤΗΡΙΣΤΙΚΑ

- Δυνατότητα προγραμματισμού, με έναρξη έως και δέκα ώρες νωρίτερα.
- Τοποθέτηση εξωτερικά του χαμάμ. Δυνατότητα τοποθέτησης εσωτερικά, εφόσον η θερμοκρασία του χώρου δεν ξεπερνά τους 80°C.
- Αισθητήρας θερμοκρασίας περιλαμβάνεται.
- Συμβατός με καμπίνες σάουνας και χαμάμ.

SPECIFICATIONS

- Programmable start, with the option to begin up to ten hours in advance.
- Installation outside the steam room is recommended. Internal installation is possible provided the ambient temperature does not exceed 80°C.
- Thermosensor is included.
- Compatible with sauna and steam room cabins.

Μοντέλο Model	**PURE**	**ELITE FREE**
Κωδικός Code	72001420	72005030
Απομακρυσμένος έλεγχος Remote control	–	**Wi-Fi μέσω** via Helo Control App
Λειτουργίες Functions	**Φωτισμός, Θερμοκρασία, Χρόνος** Lighting, Temperature, Time	**Φωτισμός, Θερμοκρασία, Χρόνος, Ημερολόγιο** Lighting, Temperature, Time, Calendar **Παραμετροποίηση πρόσθετου εξοπλισμού, όπως αντλίες αρωμάτων ή επιπλέον φωτισμό** Extra equipment configuration, such as fragrance pumps or lighting
Διαστάσεις Dimensions	85×127×14mm	

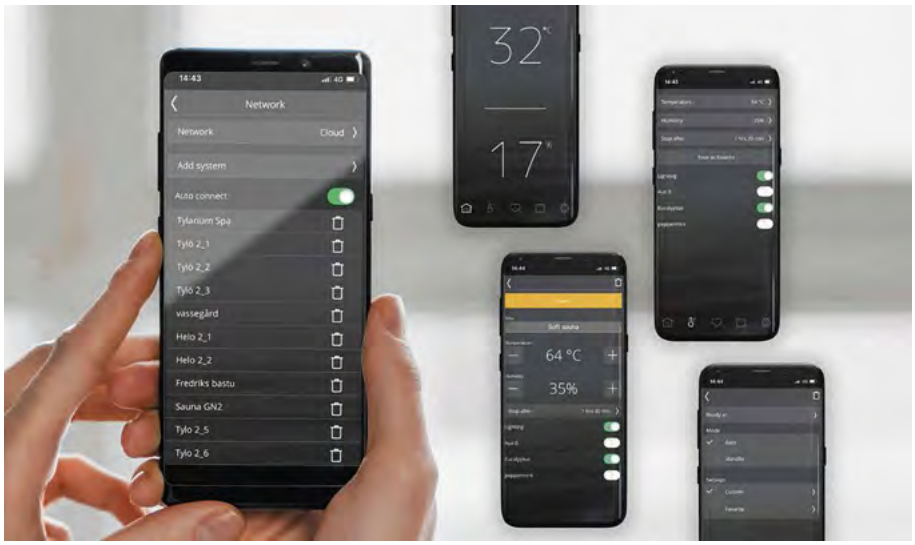

WE

ΚΟΥΤΙ ΣΥΝΔΕΣΗΣ
CONTACTOR BOX

helo

ΠΕΡΙΓΡΑΦΗ

Το κουτί σύνδεσης WE είναι μονάδα επαφής/ρελέ και λειτουργεί ως ενδιάμεσος κρίκος μεταξύ του πίνακα ελέγχου (Pure ή Elite Free) και του θερμαντήρα, εξασφαλίζοντας ασφαλή διαχείριση φορτίου, σταθερή λειτουργία και αυξημένη διάρκεια ζωής του εξοπλισμού.

- Εγκατάσταση εκτός του χώρου της σάουνας.
- Προστασία του πίνακα ελέγχου από υψηλά ρεύματα και θερμική καταπόνηση.
- Κάλυψη ευρέος φάσματος επαγγελματικών και οικιακών εφαρμογών.

DESCRIPTION

The WE contactor box is a contactor/relay unit that acts as an intermediate link between the control panel (Pure or Elite Free) and the sauna heater. It ensures safe load management, stable operation, and extended equipment lifetime.

- Installation outside the sauna room.
- Protects the control panel from high currents and thermal stress.
- Suitable for a wide range of professional and residential applications.

Κωδικός Code	Εύρος ισχύος kW	Κατάλληλο για θερμαντήρα Suitable for sauna heater	Διαστάσεις Dimensions (mm)
WE 30	4,5 – 6	• CUP 45 D • CUP 60 D	205×315×90
WE 40	4,5 – 15	• CUP 80 D • SKLE	387×320×130
WE 50	18 – 26	• SKLA	387×320×130

ΠΕΤΡΕΣ ΣΑΟΥΝΑΣ
SAUNA STONES

helo

ΠΕΡΙΓΡΑΦΗ

Οι πέτρες σάουνας αποθηκεύουν και αποδίδουν αποτελεσματικά τη θερμότητα. Είναι ανθεκτικές και υψηλής απόδοσης, δημιουργώντας πλούσιο ατμό με την προσθήκη νερού και συμβάλλοντας σε μια χαλαρωτική και θεραπευτική ατμόσφαιρα.

DESCRIPTION

Sauna stones effectively store and radiate heat. They are durable and high-performing, creating rich steam when water is added, contributing to a relaxing and therapeutic atmosphere.

ΧΡΗΣΙΜΕΣ ΣΥΜΒΟΥΛΕΣ
TIPS

Για βέλτιστη κυκλοφορία του αέρα και παράταση της διάρκειας ζωής των αντιστάσεων:

- Ξεπλύνετε τις πέτρες με νερό πριν την πρώτη χρήση και τοποθετήστε τις χαλαρά γύρω από τις αντιστάσεις.
- Αναδιατάσσετε τις πέτρες τουλάχιστον μία φορά τον χρόνο και αντικαθιστάτε τυχόν φθαρμένες.

For optimal air circulation and to extend the life of the heating elements:

- Rinse the stones with water before first use and place them loosely around the heating elements.
- Rearrange the stones at least once a year and replace any that are worn.

Κωδικός Code	Περιγραφή Description	Διάμετρος Diameter (mm)	Συσκευασία Packaging (kg)
0043020	**Πέτρες σάουνας** Sauna stones	< 100	20
0043022	**Πέτρες σάουνας για επαγγελματικούς θερμαντήρες** Large sauna heater stones for commercial heaters	> 100	20

ΑΞΕΣΟΥΑΡ ΣΑΟΥΝΑΣ
SAUNA ACCESSORIES

helo

ΠΕΡΙΓΡΑΦΗ

The Brilliant series includes a sand timer, thermometer, hygrometer, bucket, and ladle, all available in a striking silver finish. Made from anodized and sand-blasted aluminum, these accessories combine a high-quality appearance with long-lasting durability. The bucket handle is crafted from light birch and reinforced with aspen for added strength.

DESCRIPTION

The Brilliant series includes sand timer, thermometer, hygrometer, bucket, and ladle. They are available in a striking silver finish. Made of aluminum that has been anodized and sand-blasted, they offer a high-quality finish and long-lasting durability. The bucket handle is crafted from light birch, reinforced with aspen for added strength.

Κωδικός Code	Περιγραφή Description
3817027	Κλεψύδρα Sand timer
3817050	Θερμόμετρο Thermometer
3817052	Υγρόμετρο Hygrometer
3817037	Κουβάς Bucket
3817039	Κουτάλα Ladle

ΑΙΘΕΡΙΑ ΕΛΑΙΑ ΓΙΑ ΣΑΟΥΝΑ & SPA
SAUNA & SPA FRAGRANCES

plsclmar

ΠΕΡΙΓΡΑΦΗ

Τα αναζωογονητικά αρώματα τονώνουν το δέρμα, διεγείρουν το μυαλό και αυξάνουν την αναπνευστική ικανότητα. Χαλαρώστε και νιώστε στιγμές μοναδικές!

DESCRIPTION

Invigorating aroms rejuvenate the skin, stimulate the mind, and enhance breathing. Relax in the spa and savor the moment!

Κωδικός Code	Περιγραφή Description
201833	Passion, 300ml
201834	Eucalyptus, 5L

Ατμογεννήτριες χαμάμ & Εξοπλισμός

Steam generators & Equipment

Το χαμάμ σας κάνει να αισθάνεσθε όμορφα, ξεκουράζει το σώμα σας και αναζωογονεί το μυαλό σας.

Η καταπραϋντική, υγρή ζέστη του ατμού σε μια ήσυχη, ξεκούραστη ατμόσφαιρα είναι ένας σίγουρος τρόπος για να αισθανθείτε ξεκούραστοι και αναζωογονημένοι μετά από μια μέρα εργασίας. Αισθάνεστε τους τεντωμένους σας μυς να χαλαρώνουν, τις σκέψεις σας να απομακρύνονται απο τα προβλήματα της καθημερινότητας καθώς ο ατμός σας περιβάλει κρατώντας μακριά τον εξωτερικό κόσμο για μια στιγμή. Οι πόνοι στις αρθρώσεις και στους μυς μειώνονται, το δέρμα καθαρίζεται σε βάθος και ενυδατώνεται. Τελειώνοντας μπορείτε να κάνετε ένα δροσερό ντούζ, ένα ζεστό μπάνιο ή να κολυμπήσετε στη πισίνα. Θα νιώσετε φρέσκοι και ανανεωμένοι.

A steam bath makes you feel good, it relaxes your body and revitalizes your mind.

The soothing, moist warmth of the steam in a quiet, restful ambience is a sure way to feel refreshed and invigorated after daily work. Tense, overworked muscles relax, and your thoughts drift away from daily concerns as the enveloping steam momentarily shuts out the outside world. Joint and muscle aches are eased, while the skin is deeply cleansed and moisturized. Complete the experience with a cool shower, a warm bath, or a refreshing swim in the pool, just as your wish. After the treatment you will feel rejuvenated, fresh, new born.

ΠΩΣ ΝΑ ΕΠΙΛΕΞΕΤΕ ΤΟ ΜΕΓΕΘΟΣ ΤΗΣ ΑΤΜΟΓΕΝΝΗΤΡΙΑΣ
HOW TO SELECT GENERATOR SIZE

ΟΓΚΟΣ ΔΩΜΑΤΙΟΥ (m^3) x K1 x K2 = ΑΠΑΙΤΟΥΜΕΝΗ ΙΣΧΥΣ (kW)
VOLUME (m^3) x K1 x K2= POWER REQUIREMENT (kW)

Δωμάτιο με εξαερισμό Forced ventilation	K1 = 0,75
Δωμάτιο χωρίς εξαερισμό No ventilation	K1 = 0,52
Τοιχία από ακρυλικό υλικό Acrylic wall	K2 = 1,0
Ελαφρύ τοιχίο: από σανίδα και πλακάκια Light wall: board + tile	K2 = 1,25
Βαρύ τοιχίο: πλακάκι σε τοιχίο με μόνωση Heavy wall: tiles on insulated concrete	K2 = 1,5
Πολύ βαρύ τοιχίο: πέτρα, μπετόν ή πλακάκια Very heavy wall: heavy wall of concrete or tiles	K2 = 2,0

Σε χαμάμ με τοίχους βαριάς κατασκευής, προτείνεται να χρησιμοποιείται π.χ. ηλεκτρικό καλώδιο θέρμανσης για τα καθίσματα, τοίχους και δάπεδο.
In heavy built steam rooms, it is recommended to use e.g. electric heating cable for warming the seats, walls and floor.

Ισχύς Power (kW)	**Παραγωγή ατμού** Steam production (kg/h)	**Μέγεθος χαμάμ** Hamam size (m³)					
		Ελαφρύ τοιχίο Light wall		**Βαρύ τοιχίο** Heavy wall		**Πολύ βαρύ τοιχίο** Very heavy wall	
		Με εξαερισμό Forced ventilation	**Χωρίς εξαερισμό** No ventilation	**Με εξαερισμό** Forced ventilation	**Χωρίς εξαερισμό** No ventilation	**Με εξαερισμό** Forced ventilation	**Χωρίς εξαερισμό** No ventilation
3,4	5	2–6	2–7	2–5	2–6	2–4	2–5
4,7	6	3–7	3–8	2–6	3–7	2–5	2–6
6	8	4–9	4–13	3–7	4–8	3–6	3–7
7,7	10	6–11	6–15	5–9	6–10	4–8	5–9
9,5	13	9–13	9–17	8–13	9–14	6–9	7–11
12	16	11–18	12–24	9–16	11–20	8–12	9–16
14	19	14–22	18–30	12–18	14–24	10–14	11–17
16	21	17–25	23–35	14–20	17–27	12–16	12–18

ΧΡΗΣΙΜΕΣ ΣΥΜΒΟΥΛΕΣ
TIPS

- Για τον προσδιορισμό της συχνότητας συντήρησης, ελέγξτε τη σκληρότητα του νερού.
- Η ατμογεννήτρια πρέπει να τοποθετηθεί κοντά σε αποχέτευση για τακτική αποστράγγιση και έκπλυση.
- Σε επαγγελματική χρήση, είναι απαραίτητη η βαλβίδα αυτόματης αποστράγγισης και η καθημερινή έκπλυση της ατμογεννήτριας. Επιπρόσθετα, απαιτείται περιοδικός χειροκίνητος καθαρισμός και αφαλάτωση δεξαμενής και αντιστάσεων, καθώς κατά την αυτόματη έκπλυση παραμένουν κατάλοιπα.
- Σε περίπτωση χρήσης της αυτόματης βαλβίδας αποστράγγισης, συνιστάται η επιτοίχια εγκατάσταση, ώστε να εξασφαλίζεται η κατάλληλη κλίση για την αποστράγγιση του νερού.

- To determine the maintenance frequency, check the hardness of the water.
- The steam generator should be installed near a drain for regular draining and flushing.
- For commercial use, the automatic drain valve and daily flushing of the steam generator are required. Additionally, periodic manual cleaning and descaling of the tank and heating elements are necessary, as some deposits remain after the automatic flush.
- Wall installation is recommended when using the automatic drain valve to ensure proper water flow and drainage.

HELO STEAM/ HELO STEAM PRO

ΑΤΜΟΓΕΝΝΗΤΡΙΑ
STEAM GENERATOR

Για λειτουργία αυτόματης έκπλυσης, απαιτείται η αυτόματη βαλβίδα αποστράγγισης.

For the automatic flushing function, the automatic drain valve is required.

ΠΕΡΙΓΡΑΦΗ

Οι ατμογεννήτριες Helo είναι σχεδιασμένες ώστε να εξασφαλίζουν ελάχιστη κατανάλωση ηλεκτρικής ενέργειας και νερού, προσφέροντας ταυτόχρονα μέγιστη απόλαυση στον χρήστη. Ο έλεγχός τους πραγματοποιείται μέσω των χειριστηρίων Pure ή Elite Free (με δυνατότητα ελέγχου μέσω Wi-Fi).

- Δύο βοηθητικές έξοδοι για άρωμα ή αλάτι, για επιπλέον επιλογές ευεξίας.
- Επαναφερόμενος διακόπτης ασφαλείας υψηλής θερμοκρασίας, για προστασία από υπερθέρμανση και ασφαλή λειτουργία.
- Λειτουργία standby για ευκολία και εξοικονόμηση ενέργειας.
- Εσωτερική σωλήνωση μεγαλύτερης διαμέτρου, για σταθερή ροή πίεσης και ατμού ακόμη και σε έντονη χρήση.
- Έξοδος σύνδεσης στο επάνω μέρος της ατμογεννήτριας, με σύνδεση σχεδόν 360°, διευκολύνοντας την πλευρική εγκατάσταση.
- Τοποθέτηση επιδαπέδια ή επιτοίχια.
- Διαστάσεις: 635×390×160mm.

DESCRIPTION

Helo steam generators are designed to ensure minimal electricity and water consumption while delivering maximum user enjoyment. They are controlled via the Pure or Elite Free (with Wi-Fi control capability) control panels.

- Two auxiliary outlets for aroma or salt infusion, offering enhanced wellness options.
- Resettable high-temperature safety switch for overheating protection and safe operation.
- Standby function for convenience and energy efficiency.
- Larger-diameter internal piping to ensure a constant flow of pressure and steam, even during heavy use.
- Outlet connection located on the top of the generator, allowing for nearly 360° connection and easier side installation.
- Floor-standing or wall-mounted installation.
- Dimensions: 635×390×160mm.

	Κωδικός Code	Ισχύς Power (kW)	Παραγωγή ατμού Steam production (kg/h)	Στόμια ατμού Steam nozzle (τεμ/pcs)	Αυτόματη βαλβίδα αποστράγγισης Automatic drain valve
ΙΔΙΩΤΙΚΗ ΧΡΗΣΗ RESIDENTIAL USE	**Helo Steam 34**	3,4	5	1	Δεν περιλαμβάνεται Not Included
	Helo Steam 47	4,7	6	1	
	Helo Steam 60	6	8	2	
	Helo Steam 77	7,7	10	2	
ΕΠΑΓΓΕΛΜΑΤΙΚΗ ΧΡΗΣΗ COMMERCIAL USE	**Helo Steam Pro 95**	9,5	13	3	Περιλαμβάνεται Included
	Helo Steam Pro 12	12	16	3	
	Helo Steam Pro 14	14	19	3	
	Helo Steam Pro 16	16	21	3	

PURE / ELITE FREE

ΨΗΦΙΑΚΕΣ ΜΟΝΑΔΕΣ ΕΛΕΓΧΟΥ
DIGITAL CONTROL PANELS

helo

PURE

ELITE FREE

Υποστηρίζει και ταυτόχρονη ενεργοποίηση πολλαπλών ατμογεννητριών (μέσω κοινού σήματος start, parallel triggering, με συγχρονισμένη λειτουργία ως ενιαίο σύστημα, χωρίς ανεξάρτητο έλεγχο ανά μονάδα).

Supports the simultaneous activation of multiple steam generators (via a common start signal, parallel triggering, with synchronized operation as a single system, without independent control per unit).

ΧΑΡΑΚΤΗΡΙΣΤΙΚΑ

- Δυνατότητα προγραμματισμού, με έναρξη έως και δέκα ώρες νωρίτερα.
- Τοποθέτηση εξωτερικά του χαμάμ. Δυνατότητα τοποθέτησης εσωτερικά, εφόσον η θερμοκρασία του χώρου δεν ξεπερνά τους 80°C.
- Αισθητήρας θερμοκρασίας περιλαμβάνεται.
- Συμβατός με καμπίνες σάουνας και χαμάμ.

SPECIFICATIONS

- Programmable start, with the option to begin up to ten hours in advance.
- Installation outside the steam room is recommended. Internal installation is possible provided the ambient temperature does not exceed 80°C.
- Thermosensor is included.
- Compatible with sauna and steam room cabins.

Μοντέλο Model	**PURE**	**ELITE FREE**
Κωδικός Code	72001420	72005030
Απομακρυσμένος έλεγχος Remote control	–	**Wi-Fi μέσω** via Helo Control App
Λειτουργίες Functions	**Φωτισμός, Θερμοκρασία, Χρόνος** Lighting, Temperature, Time	**Φωτισμός, Θερμοκρασία, Χρόνος, Ημερολόγιο** Lighting, Temperature, Time, Calendar **Παραμετροποίηση πρόσθετου εξοπλισμού, όπως αντλίες αρωμάτων ή επιπλέον φωτισμό** Extra equipment configuration, such as fragrance pumps or lighting
Διαστάσεις Dimensions	85×127×14mm	

ΣΤΟΜΙΑ ΑΤΜΟΥ
STEAM NOZZLES

helo

STANDARD

GRACE

ΧΑΡΑΚΤΗΡΙΣΤΙΚΑ

- Για ατμογεννήτριες 3,4 – 4,7 kw: 1 τμχ.
- Για ατμογεννήτριες 6,0 – 7,7 kw: 2 τμχ.
- Για ατμογεννήτριες 9,5 – 14 kw: 3 τμχ.

SPECIFICATIONS

- For generators 3.4 – 4.7 kw: 1 pc.
- For generators 6.0 – 7.7 kw: 2 pcs.
- For generators 9.5 – 14 kw: 3 pcs.

Μοντέλο Model	**Κωδικός** Code
STANDARD	7819604
GRACE	0038956

ΑΥΤΟΜΑΤΗ ΒΑΛΒΙΔΑ ΑΠΟΣΤΡΑΓΓΙΣΗΣ
AUTOMATIC DRAIN VALVE

helo

ΧΑΡΑΚΤΗΡΙΣΤΙΚΑ

- Αυτόματη αποστράγγιση και πλύση της δεξαμενής, 4 ώρες μετά τη λήξη.
- Υποχρεωτική όταν η ατμογεννήτρια προορίζεται για επαγγελματική χρήση.

SPECIFICATIONS

- The tank is automatically flushed and rinsed 4 hours after the program ends.
- Mandatory when the generator is in commercial use.

Κωδικός Code	Σύνδεση Connection
4310135	¾"

ΑΝΤΛΙΑ ΑΡΩΜΑΤΟΘΕΡΑΠΕΙΑΣ
ESSENCE PUMP

helo

Δοχείο
Container

Αντάπτορας
Adapter

Αρώματα
Fragrances

ΠΕΡΙΓΡΑΦΗ

Η αντλία αρωματοθεραπείας χρησιμοποιείται για την προσθήκη αρώματος στον ατμό ενός χαμάμ. Αναβαθμίστε την εμπειρία του χαμάμ, με σταθερή και ελεγχόμενη ένταση αρώματος στον ατμό, προσθέτοντας οποιοδήποτε άρωμα.

- Σύνδεση στον σωλήνα εξόδου της ατμογεννήτριας.
- Προσθήκη αρώματος 5 λίτρων.
- Εσωτερική αντλία χωρητικότητας 170ml/λεπτό, πίεση 2 bar.
- Τροφοδοσία αρώματος με τηλεχειρισμό ή χειροκίνητα.
- Οθόνη ελέγχου LCD.
- Κλάση προστασίας: Class 3.
- Εύρος θερμοκρασίας: λειτουργίας 0°C έως +55°C / αποθήκευσης −20°C έως +65°C.

DESCRIPTION

The aromatherapy pump infuses your steam room with fragrance, allowing you to enjoy a consistent and customizable aroma intensity.

- Connection to the steam generator outlet pipe.
- Adds fragrance from a 5-liter container.
- Internal pump capacity: 170ml/min, pressure 2 bar.
- Fragrance supply can be controlled remotely or manually.
- LCD control display.
- Protection class: Class 3.
- Temperature range: operating 0°C to +55°C / storage −20°C to +65°C.

Κωδικός Code	Περιγραφή Description
0038130	**Αντλία** Pump
0038132	**Δοχείο 20L** Container 20L
0038131	**Αντάπτορας για δοχείο 10L** Adapter for container 10L
3817522	**Ευκάλυπτος, 1L** Australian Eucalypt 1L
3817532	**Ευκάλυπτος, 5L** Australian Eucalypt 5L
90024002	**Λεβάντα 5L** Lavender 5L

ΑΡΩΜΑΤΑ ΜΕ ΒΑΣΗ 100% ΑΙΘΕΡΙΑ ΕΛΑΙΑ
FRAGRANCES BASED ON 100% ESSENTIAL OILS

ΠΟΡΤΑ ΣΑΟΥΝΑΣ/ΧΑΜΑΜ
SAUNA/HAMAM ROOM DOOR

helo

ΠΕΡΙΓΡΑΦΗ

Διατίθεται με ενισχυμένο γυαλί ασφαλείας, ενώ ο σκελετός από ανοξείδωτο ατσάλι προσφέρει καθαρή και κομψή εμφάνιση. Μπορεί να τοποθετηθεί είτε με αριστερή είτε με δεξιά φορά.

DESCRIPTION

Available in tempered safety glass, while the stainless-steel frame offers a clean and elegant appearance. Can be mounted left or right hinged.

Κωδικός Code	Περιγραφή Description	Διαστάσεις σκελετού (ΥxΠxΒ) Frame dimensions (HxWxD)
0038935	**Μπρονζέ γυάλινη πόρτα με άνοιγμα 692mm, χωρίς κατώφλι** Bronzed glass door, width of opening 692mm, no threshold	1870×778×60mm
96000148	**Χειρολαβή για πόρτα χαμάμ** Handle for steam door	–

Διαθέσιμη μέχρι εξαντλήσεως των αποθεμάτων.
Available untill end of stock.

Περιεχόμενα
Index

HL-5805N
Υδρομασάζ 3 θέσεων
Spa Hot Tub, 3 seats **474**

HL-2803
Υδρομασάζ 3 θέσεων
Spa Hot Tub, 3 seats **475**

HL-5811
Υδρομασάζ 3 θέσεων με καταράκτη
Spa Hot Tub with waterfall, 3 seats **476**

HL-4804
Υδρομασάζ 3 θέσεων με υπερχείλιση
Spa Hot Tub with overflow, 3 seats **477**

HL-9805
Υδρομασάζ 4 θέσεων
Spa Hot Tub, 4 seats **478**

HL-1005
Υδρομασάζ 4-5 θέσεων
Spa Hot Tub, 4-5 seats **479**

HL-1805
Υδρομασάζ 5 θέσεων
Spa Hot Tub, 5 seats **480**

HL-1802
Υδρομασάζ 6 θέσεων
Spa Hot Tub, 6 seats **481**

HL-4806
Υδρομασάζ 7-8 θέσεων με υπερχείλιση
Spa Hot Tub with overflow, 7-8 seats **482**

HL-8802 SWIM SPA
Υδρομασάζ 6 θέσεων
Spa Hot Tub, 6 seats **485**

Spa Hot Tubs

Spa Hot Tubs

Σχεδιασμένα για να προσφέρουν απόλυτη χαλάρωση και αναζωογόνηση, τα προηγμένα συστήματα υδρομασάζ μας προσφέρουν στοχευμένη υδροθεραπεία και απόλυτη άνεση, μέσω ισχυρών jets και εργονομικού σχεδιασμού. Κατάλληλα για ιδιωτική ή επαγγελματική χρήση, συνδυάζουν ανθεκτικά υλικά, τεχνολογία αιχμής και ευκολία στη χρήση.

Αποτελούν ιδανική επιλογή για χώρους που αναζητούν αξιόπιστες και απολαυστικές λύσεις ευεξίας, προσφέροντας πολυτέλεια, χαλάρωση και απόδραση από την καθημερινότητα... με το πάτημα ενός κουμπιού!

Designed to deliver ultimate relaxation and rejuvenation, our advanced hydromassage systems offer targeted hydrotherapy and exceptional comfort through powerful jets and ergonomic design. Suitable for both private and professional use, they combine durable materials, cutting-edge technology, and ease of use. They are the ideal choice for those seeking reliable and enjoyable wellness solutions, offering luxury, relaxation, and an escape from everyday life... at the touch of a button!

SPA HOT TUBS

ΠΟΛΥΤΕΛΗ ΥΔΡΟΜΑΣΑΖ, ΣΕΙΡΑ HL
LUXURY HOT TUBS, HL SERIES

5 YEARS GUARANTEE – STRUCTURE
3 YEARS GUARANTEE – SHELL SURFACE
2 YEARS GUARANTEE – STANDARD EQUIPMENT & PLUMBING COMPONENTS
1 YEAR GUARANTEE – OPTIONS

ΧΑΡΑΚΤΗΡΙΣΤΙΚΑ

- **Σώμα από ακρυλικό υλικό American Aristech, πάχους 8mm. Μόνωση από αφρό πολυουρεθάνης, πάχους 25mm.**
- **Ποδιά με περίβλημα από πολυστυρένιο, δεν απαιτεί συντήρηση. Μόνωση με φύλλα αλουμινίου, πάχους 15mm.**
- **Βάση από ABS (5,5mm) και ανοξείδωτο πλαίσιο στήριξης.**
- **Σύστημα αυτόματης εξαέρωσης σωλήνων για προστασία της αντλίας ανακυκλοφορίας.**
- **Αυτόματη πλήρωση νερού και αντιψυκτικό σύστημα.**
- **Σύστημα ανακυκλοφορίας χαμηλού θορύβου και χαμηλής κατανάλωσης.**
- **Σύστημα εισαγωγής και ανάμειξης όζοντος.**
- **Αδιάβροχη εξωτερική προστασία.**
- **Κάλυμμα (10×6cm) και σκαλοπάτι περιλαμβάνονται.**

SPECIFICATIONS

- American Aristech acrylic shell, thickness 8 mm. Polyurethane insulation foam on shell, thickness 25mm.
- Polystyrene panel skirt, no maintenance required. Aluminum foil insulation, thickness 15mm.
- ABS bottom base (5.5mm) and stainless-steel supporting frame.
- Automatic air release system for circulation pump protection.
- Automatic water refilling system and anti-freezing system.
- Quiet and energy-saving circulation system.
- Ozone injector and mixer.
- Waterproof exterior protection.
- Cover (10×6cm) and step are included.

ΕΞΟΠΛΙΣΜΟΣ ΠΟΥ ΠΕΡΙΛΑΜΒΑΝΕΤΑΙ
EQUIPMENT INCLUDED

Σύστημα Balboa.
Balboa control system.

Σκαλοπάτι.
step.

Κάλυμμα spa (10×6cm).
Spa cover (10×6cm).

Αδιάβροχη εξωτερική προστασία.
Waterproof exterior protection.

ΠΡΟΑΙΡΕΤΙΚΟΣ ΕΞΟΠΛΙΣΜΟΣ
OPTIONAL EQUIPMENT

Μηχανισμός ανύψωσης καλύμματος spa.
Spa cover lifter.

Δέκτης Wi-Fi.
Wi-Fi receiver.

Δίσκος για ποτά.
Drink tray.

Αιθέριο έλαιο για spa & σάουνα Passion (κωδ. 201833).
Passion spa & saunas essence (code 201833).

ARISTECH ACRYLICS

1 ΧΡΩΜΑΤΟΛΟΓΙΟ ΣΩΜΑΤΟΣ
SHELL COLOUR CHART
-ARISTECH ACRYLIC-

H-01 (6696)
White Pearlescent

H-02 (6615)
Summer Sapphire

H-03 (6878)
Midnight Opal

H-05 (9514)
Gypsum

H-06 (6427)
Silver White Marble

H-07 (6811)
Oceanwave

H-08 (9583)
Sahara

H-09 (6459)
White

H-10 (6240)
Mediterranean Sunset

H-12 (6970)
Oyster Opal

H-13 (6256)
Mayan Copper

H-14 (6301)
Odyssey

H-15 (6281)
Espresso

2 ΧΡΩΜΑΤΟΛΟΓΙΟ ΠΟΔΙΑΣ
SKIRT COLOUR CHART

PS-01
Coffee

PS-02
Grey

PS-03
Natural

PS-04
Black

PS-05
Red

3 ΧΡΩΜΑΤΟΛΟΓΙΟ ΚΑΛΥΜΜΑΤΟΣ
COVER COLOUR CHART

C-01
Solid Black

C-02
Solid Grey

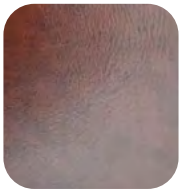
C-03
Red Brown

C-04
Light Brown

C-05
Stripe Grey

C-06
Dark Brown

C-07
Stripe Black

C-08
Coffee

Για επιλογή χρωμάτων, εκτός των βασικών διαθέσιμων (H-01, PS-02, C-05), απαιτείται ΕΙΔΙΚΗ παραγγελία.
For colour selection, other than the basic ones available (H-01, PS-02, C-05), a SPECIAL order is required.

HL-5805N

ΥΔΡΟΜΑΣΑΖ 3 ΘΕΣΕΩΝ
SPA HOT TUB, 3 SEATS

ΝΕΑ ΠΡΟΣΘΗΚΗ
NEW ENTRY

ΚΩΔΙΚΟΣ CODE		HL-5805N-TP5-010205
Θέσεις Seats		3
Εξωτερικές διαστάσεις External dimensions	mm	1950 × 1270 × 760
Βασικά χρώματα (Σώμα / Ποδιά / Κάλυμμα) Standard colours (Body / Skirt / Cover)		H-01 Ιριδίζον λευκό White Pearlescent; PS-02 Γκρι Grey; C-05 Γκρι Grey
Χωρητικότητα σε νερό Water capacity	L	550
Καθαρό βάρος Dry weight	kg	230
ΗΛΕΚΤΡΟΛΟΓΙΚΑ ELECTRICS		
Πολυλειτουργικό σύστημα ελέγχου BALBOA Multifunctional control system BALBOA		BP6013G1+TP500S δυνατότητα χειρισμού μέσω Wi-Fi* Wi-Fi controllable*
Παροχή ηλεκτρικού ρεύματος με προστασία τάσης Electricity supply voltage protection		380V (standard) ή/or 220V 50–60Hz
Μέγιστη ένταση ηλεκτρικού ρεύματος Maximum current	A	26

ΒΑΣΙΚΟΣ ΕΞΟΠΛΙΣΜΟΣ
Standard equipment

Αντλία ανακυκλοφορίας Circulation pump	HP	1×0,5
Αντλία υδρομασάζ Massage water pump	HP	1×3
Blower αέρα Air blower	W	–
Θερμαντήρας BALBOA Heater BALBOA	kW	1×3
Γεννήτρια όζοντος Ozone disinfection system	mg/h	1×50
Φίλτρο Cartridge Cartridge Filter	τμχ pcs	1
Ανοξείδωτα jet υδρομασάζ Stainless steel water jets	τμχ pcs	25
Jet αέρα Air nozzles	τμχ pcs	–
Jet ανακυκλοφορίας Circulation jets	τμχ pcs	4

Περιμετρικός LED φωτισμός Perimeter LED lighting	τμχ pcs	23
Φρεάτιο πυθμένα Spa bottom drain	τμχ pcs	1
Βάνα αποστράγγισης Drain valve	τμχ pcs	1 στην ποδιά on skirt
Μαξιλάρι Headrest	τμχ pcs	3
Jet σιντριβανιού Fountain jet	τμχ pcs	3 με LED φωτισμό, ρυθμιζόμενης κατεύθυνσης with LED lighting, directional
Διακόπτης σιντριβανιού Fountain switch	τμχ pcs	–
Σχάρα απαγωγής θερμότητας Heat releasing grille	τμχ pcs	2
Βαλβίδα εξαέρωσης Air valve	τμχ pcs	1

** Διατίθεται κατόπιν ζήτησης, δεν περιλαμβάνεται.*
Upon request, not included.

HL-2803

ΥΔΡΟΜΑΣΑΖ 3 ΘΕΣΕΩΝ
SPA HOT TUB, 3 SEATS

ΚΩΔΙΚΟΣ CODE		HL-2803-TP6-010205
Θέσεις Seats		3
Εξωτερικές διαστάσεις External dimensions	mm	2000 × 1600 × 890
Βασικά χρώματα (Σώμα / Ποδιά / Κάλυμμα) Standard colours (Body / Skirt / Cover)		H-01 Ιριδίζον λευκό White Pearlescent; PS-02 Γκρι Grey; C-05 Γκρι Grey
Χωρητικότητα σε νερό Water capacity	L	950
Καθαρό βάρος Dry weight	kg	280

ΗΛΕΚΤΡΟΛΟΓΙΚΑ ELECTRICS		
Πολυλειτουργικό σύστημα ελέγχου BALBOA Multifunctional control system BALBOA		BP6013G2+TP600 δυνατότητα χειρισμού μέσω Wi-Fi* Wi-Fi controllable*
Παροχή ηλεκτρικού ρεύματος με προστασία τάσης Electricity supply voltage protection		380V (standard) ή/or 220V 50–60Hz
Μέγιστη ένταση ηλεκτρικού ρεύματος Maximum current	A	31

ΒΑΣΙΚΟΣ ΕΞΟΠΛΙΣΜΟΣ
Standard equipment

Αντλία ανακυκλοφορίας Circulation pump	HP	1×0,5
Αντλία υδρομασάζ Massage water pump	HP	2×2
Blower αέρα Air blower	W	1×400
Θερμαντήρας BALBOA Heater BALBOA	kW	1×3
Γεννήτρια όζοντος Ozone disinfection system	mg/h	1×50
Φίλτρο Cartridge Cartridge Filter	τμχ pcs	1
Ανοξείδωτα jet υδρομασάζ Stainless steel water jets	τμχ pcs	48
Jet αέρα Air nozzles	τμχ pcs	8 με LED φωτισμό with LED lighting
Jet ανακυκλοφορίας Circulation jets	τμχ pcs	4

Περιμετρικός LED φωτισμός Perimeter LED lighting	τμχ pcs	26
Φρεάτιο πυθμένα Spa bottom drain	τμχ pcs	1
Βάνα αποστράγγισης Drain valve	τμχ pcs	1 γωνιακή corner
Μαξιλάρι Headrest	τμχ pcs	2 με LED φωτισμό with LED lighting
Jet σιντριβανιού pop-up «Μανιτάρι» Pop-up "Mushroom" fountain jet	τμχ pcs	1 με LED φωτισμό with LED lighting
Διακόπτης σιντριβανιού Fountain switch	τμχ pcs	1
Σχάρα απαγωγής θερμότητας Heat releasing grille	τμχ pcs	2
Βαλβίδα εξαέρωσης Air valve	τμχ pcs	2

** Διατίθεται κατόπιν ζήτησης, δεν περιλαμβάνεται.*
Upon request, not included.

HL-5811

ΥΔΡΟΜΑΣΑΖ 3 ΘΕΣΕΩΝ ΜΕ ΚΑΤΑΡΡΑΚΤΗ
SPA HOT TUB WITH WATERFALL, 3 SEATS

ΝΕΑ ΠΡΟΣΘΗΚΗ
NEW ENTRY

ΚΩΔΙΚΟΣ CODE		HL-5811-TP5-010205
Θέσεις Seats		3
Εξωτερικές διαστάσεις External dimensions	mm	2150 × 1900 × 700
Βασικά χρώματα (Σώμα / Ποδιά / Κάλυμμα) Standard colours (Body / Skirt / Cover)		H-01 Ιριδίζον λευκό White Pearlescent; PS-02 Γκρι Grey; C-05 Γκρι Grey
Χωρητικότητα σε νερό Water capacity	L	1000
Καθαρό βάρος Dry weight	kg	300

ΗΛΕΚΤΡΟΛΟΓΙΚΑ ELECTRICS		
Πολυλειτουργικό σύστημα ελέγχου BALBOA Multifunctional control system BALBOA		BP6013G1+TP500S δυνατότητα χειρισμού μέσω Wi-Fi* Wi-Fi controllable*
Παροχή ηλεκτρικού ρεύματος με προστασία τάσης Electricity supply voltage protection		380V (standard) ή/or 220V 50–60Hz
Μέγιστη ένταση ηλεκτρικού ρεύματος Maximum current	A	29

ΒΑΣΙΚΟΣ ΕΞΟΠΛΙΣΜΟΣ
Standard equipment

Αντλία ανακυκλοφορίας Circulation pump	HP	1×0,5
Αντλία υδρομασάζ Massage water pump	HP	1×3 + 1×1 (για καταρράκτη) (for waterfall)
Blower αέρα Air blower	W	–
Θερμαντήρας BALBOA Heater BALBOA	kW	1×3
Γεννήτρια όζοντος Ozone disinfection system	mg/h	1×50
Φίλτρο Cartridge Cartridge Filter	τμχ pcs	1
Ανοξείδωτα jet υδρομασάζ Stainless steel water jets	τμχ pcs	47
Jet αέρα Air nozzles	τμχ pcs	–
Jet ανακυκλοφορίας Circulation jets	τμχ pcs	4

Περιμετρικός LED φωτισμός Perimeter LED lighting	τμχ pcs	24 (2,5"x2 + 22 μικρά φώτα) (2.5"x2 + 22 small lights)
Φρεάτιο πυθμένα Spa bottom drain	τμχ pcs	2
Βάνα αποστράγγισης Drain valve	τμχ pcs	1 πλαϊνή side
Μαξιλάρι Headrest	τμχ pcs	*Προαιρετικό* *Optional*
Σχάρα απαγωγής θερμότητας Heat releasing grille	τμχ pcs	2
Βαλβίδα εξαέρωσης Air valve	τμχ pcs	2
Βαλβίδα υπερχείλισης Overflow valve	τμχ pcs	1
Γωνιακή επένδυση μαρμάρου Marble corners	τμχ pcs	4

** Διατίθεται κατόπιν ζήτησης, δεν περιλαμβάνεται.*
Upon request, not included.

HL-4804

ΥΔΡΟΜΑΣΑΖ 3 ΘΕΣΕΩΝ ΜΕ ΥΠΕΡΧΕΙΛΙΣΗ
SPA HOT TUB WITH OVERFLOW, 3 SEATS

ΝΕΑ ΠΡΟΣΘΗΚΗ
NEW ENTRY

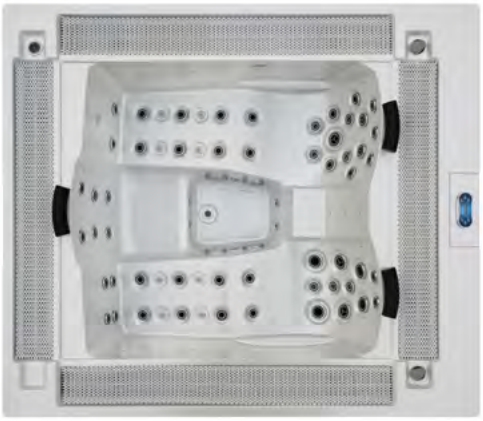

ΚΩΔΙΚΟΣ CODE		HL-4804-TP6-010205
Θέσεις Seats		3
Εξωτερικές διαστάσεις External dimensions	mm	2300 × 1980 × 890
Βασικά χρώματα (Σώμα / Ποδιά / Κάλυμμα) Standard colours (Body / Skirt / Cover)		H-01 Ιριδίζον λευκό White Pearlescent; PS-02 Γκρι Grey; C-05 Γκρι Grey
Χωρητικότητα σε νερό Water capacity	L	1100
Καθαρό βάρος Dry weight	kg	495

ΗΛΕΚΤΡΟΛΟΓΙΚΑ ELECTRICS		
Πολυλειτουργικό σύστημα ελέγχου BALBOA Multifunctional control system BALBOA		BP6013G2+TP600 δυνατότητα χειρισμού μέσω Wi-Fi* Wi-Fi controllable*
Παροχή ηλεκτρικού ρεύματος με προστασία τάσης Electricity supply voltage protection		380V (standard) ή/or 220V 50-60Hz
Μέγιστη ένταση ηλεκτρικού ρεύματος Maximum current	A	38

ΒΑΣΙΚΟΣ ΕΞΟΠΛΙΣΜΟΣ
Standard equipment

Αντλία ανακυκλοφορίας Circulation pump	HP	1×0,5
Αντλία υδρομασάζ Massage water pump	HP	2×3
Blower αέρα Air blower	W	1×400
Θερμαντήρας BALBOA Heater BALBOA	kW	1×3
Γεννήτρια όζοντος Ozone disinfection system	mg/h	1×50
Φίλτρο Cartridge Cartridge Filter	τμχ pcs	1 εσωτερικό internal
Ανοξείδωτα jet υδρομασάζ Stainless steel water jets	τμχ pcs	53
Jet αέρα Air nozzles	τμχ pcs	8
Jet ανακυκλοφορίας Circulation jets	τμχ pcs	6

Περιμετρικός LED φωτισμός Perimeter LED lighting	τμχ pcs	35
Φρεάτιο πυθμένα Spa bottom drain	τμχ pcs	1
Βάνα αποστράγγισης Drain valve	τμχ pcs	1 γωνιακή corner
Μαξιλάρι Headrest	τμχ pcs	3
Σχάρα απαγωγής θερμότητας Heat releasing grille	τμχ pcs	2
Δεξαμενή υπερχείλισης Overflow tank	L	~300
Εξαερισμός δεξαμενής Air vent for water tank	τμχ pcs	1
Σχάρα υπερχείλισης Overflow grating	set	1

** Διατίθεται κατόπιν ζήτησης, δεν περιλαμβάνεται.*
Upon request, not included.

HL-9805

ΥΔΡΟΜΑΣΑΖ 4 ΘΕΣΕΩΝ
SPA HOT TUB, 4 SEATS

ΝΕΑ ΠΡΟΣΘΗΚΗ
NEW ENTRY

ΚΩΔΙΚΟΣ CODE		HL-9805-TP5-010205
Θέσεις Seats		4
Εξωτερικές διαστάσεις External dimensions	mm	2100 × 1700 × 850
Βασικά χρώματα (Σώμα / Ποδιά / Κάλυμμα) Standard colours (Body / Skirt / Cover)		H-01 Ιριδίζον λευκό White Pearlescent; PS-02 Γκρι Grey; C-05 Γκρι Grey
Χωρητικότητα σε νερό Water capacity	L	950
Καθαρό βάρος Dry weight	kg	270
ΗΛΕΚΤΡΟΛΟΓΙΚΑ ELECTRICS		
Πολυλειτουργικό σύστημα ελέγχου BALBOA Multifunctional control system BALBOA		BP6013G1+TP500S δυνατότητα χειρισμού μέσω Wi-Fi* Wi-Fi controllable*
Παροχή ηλεκτρικού ρεύματος με προστασία τάσης Electricity supply voltage protection		380V (standard) ή/or 220V 50–60Hz
Μέγιστη ένταση ηλεκτρικού ρεύματος Maximum current	A	26

ΒΑΣΙΚΟΣ ΕΞΟΠΛΙΣΜΟΣ
Standard equipment

Αντλία ανακυκλοφορίας Circulation pump	HP	1×0,5
Αντλία υδρομασάζ Massage water pump	HP	1×3
Blower αέρα Air blower	W	–
Θερμαντήρας BALBOA Heater BALBOA	kW	1×3
Γεννήτρια όζοντος Ozone disinfection system	mg/h	1×50
Φίλτρο Cartridge Cartridge Filter	τμχ pcs	1
Ανοξείδωτα jet υδρομασάζ Stainless steel water jets	τμχ pcs	25
Jet αέρα Air nozzles	τμχ pcs	–
Jet ανακυκλοφορίας Circulation jets	τμχ pcs	4

Περιμετρικός LED φωτισμός Perimeter LED lighting	τμχ pcs	15
Φρεάτιο πυθμένα Spa bottom drain	τμχ pcs	1
Βάνα αποστράγγισης Drain valve	τμχ pcs	1 στην ποδιά on skirt
Μαξιλάρι Headrest	τμχ pcs	2 με LED φωτισμό with LED lighting
Jet σιντριβανιού Fountain jet	τμχ pcs	3 ευθύγραμμης κατεύθυνσης directional
Διακόπτης σιντριβανιού Fountain switch	τμχ pcs	1
Σχάρα απαγωγής θερμότητας Heat releasing grille	τμχ pcs	2
Βαλβίδα εξαέρωσης Air valve	τμχ pcs	2
Βαλβίδα εκτροπής νερού Water diverter valve	τμχ pcs	1

** Διατίθεται κατόπιν ζήτησης, δεν περιλαμβάνεται.*
Upon request, not included.

HL-1005

ΥΔΡΟΜΑΣΑΖ 4–5 ΘΕΣΕΩΝ
SPA HOT TUB, 4–5 SEATS

ΝΕΑ ΠΡΟΣΘΗΚΗ
NEW ENTRY

ΚΩΔΙΚΟΣ CODE		HL-1005-TP6-010205
Θέσεις Seats		4–5
Εξωτερικές διαστάσεις External dimensions	mm	2200 × 2000 × 950
Βασικά χρώματα (Σώμα / Ποδιά / Κάλυμμα) Standard colours (Body / Skirt / Cover)		H-01 Ιριδίζον λευκό / White Pearlescent; PS-02 Γκρι / Grey; C-05 Γκρι / Grey
Χωρητικότητα σε νερό Water capacity	L	1470
Καθαρό βάρος Dry weight	kg	455

ΗΛΕΚΤΡΟΛΟΓΙΚΑ ELECTRICS		
Πολυλειτουργικό σύστημα ελέγχου BALBOA Multifunctional control system BALBOA		BP6013G3+TP600 δυνατότητα χειρισμού μέσω Wi-Fi* Wi-Fi controllable*
Παροχή ηλεκτρικού ρεύματος με προστασία τάσης Electricity supply voltage protection		380V (standard) ή/or 220V 50–60Hz
Μέγιστη ένταση ηλεκτρικού ρεύματος Maximum current	A	49

ΒΑΣΙΚΟΣ ΕΞΟΠΛΙΣΜΟΣ
Standard equipment

Αντλία ανακυκλοφορίας Circulation pump	HP	1×0,5
Αντλία υδρομασάζ Massage water pump	HP	3×3
Blower αέρα Air blower	W	1×700
Θερμαντήρας BALBOA Heater BALBOA	kW	1×3
Γεννήτρια όζοντος Ozone disinfection system	mg/h	1×50
Φίλτρο Cartridge Cartridge Filter	τμχ pcs	2
Ανοξείδωτα jet υδρομασάζ Stainless steel water jets	τμχ pcs	82
Jet αέρα Air nozzles	τμχ pcs	14
Jet ανακυκλοφορίας Circulation jets	τμχ pcs	4

Περιμετρικός LED φωτισμός Perimeter LED lighting	τμχ pcs	18
Φρεάτιο πυθμένα Spa bottom drain	τμχ pcs	1
Βάνα αποστράγγισης Drain valve	τμχ pcs	1 γωνιακή corner
Μαξιλάρι Headrest	τμχ pcs	3 με LED φωτισμό with LED lighting
Jet σιντριβανιού Fountain jet	τμχ pcs	1 με LED φωτισμό, ρυθμιζόμενης κατεύθυνσης with LED lighting, directional
Διακόπτης σιντριβανιού Fountain switch	τμχ pcs	1
Σχάρα απαγωγής θερμότητας Heat releasing grille	τμχ pcs	2
Βαλβίδα εξαέρωσης Air valve	τμχ pcs	3

* *Διατίθεται κατόπιν ζήτησης, δεν περιλαμβάνεται.*
Upon request, not included.

HL-1805

ΥΔΡΟΜΑΣΑΖ 5 ΘΕΣΕΩΝ
SPA HOT TUB, 5 SEATS

ΚΩΔΙΚΟΣ CODE		HL-1805-TP6-010205
Θέσεις Seats		5
Εξωτερικές διαστάσεις External dimensions	mm	2200 × 1900 × 920
Βασικά χρώματα (Σώμα / Ποδιά / Κάλυμμα) Standard colours (Body / Skirt / Cover)		**H-01** Ιριδίζον λευκό White Pearlescent; **PS-02** Γκρι Grey; **C-05** Γκρι Grey
Χωρητικότητα σε νερό Water capacity	L	1100
Καθαρό βάρος Dry weight	kg	355

ΗΛΕΚΤΡΟΛΟΓΙΚΑ ELECTRICS		
Πολυλειτουργικό σύστημα ελέγχου BALBOA Multifunctional control system BALBOA		BP6013G2+TP600 δυνατότητα χειρισμού μέσω Wi-Fi* Wi-Fi controllable*
Παροχή ηλεκτρικού ρεύματος με προστασία τάσης Electricity supply voltage protection		380V (standard) ή/or 220V 50–60Hz
Μέγιστη ένταση ηλεκτρικού ρεύματος Maximum current	A	31

ΒΑΣΙΚΟΣ ΕΞΟΠΛΙΣΜΟΣ
Standard equipment

Αντλία ανακυκλοφορίας Circulation pump	HP	1×0,5
Αντλία υδρομασάζ Massage water pump	HP	2×2
Blower αέρα Air blower	W	1x400
Θερμαντήρας BALBOA Heater BALBOA	kW	1×3
Γεννήτρια όζοντος Ozone disinfection system	mg/h	1×50
Φίλτρο Cartridge Cartridge Filter	τμχ pcs	2
Ανοξείδωτα jet υδρομασάζ Stainless steel water jets	τμχ pcs	46
Jet αέρα Air nozzles	τμχ pcs	8
Jet ανακυκλοφορίας Circulation jets	τμχ pcs	4

Περιμετρικός LED φωτισμός Perimeter LED lighting	τμχ pcs	23
Φρεάτιο πυθμένα Spa bottom drain	τμχ pcs	1
Βάνα αποστράγγισης Drain valve	τμχ pcs	1 γωνιακή corner
Μαξιλάρι Headrest	τμχ pcs	4 με LED φωτισμό with LED lighting
Jet σιντριβανιού Fountain jet	τμχ pcs	–
Διακόπτης σιντριβανιού Fountain switch	τμχ pcs	–
Σχάρα απαγωγής θερμότητας Heat releasing grille	τμχ pcs	2
Βαλβίδα εξαέρωσης Air valve	τμχ pcs	3

** Διατίθεται κατόπιν ζήτησης, δεν περιλαμβάνεται.*
Upon request, not included.

HL-1802

ΥΔΡΟΜΑΣΑΖ 6 ΘΕΣΕΩΝ
SPA HOT TUB, 6 SEATS

ΚΩΔΙΚΟΣ CODE		HL-1802-TP6-010205
Θέσεις Seats		6
Εξωτερικές διαστάσεις External dimensions	mm	2100 × 2100 × 960
Βασικά χρώματα (Σώμα / Ποδιά / Κάλυμμα) Standard colours (Body / Skirt / Cover)		H-01 Ιριδίζον λευκό / White Pearlescent; PS-02 Γκρι / Grey; C-05 Γκρι / Grey
Χωρητικότητα σε νερό Water capacity	L	1430
Καθαρό βάρος Dry weight	kg	365

ΗΛΕΚΤΡΟΛΟΓΙΚΑ ELECTRICS		
Πολυλειτουργικό σύστημα ελέγχου BALBOA Multifunctional control system BALBOA		BP6013G2+TP600 δυνατότητα χειρισμού μέσω Wi-Fi* Wi-Fi controllable*
Παροχή ηλεκτρικού ρεύματος με προστασία τάσης Electricity supply voltage protection		380V (standard) ή/or 220V 50–60Hz
Μέγιστη ένταση ηλεκτρικού ρεύματος Maximum current	A	32

ΒΑΣΙΚΟΣ ΕΞΟΠΛΙΣΜΟΣ
Standard equipment

Αντλία ανακυκλοφορίας Circulation pump	HP	1×0,5
Αντλία υδρομασάζ Massage water pump	HP	2×2
Blower αέρα Air blower	W	1x700
Θερμαντήρας BALBOA Heater BALBOA	kW	1×3
Γεννήτρια όζοντος Ozone disinfection system	mg/h	1×50
Φίλτρο Cartridge Cartridge Filter	τμχ pcs	1
Ανοξείδωτα jet υδρομασάζ Stainless steel water jets	τμχ pcs	48
Jet αέρα Air nozzles	τμχ pcs	16
Jet ανακυκλοφορίας Circulation jets	τμχ pcs	4

Περιμετρικός LED φωτισμός Perimeter LED lighting	τμχ pcs	18
Φρεάτιο πυθμένα Spa bottom drain	τμχ pcs	1
Βάνα αποστράγγισης Drain valve	τμχ pcs	1 γωνιακή corner
Μαξιλάρι Headrest	τμχ pcs	3 με LED φωτισμό with LED lighting
Jet σιντριβανιού Fountain jet	τμχ pcs	–
Διακόπτης σιντριβανιού Fountain switch	τμχ pcs	–
Σχάρα απαγωγής θερμότητας Heat releasing grille	τμχ pcs	2
Βαλβίδα εξαέρωσης Air valve	τμχ pcs	2

** Διατίθεται κατόπιν ζήτησης, δεν περιλαμβάνεται.*
Upon request, not included.

HL-4806

ΥΔΡΟΜΑΣΑΖ 7–8 ΘΕΣΕΩΝ ΜΕ ΥΠΕΡΧΕΙΛΙΣΗ
SPA HOT TUB WITH OVERFLOW, 7–8 SEATS

ΝΕΑ ΠΡΟΣΘΗΚΗ
NEW ENTRY

ΚΩΔΙΚΟΣ CODE		HL-4806-TP6-010205
Θέσεις Seats		7–8
Εξωτερικές διαστάσεις External dimensions	mm	2500 × 2300 × 990
Βασικά χρώματα (Σώμα / Ποδιά / Κάλυμμα) Standard colours (Body / Skirt / Cover)		H-01 Ιριδίζον λευκό White Pearlescent; PS-02 Γκρι Grey; C-05 Γκρι Grey
Χωρητικότητα σε νερό Water capacity	L	2000
Καθαρό βάρος Dry weight	kg	495

ΗΛΕΚΤΡΟΛΟΓΙΚΑ ELECTRICS		
Πολυλειτουργικό σύστημα ελέγχου BALBOA Multifunctional control system BALBOA		BP6013G2+TP600 δυνατότητα χειρισμού μέσω Wi-Fi* Wi-Fi controllable*
Παροχή ηλεκτρικού ρεύματος με προστασία τάσης Electricity supply voltage protection		380V (standard) ή/or 220V 50–60Hz
Μέγιστη ένταση ηλεκτρικού ρεύματος Maximum current	A	39

ΒΑΣΙΚΟΣ ΕΞΟΠΛΙΣΜΟΣ
Standard equipment

Αντλία ανακυκλοφορίας Circulation pump	HP	1×1
Αντλία υδρομασάζ Massage water pump	HP	2×3
Blower αέρα Air blower	W	1x700
Θερμαντήρας BALBOA Heater BALBOA	kW	1×3
Γεννήτρια όζοντος Ozone disinfection system	mg/h	1×50
Φίλτρο Cartridge Cartridge Filter	τμχ pcs	1 εσωτερικό internal
Ανοξείδωτα jet υδρομασάζ Stainless steel water jets	τμχ pcs	51
Jet αέρα Air nozzles	τμχ pcs	14
Jet ανακυκλοφορίας Circulation jets	τμχ pcs	8

Περιμετρικός LED φωτισμός Perimeter LED lighting	τμχ pcs	35
Φρεάτιο πυθμένα Spa bottom drain	τμχ pcs	1
Βάνα αποστράγγισης Drain valve	τμχ pcs	1 γωνιακή corner
Μαξιλάρι Headrest	τμχ pcs	–
Jet σιντριβανιού Fountain jet	τμχ pcs	–
Διακόπτης σιντριβανιού Fountain switch	τμχ pcs	–
Σχάρα απαγωγής θερμότητας Heat releasing grille	τμχ pcs	2
Δεξαμενή υπερχείλισης Overflow tank	τμχ pcs	2 (~550 L συνολικά/total)
Εξαερισμός δεξαμενής Air vent for water tank	τμχ pcs	2
Σχάρα υπερχείλισης Overflow grating	set	1

** Διατίθεται κατόπιν ζήτησης, δεν περιλαμβάνεται.*
Upon request, not included.

SWIM SPA

ΠΟΛΥΤΕΛΗ ΥΔΡΟΜΑΣΑΖ, ΣΕΙΡΑ HL

LUXURY HOT TUBS, HL SERIES

5 YEARS GUARANTEE – STRUCTURE
3 YEARS GUARANTEE – SHELL SURFACE
2 YEARS GUARANTEE – STANDARD EQUIPMENT & PLUMBING COMPONENTS
1 YEAR GUARANTEE – OPTIONS

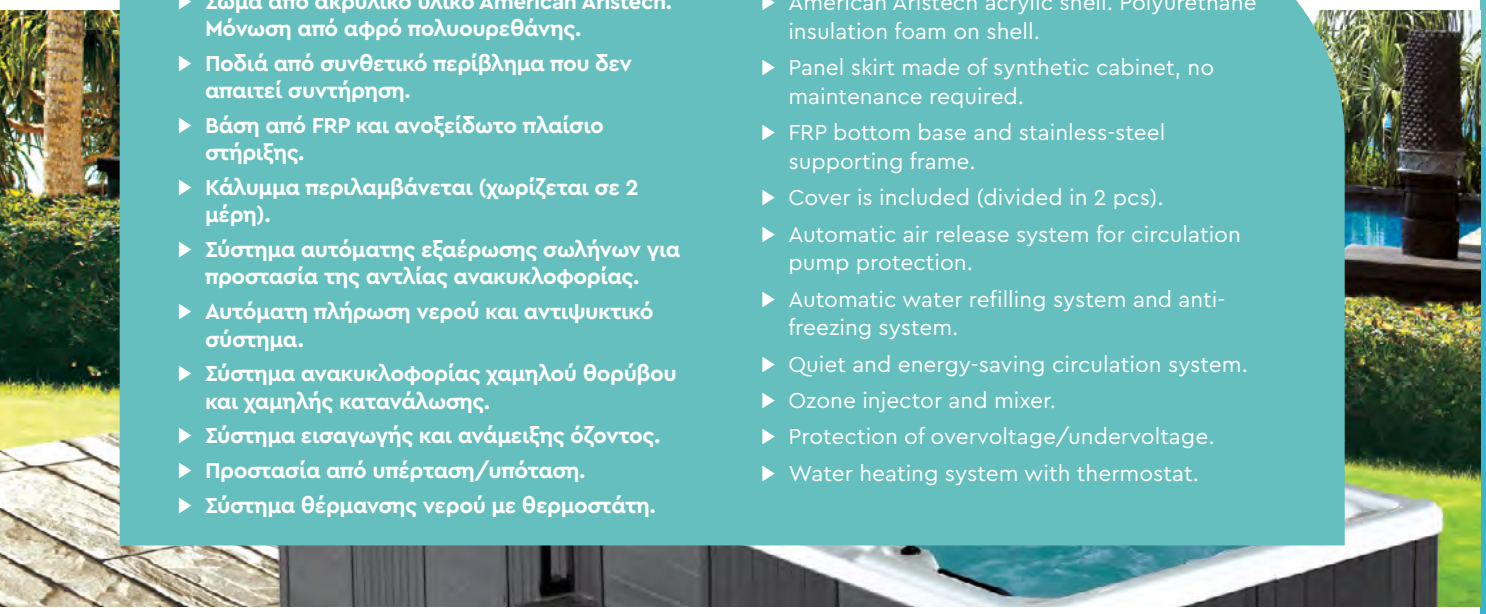

ΧΑΡΑΚΤΗΡΙΣΤΙΚΑ

- **Σώμα από ακρυλικό υλικό American Aristech. Μόνωση από αφρό πολυουρεθάνης.**
- **Ποδιά από συνθετικό περίβλημα που δεν απαιτεί συντήρηση.**
- **Βάση από FRP και ανοξείδωτο πλαίσιο στήριξης.**
- **Κάλυμμα περιλαμβάνεται (χωρίζεται σε 2 μέρη).**
- **Σύστημα αυτόματης εξαέρωσης σωλήνων για προστασία της αντλίας ανακυκλοφορίας.**
- **Αυτόματη πλήρωση νερού και αντιψυκτικό σύστημα.**
- **Σύστημα ανακυκλοφορίας χαμηλού θορύβου και χαμηλής κατανάλωσης.**
- **Σύστημα εισαγωγής και ανάμειξης όζοντος.**
- **Προστασία από υπέρταση/υπόταση.**
- **Σύστημα θέρμανσης νερού με θερμοστάτη.**

SPECIFICATIONS

- American Aristech acrylic shell. Polyurethane insulation foam on shell.
- Panel skirt made of synthetic cabinet, no maintenance required.
- FRP bottom base and stainless-steel supporting frame.
- Cover is included (divided in 2 pcs).
- Automatic air release system for circulation pump protection.
- Automatic water refilling system and anti-freezing system.
- Quiet and energy-saving circulation system.
- Ozone injector and mixer.
- Protection of overvoltage/undervoltage.
- Water heating system with thermostat.

ΕΞΟΠΛΙΣΜΟΣ ΠΟΥ ΠΕΡΙΛΑΜΒΑΝΕΤΑΙ
EQUIPMENT INCLUDED

Σύστημα Balboa.
Balboa control system.

Βάση από FRP.
FRP bottom base.

Κάλυμμα spa.
Spa cover.

ΠΡΟΑΙΡΕΤΙΚΟΣ ΕΞΟΠΛΙΣΜΟΣ
OPTIONAL EQUIPMENT

Σκαλοπάτι.
Ordinary step.

Μηχανισμός ανύψωσης καλύμματος (απαιτούνται 2 τμχ).
Spa cover lifter (2pcs required).

Δέκτης Wi-Fi.
Wi-Fi receiver.

Χειρολαβή.
Handrail.

Βάση πετσέτας.
Towel holder.

Φωτισμός LED για τις γωνίες της ποδιάς.
LED lights on 4 corners of skirt.

Τραπέζι-μπαράκι (200×30cm) με 4 σκαμπό.
Bar table (200×30cm) with 4 stools.

ARISTECH ACRYLICS

1 ΧΡΩΜΑΤΟΛΟΓΙΟ ΣΩΜΑΤΟΣ
SHELL COLOUR CHART
-ARISTECH ACRYLIC-

H-01 (6696)
White Pearlescent

H-03 (6878)
Midnight Opal

H-06 (6427)
Silver White Marble

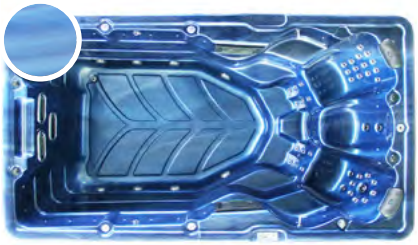

H-07 (6811)
Oceanwave

2 ΧΡΩΜΑΤΟΛΟΓΙΟ ΠΟΔΙΑΣ
SKIRT COLOUR CHART

PS-01
Coffee

PS-02
Grey

PS-03
Natural

PS-04
Black

PS-05
Red

3 ΧΡΩΜΑΤΟΛΟΓΙΟ ΚΑΛΥΜΜΑΤΟΣ
COVER COLOUR CHART

C-01
Solid Black

C-02
Solid Grey

C-03
Red Brown

C-04
Light Brown

C-05
Stripe Grey

C-06
Dark Brown

C-07
Stripe Black

C-08
Coffee

Για επιλογή χρωμάτων, εκτός των βασικών διαθέσιμων (H-01, PS-02, C-05), απαιτείται ΕΙΔΙΚΗ παραγγελία.
For colour selection, other than the basic ones available (H-01, PS-02, C-05), a SPECIAL order is required.

HL-8802

ΥΔΡΟΜΑΣΑΖ 6 ΘΕΣΕΩΝ
SPA HOT TUB, 6 PERSONS

ΝΕΑ ΠΡΟΣΘΗΚΗ
NEW ENTRY

ΚΩΔΙΚΟΣ CODE		HL-8802-TP6-010205
Θέσεις Seats		6
Εξωτερικές διαστάσεις External dimensions	mm	3960 × 2300 × 1500/1370
Βασικά χρώματα (Σώμα / Ποδιά / Κάλυμμα) Standard colours (Body / Skirt / Cover)		H-01 Ιριδίζον λευκό / White Pearlescent; PS-02 Γκρι / Grey; C-05 Γκρι / Grey
Χωρητικότητα σε νερό Water capacity	L	6000
Καθαρό βάρος Dry weight	kg	1150
ΗΛΕΚΤΡΟΛΟΓΙΚΑ ELECTRICS		
Πολυλειτουργικό σύστημα ελέγχου BALBOA Multifunctional control system BALBOA		BP6013G3+TP600 δυνατότητα χειρισμού μέσω Wi-Fi* Wi-Fi controllable*
Παροχή ηλεκτρικού ρεύματος με προστασία τάσης Electricity supply voltage protection		380V (standard) ή/or 220V 50–60Hz
Μέγιστη ένταση ηλεκτρικού ρεύματος Maximum current	A	54

ΒΑΣΙΚΟΣ ΕΞΟΠΛΙΣΜΟΣ
Standard equipment

Αντλία ανακυκλοφορίας Circulation pump	HP	1×0,5
Αντλία υδρομασάζ Massage water pump	HP	1×2
Αντλία αντίθετης κολύμβησης Counter current pump	HP	3×3
Blower αέρα Air blower	W	–
Θερμαντήρας BALBOA Heater BALBOA	kW	1×3
Γεννήτρια όζοντος Ozone disinfection system	mg/h	1×1000
Φίλτρο Cartridge Cartridge Filter	τμχ pcs	4 υψηλής απόδοσης high effective

Ανοξείδωτα jet υδρομασάζ Stainless steel water jets	τμχ pcs	43
Στόμια αντίθετης κολύμβησης Counter current jets	τμχ pcs	3
Περιμετρικός LED φωτισμός Perimeter LED lighting	τμχ pcs	32
Φρεάτιο πυθμένα Spa bottom drain	τμχ pcs	1
Βάνα αποστράγγισης Drain valve	τμχ pcs	1 πλαϊνή side
Μαξιλάρι Headrest	τμχ pcs	2

** Διατίθεται κατόπιν ζήτησης, δεν περιλαμβάνεται.*
Upon request, not included.

Περιεχόμενα
Index

Στόμιο Venturi ταυ
Gunite Venturi tee **488**

Στόμιο διπλής ενέργειας 32×32mm
Water jet 32×32mm **490**

Στόμιο διπλής ενέργειας 50×50mm
Water jet 50×50mm **492**

Skimmers για spa
Spa skimmers **493**

Jet αέρα για spa
Spa air jet **493**

Φρεάτιο spa
Spa main drain **494**

Αναρρόφηση Slimline
Slimline suction **495**

Πνευματικά μπουτόν
Air buttons **496**

Ηλεκτρονικά μπουτόν
Function touch bottoms **497**

Ηλεκτρονικός πίνακας ελέγχου
Electronic control box **498**

Ρυθμιστές αέρα
Air controls **498**

Εύκαμπτος σωλήνας πίεσης
Flexible PVC–U pressure pipe **499**

Εξαρτήματα Υδρομασάζ

Hydromassage fittings

Δημιουργήστε την ιδανική εμπειρία υδρομασάζ με εξαρτήματα που κάνουν τη διαφορά. Jets, suction inlets, nozzles και στόμια υψηλής ποιότητας προσφέρουν απόλυτο έλεγχο, μέγιστη απόδοση και αντοχή στον χρόνο. Ιδανικά για επαγγελματικές εγκαταστάσεις και οικιακές εφαρμογές, συνδυάζουν τεχνολογία αιχμής με κορυφαία υλικά. Επιλέξτε τα κατάλληλα fittings και αναβαθμίστε κάθε σημείο του spa σας, με λύσεις σχεδιασμένες για απόλαυση χωρίς συμβιβασμούς.

Create the ultimate hydromassage experience with components that make a real difference. High-quality jets, suction inlets, nozzles, and outlets ensure total control, top performance, and long-lasting durability. Ideal for both commercial and residential installations, they combine cutting-edge technology with premium materials. Choose the right fittings and upgrade every part of your spa with solutions designed for uncompromising relaxation and performance.

ΣΤΟΜΙΟ VENTURI ΤΑΥ
GUNITE VENTURI TEE

ΔΙΑΤΑΞΗ ΤΟΠΟΘΕΤΗΣΗΣ ΕΞΑΡΤΗΜΑΤΩΝ
FITTINGS STRUCTURE

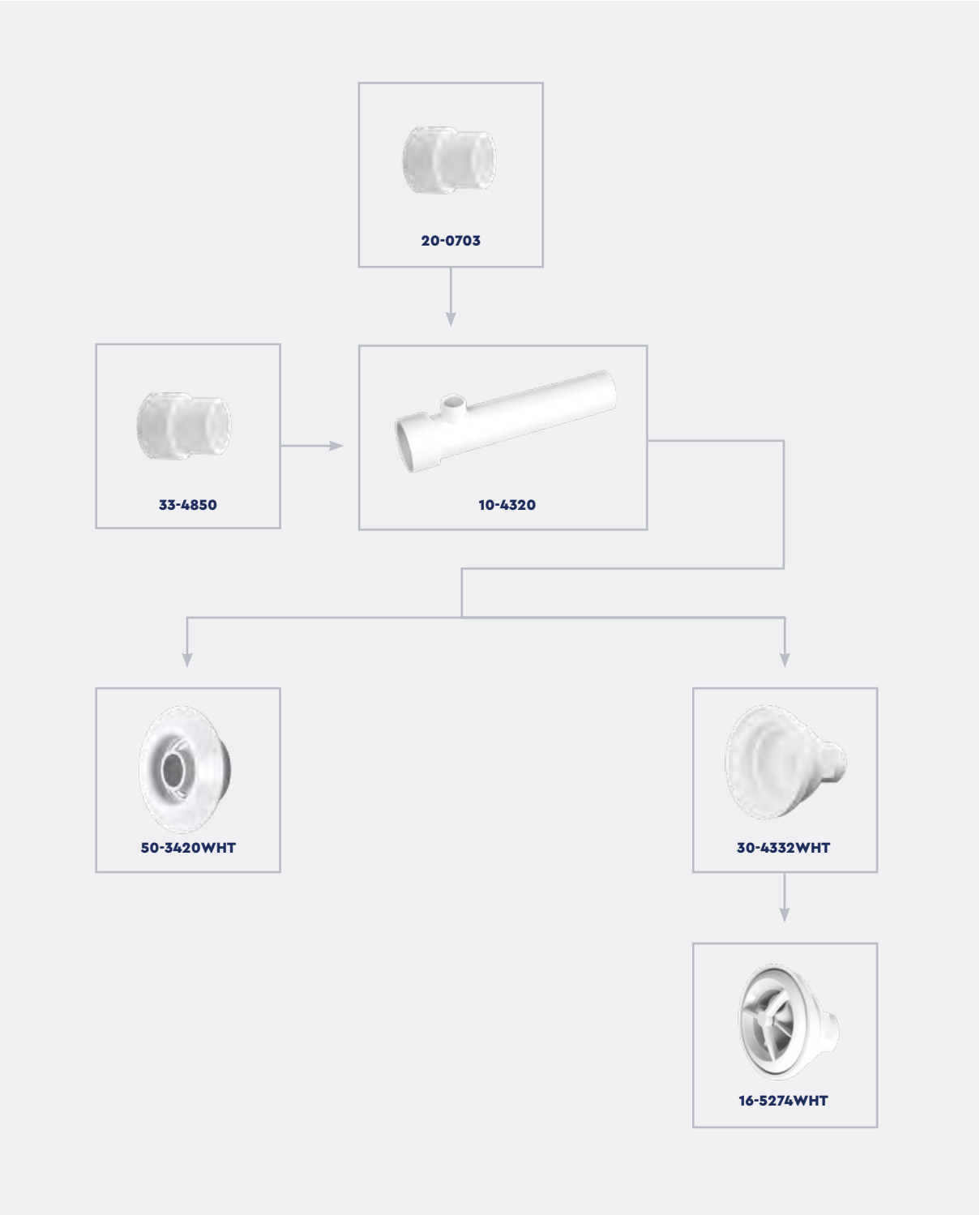

ΒΑΣΗ VENTURI
VENTURI TEE

BALBOA water group

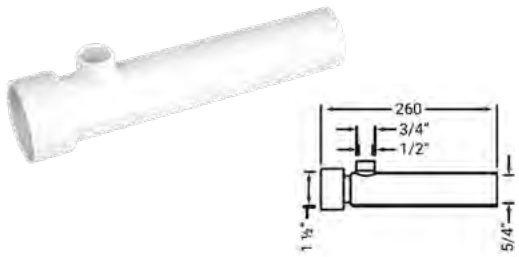

Κωδικός Code	Περιγραφή Description	Υλικό Material	Παροχή Flow rate
10-4320	**Βάση Venturi ⁵⁄₄" εσωτερική διάμετρος νερό x 1½" εσωτερική διάμετρος νερό x Αέρας ½" εσωτερική διάμετρος / ¾" εξωτερική διάμετρος** Venturi tee ⁵⁄₄" inner diameter water x 1½" inner diameter water x Air ½" inner diameter / ¾" outer diameter	**Λευκό ABS** White ABS	5m³/h @7m

ΣΤΟΜΙΟ ΓΙΑ ΒΑΣΗ VENTURI
VENTURI WALL FITTING

BALBOA water group

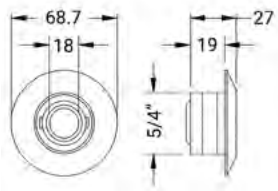

Κωδικός Code	Περιγραφή Description	Υλικό Material
50-3420WHT	**Στόμιο για βάση Venturi ⁵⁄₄" εξωτερική διάμετρος, Ø 68,7mm** Venturi wall fitting ⁵⁄₄" outer diameter, Ø 68.7mm	**Λευκό ABS** White ABS

ΦΩΛΙΑ ΓΙΑ ΠΕΡΙΣΤΡΕΦΟΜΕΝΟ ΣΤΟΜΙΟ VENTURI
MICRO-MASSAGE WALL FITTING VENTURI

BALBOA water group

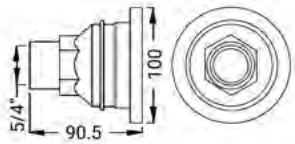

Κωδικός Code	Περιγραφή Description	Υλικό Material
30-4332WHT	**Φωλιά για περιστρεφόμενο στόμιο Ø 90mm Venturi** Gunite niche for micro-massage wall fitting Venturi Ø 90mm	**Λευκό ABS** White ABS

ΠΕΡΙΣΤΡΕΦΟΜΕΝΟ ΣΤΟΜΙΟ ΓΙΑ ΒΑΣΗ VENTURI
MICRO-MASSAGE WALL FITTING VENTURI

BALBOA water group

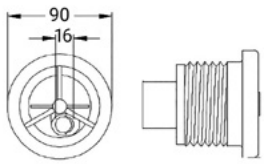

Κωδικός Code	Περιγραφή Description	Υλικό Material
16-5274WHT	**Περιστρεφόμενο στόμιο Ø 90mm για βάση Venturi** Micro-massage wall fitting Venturi Ø 90mm	**Λευκό ABS/PVC** White ABS/PVC

ΜΕΤΑΤΡΟΠΕΑΣ ΓΙΑ VENTURI ΤΑΥ
REDUCER FOR VENTURI TEE

BALBOA water group

Κωδικός Code	Περιγραφή Description	Υλικό Material
20-0703	**Μετατροπέας ½" εξωτερική διάμετρος x 20mm εσωτερική διάμετρος** Reducer ½" outer diameter x 20mm inner diameter	**Λευκό PVC** White PVC
33-4850	**Μετατροπέας 1½" εξωτερική διάμετρος x 50mm εσωτερική διάμετρος** Reducer 1½" outer diameter x 50mm inner diameter	**Λευκό PVC** White PVC

ΣΤΟΜΙΟ ΔΙΠΛΗΣ ΕΝΕΡΓΕΙΑΣ 32×32mm
WATER JET 32×32mm

ΔΙΑΤΑΞΗ ΤΟΠΟΘΕΤΗΣΗΣ ΕΞΑΡΤΗΜΑΤΩΝ
FITTINGS STRUCTURE

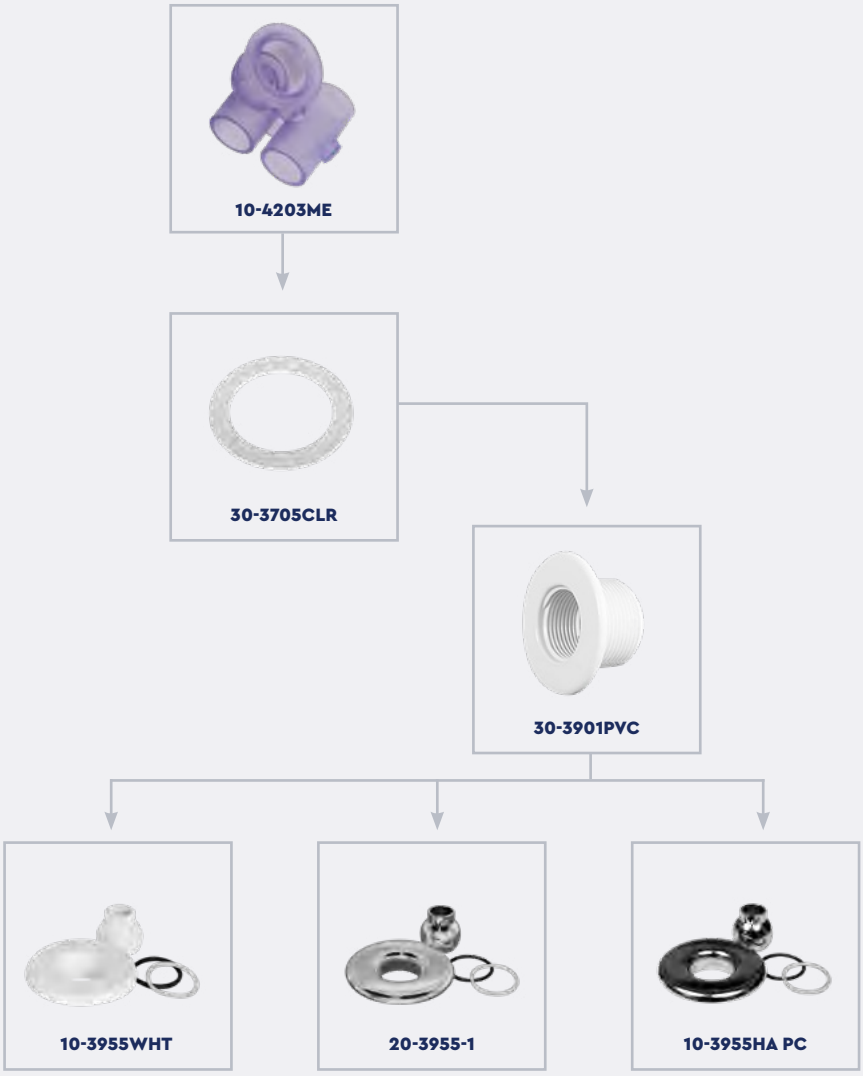

ΣΩΜΑ ΣΤΟΜΙΟΥ ΔΙΠΛΗΣ ΕΝΕΡΓΕΙΑΣ
JET BODY

BALBOA water group

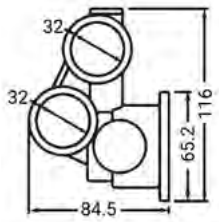

Κωδικός Code	Περιγραφή Description	Υλικό Material	Παροχή Flow rate
10-4203ME	Σώμα 32mm εσωτερική διάμετρος νερό x 32mm εσωτερική διάμετρος αέρα Jet body 32mm inner diameter water x 32mm inner diameter air	Διάφανο μπλε PVC Clear blue PVC	1,5m³/h @7m

ΛΑΣΤΙΧΟ ΣΤΕΓΑΝΟΤΗΤΑΣ ΣΤΟΜΙΟΥ ΔΙΠΛΗΣ ΕΝΕΡΓΕΙΑΣ
GASKET

BALBOA water group

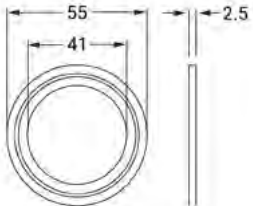

Κωδικός Code	Περιγραφή Description	Υλικό Material
30-3705CLR	Λάστιχο στεγανότητας στομίου διπλής ενέργειας Ø 32mm Gasket Ø 32mm	Διάφανο Clear

ΛΑΙΜΟΣ ΣΤΟΜΙΟΥ ΔΙΠΛΗΣ ΕΝΕΡΓΕΙΑΣ
WALL FITTING

BALBOA water group

Κωδικός Code	Περιγραφή Description	Υλικό Material
30-3901PVC	Λαιμός στομίου διπλής ενέργειας Ø 32mm Trimline wall fitting Ø 32mm	Λευκό PVC White PVC

ΕΠΙΚΑΛΥΨΗ ΜΕ ΜΠΑΛΑΚΙ ΣΤΟΜΙΟΥ ΔΙΠΛΗΣ ΕΝΕΡΓΕΙΑΣ
ESCUTCHEON WITH EYEBALL

BALBOA water group

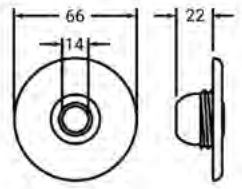

Κωδικός Code	Περιγραφή Description	Υλικό Material
10-3955WHT	Επικάλυψη με μπαλάκι Ø 66mm Slimline escutcheon assembly Ø 66mm (2½")	Λευκό PVC White PVC
20-3955-1	Επικάλυψη με μπαλάκι Ø 66mm Slimline Escutcheon assembly Ø 66mm (2½")	Επιχρωμιωμένος ορείχαλκος Chromed brass
10-3955HA PC	Επικάλυψη με μπαλάκι Ø 66mm Slimline Escutcheon assembly Ø 66mm (2½")	Πλαστικό επιχρωμιωμένο Plastic chromed-plated

ΣΤΟΜΙΟ ΔΙΠΛΗΣ ΕΝΕΡΓΕΙΑΣ 50×50mm
WATER JET 50×50mm

ΔΙΑΤΑΞΗ ΤΟΠΟΘΕΤΗΣΗΣ ΕΞΑΡΤΗΜΑΤΩΝ
FITTINGS STRUCTURE

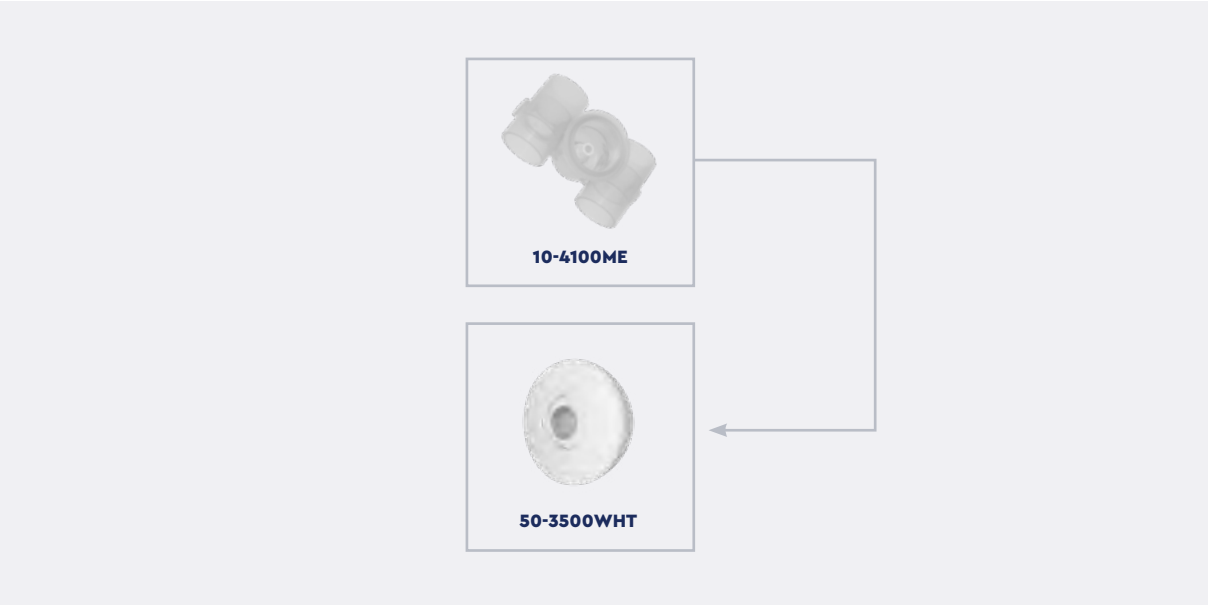

ΣΩΜΑ ΣΤΟΜΙΟΥ ΔΙΠΛΗΣ ΕΝΕΡΓΕΙΑΣ
JET BODY

BALBOA water group

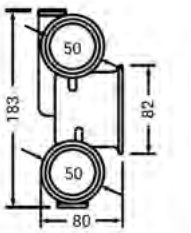

Κωδικός Code	Περιγραφή Description	Υλικό Material	Παροχή Flow rate
10-4100ME	Σώμα 50mm εσωτερική διάμετρος νερό x 50mm εσωτερική διάμετρος αέρα Jet body 50mm inner diameter water x 50mm inner diameter air	Λευκό PVC White PVC	1,5m³/h @7m

ΕΠΙΚΑΛΥΨΗ ΜΕ ΜΠΑΛΑΚΙ ΣΤΟΜΙΟΥ ΔΙΠΛΗΣ ΕΝΕΡΓΕΙΑΣ
ESCUTCHEON WITH EYEBALL

BALBOA water group

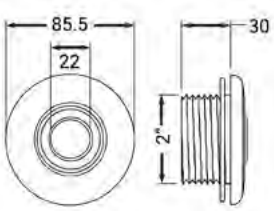

Κωδικός Code	Περιγραφή Description	Υλικό Material
50-3500WHT	Επικάλυψη με μπαλάκι, σπείρωμα 2" αρσενικό, μήκους 30mm, Ø 85,5mm Escutcheon with eyeball, thread 2" male, shaft length 30mm, Ø 85.5mm	Λευκό ABS White ABS

SKIMMERS ΓΙΑ SPA
SPA SKIMMERS

ΤΕΤΡΑΓΩΝΟ SKIMMER SPA
SQUARE SPA SKIMMER

waterway

510-1500G

33-4850

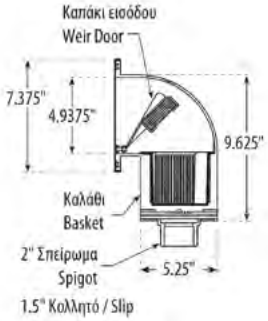

Κωδικός Code	Περιγραφή Description	Υλικό Material
510-1500G	**Skimmer 1½" κολλητό εσωτερική διάμετρος αναρρόφηση** Skimmer 1½" slip inner diameter suction outlet	**Λευκό ABS** White ABS
33-4850	**Μετατροπέας 1½" εξ. διάμετρος x 50mm εσ. διάμετρος** Reducer 1½" outer diameter x 50mm inner diameter	**Λευκό PVC** White PVC

SKIMMER ΓΙΑ SPA/ΠΙΣΙΝΑ
SPA/POOL SKIMMER

ACQUA SOURCE™

ΝΕΑ ΠΡΟΣΘΗΚΗ
NEW ENTRY

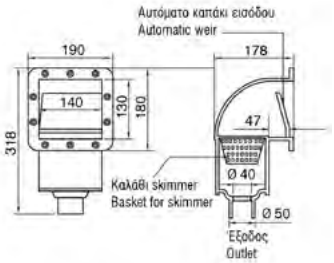

Κωδικός Code	Περιγραφή Description	Υλικό Material
SS-100	**Skimmer με διάμετρο αναρρόφησης Ø 50mm** Skimmer with Ø 50mm diameter suction outlet	**Λευκό ABS** White ABS

JET ΑΕΡΑ ΓΙΑ SPA
SPA AIR JET

BALBOA water group

11-9200WHT

1511-9202

Κωδικός Code	Περιγραφή Description	Υλικό Material
11-9200WHT	**Jet αέρα 1" εξωτερική διάμετρος με 16 πλαϊνές εξόδους** Air jet 1" outer diameter, high output with 16 side outlets	**Λευκό PVC** White PVC
1511-9202	**Jet αέρα Ø 32mm με 9 εξόδους στην κορυφή** Air jet Ø 32mm with 9 top outlets	**Λευκό PVC** White PVC

ΦΡΕΑΤΙΟ SPA
SPA MAIN DRAIN

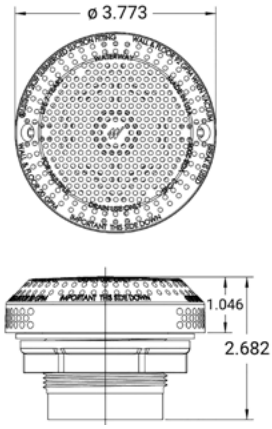

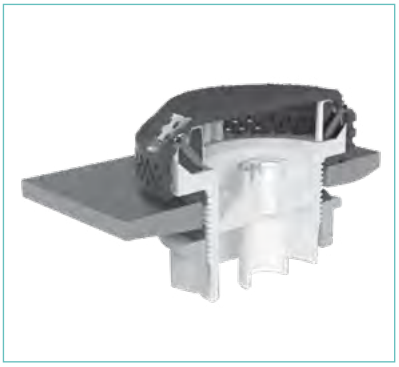

Διατομή φρεατίου.
Main drain cross section.

Κωδικός Code	Περιγραφή Description	Παροχή Flow rate
640-325xVP	**Αναρρόφηση Hi-Flow 1½"** Hi-Flo suction 1½"	30m³/h

ΑΝΑΡΡΟΦΗΣΗ SLIMLINE
SLIMLINE SUCTION

ΓΩΝΙΑΚΗ ΑΝΑΡΡΟΦΗΣΗ SLIMLINE
SUCTION NUT SLIMLINE

BALBOA water group

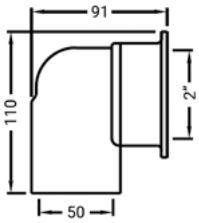

Κωδικός Code	Περιγραφή Description	Υλικό Material
30-6103ME	Γωνιακή αναρρόφηση 90°, 50mm εσωτερική διάμετρος x 2" εσωτερική διάμετρος Suction nut with 900 elbow, 50mm inner diameter x 2" inner diameter	Διάφανο μπλε PVC Clear blue PVC

ΛΑΙΜΟΣ ΓΙΑ ΑΝΑΡΡΟΦΗΣΗ SLIMLINE
WALL FITTING SLIMLINE

BALBOA water group

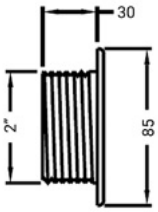

Κωδικός Code	Περιγραφή Description	Υλικό Material
30-6908	Λαιμός για αναρρόφηση μήκους 30mm Wall fitting, shaft length 30mm	Λευκό ABS White ABS

ΛΑΣΤΙΧΟ ΣΤΕΓΑΝΟΤΗΤΑΣ ΓΙΑ ΑΝΑΡΡΟΦΗΣΗ SLIMLINE
GASKET FOR SLIMLINE SUCTION

BALBOA water group

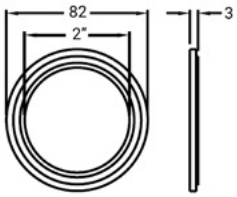

Κωδικός Code	Περιγραφή Description	Υλικό Material
30-3804CLR	Λάστιχο 2" εσωτερική διάμετρος Gasket 2" inner diameter	Διάφανο Clear

ΚΑΠΑΚΙ ΓΙΑ ΑΝΑΡΡΟΦΗΣΗ SLIMLINE
COVER FOR SLIMLINE SUCTION

BALBOA water group

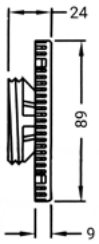

Κωδικός Code	Περιγραφή Description	Υλικό Material	Παροχή Flow rate
10-6906WHT	Καπάκι Cover	Λευκό ABS White ABS	Max 11m³/h
10-6906HA PC	Καπάκι Cover	Επιχρωμιωμένο ABS Chrome-plated ABS	Max 11m³/h

ΠΝΕΥΜΑΤΙΚΑ ΜΠΟΥΤΟΝ
AIR BUTTONS

ΠΝΕΥΜΑΤΙΚΟ ΜΠΟΥΤΟΝ
ON/OFF FLUSH BUTTON

BALBOA water group

Κωδικός Code	Περιγραφή Description	Υλικό Material
13082	**Πνευματικό μπουτόν εκκίνησης Ø 44,4mm** On/off flush button with bellows Ø 44.4mm	**Λευκό ABS** White ABS
13085-PC	**Πνευματικό μπουτόν εκκίνησης Ø 44,4mm** On/off flush button with bellows Ø 44.4mm	**Πλαστικό επιχρωμιωμένο** Plastic chrome
18082-PC	**Πνευματικό μπουτόν εκκίνησης Ø 44,4mm** On/off flush button with bellows Ø 44.4mm	**Μεταλλικό επιχρωμιωμένο** Metal chrome

ΠΝΕΥΜΑΤΙΚΟ ΜΠΟΥΤΟΝ
ON/OFF FLUSH BUTTON

Κωδικός Code	Περιγραφή Description	Υλικό Material
ASW-000	**Πνευματικό μπουτόν εκκίνησης Ø 44,4mm** On/off flush button with bellows Ø 44.4mm	**Λευκό ABS** White ABS
ASC-000	**Πνευματικό μπουτόν εκκίνησης Ø 44,4mm** On/off flush button with bellows Ø 44.4mm	**Επιχρωμιωμένο** Chrome finish

ΠΝΕΥΜΑΤΙΚΟΣ ΔΙΑΚΟΠΤΗΣ
AIR SWITCH

BALBOA water group

Κωδικός Code	Περιγραφή Description	Υλικό Material
41-0255	**Πνευματικός διακόπτης αέρα** Pneumatic switch	**Μαύρο ABS** Black ABS

ΠΝΕΥΜΑΤΙΚΟ ΣΩΛΗΝΑΚΙ
FLEXIBLE TUBE

BALBOA water group

Κωδικός Code	Περιγραφή Description	Υλικό Material
20-0853	**Πνευματικό σωληνάκι 3mm εσωτερική διάμετρος x 5mm εξωτερική διάμετρος, ρολό μήκους 50m** Flexible tube 3mm inner diameter x 5mm outer diameter, roll of 50m	**Διάφανο PVC** Clear PVC

ΗΛΕΚΤΡΟΝΙΚΑ ΜΠΟΥΤΟΝ
FUNCTION TOUCH BOTTOMS

ΜΠΟΥΤΟΝ 1 ΛΕΙΤΟΥΡΓΙΑΣ
ON/OFF 1-FUNCTION TOUCH BOTTOM

BALBOA water group

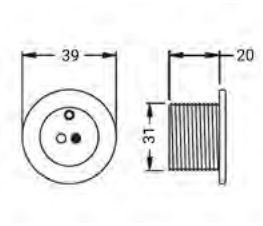

Κωδικός Code	Περιγραφή Description	Υλικό Material
23-3727	**Ηλεκτρονικό μπουτόν 1 λειτουργίας on/off, μήκος καλωδίου 2m, Max 12V, IP67, Ø 39mm** On/off 1-function touch, cable length 2m, Max 12V, IP67, Ø 39mm	**Λευκό ABS** White ABS

ΜΠΟΥΤΟΝ 2 ΛΕΙΤΟΥΡΓΙΩΝ
ON/OFF 2-FUNCTION TOUCH BOTTOM

BALBOA water group

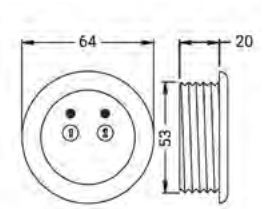

Κωδικός Code	Περιγραφή Description	Υλικό Material
23-3609	**Ηλεκτρονικό μπουτόν 2 λειτουργιών on/off, μήκος καλωδίου 2m, Max 12V, IP67, Ø 64mm** On/off 2-function touch, cable length 2m, Max 12V, IP67, Ø 64mm	**Λευκό ABS** White ABS

ΜΠΟΥΤΟΝ 3 ΛΕΙΤΟΥΡΓΙΩΝ
ON/OFF 3-FUNCTION TOUCH BOTTOM

BALBOA water group

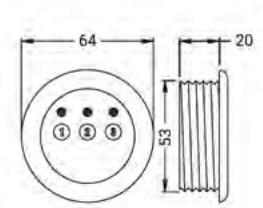

Κωδικός Code	Περιγραφή Description	Υλικό Material
23-3619	**Ηλεκτρονικό μπουτόν 3 λειτουργιών on/off, μήκος καλωδίου 2m, Max 12V, IP67, Ø 64mm** On/off 3-function touch, cable length 2m, Max 12V, IP67, Ø 64mm	**Λευκό ABS** White ABS

ΕΠΙΚΑΛΥΨΗ ΜΠΟΥΤΟΝ
ESCUTCHEON FOR FUNCTION TOUCH BOTTOM

BALBOA water group

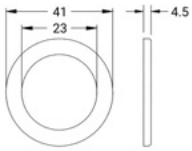

21-3475-1

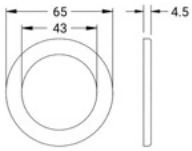

21-3495-1

Κωδικός Code	Περιγραφή Description	Υλικό Material
21-3475-1	**Επικάλυψη για 23-3727, Ø 41mm εξωτερική διάμετρος** Escutcheon for 23-3727, Ø 41mm outer diameter	**Μπρούντζινο επιχρωμιωμένο** Chrome-plated brass
21-3495-1	**Επικάλυψη για 23-3609 & 23-3619, Ø 65mm εξωτερική διάμετρος** Escutcheon for 23-3609 & 23-3619, Ø 65mm outer diameter	**Μπρούντζινο επιχρωμιωμένο** Chrome-plated brass

ΗΛΕΚΤΡΟΝΙΚΟΣ ΠΙΝΑΚΑΣ ΕΛΕΓΧΟΥ
ELECTRONIC CONTROL BOX

BALBOA water group

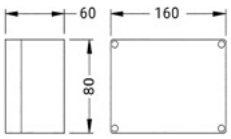

Κωδικός Code	Περιγραφή Description	V/Hz/A
20-0241	Πίνακας μιας εντολής on/off με σύνδεση για ρυθμιστή στάθμης νερού One function on/off with connection for water level control	230V/50Hz/16A

ΡΥΘΜΙΣΤΕΣ ΑΕΡΑ
AIR CONTROLS

ΡΥΘΜΙΣΤΗΣ ΑΕΡΑ
AIR CONTROL

BALBOA water group

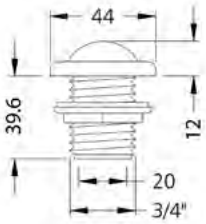

Κωδικός Code	Περιγραφή Description	Υλικό Material
10-2200ME WHT	Ρυθμιστής αέρα 20mm εσωτερική διάμετρος x ¾" εξωτερική διάμετρος, Ø 44mm Air control 20mm inner diameter x ¾" outer diameter, Ø 44mm	Λευκό ABS White ABS
10-2200MEHA PC		Επιχρωμιωμένο ABS Chrome-plated ABS

ΡΥΘΜΙΣΤΗΣ ΑΕΡΑ
AIR CONTROL

BALBOA water group

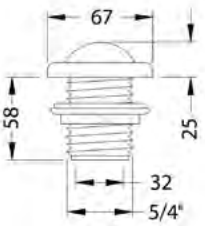

Κωδικός Code	Περιγραφή Description	Υλικό Material
10-2100ME WHT	Ρυθμιστής αέρα 32mm εσωτερική διάμετρος x ¾" εξωτερική διάμετρος, Ø 67mm Air control 32mm inner diameter x ¾" outer diameter, Ø 67mm	Λευκό ABS White ABS

ΡΥΘΜΙΣΤΗΣ ΣΤΑΘΜΗΣ ΝΕΡΟΥ
WATER LEVEL SENSOR

BALBOA water group

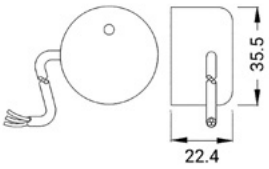

Κωδικός Code	Μήκος καλωδίου Cable length	Τάση Voltage
25-0211-12	2m	12V

ΕΥΚΑΜΠΤΟΣ ΣΩΛΗΝΑΣ ΠΙΕΣΗΣ
FLEXIBLE PVC–U PRESSURE PIPE

Heliflex

BEST SELLER | +50°C -5°C OPERATING TEMPERATURE | DOMESTIC USE | CONVEYANCE WATER | RESISTANCE CORROSION | IMPACT RESISTANCE | FLEXIBLE | MEDIUM RESISTANCE TO VACUUM

ΠΕΡΙΓΡΑΦΗ

Εύκαμπος σωλήνας από PVC άκαμπτου σπιράλ, κατασκευασμένος με ειδικό πρόσθετο αντιολισθητικό υλικό που παρέχει εξαιρετική αντίσταση στη θραύση.

Ο σωλήνας διαθέτει ακριβείς εξωτερικές διαμέτρους για εύκολη συναρμολόγηση εξαρτημάτων. Το εσωτερικό λείο στρώμα παρέχει αποτελεσματική ροή νερού (σημαντικός παράγοντας υγιεινής). Κατασκευασμένος σύμφωνα με το πρότυπο ISO 3994:2014, τύπου 2. Μέγιστη πίεση λειτουργίας: 5 bar.

Χαρακτηριστικά:

- Χρώμα: γκρι ή λευκό.
- Διατίθεται σε ρολά 25 και 50 μέτρων.

Εφαρμογές:

- Πισίνες, αντί του άκαμπτου PVC–U σωλήνα.
- Μπανιέρες, υδρομασάζ.

Εύρος θερμοκρασίας:

−5°C έως +50°C

DESCRIPTION

Flexible PVC hose with rigid spiral, manufactured using a special antishock additive that provides excellent crush resistance.

The hose has got accurate external diameters for easy assembly of fittings. The inside smooth inner layer provides efficient water flow (an important hygiene factor). Manufactured according to ISO 3994:2014, type 2. Max. working pressure: 5 bar.

Specifications:

- Colour: grey or white.
- Available in coils of 25 and 50 meters.

Applications:

- Swimming pools, instead of the rigid PVC–U pipe.
- Hydro massage tubs.

Temperature range:

−5°C up to +50°C

Κωδικός Code	**Μήκος** Length (m)	**Εσωτερική διάμετρος** Inner diameter (mm)	**Εξωτερική διάμετρος** Outer diameter (mm)	**Πάχος τοιχώματος** Tickness (mm)	**Βάρος** Weight (kg/m)	**Πίεση λειτουργίας** Working press (bar)
SH-200/50	50	15	20,3	2,6	0,18	5,6
SH-250/25	25	20	25,0	2,5	0,21	5,6
SH-250/50	50	20	25,0	2,5	0,21	5,6
SH-320/25	25	26	32,2	3,2	0,38	5,0
SH-320/50	50	26	32,2	3,2	0,38	5,0
SH-400/25	25	34	40,2	3,1	0,47	4,0
SH-400/50	50	34	40,2	3,1	0,47	4,0
SH-500/25	25	43	50,0	3,6	0,75	4,0
SH-500/50	50	43	50,0	3,6	0,75	4,0
SH-630/25	25	55	63,4	4,2	1,03	4,0
SH-630/50	50	55	63,4	4,2	1,03	4,0
SH-750/25	25	68	75,0	3,8	1,15	3,0
SH-900/25	25	80	90,0	5,0	1,95	3,0

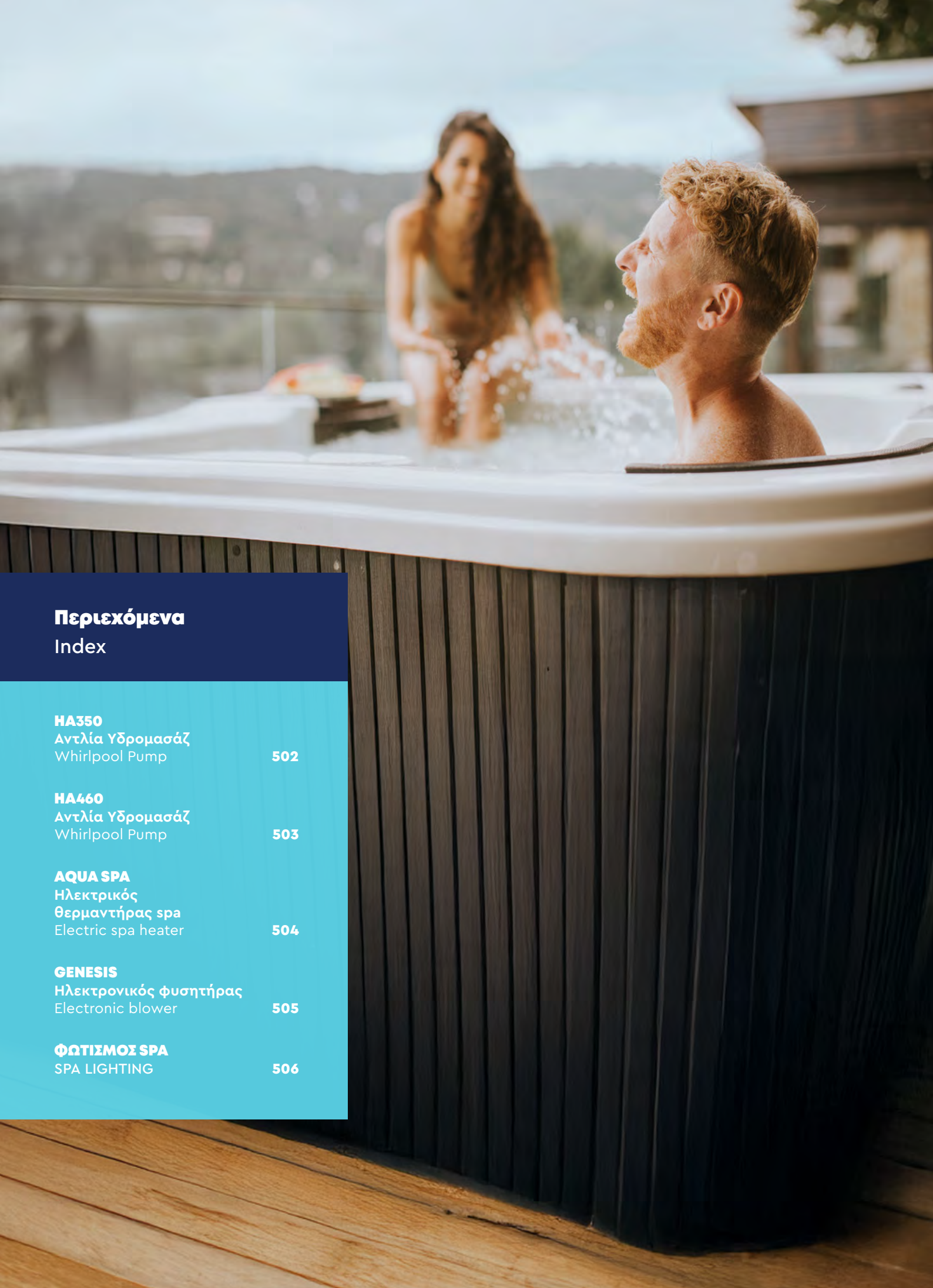

Περιεχόμενα
Index

HA350
Αντλία Υδρομασάζ
Whirlpool Pump **502**

HA460
Αντλία Υδρομασάζ
Whirlpool Pump **503**

AQUA SPA
Ηλεκτρικός θερμαντήρας spa
Electric spa heater **504**

GENESIS
Ηλεκτρονικός φυσητήρας
Electronic blower **505**

ΦΩΤΙΣΜΟΣ SPA
SPA LIGHTING **506**

Εξοπλισμός υδρομασάζ

Hydromassage equipment

Εξοπλίστε το σύστημα υδρομασάζ σας με συσκευές που εγγυώνται άνεση, αξιοπιστία και κορυφαία απόδοση. Αντλίες υδρομασάζ, blowers, φωτιστικά LED και ηλεκτρικοί θερμαντήρες, συνεργάζονται αρμονικά για μια εμπειρία spa υψηλών προδιαγραφών. Κατάλληλα για κάθε τύπο εγκατάστασης, από πολυτελείς επαγγελματικούς χώρους έως ιδιωτικά spa, προσφέρουν μέγιστη λειτουργικότητα και διάρκεια ζωής. Αναβαθμίστε τον εξοπλισμό σας και απολαύστε απόλυτη ισορροπία ανάμεσα στην τεχνολογία και την ευεξία.

Elevate your hydromassage experience with components engineered to perform. Premium jets, suction inlets, nozzles, and outlets deliver precise control, superior performance, and lasting durability. Ideal for commercial and residential spas alike, these components pair cutting-edge technology with high-quality materials. Choose the right fittings to enhance every aspect of your spa for maximum relaxation and efficiency.

HA350

ΑΝΤΛΙΑ ΥΔΡΟΜΑΣΑΖ
WHIRLPOOL PUMP

BALBOA water group

EXTREMELY SILENT

Ρακόρ-Ταυ 32mm.
Pump union tee 32mm.

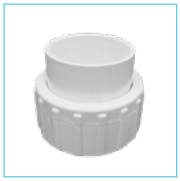

Ρακόρ 50mm.
Pump union 50mm.

ΧΑΡΑΚΤΗΡΙΣΤΙΚΑ

- Βάση 2½" σπείρωμα.
- Αυτόματη αποστράγγιση.
- Προστασία από ξηρή λειτουργία.
- Βαθμός προστασίας IPx5.
- Πνευματικός διακόπτης & καλώδιο 3m στο πίσω μέρος του ακροκιβωτίου.
- Συμπαγής σχεδιασμός και αθόρυβη λειτουργία.
- Χαμηλή κατανάλωση ενέργειας.
- Σώμα από αλουμίνιο & πολυπροπυλένιο (PP).

SPECIFICATIONS

- Buttress 2½" thread.
- Self-draining or center suction with drain connection.
- Dry run protection.
- Ingress protection IPx5.
- Pneumatic switch & 3m cable mounted at rear of terminal box.
- Compact design and silent operation.
- Low energy consumption.
- Body made of aluminum & polypropylene (PP).

ΔΙΑΣΤΑΣΕΙΣ & ΑΠΟΔΟΣΕΙΣ
DIMENSIONS & PERFORMANCE

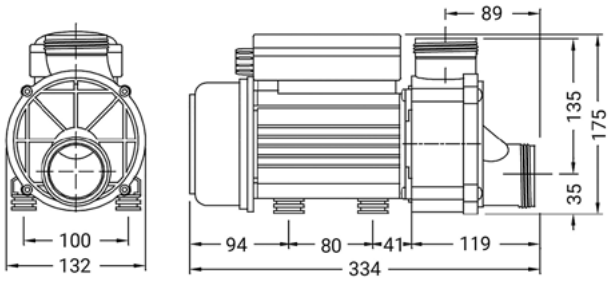

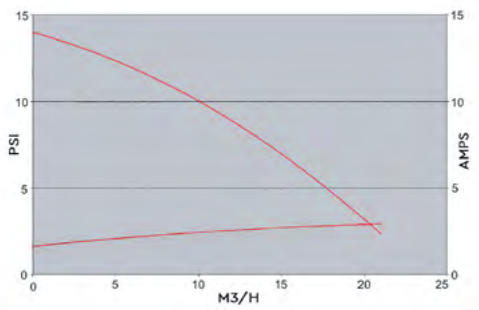

	Κωδικός Code	P1		V/Hz/A	Πνευματικό Pneumatic	Αυτόματη αποστράγγιση Self-drain
		kW	HP			
HA350	22-35421	0,68	0,9	220-240V/50Hz/3,1A	●	●

	Κωδικός Code	Περιγραφή Description	Υλικό Material
ΕΞΤΡΑ ΕΞΟΠΛΙΣΜΟΣ EXTRA EQUIPMENT	92020M	**Ρακόρ-ταυ 32×32mm εσωτερική διάμετρος, με λαστιχάκι** Pump union tee 32×32mm inner diameter, including O-ring	PVC/ABS
	92015M	**Ρακόρ 50mm εσωτερική διάμετρος, με λαστιχάκι** Union 50mm quick disconnection with O-ring	PVC

Για τη σωστή εγκατάσταση της αντλίας θα πρέπει να παραγγείλετε ένα σετ εξαρτημάτων. Για παράδειγμα: για 1 τμχ. HA350 θα χρειαστείτε 1 x ρακόρ-ταυ (92020M) & 1 x ρακόρ (92015M) ή 2 x ρακόρ (92015M).

For the proper installation the pump you have to order a set of the fittings. For example: for 1 unit HA350 you are going to need 1 x union-tee (92020M) & 1 x union (92015M) or 2 x union (92015M).

HA460

ΑΝΤΛΙΑ ΥΔΡΟΜΑΣΑΖ
WHIRLPOOL PUMP

BALBOA water group

EXTREMELY SILENT

Ρακόρ-Ταυ 32mm.
Pump union tee 32mm.

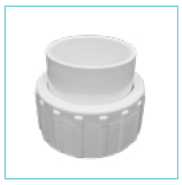

Ρακόρ 50mm.
Pump union 50mm.

ΧΑΡΑΚΤΗΡΙΣΤΙΚΑ

- Βάση 2½" σπείρωμα.
- Σώμα: Αλουμίνιο & πολυπροπυλένιο (PP).
- Αυτόματη αποστράγγιση.
- Προστασία από ξηρή λειτουργία.
- Βαθμός προστασίας IPx5.
- Πνευματικός διακόπτης (22-46171) & καλώδιο 2m στο πίσω μέρος του ακροκιβωτίου.
- Συμπαγής σχεδιασμός και αθόρυβη λειτουργία.
- Χαμηλή κατανάλωση ενέργειας.

SPECIFICATIONS

- Buttress 2½" thread.
- Body: Aluminum & polypropylene (PP).
- Self-draining or center suction with drain connection.
- Dry run protection.
- Ingress protection IPx5.
- Pneumatic switch & 2m cable mounted at rear of terminal box.
- Compact design and silent operation.
- Low energy consumption.

ΔΙΑΣΤΑΣΕΙΣ & ΑΠΟΔΟΣΕΙΣ
DIMENSIONS & PERFORMANCE

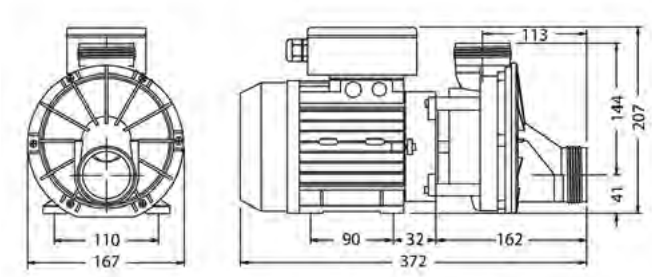

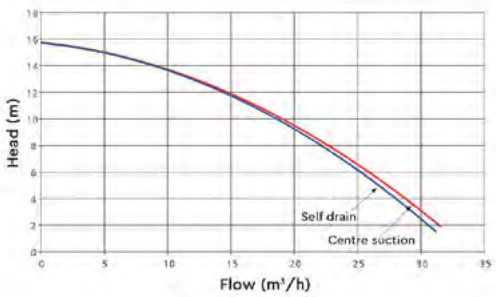

	Κωδικός Code	P1 kW	P1 HP	V/Hz/A	Πνευματικό Pneumatic	Αυτόματη αποστράγγιση Self-drain
HA460	22-4617	1,30	1,76	220-240V/50Hz/6,2A	–	●
	22-46171	1,30	1,76	220-240V/50Hz/6,2A	●	●

	Κωδικός Code	Περιγραφή Description	Υλικό Material
ΕΞΤΡΑ ΕΞΟΠΛΙΣΜΟΣ EXTRA EQUIPMENT	92020M	**Ρακόρ-ταυ 32×32mm εσωτερική διάμετρος, με λαστιχάκι** Pump union tee 32×32mm inner diameter, including O-ring	PVC/ABS
	92015M	**Ρακόρ 50mm εσωτερική διάμετρος, με λαστιχάκι** Union 50mm quick disconnection with O-ring	PVC

Για τη σωστή εγκατάσταση της αντλίας θα πρέπει να παραγγείλετε ένα σετ εξαρτημάτων. Για παράδειγμα: για 1 τμχ. HA460 θα χρειαστείτε 1 x ρακόρ-ταυ (92020M) & 1 x ρακόρ (92015M) ή 2 x ρακόρ (92015M).

For the proper installation the pump you have to order a set of the fittings. For example: for 1 unit HA460 you are going to need 1 x union-tee (92020M) & 1 x union (92015M) or 2 x union (92015M).

AQUA SPA

ΗΛΕΚΤΡΙΚΟΣ ΘΕΡΜΑΝΤΗΡΑΣ SPA
ELECTRIC SPA HEATER

Pahlén

5 YEARS GUARANTEE

ΠΕΡΙΓΡΑΦΗ

Ο ηλεκτρικός θερμαντήρας Aqua spa για spa και μικρές πισίνες, είναι σχεδιασμένος για συνεχή ροή με ελάχιστη πτώση πίεσης. Ο μικρός και συμπαγής σχεδιασμός του, επιτρέπει την εγκατάσταση του σε περιορισμένους χώρους.

- Περίβλημα από θερμοπλαστικό υλικό.
- Θερμαντικό στοιχείο από Incoloy 825.
- Εξοπλισμένο με θερμοστάτη ρυθμιζόμενο από 0–45°C.
- Προστασία από υπερθέρμανση και διακόπτης ροής.

DESCRIPTION

Aqua spa, electric heater for spa and small swimming pools, is designed for continuous flow with a minimum pressure loss. The compact design enables installation even in very tight spaces.

- Housing of thermoplastic.
- Heating element of Incoloy 825.
- Equipped with thermostat 0–45°C.
- Overheating cut out and flow switch.

ΤΕΧΝΙΚΑ ΧΑΡΑΚΤΗΡΙΣΤΙΚΑ
TECHNICAL SPECIFICATIONS

ΑΠΟΔΟΣΗ CAPACITY	**1,5–2 kW**
ΥΛΙΚΟ MATERIAL	**Θερμοπλαστικό/ Incoloy 825** Thermoplastic/ Incoloy 825
ΕΛΑΧΙΣΤΗ ΠΑΡΟΧΗ MINIMUM FLOW	**90l/min**

ΔΙΑΣΤΑΣΕΙΣ & ΑΠΟΔΟΣΕΙΣ
DIMENSIONS & PERFORMANCE

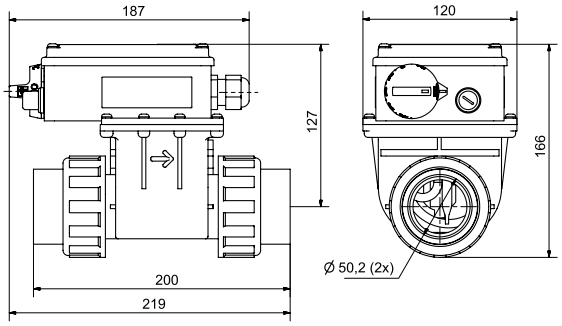

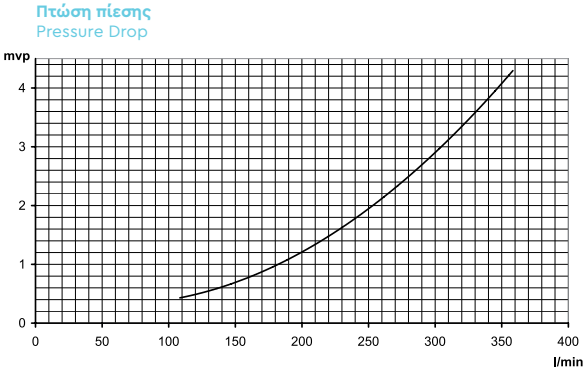

Κωδικός Code	Απόδοση Capacity (kW)	Τάση Voltage (V)	Μήκος Length (mm)	Σύνδεση σωλήνα Pipe connection (mm)
141650	1,5	230	200	Ø 50
141651	2	230	200	Ø 50

Διατίθενται ξεχωριστά συνδέσεις για σωλήνα 1½" ή σπείρωμα 1½".
Connections with 1½" pipe or 1½" threaded are available separate.

GENESIS

ΗΛΕΚΤΡΟΝΙΚΟΣ ΦΥΣΗΤΗΡΑΣ
ELECTRONIC BLOWER

BALBOA water group

ΠΕΡΙΓΡΑΦΗ

Εξαιρετικό επίπεδο απόδοσης, αθόρυβη λειτουργία, πολλαπλές δυνατότητες και αξιοπιστία. Η σειρά Genesis σας δίνει τη δυνατότητα να βρείτε τον ιδανικό φυσητήρα για το υδρομασάζ σας.

- Σώμα από μπλε πολυπροπυλένιο (PP).
- Προαιρετική προσθήκη θερμαντήρα.
- Βαθμός προστασίας: IPx5.
- Αθόρυβη λειτουργία.
- Μονής κατεύθυνσης στόμιο εκροής.
- Σπείρωμα 1,5" (διάμετρος).
- Παρέχεται καλώδιο 1m.

DESCRIPTION

Excellent level of performance, quiet operation, multiple features, and reliability. The Genesis range enables you to find the ideal fan for your hot tub.

- Body made of blue PP.
- Heater option.
- Ingress protection: IPx5.
- Silent running.
- Uni-directional discharge port.
- 1.5" thread (thread diameter).
- 1m cable is provided.

ΔΙΑΣΤΑΣΕΙΣ & ΑΠΟΔΟΣΕΙΣ
DIMENSIONS & PERFORMANCE

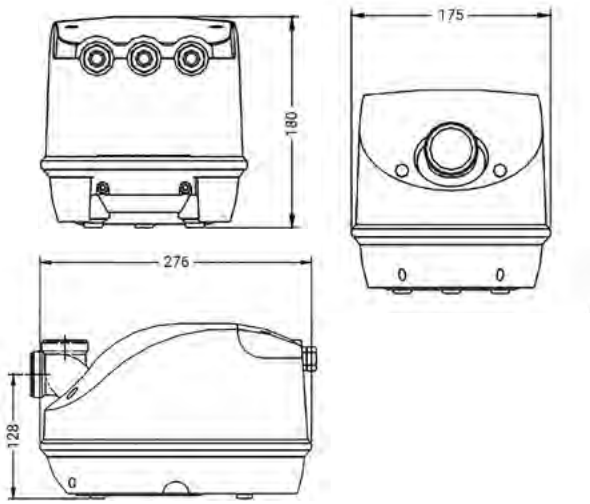

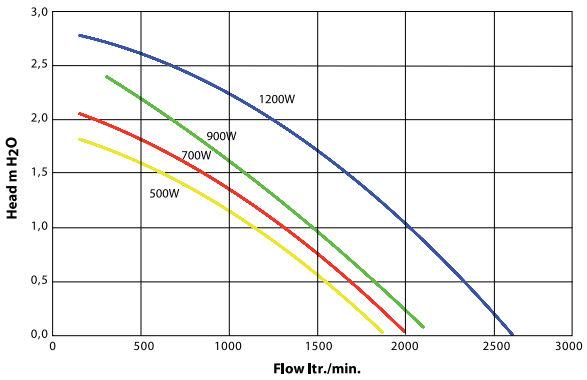

Μοντέλο Model	Μοτέρ Moter	V/Hz
G70-2NN-S	700W	230V/50Hz
G90-2NN-S	900W	230V/50Hz
G120-2NN-S	1200W	230V/50Hz

ΦΩΤΙΣΜΟΣ SPA
SPA LIGHTING

ACQUA SOURCE™

ULS/ULSD-1 SERIES Ø 99mm

ΤΕΧΝΙΚΑ ΧΑΡΑΚΤΗΡΙΣΤΙΚΑ TECHNICAL DATA		ΜΟΝΟΧΡΩΜΟ MONOCHROME				
Μοντέλο Model	2" βιδωτό 2" male thread	ULS-1H35-02WW	ULS-1H50-02WW	ULSD-1M24-02WW	ULSD-1M24-02CW	ULSD-1M60-02B
	63mm κουμπωτό 63mm push mounting	ULS-1H35-63WW	ULS-1H50-63WW	ULSD-1M24-63WW	ULSD-1M24-63CW	ULSD-1M60-63B
Χρώμα Colour		WW	WW	WW	CW	Blue
Αριθμός LED No. of LED		–	–	7	7	15
Kelvin		3000K	3000K	3000K	6200K	–
Lumen		1500lm	2000lm	700lm	700lm	400lm
Ισχύς κατανάλωσης Power consumption		35W	50W	7W	7W	4,5W
Τάση Voltage		12V-DC 50/60Hz	12V-DC 50/60Hz	12V-DC 50/60Hz	12V-DC 50/60Hz	12V-DC 50/60Hz
Τύπος λάμπας Bulb type		MR16 halogen	MR16 halogen	MR16 LED	MR16 LED	MR16 LED

ULS-3 SERIES Ø 54mm

Μοντέλο Model	2" βιδωτό 2" male thread	ULS-3H20-01WW	ULS-3H35-01WW
Χρώμα Colour		WW	WW
Kelvin		3000K	3000K
Lumen		700lm	1500lm
Ισχύς κατανάλωσης Power consumption		20W	35W
Τάση Voltage		12V-DC 50/60Hz	12V-DC 50/60Hz
Τύπος λάμπας Bulb type		MR16 halogen	MR16 halogen

ULS-5/ ULSD-5M SERIES Ø 87mm

Μοντέλο Model	2" βιδωτό 2" male thread	ULS-1H35-02WW	ULS-1H50-02WW	ULSD-5M24-02WW	ULSD-5M24-02CW	ULSD-5M60-02B
	63mm κουμπωτό 63mm push mounting	ULS-1H35-63WW	ULS-1H50-63WW	ULSD-5M24-63WW	ULSD-5M24-63CW	ULSD-5M60-63B
Χρώμα Colour		WW	WW	WW	CW	Blue
Αριθμός LED No. of LED		–	–	7	7	15
Kelvin		3000K	3000K	3000K	6200K	–
Lumen		1500lm	2000lm	700lm	700lm	400lm
Ισχύς κατανάλωσης Power consumption		35W	50W	7W	7W	4,5W
Τάση Voltage		12V-DC 50/60Hz	12V-DC 50/60Hz	12V-DC 50/60Hz	12V-DC 50/60Hz	12V-DC 50/60Hz
Τύπος λάμπας Bulb type		MR16 halogen	MR16 halogen	MR16 LED	MR16 LED	MR16 LED

ULSD-5R SERIES Ø 87mm

ΤΕΧΝΙΚΑ ΧΑΡΑΚΤΗΡΙΣΤΙΚΑ TECHNICAL DATA		ΜΟΝΟΧΡΩΜΟ MONOCHROME		ΠΟΛΥΧΡΩΜΟ MULTICOLOUR
Μοντέλο Model	2" βιδωτό 2" male thread	ULSD-5RA36-02WW	ULSD-5RA36-02DW	ULSD-5RA36-02M
	63mm κουμπωτό 63mm push mounting	ULSD-5RA36-63WW	ULSD-5RA36-63DW	ULSD-5RA36-63M
Χρώμα Colour		WW	DW	RGB
Αριθμός LED No. of LED		36	36	36
Kelvin		3500K	7700K	–
Lumen		800lm	800lm	650lm
Ισχύς κατανάλωσης Power consumption		8,5W	8,5W	10W
Τάση Voltage		12V-AC 50/60Hz	12V-AC 50/60Hz	12V-AC 50/60Hz
Τύπος λάμπας Bulb type		Resin filled	Resin filled	Resin filled

ΤΕΧΝΙΚΑ ΧΑΡΑΚΤΗΡΙΣΤΙΚΑ TECHNICAL DATA		ΜΟΝΟΧΡΩΜΟ MONOCHROME		ΠΟΛΥΧΡΩΜΟ MULTICOLOUR
Μοντέλο Model	1,5" βιδωτό 1.5" male thread	ULSD-6RA36–15WW	ULSD-6RA36-15DW	ULSD-6RA36-15M
	2" βιδωτό 2" male thread	ULSD-6RA36-02WW	ULSD-6RA36-02DW	ULSD-6RA36-02M
	63mm κουμπωτό 63mm push mounting	ULSD-6RA36–63WW	ULSD-6RA36-63DW	ULSD-6RA36-63M
Χρώμα Colour		WW	DW	RGB
Αριθμός LED No. of LED		36	36	36
Kelvin		3500K	7700K	–
Lumen		800lm	800lm	650lm
Μήκος κύματος μπλε LED Blue LED wavelength		8,5W	8,5W	10W
Τάση Voltage		12V-AC 50/60Hz	12V-AC 50/60Hz	12V-AC 50/60Hz
Τύπος λάμπας Bulb type		Resin filled	Resin filled	Resin filled

ULSD-6 SERIES Ø 83mm

Μοντέλο Model	1,5" βιδωτό 1.5" male thread	ULSD-7RA36-15WW	ULSD-7RA36-15DW	ULSD-7RA36-15M
	2" βιδωτό 2" male thread	ULSD-7RA36-02WW	ULSD-7RA36-02DW	ULSD-7RA36-02M
	63mm κουμπωτό 63mm push mounting	ULSD-7RA36-63WW	ULSD-7RA36-63DW	ULSD-7RA36-63M
Χρώμα Colour		WW	DW	RGB
Αριθμός LED No. of LED		36	36	36
Kelvin		3500K	7700K	–
Lumen		800lm	800lm	650lm
Ισχύς κατανάλωσης Power consumption		8,5W	8,5W	10W
Τάση Voltage		12V-AC 50/60Hz	12V-AC 50/60Hz	12V-AC 50/60Hz
Τύπος λάμπας Bulb type		Resin filled	Resin filled	Resin filled

ULSD-7 SERIES Ø 88mm

ΤΕΧΝΙΚΑ ΧΑΡΑΚΤΗΡΙΣΤΙΚΑ TECHNICAL DATA		ΜΟΝΟΧΡΩΜΟ MONOCHROME	
Μοντέλο Model	1" βιδωτό 1" male thread	ULSD-12M1-40WW	ULSD-12M1-40CW
Χρώμα Colour		WW	CW
Αριθμός LED No. of LED		1	1
Kelvin		3000K	6500K
Lumen		213lm	260lm
Ισχύς κατανάλωσης Power consumption		2W	2W
Τάση Voltage		12V-DC 50/60Hz	12V-DC 50/60Hz
Τύπος λάμπας Bulb type		Open type LED board	Open type LED board

ULSD-12 SERIES Ø 50mm

Προσφέρουμε μια ολοκληρωμένη σειρά mini φωτιστικών, ειδικά σχεδιασμένων για εγκαταστάσεις υδρομασάζ. Για περισσότερες επιλογές και πληροφορίες, παρακαλούμε ανατρέξτε στην αντίστοιχη ενότητα φωτιστικών πισίνας του καταλόγου μας.

We offer a comprehensive range of mini light fixtures, specially designed for whirlpool installations. For more options and detailed information, please refer to the corresponding pool lighting section of our catalog.

Περιεχόμενα
Index

ΑΦΡΩΔΗ ΑΚΡΟΦΥΣΙΑ ΣΙΝΤΡΙΒΑΝΙΟΥ
FOAM EFFECT NOZZLES

Cas cade jet	510
Cas cade family	511
Aerating jet	512
Bubbler jet	513
Surface aerating jet	514
Exploding jet	515
WB / WBS	516

ΑΚΡΟΦΥΣΙΑ ΥΔΑΤΙΝΗΣ ΜΕΜΒΡΑΝΗΣ
MEMBRANE EFFECT NOZZLES

Morning glory jet	518
Mushroom jet	519
Mushroom family	520

ΠΕΡΙΣΤΡΕΦΟΜΕΝΑ ΑΚΡΟΦΥΣΙΑ
ROTATE EFFECT NOZZLES

Turning Jet	521

ΑΚΡΟΦΥΣΙΑ ΜΟΝΗΣ ΔΕΣΜΗΣ
SINGLE EFFECT NOZZLES

Fixed Smooth bore jet	522
Adjustable Smooth bore jet	523
Triangular Jet	524
CWE-100	524

ΑΚΡΟΦΥΣΙΑ ΠΟΛΛΑΠΛΗΣ ΔΕΣΜΗΣ
MULTI EFFECT NOZZLES

Finger jet	525
Adjustable de lis jet	526
Fixed de lis jet	527
Spray ring	528
Spray lines	529
Galaxy jet	530
Hemisphere galaxy jet	531
Jet Pond	532
Underwater junction box	533

Εξοπλισμός σιντριβανιού

Fountain equipment

Ο εξοπλισμός του σιντριβανιού αποτελεί το θεμέλιο κάθε υδάτινης εγκατάστασης. Από τα ακροφύσια και τις αντλίες μέχρι τα εξαρτήματα σύνδεσης και τα συστήματα ελέγχου, κάθε στοιχείο παίζει καθοριστικό ρόλο στη ροή, την πίεση και το τελικό οπτικό αποτέλεσμα.

Στην Acqua Source, επενδύουμε σε υψηλής ποιότητας υλικά και προηγμένη τεχνολογία, εξασφαλίζοντας αξιοπιστία, ασφάλεια και αντοχή στο χρόνο. Οι λύσεις μας καλύπτουν πλήρως τις ανάγκες κάθε έργου, από μικρές διακοσμητικές εφαρμογές έως σύνθετες αρχιτεκτονικές συνθέσεις με απαιτητικά εφέ νερού.

Fountain equipment is the foundation of every water installation. From nozzles and pumps to connection fittings and control systems, each component plays a vital role in achieving the desired flow, pressure, and visual impact.

At Acqua Source, we invest in high-quality materials and advanced technology to ensure reliability, safety, and long-lasting performance. Our solutions cover all project scales, from small decorative features to complex architectural water displays.

ACQUA SOURCE™

ΑΦΡΩΔΗ ΑΚΡΟΦΥΣΙΑ ΣΙΝΤΡΙΒΑΝΙΟΥ
FOAM EFFECT NOZZLES

THE POWER IN WATER

CAS CADE JET

ΣΕΙΡΑ CJ
CJ SERIES

ACQUA SOURCE™

ΠΕΡΙΓΡΑΦΗ

Μια μίξη νερού και αέρα δημιουργεί ένα αφρώδες υδάτινο εφέ που εκτινάσσεται από την επιφάνεια του νερού και προκαλεί δυνατό παφλασμό, σχηματίζοντας μια κωνική στήλη νερού κατά την πτώση. Ιδανικό για μέτριου ή μεγάλου μεγέθους εξωτερικούς χώρους.

Η στάθμη του νερού θα πρέπει να διατηρείται σε σταθερό επίπεδο, καθώς οποιαδήποτε αυξομείωση μπορεί να προκαλέσει αλλαγή στο υδάτινο εφέ. Με αύξηση στην στάθμη νερού, η στήλη χάνει ύψος και γίνεται πιο φαρδιά, ενώ με μείωση γίνεται πιο λεπτή και αποκτά ύψος.

- Κατασκευή από χυτό επιχρωμιωμένο μπρούντζο *(διαθέσιμο και χωρίς επιχρωμίωση, κατόπιν ζήτησης).*
- Σπείρωμα NPT *(κατόπιν ζήτησης).*

ΤΕΧΝΙΚΑ ΧΑΡΑΚΤΗΡΙΣΤΙΚΑ
TECHNICAL SPECIFICATIONS

ΟΡΑΤΟΤΗΤΑ VISIBILITY	★★★★★
ΗΧΗΤΙΚΟ ΕΠΙΠΕΔΟ SOUND LEVEL	★★★★☆
ΣΤΑΘΕΡΟΤΗΤΑ ΣΤΟΝ ΑΝΕΜΟ WIND RESISTANCE	★★★★☆
ΠΑΦΛΑΣΜΟΣ SPLASH	★★★☆☆
ΑΚΡΟΦΥΣΙΟ ΕΞΑΡΤΩΜΕΝΟ ΑΠΟ ΤΗ ΣΤΑΘΜΗ ΤΟΥ ΝΕΡΟΥ DEPENDENT ON WATER LEVEL POSITION	**Ναι** Yes

DESCRIPTION

A combination of water and air creates a foamy water effect that bursts from the water's surface and causes a strong splash, forming a conical water column as it falls. Ideal for medium or large outdoor areas.

The water level must be kept stable, as any fluctuation may alter the water effect. When the water level rises, the column loses height and becomes wider, while when it decreases, it becomes thinner and gains height.

- Cast bronze and brass, chrome-plated construction *(also available without chrome-plating upon request).*
- NPT thread *(upon request).*

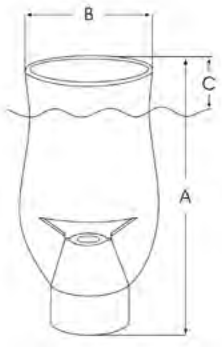

Κωδικός Code	Σπείρωμα BSP Inlet BSP	Ύψος εκτίναξης Spray height												Διαστάσεις Dimensions (mm)		
		2'	3'	4'	5'	6'	8'	10'	12'	15'	20'	25'	30'	A	B	C
		GPM/HD														
CJ-100	1"	17/30	19/35	21/42	23/51	25/62	30/76	–	–	–	–	–	–	120	55	15
CJ-125	1¼"	17/30	29/20	32/27	35/34	40/37	46/50	50/60	57/71	67/82	–	–	–	220	80	30
CJ-200	2"	–	–	71/21	77/25	85/30	94/37	101/45	106/56	119/72	130/90	–	–	280	100	40
CJ-300	3"	–	–	–	132/21	142/28	157/31	172/38	188/49	211/59	250/70	315/105	330/140	350	180	50

CAS CADE FAMILY

ΣΕΙΡΑ CF
CF SERIES

ACQUA SOURCE™

CF-3

CF-6

ΠΕΡΙΓΡΑΦΗ

Πρόκειται για ένα jet σιντριβανιού αποτελούμενο από μια ομάδα ακροφυσίων cas cade.

Τρία ή – αντίστοιχα – έξι cas cade jets είναι προσαρμοσμένα σε μια στρογγυλή μπρούντζινη επιχρωμιωμένη βάση για να παρέχουν το εντυπωσιακό υδάτινο εφέ του καταρράχτη σε μεγαλύτερη κλίμακα. Αυτά τα jet είναι ιδανικά για μεγάλους χώρους που απαιτούν έντονη διακόσμηση.

- Κατασκευή από χυτό επιχρωμιωμένο μπρούντζο *(διαθέσιμο και χωρίς επιχρωμίωση, κατόπιν ζήτησης).*
- Σπείρωμα NPT *(κατόπιν ζήτησης).*

DESCRIPTION

This is a fountain jet formed by a group of cas cades. Three or – respectively – six cas cade jets are roughly fixed on a round bronze chrome-plated round base to perform the impressive cas cade effect in a greater volume. These jets are ideal for big areas that require intense decoration.

- Cast bronze and brass, chrome-plated construction *(also available without chrome-plating upon request).*
- NPT thread *(upon request).*

ΤΕΧΝΙΚΑ ΧΑΡΑΚΤΗΡΙΣΤΙΚΑ
TECHNICAL SPECIFICATIONS

ΟΡΑΤΟΤΗΤΑ VISIBILITY	★★★★★
ΗΧΗΤΙΚΟ ΕΠΙΠΕΔΟ SOUND LEVEL	★★☆☆☆
ΣΤΑΘΕΡΟΤΗΤΑ ΣΤΟΝ ΑΝΕΜΟ WIND RESISTANCE	★★★★☆
ΠΑΦΛΑΣΜΟΣ SPLASH	★★★☆☆
ΑΚΡΟΦΥΣΙΟ ΕΞΑΡΤΩΜΕΝΟ ΑΠΟ ΤΗ ΣΤΑΘΜΗ ΤΟΥ ΝΕΡΟΥ DEPENDENT ON WATER LEVEL POSITION	**Ναι** Yes

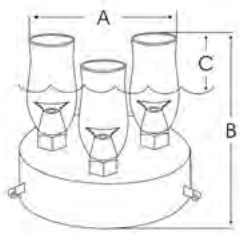

CF-3

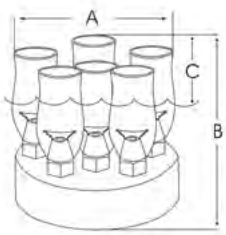

CF-6

Κωδικός Code	**Σπείρωμα BSP** Inlet BSP	**Αρ. ακροφύσιων** No. of nozzles	**Απαιτήσεις νερού** Water requirements	**Διαστάσεις** Dimensions (mm)		
				A	B	C
CF-3	1¼"	3	14 m³/h	230	225	30
CF-6	2"	6	28 m³/h	230	225	30

ACQUA SOURCE™

ΑΦΡΩΔΗ ΑΚΡΟΦΥΣΙΑ ΣΙΝΤΡΙΒΑΝΙΟΥ
FOAM EFFECT NOZZLES

THE POWER IN WATER

AERATING JET

ΣΕΙΡΑ AJ
AJ SERIES

ACQUA SOURCE™

ΠΕΡΙΓΡΑΦΗ

Αναδυόμενες στενές και ευθύγραμμες στήλες νερού που περιέχουν φυσαλίδια, με τελείωμα που μοιάζει με ανοιγμένο λουλούδι, το οποίο στην πορεία επιστρέφει πάλι στην επιφάνεια του νερού "πέφτοντας". Ιδανικό για κάθε μέγεθος λίμνης και σιντριβανιού.

- Κατασκευή από χυτό επιχρωμιωμένο μπρούντζο *(διαθέσιμο και χωρίς επιχρωμίωση, κατόπιν ζήτησης).*
- Σπείρωμα NPT *(κατόπιν ζήτησης).*

DESCRIPTION

Emmerging straight, narrow, air-mixed water streams rise to form a graceful, flower-like top before gently falling back onto the water. Perfect for lakes and fountains of any size.

- Cast bronze and brass, chrome-plated construction *(also available without chrome-plating upon request).*
- NPT thread *(upon request).*

ΤΕΧΝΙΚΑ ΧΑΡΑΚΤΗΡΙΣΤΙΚΑ
TECHNICAL SPECIFICATIONS

ΟΡΑΤΟΤΗΤΑ VISIBILITY	★★★★★
ΗΧΗΤΙΚΟ ΕΠΙΠΕΔΟ SOUND LEVEL	★★★★☆
ΣΤΑΘΕΡΟΤΗΤΑ ΣΤΟΝ ΑΝΕΜΟ WIND RESISTANCE	★★★☆☆
ΠΑΦΛΑΣΜΟΣ SPLASH	★★★☆☆
ΑΚΡΟΦΥΣΙΟ ΕΞΑΡΤΩΜΕΝΟ ΑΠΟ ΤΗ ΣΤΑΘΜΗ ΤΟΥ ΝΕΡΟΥ DEPENDENT ON WATER LEVEL POSITION	**Ναι** Yes

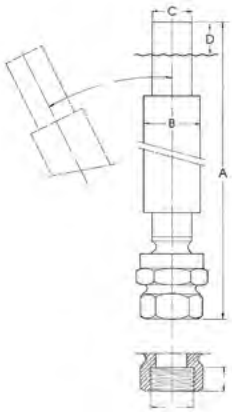

Κωδικός Code	Σπείρωμα BSP Inlet BSP	Ύψος εκτίναξης Spray height (GPM/HD)													Διαστάσεις Dimensions (mm)			
		2'	3'	4'	5'	6'	8'	10'	12'	15'	20'	25'	30'	35'	A	B	C	D
AJ-50	½"	3,5/15	4/18	4,5/24	5/31	5,5/35	6/46	8/55	–	–	–	–	–		160	28	20	20
AJ-75	¾"	4,5/15	5,5/18	6/20	7/24	8/29	9/35	10/44	–	–	–	–	–		190	32	22	22
AJ-100	1"	–	–	9,5/24	10/29	11/31	12/39	14/48	15/58	–	–	–	–		260	40	28	28
AJ-125	1¼"	–	–	10/15	12/18	14/24	17/41	19/48	21/59	–	–	–	–		300	42	30	30
AJ-150	1½"	–	–	–	21/18	23/24	25/32	28/41	31/46	34/55	37/69	37/69	71/89	80/100	360	54	42	42
AJ-200	2"	–	–	–	21/18	23/24	25/32	28/41	31/46	34/55	37/69	37/69	71/89	80/100	430	54	42	42

BUBBLER JET

ΣΕΙΡΑ BJ
BJ SERIES

ACQUA SOURCE™

ΠΕΡΙΓΡΑΦΗ

Το bubbler jet μπορεί να μετατρέψει το εισερχόμενο νερό σε μια αναδυόμενη στήλη νερού που δείχνει να "βράζει", σκορπίζοντας τριγύρω άτακτη, παιχνιδιάρικη κίνηση. Με την προσθήκη φωτιστικών σιντριβανιού που παρέχουν πολύχρωμο φωτισμό, κάνουν το όλο εφέ ακόμη πιο ατμοσφαιρικό!

Αποτελεί ιδανική επιλογή για μικρές λιμνούλες ή σιντριβάνια μεσαίου μεγέθους, τόσο σε εσωτερικούς όσο και σε εξωτερικούς χώρους.

- Κατασκευή από χυτό επιχρωμιωμένο μπρούντζο *(διαθέσιμο και χωρίς επιχρωμίωση, κατόπιν ζήτησης).*
- Σπείρωμα NPT *(κατόπιν ζήτησης).*

DESCRIPTION

The bubbler jet nozzle transforms incoming water into a rising "boiling" column that scatters playful, lively movements around it. Adding fountain lights with multicolored illumination enhances the effect, creating an even more atmospheric display.

A perfect choice for little ponds and medium sized fountains of indoor and outdoor spaces.

- Cast bronze and brass, chrome-plated construction *(also available without chrome-plating upon request).*
- NPT thread *(upon request).*

ΤΕΧΝΙΚΑ ΧΑΡΑΚΤΗΡΙΣΤΙΚΑ
TECHNICAL SPECIFICATIONS

ΟΡΑΤΟΤΗΤΑ VISIBILITY	★★★★★
ΗΧΗΤΙΚΟ ΕΠΙΠΕΔΟ SOUND LEVEL	★★★☆☆
ΣΤΑΘΕΡΟΤΗΤΑ ΣΤΟΝ ΑΝΕΜΟ WIND RESISTANCE	★★★★☆
ΠΑΦΛΑΣΜΟΣ SPLASH	★★☆☆☆
ΑΚΡΟΦΥΣΙΟ ΕΞΑΡΤΩΜΕΝΟ ΑΠΟ ΤΗ ΣΤΑΘΜΗ ΤΟΥ ΝΕΡΟΥ DEPENDENT ON WATER LEVEL POSITION	**Ναι** Yes

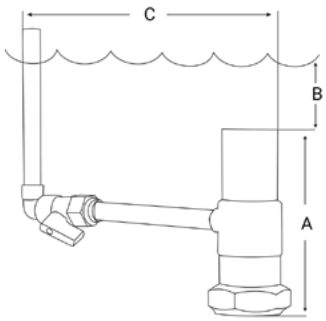

Κωδικός Code	Σπείρωμα BSP Inlet BSP	GPM	Κεφαλή Head	Ύψος εκτίναξης Spray height	Διάμετρος νερού Spray diameter	Διαστάσεις Dimensions (mm)		
						A	B	C
BJ-150	1½"	45	10	0,50	0,50	135	127	50
BJ-300	3"	125	25	0,110	0,70	243	150	65

ACQUA SOURCE™

ΑΦΡΩΔΗ ΑΚΡΟΦΥΣΙΑ ΣΙΝΤΡΙΒΑΝΙΟΥ
FOAM EFFECT NOZZLES

THE POWER IN WATER

SURFACE AERATING JET

ΣΕΙΡΑ SA
SA SERIES

ACQUA SOURCE™

ΠΕΡΙΓΡΑΦΗ

Μια μεγάλη δόση αέρα αναμειγνύεται με νερό, δημιουργώντας μια συμπαγή αφρώδη στήλη νερού. Κατάλληλο για μικρού, μετρίου και μεγάλου μεγέθους σιντριβάνια. Ακροφύσιο μη-εξαρτώμενο από τη στάθμη του νερού.
Ιδανικό για κάθε μέγεθος σιντριβανιού. Δυνατότητα αυξομείωσης κατά ύψος με εσωτερικό ρυθμιστή.

- Κατασκευή από χυτό επιχρωμιωμένο μπρούντζο *(διαθέσιμο και χωρίς επιχρωμίωση, κατόπιν ζήτησης).*
- Σπείρωμα NPT *(κατόπιν ζήτησης).*

DESCRIPTION

A big volume of air is mixed to water achieving a compact foamy column of water. Suitable for small and medium size displays. Not dependent on water level. Ideal for any size of fountain. Internal ball valve for height adjustment.

- Cast bronze and brass, chrome-plated construction *(also available without chrome-plating upon request).*
- NPT thread *(upon request).*

ΤΕΧΝΙΚΑ ΧΑΡΑΚΤΗΡΙΣΤΙΚΑ
TECHNICAL SPECIFICATIONS

ΟΡΑΤΟΤΗΤΑ VISIBILITY	★★★★★
ΗΧΗΤΙΚΟ ΕΠΙΠΕΔΟ SOUND LEVEL	★★★☆☆
ΣΤΑΘΕΡΟΤΗΤΑ ΣΤΟΝ ΑΝΕΜΟ WIND RESISTANCE	★★★★☆
ΠΑΦΛΑΣΜΟΣ SPLASH	★★★☆☆
ΑΚΡΟΦΥΣΙΟ ΕΞΑΡΤΩΜΕΝΟ ΑΠΟ ΤΗ ΣΤΑΘΜΗ ΤΟΥ ΝΕΡΟΥ DEPENDENT ON WATER LEVEL POSITION	**Όχι** No

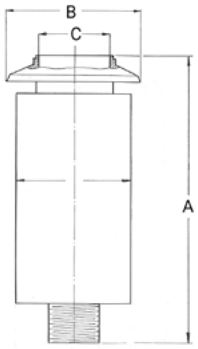

Κωδικός Code	Σπείρωμα BSP Inlet BSP	Ύψος εκτίναξης Spray height							Διαστάσεις Dimensions (mm)		
		2'	3'	5'	6'	8'	10'	12'	A	B	C
		GPM/HD									
SA-75	¾"	24/10	27/13	33/20	37/23	–	–	–	140	68	38
SA-100	1"	–	58/7	73/10	80/12	93/15	104/19	112/22	185	77	48

EXPLODING JET

ΣΕΙΡΑ EJ
EJ SERIES

ACQUA SOURCE™

ΠΕΡΙΓΡΑΦΗ

Ακροφύσιο με στενό λαιμό που εκτινάσσει το νερό με έναν "απρόσεχτο" τρόπο σχηματίζοντας ένα ιδιαίτερο σπάνιο εφέ. Η στήλη νερού υψώνεται στον αέρα δημιουργώντας συνεχείς εκρήξεις μεγέθους ολοένα και μικρότερου με στροβιλιζόμενες, τριγύρω, σταγόνες νερού. Η όλη εικόνα θυμίζει κρυστάλλινο δέντρο. Ιδανικό για εσωτερικούς και εξωτερικούς χώρους που απαιτούν εκκεντρική διακόσμηση.

- Κατασκευή από χυτό επιχρωμιωμένο μπρούντζο *(διαθέσιμο και χωρίς επιχρωμίωση, κατόπιν ζήτησης).*
- Σπείρωμα NPT *(κατόπιν ζήτησης).*

DESCRIPTION

A narrow-neck nozzle that propels water in a playful, irregular manner, creating a unique and striking effect. The stream rises into the air, producing a series of progressively smaller bursts with dancing droplets around it. The overall display resembles a sparkling crystal tree.

- Cast bronze and brass, chrome-plated construction *(also available without chrome-plating upon request).*
- NPT thread *(upon request).*

ΤΕΧΝΙΚΑ ΧΑΡΑΚΤΗΡΙΣΤΙΚΑ
TECHNICAL SPECIFICATIONS

ΟΡΑΤΟΤΗΤΑ VISIBILITY	★★★★★
ΗΧΗΤΙΚΟ ΕΠΙΠΕΔΟ SOUND LEVEL	★★☆☆☆
ΣΤΑΘΕΡΟΤΗΤΑ ΣΤΟΝ ΑΝΕΜΟ WIND RESISTANCE	★★★☆☆
ΠΑΦΛΑΣΜΟΣ SPLASH	★★★★☆
ΑΚΡΟΦΥΣΙΟ ΕΞΑΡΤΩΜΕΝΟ ΑΠΟ ΤΗ ΣΤΑΘΜΗ ΤΟΥ ΝΕΡΟΥ DEPENDENT ON WATER LEVEL POSITION	**Ναι** Yes

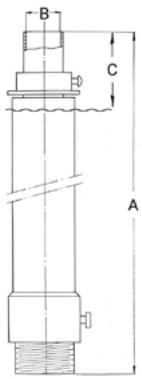

Κωδικός Code	Σπείρωμα BSP Inlet BSP	Ύψος εκτίναξης Spray height				Διαστάσεις Dimensions (mm)		
		5'	10'	12'	15'	A	B	C
		GPM/HD/BURST HT						
EJ-100	1"	12/5/12	16/12/24	18/16/36	221/19/36	265	28	60

ACQUA SOURCE™

ΑΦΡΩΔΗ ΑΚΡΟΦΥΣΙΑ ΣΙΝΤΡΙΒΑΝΙΟΥ
FOAM EFFECT NOZZLES

THE POWER IN WATER

WB / WBS

DRY KIT ΣΙΝΤΡΙΒΑΝΙΟΥ
DRY FOUNTAIN KIT

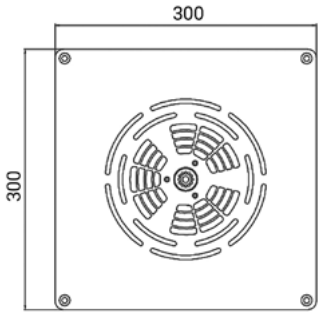

ΠΕΡΙΓΡΑΦΗ

ΚΙΤ σιντριβανιού ξηράς λειτουργίας, κατασκευασμένο από ανοξείδωτο ατσάλι AISI-304. Σχεδιασμένο για εγκατάσταση σε δάπεδο εξωτερικού χώρου.
Εξοπλισμένο με σύστημα φωτισμού RGB LED ισχύος 27W (12/24V DC) για την παραγωγή δυναμικών και ελκυστικών εφέ, εύκολο στην εγκατάσταση, προγραμματιζόμενο και ελέγχεται μέσω DMX.

DESCRIPTION

Dry fountain KIT made of stainless steel AISI-304. Specifically designed for outdoor floor installation.

Equipped with a 27W RGB LED lighting system (12/24V DC) for the creation of dynamic and visually appealing effects, easy to install, programmable, and controlled via DMX.

Κωδικός Code	Περιγραφή Description	Στόμιο Nozzle	Έξοδος Outlet	Ρύθμιση γωνίας Adjust. angle	Σύνδεση Connection
WB-000M	**Dry jet**	Lance jet	Ø 12	10°	1" M BSP
WB-0MSN	**Dry jet**	Snowy jet	Ø 24	–	1/2" M BSP
WBS-200M	**Dry jet + 2 Ηλεκτρομαγνητικές βαλβίδες (2×20W / 24V DC)** Dry jet + 2 Solenoid valves (2×20W / 24V DC)	Lance jet	Ø 12	5°	1" F/H BSP/NPT
WBS-2MSN	**Dry jet + 2 Ηλεκτρομαγνητικές βαλβίδες (2×20W / 24V DC)** Dry jet + 2 Solenoid valves (2×20W / 24V DC)	Snowy jet	Ø 24	–	1" F/H BSP/NPT
WB-230M	**Dry jet + Υποβρύχια αντλία 220W / 240V AC (max ύψος: 2,5m)** Dry jet + Underwater pump 220W / 240V AC (max height: 2.5m)	Lance jet	Ø 12	10°	–
WB-110M	**Dry jet + Υποβρύχια αντλία 220W / 120V AC (max ύψος: 2,5m)** Dry jet + Underwater pump 220W / 120V AC (max height: 2.5m)	Lance jet	Ø 12	10°	–

Κωδικός Code	Ύψος εκτίναξης Spray height (mm)					
	0,5	1	1,5	2	2,5	3
	Q / p (l/min) (m.c.a.)					
WB-000M	26/0,9	38/1,8	47/2,5	54/3,5	59/4,3	64/5,2
WB-0MSN	68/3	92/5,5	112/8,1	125/10,8	–	–
WBS-200M	26/1,9	38/3,7	47/5,2	54/6,8	59/8,4	64/10
WBS-2MSN	68/4	92/7,4	112/10,8	125/14,1	–	–

ΔΙΑΣΤΑΣΕΙΣ & ΓΡΑΜΜΙΚΟΣ ΣΧΕΔΙΑΣΜΟΣ
MEASUREMENTS & VECTOR DESIGN

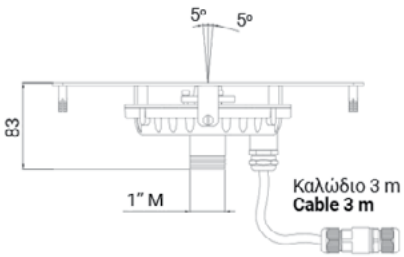

WB-000M

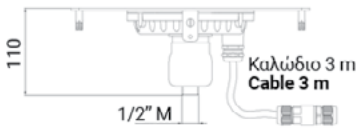

WB-0MSN

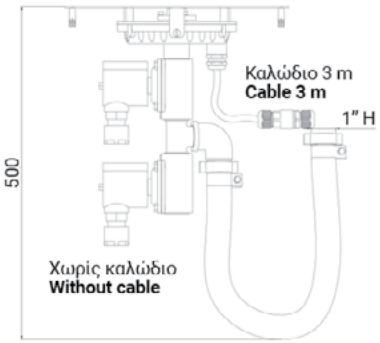

WBS-200M

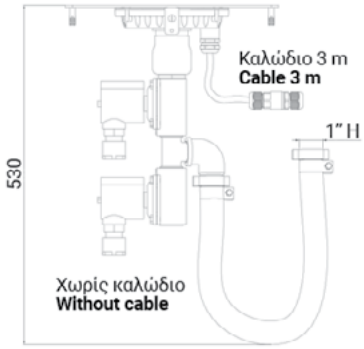

WBS-2MSN

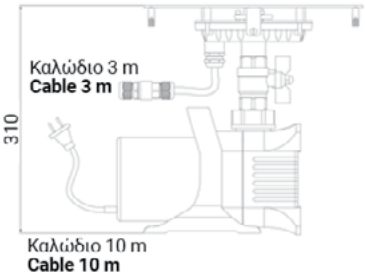

WB-230M

SNOWY JET

LANCE JET

ACQUA SOURCE™

ΑΚΡΟΦΥΣΙΑ ΥΔΑΤΙΝΗΣ ΜΕΜΒΡΑΝΗΣ
MEMBRANE EFFECT NOZZLES

THE POWER IN WATER

MORNING GLORY JET

ΣΕΙΡΑ MG
MG SERIES

ACQUA SOURCE™

ΠΕΡΙΓΡΑΦΗ

Η υδάτινη μεμβράνη που αναδύεται από το εσωτερικό του jet, υψώνεται έως ένα σημείο και στη συνέχεια χύνεται με κλίση εξωτερική δημιουργώντας την εικόνα ενός "κρίνου σε άνθιση". Ρυθμίζοντας τη θέση του κώνου στην κορυφή του ακροφυσίου, δίνετε τη δυνατότητα στο jet να δημιουργεί μια σειρά διαφορετικών υδάτινων σχεδίων.
Το σχέδιο είναι εκπληκτικό ιδιαίτερα όταν συνοδεύεται από φωτιστικά σιντριβανιού διαφορετικών χρωμάτων. Δεν είναι συμβατό με τοποθεσίες υψηλών ανέμων.

- Κατασκευή από χυτό επιχρωμιωμένο μπρούντζο *(διαθέσιμο και χωρίς επιχρωμίωση, κατόπιν ζήτησης).*
- Σπείρωμα NPT *(κατόπιν ζήτησης).*

ΤΕΧΝΙΚΑ ΧΑΡΑΚΤΗΡΙΣΤΙΚΑ
TECHNICAL SPECIFICATIONS

ΟΡΑΤΟΤΗΤΑ VISIBILITY	★★★☆☆
ΗΧΗΤΙΚΟ ΕΠΙΠΕΔΟ SOUND LEVEL	★☆☆☆☆
ΣΤΑΘΕΡΟΤΗΤΑ ΣΤΟΝ ΑΝΕΜΟ WIND RESISTANCE	★☆☆☆☆
ΠΑΦΛΑΣΜΟΣ SPLASH	★☆☆☆☆
ΑΚΡΟΦΥΣΙΟ ΕΞΑΡΤΩΜΕΝΟ ΑΠΟ ΤΗ ΣΤΑΘΜΗ ΤΟΥ ΝΕΡΟΥ DEPENDENT ON WATER LEVEL POSITION	**Όχι** No

DESCRIPTION

The incoming transparent water membrane emerges up to a level and then pours forth the water giving a "blooming lily" image. By adjusting the position of the nozzle's top cone you enable the jet to perform a variety of different water shapes.
The pattern becomes spectacular when the jet is accompanied by colourful underwater fountain lights. Not compatible.

- Cast bronze and brass, chrome-plated construction *(also available without chrome-plating upon request).*
- NPT thread *(upon request).*

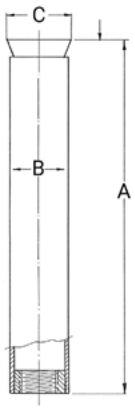

Κωδικός Code	**Σπείρωμα BSP** Inlet BSP	**LPM**	**Διαστάσεις** Dimensions (mm)		
			A	**B**	**C**
MG-100	1"	35	300	50	51
MG-200	2"	160	600	54	55
MG-300	3"	250	600	80	81

MUSHROOM JET

ΣΕΙΡΑ MJ
MJ SERIES

ACQUA SOURCE™

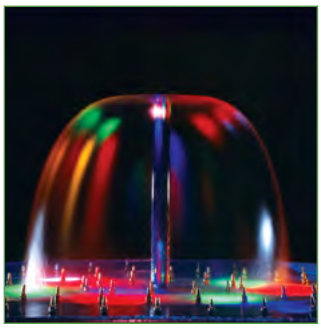

ΠΕΡΙΓΡΑΦΗ

Το εν λόγω jet δημιουργεί ένα διαφανές "μανιτάρι", το οποίο διαμορφώνεται από το νερό που εξέρχεται από το ακροφύσιο.
Χάρη στο εξαιρετικά χαμηλό ηχητικό επίπεδο και επίπεδο παφλασμού που παράγει, είναι τέλειο τόσο για εσωτερικούς χώρους όσο και για εξωτερικούς χώρους που δεν επηρεάζονται από δυνατό αέρα.

- Κατασκευή από χυτό επιχρωμιωμένο μπρούντζο *(διαθέσιμο και χωρίς επιχρωμίωση, κατόπιν ζήτησης).*
- Σπείρωμα NPT *(κατόπιν ζήτησης).*

DESCRIPTION

This jet provides a transparent "mushroom" effect, which is formed by the pouring water coming out from the nozzle.
Due to its extremely low noise and splash level, it is perfect for indoor spaces as well as for wind-free outdoor areas.

- Cast bronze and brass, chrome-plated construction *(also available without chrome-plating upon request).*
- NPT thread *(upon request).*

ΤΕΧΝΙΚΑ ΧΑΡΑΚΤΗΡΙΣΤΙΚΑ
TECHNICAL SPECIFICATIONS

ΟΡΑΤΟΤΗΤΑ VISIBILITY	★★★☆☆
ΗΧΗΤΙΚΟ ΕΠΙΠΕΔΟ SOUND LEVEL	★☆☆☆☆
ΣΤΑΘΕΡΟΤΗΤΑ ΣΤΟΝ ΑΝΕΜΟ WIND RESISTANCE	★☆☆☆☆
ΠΑΦΛΑΣΜΟΣ SPLASH	★☆☆☆☆
ΑΚΡΟΦΥΣΙΟ ΕΞΑΡΤΩΜΕΝΟ ΑΠΟ ΤΗ ΣΤΑΘΜΗ ΤΟΥ ΝΕΡΟΥ DEPENDENT ON WATER LEVEL POSITION	Όχι No

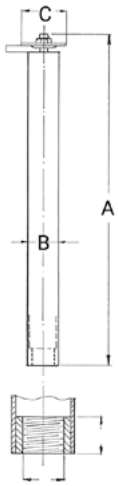

Κωδικός Code	Σπείρωμα BSP Inlet BSP	LPM	Διαστάσεις Dimensions (mm)		
			A	B	C
MJ-50	½"	20	285	28	30
MJ-51	½"	30	420	42	45
MJ-100	1"	35	580	50	55
MJ-200	2"	200	600	54	85
MJ-300	3"	230	600	80	95

ACQUA SOURCE™

ΑΚΡΟΦΥΣΙΑ ΥΔΑΤΙΝΗΣ ΜΕΜΒΡΑΝΗΣ
MEMBRANE EFFECT NOZZLES

THE POWER IN WATER

MUSHROOM FAMILY

ΣΕΙΡΑ MF
MF SERIES

ACQUA SOURCE™

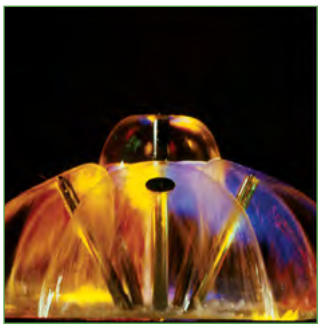

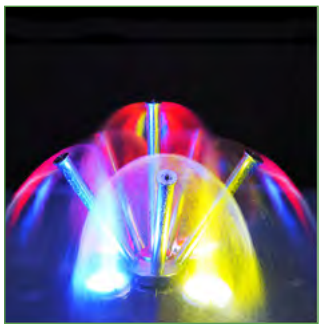

ΠΕΡΙΓΡΑΦΗ

Το MF είναι μια ομάδα τριών ή έξι ακροφυσίων mushroom τοποθετημένα σε κυκλική σειρά, όλα σταθεροποιημένα σε μια στρογγυλή βάση. Τα ακροφύσια "κοιτούν" προς τα έξω κάνοντας το jet να προκαλεί υδάτινα εφέ προς όλες τις κατευθύνσεις.
Τα σχέδια μανιταριού που εμφανίζονται από το κέντρο δίνουν την εντύπωση μιας ομάδας φυσικών θαλάσσιων βράχων που πηγάζουν καθαρό νερό!

- Κατασκευή από χυτό επιχρωμιωμένο μπρούντζο *(διαθέσιμο και χωρίς επιχρωμίωση, κατόπιν ζήτησης).*
- Σπείρωμα NPT *(κατόπιν ζήτησης).*

DESCRIPTION

A group of three or six mushroom nozzles placed in a circular line on a round base. Nozzles are directed to the outside enabling the jet to perform its effects towards all sides.
Mushroom images coming from the center make the final creation look like a group of natural sea-rocks pouring clear water!

- Cast bronze and brass, chrome-plated construction *(also available without chrome-plating upon request).*
- NPT thread *(upon request).*

ΤΕΧΝΙΚΑ ΧΑΡΑΚΤΗΡΙΣΤΙΚΑ
TECHNICAL SPECIFICATIONS

ΟΡΑΤΟΤΗΤΑ VISIBILITY	★★★★☆
ΗΧΗΤΙΚΟ ΕΠΙΠΕΔΟ SOUND LEVEL	★★☆☆☆
ΣΤΑΘΕΡΟΤΗΤΑ ΣΤΟΝ ΑΝΕΜΟ WIND RESISTANCE	★☆☆☆☆
ΠΑΦΛΑΣΜΟΣ SPLASH	★☆☆☆☆
ΑΚΡΟΦΥΣΙΟ ΕΞΑΡΤΩΜΕΝΟ ΑΠΟ ΤΗ ΣΤΑΘΜΗ ΤΟΥ ΝΕΡΟΥ DEPENDENT ON WATER LEVEL POSITION	**Όχι** No

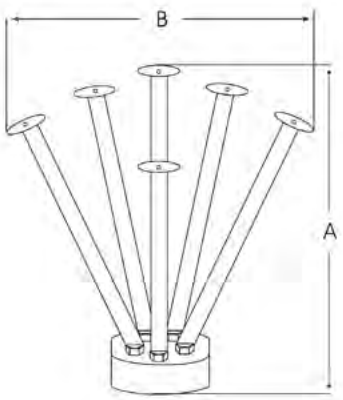

Κωδικός Code	**Σπείρωμα BSP** Inlet BSP	**Αρ. ακροφύσιων** No. of nozzles	**Απαιτήσεις νερού** Water requirements	**Διαστάσεις** Dimensions (mm)	
				A	B
MF-3	1¼"	3	6m³/h	700	750
MF-6	1¼"	6	12m³/h	700	750

TURNING JET

ΣΕΙΡΑ TJ
TJ SERIES

ACQUA SOURCE™

ΠΕΡΙΓΡΑΦΗ

Ένα διαυγές υδάτινο εφέ τριών ή έξι περιφερικών jet που περιστρέφονται συνεχώς γύρω από ένα κεντρικό jet. Παρέχει μια πλούσια διακόσμηση όμορφων λεπτών στηλών που σχηματίζουν ένα υδάτινο "στέμμα".
Ιδανικό για εσωτερικούς ή για εξωτερικούς χώρους, προστατευμένους από αέρα.

- Κατασκευή από χυτό επιχρωμιωμένο μπρούντζο *(διαθέσιμο και χωρίς επιχρωμίωση, κατόπιν ζήτησης).*
- Σπείρωμα NPT *(κατόπιν ζήτησης).*

DESCRIPTION

A clear water display of three of six peripheral jets that rotate continuously around a central jet. Provides a rich decoration of nice thin streams that give an admirable "crown" water effect.
Ideal for interior or protected exterior spaces.

- Cast bronze and brass, chrome-plated construction *(also available without chrome-plating upon request).*
- NPT thread *(upon request).*

ΤΕΧΝΙΚΑ ΧΑΡΑΚΤΗΡΙΣΤΙΚΑ
TECHNICAL SPECIFICATIONS

ΟΡΑΤΟΤΗΤΑ VISIBILITY	★★★☆☆
ΗΧΗΤΙΚΟ ΕΠΙΠΕΔΟ SOUND LEVEL	★★☆☆☆
ΣΤΑΘΕΡΟΤΗΤΑ ΣΤΟΝ ΑΝΕΜΟ WIND RESISTANCE	★★☆☆☆
ΠΑΦΛΑΣΜΟΣ SPLASH	★★☆☆☆
ΑΚΡΟΦΥΣΙΟ ΕΞΑΡΤΩΜΕΝΟ ΑΠΟ ΤΗ ΣΤΑΘΜΗ ΤΟΥ ΝΕΡΟΥ DEPENDENT ON WATER LEVEL POSITION	Όχι No

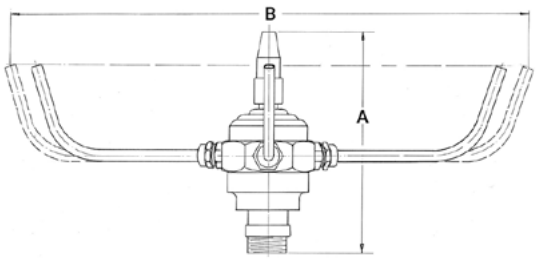

Κωδικός Code	No jets Arms	Σπείρωμα BSP Inlet BSP	Ύψος εκτίναξης Spray height					Διαστάσεις Dimensions (mm)	
			0,5 mm	1 mm	2 mm	3 mm	4 mm	A	B
			HD/LPM						
TJ-3	3	½"	1,5/5,5	2/8	2,8/12	–	–	105	280
TJ-6	6	1"	1,2/30	2/45	3,8/70	6/100	7,8/110	160	300
TJ-6E	6	1"	1,2/30	2/45	3,8/70	6/100	7,8/110	160	600

ACQUA SOURCE™

ΑΚΡΟΦΥΣΙΑ ΜΟΝΗΣ ΔΕΣΜΗΣ
SINGLE EFFECT NOZZLES

THE POWER IN WATER

FIXED SMOOTH BORE JET

ΣΕΙΡΑ FSB
FSB SERIES

ACQUA SOURCE™

ΠΕΡΙΓΡΑΦΗ

Το ακροφύσιο smooth bore της σειράς FSB είναι ένα σταθερό jet που δε δέχεται ρύθμιση. Παράγει μια ψιλή, διαυγή στήλη πρεσαρισμένου νερού. Ενδείκνυται κυρίως για χρήση σε χώρους μέτριου και μεγάλου μεγέθους, είτε ως μονάδα είτε ως τμήμα ομάδας ακροφυσίων.

Το εκτεταμένο ύψος εκτίναξης νερού και η υψηλή σταθερότητα απέναντι στον άνεμο, το καθιστούν κατάλληλο για εγκατάσταση τόσο σε εξωτερικούς όσο και σε εσωτερικούς χώρους.

- Κατασκευή από χυτό επιχρωμιωμένο μπρούντζο *(διαθέσιμο και χωρίς επιχρωμίωση, κατόπιν ζήτησης).*
- Σπείρωμα NPT *(κατόπιν ζήτησης).*

ΤΕΧΝΙΚΑ ΧΑΡΑΚΤΗΡΙΣΤΙΚΑ
TECHNICAL SPECIFICATIONS

ΟΡΑΤΟΤΗΤΑ VISIBILITY	★★★★☆
ΗΧΗΤΙΚΟ ΕΠΙΠΕΔΟ SOUND LEVEL	★★★☆☆
ΣΤΑΘΕΡΟΤΗΤΑ ΣΤΟΝ ΑΝΕΜΟ WIND RESISTANCE	★★★☆☆
ΠΑΦΛΑΣΜΟΣ SPLASH	★★★☆☆
ΑΚΡΟΦΥΣΙΟ ΕΞΑΡΤΩΜΕΝΟ ΑΠΟ ΤΗ ΣΤΑΘΜΗ ΤΟΥ ΝΕΡΟΥ DEPENDENT ON WATER LEVEL POSITION	**Όχι** No

DESCRIPTION

The FSB series smooth bore nozzle is a fixed, stable jet that cannot be adjusted. It produces a fine, clear column of pressurized water and is ideal for medium to large spaces, either as a standalone unit or as part of a group of nozzles.

The extended height of water display and the high resistance against the wind makes it suitable for exterior and interior spaces as well.

- Cast bronze and brass, chrome-plated construction *(also available without chrome-plating upon request).*
- NPT thread *(upon request).*

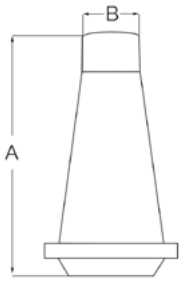

Κωδικός Code	**Σπείρωμα BSP** Inlet BSP	**Ύψος εκτίναξης** Spray height / **Κεφαλή–Πόδια** Head–Feet	**5'** / **7'**	**10'** / **13'**	**15'** / **19'**	**20'** / **26'**	**25'** / **33'**	**30'** / **39'**	**35'** / **46'**	**40'** / **52'**	**50'** / **65'**	**60'** / **78'**	**70'** / **91'**	**80'** / **104'**	**90'** / **117'**	**Διαστάσεις** Dimensions (mm) **A**	**B**
FSB-100	1"	GPM	6	11	14	18	–	–	–	–	–	–	–	–	–	100	9,5
FSB-112	1½"		16	28	38	44	50	58	–	–	–	–	–	–	–	125	16
FSB-200	2"		25	52	68	80	92	102	112	120	–	–	–	–	–	250	22
FSB-300	3"		40	60	80	100	120	140	160	180	200	210	–	–	–	254	28
FSB-400	4"		55	100	145	190	220	250	280	300	340	380	410	430	–	280	38
FSB-500	5"		95	180	250	320	380	480	530	600	670	730	780	820	870	330	50

ADJUSTABLE SMOOTH BORE JET

ΣΕΙΡΑ ASB
ASB SERIES

ACQUA SOURCE™

ΠΕΡΙΓΡΑΦΗ

Το ακροφύσιο smooth bore παράγει μια υψηλή, διαυγή στήλη νερού. Η στήλη πρεσαρισμένου νερού είναι εξαιρετικά εντυπωσιακή σε οποιοδήποτε μέρος κάνετε την τοποθέτηση του ακροφυσίου, είτε ως μονάδα είτε ως τμήμα ομάδας πάνω σε κυκλικούς δακτυλίους ή ευθύγραμμες σωλήνες με υδάτινο ψεκασμό.

Το ακροφύσιο μπορεί να τεθεί σε γωνιακή κλίση 15° χάρη στην ρυθμιζόμενη κατασκευή του.

- Κατασκευή από χυτό επιχρωμιωμένο μπρούντζο *(διαθέσιμο και χωρίς επιχρωμίωση, κατόπιν ζήτησης).*
- Σπείρωμα NPT *(κατόπιν ζήτησης).*

DESCRIPTION

Smooth bore nozzle forms a long, clear stream of water. Its pressure water column is extremely impressive whether the nozzle is used as a single unit or in groups on a spray rings or spray lines.

A 15° angle can be set in position due to its adjustable construction.

- Cast bronze and brass, chrome-plated construction *(also available without chrome-plating upon request).*
- NPT thread *(upon request).*

ΤΕΧΝΙΚΑ ΧΑΡΑΚΤΗΡΙΣΤΙΚΑ
TECHNICAL SPECIFICATIONS

ΟΡΑΤΟΤΗΤΑ VISIBILITY	★★★★☆
ΗΧΗΤΙΚΟ ΕΠΙΠΕΔΟ SOUND LEVEL	★★★☆☆
ΣΤΑΘΕΡΟΤΗΤΑ ΣΤΟΝ ΑΝΕΜΟ WIND RESISTANCE	★★★☆☆
ΠΑΦΛΑΣΜΟΣ SPLASH	★★★☆☆
ΑΚΡΟΦΥΣΙΟ ΕΞΑΡΤΩΜΕΝΟ ΑΠΟ ΤΗ ΣΤΑΘΜΗ ΤΟΥ ΝΕΡΟΥ DEPENDENT ON WATER LEVEL POSITION	**Όχι** No

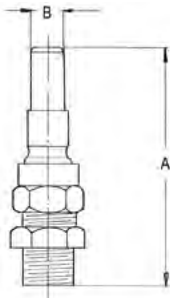

Κωδικός Code	Σπείρωμα BSP Inlet BSP	Ύψος εκτίναξης Spray height / Κεφαλή–Πόδια Head–Feet	5′ / 8′	10′ / 15′	15′ / 20′	20′ / 27′	30′ / 42′	40′ / 55′	50′ / 70′	60′ / 82′	Διαστάσεις Dimensions (mm) A	B
ASB-180	⅛″	GPM	0,7	1	–	–	–	–	–	–	40	2
ASB-140	¼″		2,2	2,8	3,3	–	–	–	–	–	65	4
ASB-380	⅜″		2,2	2,8	3,3	–	–	–	–	–	72	4
ASB-381	⅜″		3,6	5,1	6	6,5	–	–	–	–	72	6
ASB-120	½″		3,6	5,1	6	6,5	–	–	–	–	72	6
ASB-121	½″		7,5	10	13	15	–	–	–	–	95	9,5
ASB-340	¾″		3,6	5,1	6	6,5	–	–	–	–	135	6
ASB-341	¾″		7,5	10	13	15	–	–	–	–	135	9,5
ASB-100	1″		7,5	10	13	15	–	–	–	–	150	9,5
ASB-101	1″		–	20	25	27	33	–	–	–	150	12,5
ASB-112	1½″		16	28	38	44	58	–	–	–	160	16
ASB-200	2″		25	52	65	80	102	120	–	–	180	22
ASB-300	3″		40	60	80	100	140	180	200	210	300	28

TRIANGULAR JET

ΣΕΙΡΑ TRJ

TRJ SERIES

ACQUA SOURCE™

ΠΕΡΙΓΡΑΦΗ

Ακροφύσιο που δημιουργεί στενό φιλμ νερού που διευρύνεται πάνω από την παραβολική τροχιά του, χάρη στη γωνία εξόδου
Χρησιμοποιείται σε εξωτερικά σιντριβάνια και πισίνες σε συνδυασμό με άλλο βασικό εξοπλισμό.

- 100% ορειχάλκινο.
- Προστατευτική σήτα στην αντλία για την αποφυγή αναρρόφησης ξένων σωματιδίων.

DESCRIPTION

This nozzle generates a narrow film of water that widens out over its parabolic trajectory due to the exit angle.
It is commonly used in outdoor water fountains and swimming pools in combination with other main features.

- 100% brass.
- Fine protection pump screening that forbids foreign materials to enter.

ΤΕΧΝΙΚΑ ΧΑΡΑΚΤΗΡΙΣΤΙΚΑ
TECHNICAL SPECIFICATIONS

ΟΡΑΤΟΤΗΤΑ VISIBILITY	★★★★★
ΗΧΗΤΙΚΟ ΕΠΙΠΕΔΟ SOUND LEVEL	★☆☆☆☆
ΣΤΑΘΕΡΟΤΗΤΑ ΣΤΟΝ ΑΝΕΜΟ WIND RESISTANCE	★★★★☆
ΠΑΦΛΑΣΜΟΣ SPLASH	★★★☆☆
ΑΚΡΟΦΥΣΙΟ ΕΞΑΡΤΩΜΕΝΟ ΑΠΟ ΤΗ ΣΤΑΘΜΗ ΤΟΥ ΝΕΡΟΥ DEPENDENT ON WATER LEVEL POSITION	Όχι No

Κωδικός Code	Σπείρωμα BSP Inlet BSP
TRJ-075	¾"
TRJ-100	1"
TRJ-150	1½"

CWE-100

ΜΗΧΑΝΙΣΜΟΣ ΕΚΤΙΝΑΞΗΣ ΣΥΝΕΧΟΥΣ ΔΕΣΜΗΣ ΝΕΡΟΥ

CLEAR WATER EJECTOR

ACQUA SOURCE™

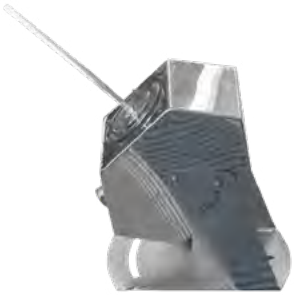

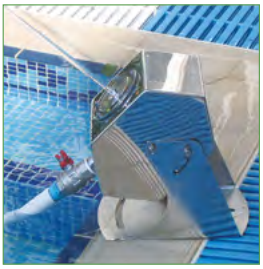

ΠΕΡΙΓΡΑΦΗ

Μηχανισμός εκτίναξης ο οποίος παράγει μια συνεχή δέσμη νερού. Μπορεί να χρησιμοποιηθεί σαν αυτοτελής μονάδα ή σαν συνδυασμός πολλών μονάδων για δυναμικό εφέ.

- Κατασκευή από ανοξείδωτο ατσάλι AISI-316.

Απαιτείται σύστημα φίλτρανσης.
Water filter required.

DESCRIPTION

Clear water ejector produces a continuous water stream. Can be used as a single unit or as a combination of more than one units for dynamic effect.

- Made of stainless steel AISI-316 material.

ΤΕΧΝΙΚΑ ΧΑΡΑΚΤΗΡΙΣΤΙΚΑ
TECHNICAL SPECIFICATIONS

ΟΡΑΤΟΤΗΤΑ VISIBILITY	★★★★☆
ΗΧΗΤΙΚΟ ΕΠΙΠΕΔΟ SOUND LEVEL	★☆☆☆☆
ΣΤΑΘΕΡΟΤΗΤΑ ΣΤΟΝ ΑΝΕΜΟ WIND RESISTANCE	★☆☆☆☆
ΠΑΦΛΑΣΜΟΣ SPLASH	★☆☆☆☆
ΑΚΡΟΦΥΣΙΟ ΕΞΑΡΤΩΜΕΝΟ ΑΠΟ ΤΗ ΣΤΑΘΜΗ ΤΟΥ ΝΕΡΟΥ DEPENDENT ON WATER LEVEL POSITION	Ναι Yes

Κωδικός Code	Περιγραφή Decription
CWE-100	Μηχανισμός εκτίναξης συνεχούς δέσμης νερού Clear water ejector

FINGER JET

ΣΕΙΡΑ FJ
FJ SERIES

ACQUA SOURCE™

FJ-200

FJ-450

FJ-600

FJ-300

ΠΕΡΙΓΡΑΦΗ

Ένα ακροφύσιο σιντριβανιού που δικαιολογεί την ονομασία του από το σχήμα του νερού που παράγει. Το υδάτινο εφέ που μοιάζει με "δάχτυλα" αποτελεί ένα όμορφο διακοσμητικό κομμάτι, ιδανικό για γωνιακά σημεία μέσα στη δεξαμενή του σιντριβανιού.
Οι οπές του finger jet μπορούν να βρίσκονται είτε σε μονή σειρά διάταξης (σταθερό ή ρυθμιζόμενο) είτε σε διπλή σειρά διάταξης με ρυθμιζόμενη λειτουργία.
Ιδανικό για κάθε μέγεθος σιντριβανιού.

- Κατασκευή από χυτό επιχρωμιωμένο μπρούντζο *(διαθέσιμο και χωρίς επιχρωμίωση, κατόπιν ζήτησης).*
- Σπείρωμα NPT *(κατόπιν ζήτησης).*

ΤΕΧΝΙΚΑ ΧΑΡΑΚΤΗΡΙΣΤΙΚΑ
TECHNICAL SPECIFICATIONS

ΟΡΑΤΟΤΗΤΑ VISIBILITY	★★★☆☆
ΗΧΗΤΙΚΟ ΕΠΙΠΕΔΟ SOUND LEVEL	★★☆☆☆
ΣΤΑΘΕΡΟΤΗΤΑ ΣΤΟΝ ΑΝΕΜΟ WIND RESISTANCE	★★☆☆☆
ΠΑΦΛΑΣΜΟΣ SPLASH	★★☆☆☆
ΑΚΡΟΦΥΣΙΟ ΕΞΑΡΤΩΜΕΝΟ ΑΠΟ ΤΗ ΣΤΑΘΜΗ ΤΟΥ ΝΕΡΟΥ DEPENDENT ON WATER LEVEL POSITION	Όχι No

DESCRIPTION

A fountain nozzle that justifies it's name by the shape of the water it produces. The finger shaped display is a nice decorating piece ideal for the basin corners.
The finger jet's holes can be either in a single row (fixed or adjustable) or in a double adjustable row.
Ideal for any size of fountain.

- Cast bronze and brass, chrome-plated construction *(also available without chrome-plating upon request).*
- NPT thread *(upon request).*

Κωδικός Code	Περιγραφή Decription
FJ-450	45°
FJ-200	2 σειρές 2 rows
FJ-300	3 ακροφύσια 3 bores
FJ-600	6 ακροφύσια 6 bores

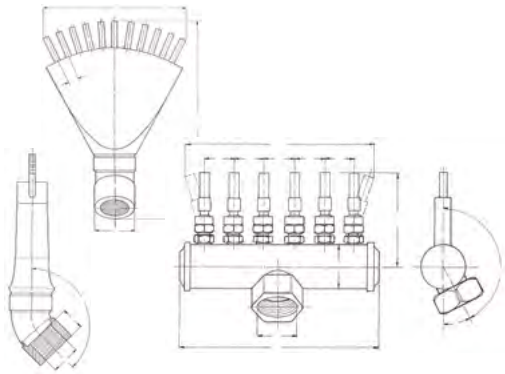

ACQUA SOURCE™

ΑΚΡΟΦΥΣΙΑ ΠΟΛΛΑΠΛΗΣ ΔΕΣΜΗΣ
MULTI EFFECT NOZZLES

THE POWER IN WATER

ADJUSTABLE DE LIS JET

ΣΕΙΡΑ ADL
ADL SERIES

ACQUA SOURCE™

ΠΕΡΙΓΡΑΦΗ

Η ρυθμιζόμενη εκδοχή του de lis jet έχει την ίδια απόδοση σε μεγαλύτερου μεγέθους σιντριβάνια και είναι ιδανικό για μεγάλους εξωτερικούς αλλά και εσωτερικούς χώρους.
Το jet φέρει επεκτεινόμενα ακροφύσια με καμπτές θέσεις που "κοιτούν" προς εξωτερικές κατευθύνσεις.

- Κατασκευή από χυτό επιχρωμιωμένο μπρούντζο *(διαθέσιμο και χωρίς επιχρωμίωση, κατόπιν ζήτησης).*
- Σπείρωμα NPT *(κατόπιν ζήτησης).*

DESCRIPTION

The adjustable version of the de lis jet has the same performance in bigger sized basins and is ideal for big outdoor and indoor spaces.
The jet bears extended nozzles with angled positions looking at outside directions.

- Cast bronze and brass, chrome-plated construction *(also available without chrome-plating upon request).*
- NPT thread *(upon request).*

ΤΕΧΝΙΚΑ ΧΑΡΑΚΤΗΡΙΣΤΙΚΑ
TECHNICAL SPECIFICATIONS

ΟΡΑΤΟΤΗΤΑ VISIBILITY	★★★★☆
ΗΧΗΤΙΚΟ ΕΠΙΠΕΔΟ SOUND LEVEL	★★★☆☆
ΣΤΑΘΕΡΟΤΗΤΑ ΣΤΟΝ ΑΝΕΜΟ WIND RESISTANCE	★★★☆☆
ΠΑΦΛΑΣΜΟΣ SPLASH	★★☆☆☆
ΑΚΡΟΦΥΣΙΟ ΕΞΑΡΤΩΜΕΝΟ ΑΠΟ ΤΗ ΣΤΑΘΜΗ ΤΟΥ ΝΕΡΟΥ DEPENDENT ON WATER LEVEL POSITION	Όχι No

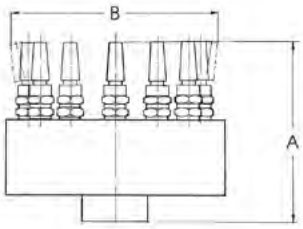

Κωδικός Code	Σπείρωμα BSP Inlet BSP	Ύψος εκτίναξης Spray height											Διαστάσεις Dimensions (mm)	
		1'	2'	3'	4'	5'	1'	2'	3'	4'	5'	6'	7'	A	B
		GPM/HD					HD / QM³/H								
ADL-100	½"	1,6/20	2,8/30	4/10	–	–	–	–	–	–	–	–	–	85	100
ADL-135	1¼"	2/50	3,8/70	5/85	7,8/115	–	–	–	–	–	–	–	–	95	135
ADL-210	1¼"	2,1/120	3,2/200	4,8/280	6,2/340	7,5/420	–	–	–	–	–	–	–	140	210
ADL-275	2"	–	–	–	–	–	4/14	6/18	8,5/24	11/28	–	–	–	190	260
ADL-300	3"	–	–	–	–	–	–	5/20	7/22	8/28	9/32	10/36	12/44	230	260
ADL-340	4"	–	–	–	–	–	–	–	14/20	17/23	19/26	22/28	26/34	230	260
ADL-500	5"	–	–	–	–	–	–	–	14/20	17/23	19/26	22/28	26/34	260	310

FIXED DE LIS JET

ΣΕΙΡΑ SDL
SDL SERIES

ACQUA SOURCE™

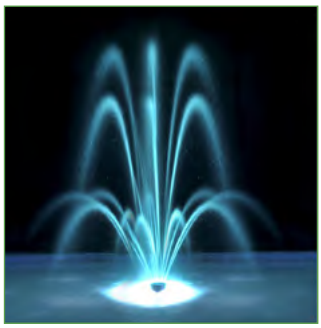

ΠΕΡΙΓΡΑΦΗ

Jet σιντριβανιού με πολλαπλές εξόδους νερού που υψώνουν λεπτές υδάτινες γραμμές και κατόπιν τις κάμπτουν με καθοδική πορεία σε διαφορετικά επίπεδα ύψους προς την επιφάνεια του νερού.
Η κεντρική έξοδος του ακροφυσίου εκτινάσσει μια υψηλότερη κάθετη υδάτινη γραμμή, δίνοντας ένα εφέ που θυμίζει "κωνικό δέντρο". Επίσης δημιουργεί έναν ήπιας έντασης παφλασμό.

- Κατασκευή από χυτό επιχρωμιωμένο μπρούντζο *(διαθέσιμο και χωρίς επιχρωμίωση, κατόπιν ζήτησης).*
- Σπείρωμα NPT *(κατόπιν ζήτησης).*

DESCRIPTION

Fountain jet with multiple nozzles that can rise up thin water lines and then curve them down in different height-levels towards the water surface.
It's central nozzle, ejects a higher vertical water line, so the produced effect reminds you of a "cone tree". It also gives a mild lapping water sound.

- Cast bronze and brass, chrome-plated construction *(also available without chrome-plating upon request).*
- NPT thread *(upon request).*

ΤΕΧΝΙΚΑ ΧΑΡΑΚΤΗΡΙΣΤΙΚΑ
TECHNICAL SPECIFICATIONS

ΟΡΑΤΟΤΗΤΑ VISIBILITY	★★☆☆☆
ΗΧΗΤΙΚΟ ΕΠΙΠΕΔΟ SOUND LEVEL	★☆☆☆☆
ΣΤΑΘΕΡΟΤΗΤΑ ΣΤΟΝ ΑΝΕΜΟ WIND RESISTANCE	★★☆☆☆
ΠΑΦΛΑΣΜΟΣ SPLASH	★☆☆☆☆
ΑΚΡΟΦΥΣΙΟ ΕΞΑΡΤΩΜΕΝΟ ΑΠΟ ΤΗ ΣΤΑΘΜΗ ΤΟΥ ΝΕΡΟΥ DEPENDENT ON WATER LEVEL POSITION	Όχι No

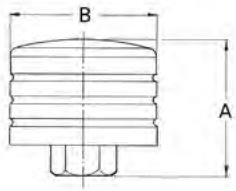

Κωδικός Code	Σπείρωμα BSP Inlet BSP	Ύψος εκτίναξης Spray height			Διαστάσεις Dimensions (mm)	
		1'	2'	3'	A	B
		HD/LPM				
SDL-42	½"	2/12	2,8/18	–	60	42
SDL-60	½"	1,8/15	2,8/20	4,2/25	55	60

SPRAY RING

ΣΕΙΡΑ SR
SR SERIES

ACQUA SOURCE™

Outwards water pattern

Cross water pattern

ΠΕΡΙΓΡΑΦΗ

Κυκλικός δακτύλιος κατασκευασμένος από ανοξείδωτη σωλήνα AISI-304. Διατίθεται σε οποιαδήποτε διάμετρο με ρυθμιζόμενα ή σταθερά ακροφύσια smooth bore. Τα ακροφύσια μπορούν να στραφούν προς την κατεύθυνση που θέλετε και μαζί με τους δακτυλίους διαφόρων μεγεθών, μπορείτε να δημιουργήσετε το τελικό υδάτινο εφέ που επιθυμείτε.

Μπορείτε να πραγματοποιήσετε μια ολόκληρη σειρά δημιουργιών από κυκλικούς δακτυλίους και αυτοί μπορούν να συνοδευτούν όμορφα από υποβρύχιο φωτισμό διαφορετικών χρωμάτων, κάνοντας το σύστημα όταν βρίσκεται σε λειτουργία, να δείχνει πανέμορφο το βράδυ!

- Δακτύλιος: ανοξείδωτος AISI-304.
- Ακροφύσια: μπρούντζινα επιχρωμιωμένα.
- Σπείρωμα NPT *(κατόπιν ζήτησης)*.
- Σταθερά ακροφύσια smooth bore *(κατόπιν ζήτησης)*.
- Κυκλικός δακτύλιος από ανοξείδωτη σωλήνα AISI-316 *(κατόπιν ζήτησης)*.
- Διαθέσιμο σε κάθε διάμετρο *(κατόπιν ζήτησης)*.

ΤΕΧΝΙΚΑ ΧΑΡΑΚΤΗΡΙΣΤΙΚΑ
TECHNICAL SPECIFICATIONS

ΟΡΑΤΟΤΗΤΑ VISIBILITY	★★★★☆
ΗΧΗΤΙΚΟ ΕΠΙΠΕΔΟ SOUND LEVEL	★★★☆☆
ΣΤΑΘΕΡΟΤΗΤΑ ΣΤΟΝ ΑΝΕΜΟ WIND RESISTANCE	★★☆☆☆
ΠΑΦΛΑΣΜΟΣ SPLASH	★★★☆☆
ΑΚΡΟΦΥΣΙΟ ΕΞΑΡΤΩΜΕΝΟ ΑΠΟ ΤΗ ΣΤΑΘΜΗ ΤΟΥ ΝΕΡΟΥ DEPENDENT ON WATER LEVEL POSITION	Ναι Yes

DESCRIPTION

Round stainless steel AISI-304 pipes of various diameters, equipped with adjustable or fixed smooth bore jets. The precise nozzles can be directed as desired, and combined with the range of available ring sizes, you can create the exact water effect you want.

A wide variety of designs can be enhanced with colorful underwater lighting, creating a stunning visual display at night.

- Spray ring: stainless steel AISI-304.
- Fountain nozzles: bronze chrome-plated.
- NPT thread *(upon request)*.
- Fixed smooth bores *(upon request)*.
- Spray ring of AISI-316 *(upon request)*.
- Available in any size/diameter *(upon request)*.

Κωδικός Code	Περιγραφή Description	Σχέδιο νερού Water pattern	Αρ. ακροφυσίων/μέτρο-μοντέλο No. of nozzles/meter-model
SR-28	**Κυκλικός δακτύλιος Ø 28** Spray ring Ø 28	**Εσωτερική κλίση** Inwards	26 x ASB-180
SR-35	**Κυκλικός δακτύλιος Ø 35** Spray ring Ø 35	**Εσωτερική κλίση** Inwards	26 x ASB-180
SR-43	**Κυκλικός δακτύλιος Ø 43** Spray ring Ø 43	**Εσωτερική κλίση** Inwards	26 x ASB-140
SR-54	**Κυκλικός δακτύλιος Ø 54** Spray ring Ø 54	**Εσωτερική κλίση** Inwards	26 x ASB-381

SPRAY LINES

ΣΕΙΡΑ SL
SL SERIES

ACQUA SOURCE™

ΠΕΡΙΓΡΑΦΗ

Ευθύγραμμοι σωλήνες κατασκευασμένοι από ανοξείδωτο ατσάλι AISI-304. Οι σωληνογραμμές φέρουν ρυθμιζόμενα smooth bore jet κατανεμημένα κατά μήκος σε ίσες αποστάσεις. Τα ακροφύσια μπορούν να τοποθετηθούν με όποιο τρόπο επιθυμείτε, έτσι ώστε οι γραμμές νερού να "κοιτούν" προς οποιαδήποτε κατεύθυνση, δημιουργώντας οποιοδήποτε υδάτινο σχεδιασμό επιθυμείτε: όρθια κατεύθυνση, καμπυλωτά σχέδια, διασταυρωμένους σχεδιασμούς, εσωτερική κλίση, εξωτερική κλίση κ.λπ.

- Δακτύλιος: ανοξείδωτος AISI-304.
- Ακροφύσια: μπρούντζινα επιχρωμιωμένα.
- Σπείρωμα NPT *(κατόπιν ζήτησης)*.
- Σταθερά ακροφύσια smooth bore *(κατόπιν ζήτησης)*.
- Οποιοδήποτε μέγεθος ακροφυσίου smooth bore *(κατόπιν ζήτησης)*.
- Σωληνογραμμή από ανοξείδωτη σωλήνα AISI-316 *(κατόπιν ζήτησης)*.
- Διαθέσιμο σε κάθε μέγεθος *(κατόπιν ζήτησης)*.

ΤΕΧΝΙΚΑ ΧΑΡΑΚΤΗΡΙΣΤΙΚΑ
TECHNICAL SPECIFICATIONS

ΟΡΑΤΟΤΗΤΑ VISIBILITY	★★★★☆
ΗΧΗΤΙΚΟ ΕΠΙΠΕΔΟ SOUND LEVEL	★★★☆☆
ΣΤΑΘΕΡΟΤΗΤΑ ΣΤΟΝ ΑΝΕΜΟ WIND RESISTANCE	★★☆☆☆
ΠΑΦΛΑΣΜΟΣ SPLASH	★★★☆☆
ΑΚΡΟΦΥΣΙΟ ΕΞΑΡΤΩΜΕΝΟ ΑΠΟ ΤΗ ΣΤΑΘΜΗ ΤΟΥ ΝΕΡΟΥ DEPENDENT ON WATER LEVEL POSITION	**Ναι** Yes

DESCRIPTION

Straight spray lines made of stainless steel AISI-304. The lines bear adjustable smooth bore jets distributed along their length in equal distances. The jets can be positioned any way you want, so that the water streams can look towards any side, creating any water pattern you wish: upright direction, inwards direction, outwards direction or straight, crossed pattern, etc.

- Spray ring: stainless steel AISI-304.
- Fountain nozzles: nickel plated.
- NPT thread *(upon request)*.
- Fixed smooth bores *(upon request)*.
- Any smooth bore size *(upon request)*.
- Spray ring of AISI-316 *(upon request)*.
- Available in any size *(upon request)*.

Κωδικός Code	Περιγραφή Description	Σχέδιο νερού Water pattern	Αρ. ακροφυσίων/μέτρο-μοντέλο No. of nozzles/meter-model
SL-28	**Σωληνογραμμή Ø 28** Spray line Ø 28	**Κατακόρυφη κλίση** Upright	31 x ASB-180
SL-35	**Σωληνογραμμή Ø 35** Spray line Ø 35	**Κατακόρυφη κλίση** Upright	31 x ASB-180
SL-43	**Σωληνογραμμή Ø 43** Spray line Ø 43	**Κατακόρυφη κλίση** Upright	31 x ASB-140
SL-54	**Σωληνογραμμή Ø 54** Spray line Ø 54	**Κατακόρυφη κλίση** Upright	31 x ASB-380

GALAXY JET

ΣΕΙΡΑ GJ
GJ SERIES

ACQUA SOURCE™

ΠΕΡΙΓΡΑΦΗ

Ένα μεγάλο σύστημα σιντριβανιού που διακοσμεί άψογα μεγάλους χώρους, παρέχοντάς τους μια εξω-γαλαξιακή αίσθηση!
Οι μεταλλικές ακτίνες που βγαίνουν από το κέντρο της σφαίρας, ψεκάζουν νερό δημιουργώντας μια υδάτινη "αύρα" γύρω από τον γαλαξία η οποία αντανακλά το φως του ήλιου ή τον φωτισμό του σιντριβανιού, δίνοντας ένα θαυμάσιο αποτέλεσμα.
Είναι ιδανικό για τοποθέτηση σε εξωτερικούς χώρους.

- Κατασκευή από χυτό επιχρωμιωμένο μπρούντζο *(διαθέσιμο και χωρίς επιχρωμίωση, κατόπιν ζήτησης).*
- Σπείρωμα NPT *(κατόπιν ζήτησης).*

ΤΕΧΝΙΚΑ ΧΑΡΑΚΤΗΡΙΣΤΙΚΑ
TECHNICAL SPECIFICATIONS

ΟΡΑΤΟΤΗΤΑ VISIBILITY	★★★★★
ΗΧΗΤΙΚΟ ΕΠΙΠΕΔΟ SOUND LEVEL	★★★☆☆
ΣΤΑΘΕΡΟΤΗΤΑ ΣΤΟΝ ΑΝΕΜΟ WIND RESISTANCE	★☆☆☆☆
ΠΑΦΛΑΣΜΟΣ SPLASH	★★★★☆
ΑΚΡΟΦΥΣΙΟ ΕΞΑΡΤΩΜΕΝΟ ΑΠΟ ΤΗ ΣΤΑΘΜΗ ΤΟΥ ΝΕΡΟΥ DEPENDENT ON WATER LEVEL POSITION	Όχι No

DESCRIPTION

A large fountain system that beautifully decorates spacious basins, creating a striking outer-space galaxy effect.
Metallic rays radiating from the center of the sphere spray water in a circular "plate" pattern, reflecting sunlight or fountain lighting to produce a captivating water display.
It is perfectly ideal for outdoor areas.

- Cast bronze and brass, chrome-plated construction *(also available without chrome-plating upon request).*
- NPT thread *(upon request).*

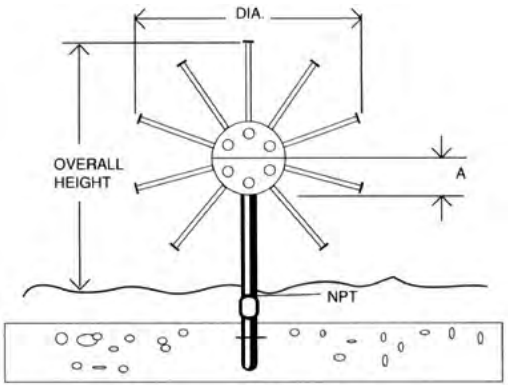

Κωδικός Code	Ολική διάμετρος Total diameter	Συνολικό ύψος Overall height (m)	Αρ. αρμών No. Arms	Διάμετρος σφαίρας Hub diameter	Σύνδεση Inlet & Riser	Απόδοση Performance	
						GPM	HEAD (FT.)
GJ-29	36"	1,52	29	9"	3" BSP	75	33'
GJ-42	47"	1,83	42	9"	3" BSP	105	33'
GJ-61	63"	1,83	61	9"	3" BSP	155	33'
GJ-93	98"	1,83	93	10"	3" BSP	208	33'
GJ-125	98"	1,98	125	12"	4" BSP	335	33'
GJ-141	98"	2,5	141	12"	4" BSP	372	40'
GJ-173	118"	2,5	173	12"	4" BSP	460	46'

HEMISPHERE GALAXY JET

ΣΕΙΡΑ HGJ
HGJ SERIES

ACQUA SOURCE™

ΠΕΡΙΓΡΑΦΗ

Μια όμορφη εκδοχή παρμένη από την ολόκληρη σφαίρα του γαλαξία. Χάρη στον κοντό του άξονα, ο ημισφαιρικός γαλαξίας είναι κατάλληλος για εγκατάσταση κοντά στην επιφάνεια του νερού.
Το υδάτινο του εφέ είναι το ίδιο με την σειρά GJ, ωστόσο ο "μισός" σχεδιασμός του δίνει την εντύπωση ενός θαλάσσιου αχινού που ζει στη δεξαμενή του σιντριβανιού!

- Κατασκευή από χυτό επιχρωμιωμένο μπρούντζο *(διαθέσιμο και χωρίς επιχρωμίωση, κατόπιν ζήτησης).*
- Σπείρωμα NPT *(κατόπιν ζήτησης).*

DESCRIPTION

A nice looking version of the whole-sphere galaxy. Because of its short trunk, the hemisphere galaxy is suitable for installation close to the water surface of the basin.
The water pattern is the same with GJ-series, however its "half" structure gives the impression of a "sea-urchin" living in a basin!

- Cast bronze and brass, chrome-plated construction *(also available without chrome-plating upon request).*
- NPT thread *(upon request).*

ΤΕΧΝΙΚΑ ΧΑΡΑΚΤΗΡΙΣΤΙΚΑ
TECHNICAL SPECIFICATIONS

ΟΡΑΤΟΤΗΤΑ VISIBILITY	★★★★★
ΗΧΗΤΙΚΟ ΕΠΙΠΕΔΟ SOUND LEVEL	★★★☆☆
ΣΤΑΘΕΡΟΤΗΤΑ ΣΤΟΝ ΑΝΕΜΟ WIND RESISTANCE	★☆☆☆☆
ΠΑΦΛΑΣΜΟΣ SPLASH	★★★★☆
ΑΚΡΟΦΥΣΙΟ ΕΞΑΡΤΩΜΕΝΟ ΑΠΟ ΤΗ ΣΤΑΘΜΗ ΤΟΥ ΝΕΡΟΥ DEPENDENT ON WATER LEVEL POSITION	Όχι No

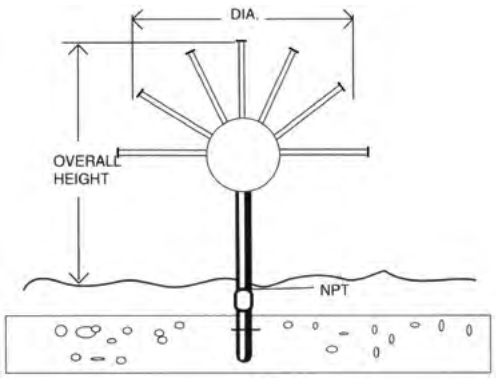

Κωδικός Code	Ολική διάμετρος Total diameter	Αρ. αρμών No. Arms	Διάμετρος σφαίρας Hub diameter	Σύνδεση Inlet & Riser	Απόδοση Performance	
					GPM	HEAD (FT.)
HGJ-33	60"	33	9"	3" BSP	85	13'
HGJ-61	84"	61	10"	3" BSP	153	16'
HGJ-85	96"	85	12"	3" BSP	213	18'
HGJ-93	108"	93	12"	3" BSP	890	20'
HGJ-125	120"	125	12"	4" BSP	314	21'

JET POND

ΣΕΙΡΑ JP
JP SERIES

ACQUA SOURCE™

ΠΕΡΙΓΡΑΦΗ

Στρογγυλό jet σιντριβανιού με ανοίγματα οπών στην περίμετρό του για την παραγωγή ενός πιο αφρώδους εφέ, έντασης τέτοιας, η οποία να μην του επιτρέπει να παραμορφώνεται στο δυνατό αέρα. Μπρούντζινη επιχρωμιωμένη κατασκευή σε μέγεθος ακροφυσίου ½" και 1".

- Κατασκευή από χυτό επιχρωμιωμένο μπρούντζο *(διαθέσιμο και χωρίς επιχρωμίωση, κατόπιν ζήτησης).*
- Σπείρωμα NPT *(κατόπιν ζήτησης).*

DESCRIPTION

Round fountain jet with hole openings on the perimeter of the orifice to produce a more bubbly effect. Strong water effect that does not get distorted in the wind. Bronze chrome-plated construction in ½" and 1" orifice size.

- Cast bronze and brass, chrome-plated construction *(also available without chrome-plating upon request).*
- NPT thread *(upon request).*

ΤΕΧΝΙΚΑ ΧΑΡΑΚΤΗΡΙΣΤΙΚΑ
TECHNICAL SPECIFICATIONS

ΟΡΑΤΟΤΗΤΑ VISIBILITY	★★★☆☆
ΗΧΗΤΙΚΟ ΕΠΙΠΕΔΟ SOUND LEVEL	★☆☆☆☆
ΣΤΑΘΕΡΟΤΗΤΑ ΣΤΟΝ ΑΝΕΜΟ WIND RESISTANCE	★★☆☆☆
ΠΑΦΛΑΣΜΟΣ SPLASH	★☆☆☆☆
ΑΚΡΟΦΥΣΙΟ ΕΞΑΡΤΩΜΕΝΟ ΑΠΟ ΤΗ ΣΤΑΘΜΗ ΤΟΥ ΝΕΡΟΥ DEPENDENT ON WATER LEVEL POSITION	Όχι No

Κωδικός Code	Σπείρωμα BSP Inlet BSP
JP-50	½"
JP-100	1"

UNDERWATER JUNCTION BOX

ΣΕΙΡΑ FJB
FJB SERIES

ACQUA SOURCE™

FJB-210

FJB-135

ΠΕΡΙΓΡΑΦΗ

Κουτί διακλάδωσης σιντριβανιού κατασκευασμένο από χυτό μπρούντζο επιχρωμιωμένο.

Σχεδιασμένο για σύνδεση υποβρύχιων φωτιστικών.

- Κατασκευή από χυτό επιχρωμιωμένο μπρούντζο.
- Μέγιστος αριθμός εξόδων καλωδίου για FJB-135: 8 x ½".
- Μέγιστος αριθμός εξόδων καλωδίου για FJB-210: 12 x ½".
- Σύνδεση πυθμένα: 1" ή 1¼" ή 1½ *(παρακαλώ υποδείξτε την επιθυμητή)*.
- Επιπλέον έξοδοι καλωδίων *(κατόπιν ζήτησης)*.

DESCRIPTION

Fountain junction box made of cast bronze chrome-plated.

Designed for underwater connection of submersible lights.

- Cast bronze and brass chrome-plated construction.
- Maximum no. of cord seals for FJB-135: 8 x ½".
- Maximum no. of cord seals for FJB-210: 12 x ½".
- Bottom connection: 1" or 1¼" or 1½ *(please specify)*.
- Extra cord seals *(upon request)*.

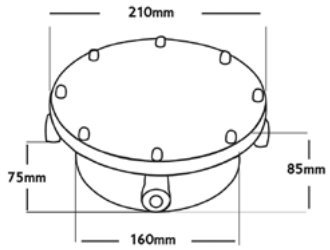

FJB-135

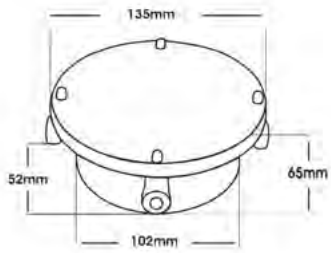

FJB-210

Κωδικός Code	Διάμετρος Diameter (mm)	Ύψος Height (mm)	Αρ. εξόδων καλωδίου No. of cord seals
FJB-135	135	85	4
FJB-210	210	65	4

Η εγκατάσταση πρέπει να γίνει σύμφωνα με τους ηλεκτρολογικούς κανονισμούς.
Installation must be done according to electrical regulations.

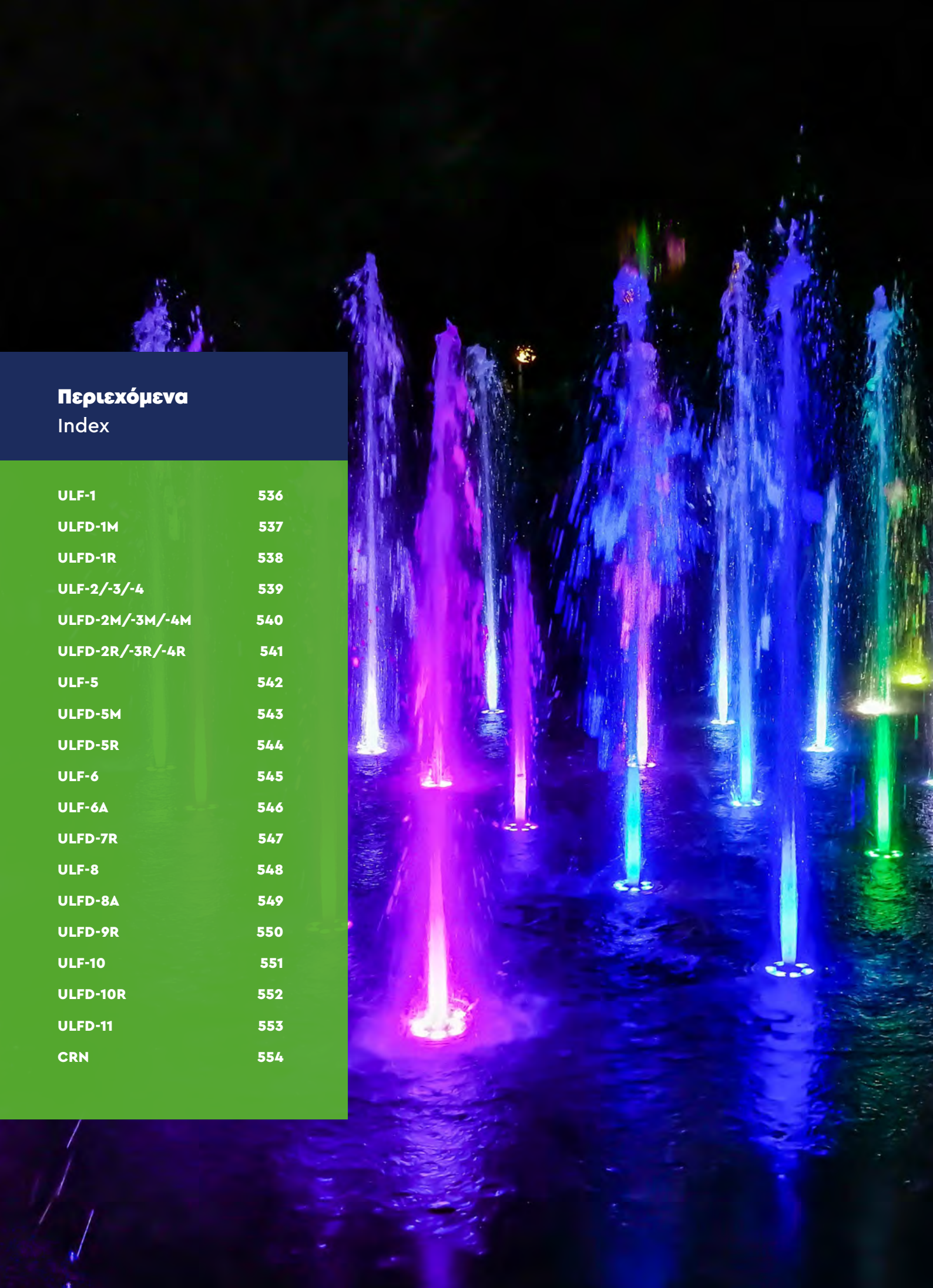

Περιεχόμενα
Index

ULF-1	536
ULFD-1M	537
ULFD-1R	538
ULF-2/-3/-4	539
ULFD-2M/-3M/-4M	540
ULFD-2R/-3R/-4R	541
ULF-5	542
ULFD-5M	543
ULFD-5R	544
ULF-6	545
ULF-6A	546
ULFD-7R	547
ULF-8	548
ULFD-8A	549
ULFD-9R	550
ULF-10	551
ULFD-10R	552
ULFD-11	553
CRN	554

Φωτισμός σιντριβανιού

Fountain lighting

Ο φωτισμός αναδεικνύει τη μαγεία του νερού, μεταμορφώνοντας ένα σιντριβάνι σε ζωντανό στοιχείο του χώρου. Οι φωτιστικές λύσεις της Acqua Source συνδυάζουν υψηλής απόδοσης τεχνολογία LED με ανθεκτικά υλικά και ακριβή σχεδίαση, προσφέροντας μοναδικά εφέ φωτός που αναδεικνύουν κάθε λεπτομέρεια της ροής.

Με μεγάλη ποικιλία σε θερμοκρασίες χρώματος, RGB επιλογές και υποβρύχια φωτιστικά, δημιουργούμε ατμόσφαιρες που εναρμονίζονται με το περιβάλλον και αναβαθμίζουν αισθητικά κάθε έργο, από δημόσιους χώρους έως ιδιωτικά έργα.

Lighting reveals the true beauty of water, turning a fountain into a vibrant and expressive centerpiece. Acqua Source lighting solutions combine high-efficiency LED technology with durable materials and precise engineering, delivering unique effects that enhance every detail of water movement.

With a wide selection of colour temperatures, RGB options, and underwater fixtures, we create atmospheres that blend seamlessly with the surroundings, elevating the visual identity of any project, from public installations to private spaces.

ULF-1

ΜΠΡΟΥΝΤΖΙΝΟ ΕΠΙΧΡΩΜΙΩΜΕΝΟ ΦΩΤΙΣΤΙΚΟ ΣΙΝΤΡΙΒΑΝΙΟΥ ΑΛΟΓΟΝΟΥ
BRONZE CHROME-PLATED HALOGEN FOUNTAIN LIGHT

ACQUA SOURCE™

IP68 WATERPROOF | CE | CLASS III | CABLE INCLUDED | FOUNTAIN

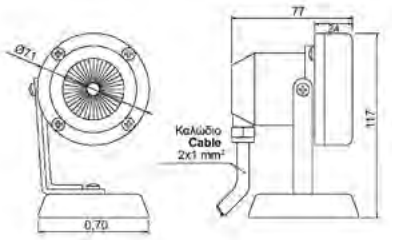

ΧΑΡΑΚΤΗΡΙΣΤΙΚΑ ΦΩΤΙΣΤΙΚΟΥ
LIGHT FEATURES

ΥΛΙΚΟ/ ΦΙΝΙΡΙΣΜΑ MATERIAL/ FINISH	Επιχρωμιωμένος μπρούντζος/γυαλιστερό Bronze chrome-plated/ glossy
ΔΙΑΜΕΤΡΟΣ DIAMETER	Ø 71mm
ΥΨΟΣ ΣΚΕΛΕΤΟΥ FIXTURE HEIGHT	117mm

ΠΕΡΙΓΡΑΦΗ

Ιδιαίτερα κομψό φωτιστικό σιντριβανιού για υποβρύχια τοποθέτηση. Διατίθεται με λαμπτήρα ιωδίνης και προσφέρει δυνατότητα λευκού ή χρωματιστού φωτισμού για μοναδικά εφέ νερού. Η στιβαρή στρογγυλή του βάση εξασφαλίζει τέλεια σταθερότητα στο σημείο εγκατάστασης, ενώ ο ρυθμιζόμενος κορμός επιτρέπει την επιθυμητή κλίση. Το ύψος του σκελετού το καθιστά ιδανική επιλογή για μικρού και μεσαίου μεγέθους σιντριβάνια, αλλά και για λίμνες που υποστηρίζουν ήπια υδάτινα εφέ.

- Βαθμός προστασίας: IP68.
- Ντουί πορσελάνης.
- Λάστιχο στεγανότητας.
- Ορειχάλκινος στυπιοθλίπτης καλωδίου.
- Ανοξείδωτες βίδες.
- Υποβρύχια εγκατάσταση.

DESCRIPTION

A notably elegant underwater fountain light. It is available with a halogen bulb and offers the option of white or coloured lighting for unique water effects.

Its sturdy round base ensures perfect stability at the installation point, while the adjustable body allows the beam angle to be tilted as required. The fixture's height makes it an ideal choice for small to medium-sized fountains, as well as ponds with gentle water effects.

- Protection rating: IP68.
- Porcelain socket.
- Special insulating double flange.
- Bronze nut as a cable entry.
- Stainless steel fasteners.
- Underwater installation.

ΤΕΧΝΙΚΑ ΧΑΡΑΚΤΗΡΙΣΤΙΚΑ TECHNICAL DATA	ΜΟΝΟΧΡΩΜΟ MONOCHROME					
Μοντέλο Model	ULF-1H3512	ULF-1H5012	ULF-1H5012-R	ULF-1H5012-Y	ULF-1H5012-G	ULF-1H5012-B
Χρώμα Colour	WW	WW	Red	Yellow	Green	Blue
Ισχύς κατανάλωσης Power consumption	35W	50W	50W	50W	50W	50W
Τάση Voltage	12V-DC 50/60Hz					

Τύπος λάμπας Bulb type	Καλώδιο H07RN-F Cable H07RN-F
MR16 αλογόνου MR16 halogen	1,65m / 2×1mm²

ULFD-1M

ΜΠΡΟΥΝΤΖΙΝΟ ΕΠΙΧΡΩΜΙΩΜΕΝΟ ΦΩΤΙΣΤΙΚΟ ΣΙΝΤΡΙΒΑΝΙΟΥ LED
BRONZE CHROME-PLATED LED FOUNTAIN LIGHT

ACQUA SOURCE™

IP68 WATERPROOF | CE | CLASS III | CABLE INCLUDED | FOUNTAIN

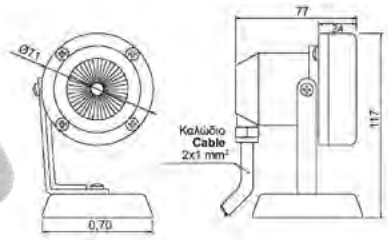

ΧΑΡΑΚΤΗΡΙΣΤΙΚΑ ΦΩΤΙΣΤΙΚΟΥ
LIGHT FEATURES

ΥΛΙΚΟ/ ΦΙΝΙΡΙΣΜΑ MATERIAL/ FINISH	**Επιχρωμιωμένος μπρούντζος/γυαλιστερό** Bronze chrome-plated/ glossy
ΔΙΑΜΕΤΡΟΣ DIAMETER	**Ø 71mm**
ΥΨΟΣ ΣΚΕΛΕΤΟΥ FIXTURE HEIGHT	**117mm**

ΠΕΡΙΓΡΑΦΗ

Μπρούντζινο υποβρύχιο φωτιστικό σιντριβανιού με λάμπα LED MR16 σε ψυχρό ή θερμό λευκό και μπλε φωτισμό. Η στρογγυλή βάση του εξασφαλίζει σταθερότητα, ενώ ο ανοξείδωτος ρυθμιζόμενος κορμός επιτρέπει την κλίση της δέσμης φωτός. Ιδανικό για μικρά και μεσαία σιντριβάνια ή λίμνες με ήπια υδάτινα εφέ.

- Βαθμός προστασίας: IP68.
- Ντουί πορσελάνης.
- Λάστιχο στεγανότητας.
- Ορειχάλκινος στυπιοθλίπτης καλωδίου.
- Ανοξείδωτες βίδες.
- Υποβρύχια εγκατάσταση.

DESCRIPTION

Underwater cast bronze and chrome-plated copper fountain light with MR16 LED lamp in cool or warm white, or blue. Its round base ensures stability, while the adjustable stainless steel body allows tilting of the beam. Ideal for small to medium-sized fountains and ponds with gentle water effects.

- Protection rating: IP68.
- Porcelain socket.
- Special insulating double flange.
- Bronze nut as a cable entry.
- Stainless steel fasteners.
- Underwater installation.

ΤΕΧΝΙΚΑ ΧΑΡΑΚΤΗΡΙΣΤΙΚΑ TECHNICAL DATA	ΜΟΝΟΧΡΩΜΟ MONOCHROME		
Μοντέλο Model	**ULFD-1M24-WW**	**ULFD-1M24-CW**	**ULFD-1M60-B**
Χρώμα Colour	WW	CW	Blue
Αριθμός LED No. of LED	7	7	15
Kelvin	3000K	6200K	–
Lumen	700lm	700lm	400lm
Ισχύς κατανάλωσης Power consumption	7W	7W	4,5W
Τάση Voltage	12V-DC, 50/60Hz		

Τύπος/διάμετρος λάμπας Bulb type/diameter	Γωνία ακτινοβολίας Radiation angle	Διάρκεια ζωής Lifespan	Θερμοκρασία λειτουργίας Operating temperature	Καλώδιο H07RN-F Cable H07RN-F
MR16 LED / 50mm	110°	25.000 hrs	-20°C – +35°C	1,65m / 2×1mm²

ULFD-1R

ΜΠΡΟΥΝΤΖΙΝΟ ΕΠΙΧΡΩΜΙΩΜΕΝΟ ΦΩΤΙΣΤΙΚΟ ΣΙΝΤΡΙΒΑΝΙΟΥ LED
BRONZE CHROME-PLATED LED FOUNTAIN LIGHT

ACQUA SOURCE™

IP68 WATERPROOF | CE | CLASS III | CABLE INCLUDED | FOUNTAIN

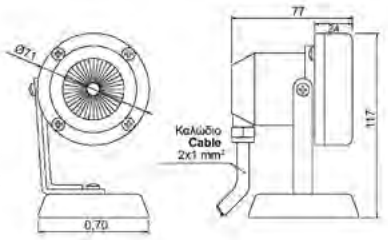

ΧΑΡΑΚΤΗΡΙΣΤΙΚΑ ΦΩΤΙΣΤΙΚΟΥ
LIGHT FEATURES

ΥΛΙΚΟ/ ΦΙΝΙΡΙΣΜΑ MATERIAL/ FINISH	Επιχρωμιωμένος μπρούντζος/γυαλιστερό Bronze chrome plated/glossy
ΔΙΑΜΕΤΡΟΣ DIAMETER	Ø 71mm
ΥΨΟΣ ΣΚΕΛΕΤΟΥ FIXTURE HEIGHT	117mm

ΠΕΡΙΓΡΑΦΗ

Μπρούντζινο υποβρύχιο φωτιστικό σιντριβανιού με λάμπα LED ρητίνης που αποτρέπει κάθε πιθανότητα διείσδυσης νερού. Η στρογγυλή βάση του εξασφαλίζει σταθερότητα, ενώ ο ανοξείδωτος ρυθμιζόμενος κορμός επιτρέπει την κλίση της δέσμης φωτός. Ιδανικό για μικρά και μεσαία σιντριβάνια ή λίμνες με ήπια υδάτινα εφέ.

- Βαθμός προστασίας: IP68.
- Ντουί πορσελάνης.
- Λάστιχο στεγανότητας.
- Ορειχάλκινος στυπιοθλίπτης καλωδίου.
- Ανοξείδωτες βίδες.
- Υποβρύχια εγκατάσταση.

DESCRIPTION

Underwater cast bronze and chrome-plated copper fountain light, equipped with a waterproof resin filled LED bulb. Its round base ensures stability, while the adjustable stainless steel body allows tilting of the beam. Ideal for small to medium-sized fountains and ponds with gentle water effects.

- Protection rating: IP68.
- Porcelain socket.
- Special insulating double flange.
- Bronze nut as a cable entry.
- Stainless steel fasteners.
- Underwater installation.

ΤΕΧΝΙΚΑ ΧΑΡΑΚΤΗΡΙΣΤΙΚΑ TECHNICAL DATA	ΜΟΝΟΧΡΩΜΟ MONOCHROME		ΠΟΛΥΧΡΩΜΟ MULTICOLOUR
Μοντέλο Model	ULFD-1RA36-WW	ULFD-1RA36-DW	ULFD-1RA36-M
Χρώμα Colour	WW	DW	RGB
Αριθμός LED No. of LED	36	36	36
Kelvin	3500K	7700K	–
Lumen	800lm	800lm	650lm
Ισχύς κατανάλωσης Power consumption	8,5W	8,5W	10W
Τάση Voltage	12V-AC, 50/60Hz		

Τύπος/διάμετρος λάμπας Bulb type/diameter	Γωνία ακτινοβολίας Radiation angle	Διάρκεια ζωής Lifespan	Θερμοκρασία λειτουργίας Operating temperature	Καλώδιο H07RN-F Cable H07RN-F
Λάμπα ρητίνης / 50mm Resin filled / 50mm	116°	> 50.000 hrs	max +40°C	1,65m / 2×1mm²

ULF-2/-3/-4

ΠΛΑΣΤΙΚΟ ΦΩΤΙΣΤΙΚΟ ΣΙΝΤΡΙΒΑΝΙΟΥ ΑΛΟΓΟΝΟΥ
PLASTIC HALOGEN FOUNTAIN LIGHT

ACQUA SOURCE™

IP68 WATERPROOF | CE | CLASS III | CABLE INCLUDED | FOUNTAIN

ULF-2

ULF-3

ULF-4

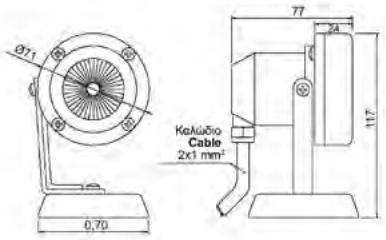

ΧΑΡΑΚΤΗΡΙΣΤΙΚΑ ΦΩΤΙΣΤΙΚΟΥ
LIGHT FEATURES

ΥΛΙΚΟ MATERIAL	Μαύρο πολυαμίδιο Black polyamide
ΔΙΑΜΕΤΡΟΣ DIAMETER	Ø 71mm
ΥΨΟΣ ΣΚΕΛΕΤΟΥ FIXTURE HEIGHT	117mm

ΠΕΡΙΓΡΑΦΗ

Πλαστικό φωτιστικό σιντριβανιού κατασκευασμένο από ιδιαίτερα ανθεκτικό πολυαμίδιο. Είναι εξοπλισμένο με λαμπτήρα ιωδίνης και προσφέρει δυνατότητα λευκού ή χρωματιστού φωτισμού για μοναδικά εφέ νερού. Η βάση του εξασφαλίζει τέλεια σταθερότητα στο σημείο εγκατάστασης, ενώ ο ρυθμιζόμενος κορμός επιτρέπει την κλίση της δέσμης φωτός. Το ύψος του σκελετού το καθιστά ιδανική επιλογή για μικρού και μεσαίου μεγέθους σιντριβάνια, αλλά και για λίμνες που υποστηρίζουν ήπια υδάτινα εφέ.

- Βαθμός προστασίας: IP68.
- Ντουί πορσελάνης.
- Λάστιχο στεγανότητας.
- Ορειχάλκινος στυπιοθλίπτης καλωδίου.
- Ανοξείδωτες βίδες.
- Υποβρύχια εγκατάσταση.

DESCRIPTION

Plastic underwater fountain light. It is available with a halogen bulb and offers the option of white or coloured lighting for unique water effects.

Its base ensures perfect stability at the installation point, while the adjustable body allows the beam angle to be tilted as required. The fixture's height makes it an ideal choice for small to medium-sized fountains, as well as ponds with gentle water effects.

- Protection rating: IP68.
- Porcelain socket.
- Special insulating double flange.
- Bronze nut as a cable entry.
- Stainless steel fasteners.
- Underwater installation.

ΤΕΧΝΙΚΑ ΧΑΡΑΚΤΗΡΙΣΤΙΚΑ TECHNICAL DATA	ΜΟΝΟΧΡΩΜΟ MONOCHROME					
Βασική έκδοση προσώπου Standard face look	ULF-2H3512	ULF-2H5012	ULF-2H5012-R	ULF-2H5012-Y	ULF-2H5012-G	ULF-2H5012-B
Πρόσωπο με στρογγυλή όψη Round face look	ULF-3H3512	ULF-3H5012	ULF-3H5012-R	ULF-3H5012-Y	ULF-3H5012-G	ULF-3H5012-B
3D καμπύλη στο πρόσωπο 3D-bending face look	ULF-4H3512	ULF-4H5012	ULF-4H5012-R	ULF-4H5012-Y	ULF-4H5012-G	ULF-4H5012-B
Χρώμα Colour	WW	WW	Red	Yellow	Green	Blue
Ισχύς κατανάλωσης Power consumption	35W	50W	50W	50W	50W	50W
Τάση Voltage	12V-DC 50/60Hz					

Τύπος λάμπας Bulb type	Καλώδιο H07RN-F Cable H07RN-F
MR16 αλογόνου MR16 halogen	1,65m / 2×1mm²

ULFD-2M/-3M/-4M

ΠΛΑΣΤΙΚΟ ΦΩΤΙΣΤΙΚΟ ΣΙΝΤΡΙΒΑΝΙΟΥ LED
PLASTIC HALOGEN FOUNTAIN LIGHT

ACQUA SOURCE™

IP68 WATERPROOF | CE | CLASS III | CABLE INCLUDED | FOUNTAIN

ULFD-2M

ULFD-3M

ULFD-4M

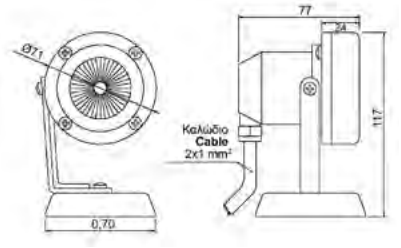

ΧΑΡΑΚΤΗΡΙΣΤΙΚΑ ΦΩΤΙΣΤΙΚΟΥ
LIGHT FEATURES

ΥΛΙΚΟ MATERIAL	Μαύρο πολυαμίδιο Black polyamide
ΔΙΑΜΕΤΡΟΣ DIAMETER	Ø 71mm
ΥΨΟΣ ΣΚΕΛΕΤΟΥ FIXTURE HEIGHT	117mm

ΠΕΡΙΓΡΑΦΗ

Πλαστικό φωτιστικό σιντριβανιού από ανθεκτικό πολυαμίδιο. Η σταθερή βάση και ο ρυθμιζόμενος κορμός εξασφαλίζουν σωστή τοποθέτηση και κλίση φωτισμού. Ιδανικό για μικρά και μεσαία σιντριβάνια ή λίμνες που υποστηρίζουν ήπια υδάτινα εφέ.

- Βαθμός προστασίας: IP68.
- Ντουί πορσελάνης.
- Λάστιχο στεγανότητας.
- Ορειχάλκινος στυπιοθλίπτης καλωδίου.
- Ανοξείδωτες βίδες.
- Υποβρύχια εγκατάσταση.

DESCRIPTION

Plastic underwater fountain light made of durable black polyamide. Its stable base and adjustable body ensure proper positioning and beam inclination. Ideal for small to medium-sized fountains or ponds with gentle water effects.

- Protection rating: IP68.
- Porcelain socket.
- Special insulating double flange.
- Bronze nut as a cable entry.
- Stainless steel fasteners.
- Underwater installation.

ΤΕΧΝΙΚΑ ΧΑΡΑΚΤΗΡΙΣΤΙΚΑ TECHNICAL DATA	ΜΟΝΟΧΡΩΜΟ MONOCHROME		
Βασική έκδοση προσώπου Standard face look	**ULFD-2M24-WW**	**ULFD-2M24-CW**	**ULFD-2M60-B**
Πρόσωπο με στρογγυλή όψη Round face look	**ULFD-3M24-WW**	**ULFD-3M24-CW**	**ULFD-3M60-B**
3D καμπύλη στο πρόσωπο 3D-bending face look	**ULFD-4M24-WW**	**ULFD-4M24-CW**	**ULFD-4M60-B**
Χρώμα Colour	WW	CW	Blue
Αριθμός LED No. of LED	7	7	15
Kelvin	3000K	6200K	–
Lumen	700lm	700lm	400lm
Ισχύς κατανάλωσης Power consumption	7W	7W	4,5W
Τάση Voltage	12V-DC, 50/60Hz		

Τύπος/διάμετρος λάμπας Bulb type/diameter	Γωνία ακτινοβολίας Radiation angle	Διάρκεια ζωής Lifespan	Θερμοκρασία λειτουργίας Operating temperature	Καλώδιο H07RN-F Cable H07RN-F
MR16 LED / 50mm	110°	25.000 hrs	-20°C – +35°C	1,65m / 2×1mm²

ULFD-2R/-3R/-4R

ΠΛΑΣΤΙΚΟ ΦΩΤΙΣΤΙΚΟ ΣΙΝΤΡΙΒΑΝΙΟΥ LED
PLASTIC HALOGEN FOUNTAIN LIGHT

ACQUA SOURCE™

IP68 WATERPROOF | CE | CLASS III | CABLE INCLUDED | FOUNTAIN

ULFD-2R

ULFD-3R

ULFD-4R

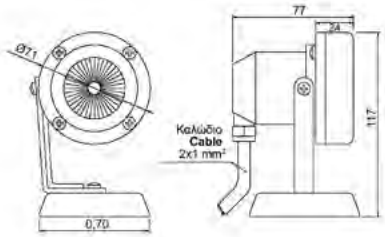

ΧΑΡΑΚΤΗΡΙΣΤΙΚΑ ΦΩΤΙΣΤΙΚΟΥ
LIGHT FEATURES

ΥΛΙΚΟ MATERIAL	Μαύρο πολυαμίδιο Black polyamide
ΔΙΑΜΕΤΡΟΣ DIAMETER	Ø 71mm
ΥΨΟΣ ΣΚΕΛΕΤΟΥ FIXTURE HEIGHT	117mm

ΠΕΡΙΓΡΑΦΗ

Πλαστικό φωτιστικό σιντριβανιού από ανθεκτικό πολυαμίδιο. Η σταθερή βάση και ο ρυθμιζόμενος κορμός εξασφαλίζουν σωστή τοποθέτηση και κλίση φωτισμού. Ιδανικό για μικρά και μεσαία σιντριβάνια ή λίμνες που υποστηρίζουν ήπια υδάτινα εφέ.

- Βαθμός προστασίας: IP68.
- Ντουί πορσελάνης.
- Λάστιχο στεγανότητας.
- Ορειχάλκινος στυπιοθλίπτης καλωδίου.
- Ανοξείδωτες βίδες.
- Υποβρύχια εγκατάσταση.

DESCRIPTION

Plastic underwater fountain light made of durable black polyamide. Its stable base and adjustable body ensure proper positioning and beam inclination. Ideal for small to medium-sized fountains or ponds with gentle water effects.

- Protection rating: IP68.
- Porcelain socket.
- Special insulating double flange.
- Bronze nut as a cable entry.
- Stainless steel fasteners.
- Underwater installation.

ΤΕΧΝΙΚΑ ΧΑΡΑΚΤΗΡΙΣΤΙΚΑ TECHNICAL DATA	ΜΟΝΟΧΡΩΜΟ MONOCHROME		ΠΟΛΥΧΡΩΜΟ MULTICOLOUR
Βασική έκδοση προσώπου Standard face look	ULFD-2RA36-WW	ULFD-2RA36-DW	ULFD-2RA36-M
Πρόσωπο με στρογγυλή όψη Round face look	ULFD-3RA36-WW	ULFD-3RA36-DW	ULFD-3RA36-M
3D καμπύλη στο πρόσωπο 3D-bending face look	ULFD-4RA36-WW	ULFD-4RA36-DW	ULFD-4RA36-M
Χρώμα Colour	WW	DW	RGB
Αριθμός LED No. of LED	36	36	36
Kelvin	3500K	7700K	–
Lumen	800lm	800lm	650lm
Ισχύς κατανάλωσης Power consumption	8,5W	8,5W	10W
Τάση Voltage	12V-AC, 50/60Hz		

Τύπος/διάμετρος λάμπας Bulb type/diameter	Γωνία ακτινοβολίας Radiation angle	Διάρκεια ζωής Lifespan	Θερμοκρασία λειτουργίας Operating temperature	Καλώδιο H07RN-F Cable H07RN-F
Λάμπα ρητίνης / 50mm Resin filled / 50mm	116°	> 50.000 hrs	max +40°C	1,65m / 2×1mm²

ULF-5

ΑΝΟΞΕΙΔΩΤΟ ΦΩΤΙΣΤΙΚΟ ΣΙΝΤΡΙΒΑΝΙΟΥ ΑΛΟΓΟΝΟΥ
STAINLESS STEEL HALOGEN FOUNTAIN LIGHT

ACQUA SOURCE™

IP68 WATERPROOF | CE | CLASS III | CABLE INCLUDED | FOUNTAIN

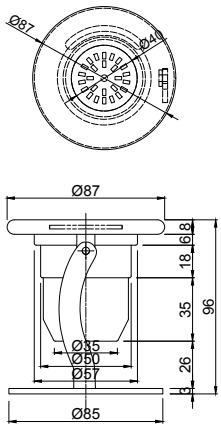

ΧΑΡΑΚΤΗΡΙΣΤΙΚΑ ΦΩΤΙΣΤΙΚΟΥ
LIGHT FEATURES

ΥΛΙΚΟ/ ΦΙΝΙΡΙΣΜΑ MATERIAL/ FINISH	Ανοξείδωτο ατσάλι AISI-316/γυαλιστερό AISI-316 stainless steel/glossy
ΔΙΑΜΕΤΡΟΣ DIAMETER	Ø 87mm
ΥΨΟΣ ΣΚΕΛΕΤΟΥ FIXTURE HEIGHT	96mm

ΠΕΡΙΓΡΑΦΗ

Υποβρύχιο φωτιστικό σιντριβανιού με ιδιαίτερα ανθεκτική κατασκευή από υψηλής ποιότητας ανοξείδωτο ατσάλι.

Το σώμα του είναι τοποθετημένο σε βάση η οποία επιτρέπει την κλίση του φωτιστικού σώματος ενώ παρέχει μεγάλη σταθερότητα στο σημείο εγκατάστασής του.

Πρόκειται για μικρό φωτιστικό που ταιριάζει ιδανικά σε σιντριβάνια μικρού ή μεσαίου μεγέθους αλλά και σε λίμνες με ήπια υδάτινα εφέ.

- Βαθμός προστασίας: IP68.
- Λάστιχο στεγανότητας.
- Ορειχάλκινος στυπιοθλίπτης καλωδίου.
- Υποβρύχια εγκατάσταση.

DESCRIPTION

Underwater fountain light made with high-quality durable stainless steel.

The light fixture can be tilted as required thanks to its adjustable stainless steel stand, while the base provides perfect stability in the installation area.

The fixture's height makes it an ideal choice for small to medium-sized fountains, as well as ponds with gentle water effects.

- Protection rating: IP68.
- Special insulating double flange.
- Bronze nut as a cable entry.
- Underwater installation.

ΤΕΧΝΙΚΑ ΧΑΡΑΚΤΗΡΙΣΤΙΚΑ TECHNICAL DATA	ΜΟΝΟΧΡΩΜΟ MONOCHROME	
Μοντέλο Model	ULF-5H3512	ULF-5H5012
Χρώμα Colour	WW	WW
Ισχύς κατανάλωσης Power consumption	35W	50W
Τάση Voltage	12V-DC 50/60Hz	

Τύπος λάμπας Bulb type	Καλώδιο H07RN-F Cable H07RN-F
MR16 αλογόνου MR16 halogen	1,65m / 2×1mm²

ULFD-5M

ΑΝΟΞΕΙΔΩΤΟ ΦΩΤΙΣΤΙΚΟ ΣΙΝΤΡΙΒΑΝΙΟΥ LED
STAINLESS STEEL LED FOUNTAIN LIGHT

ACQUA SOURCE™

IP68 WATERPROOF | CE | CLASS III | CABLE INCLUDED | FOUNTAIN

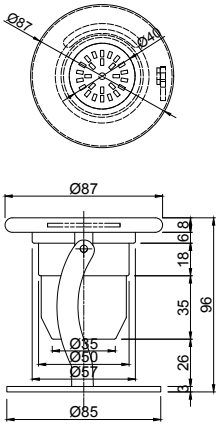

ΧΑΡΑΚΤΗΡΙΣΤΙΚΑ ΦΩΤΙΣΤΙΚΟΥ
LIGHT FEATURES

ΥΛΙΚΟ/ ΦΙΝΙΡΙΣΜΑ MATERIAL/ FINISH	**Ανοξείδωτο ατσάλι AISI-316/γυαλιστερό** AISI-316 stainless steel/glossy
ΔΙΑΜΕΤΡΟΣ DIAMETER	**Ø 87mm**
ΥΨΟΣ ΣΚΕΛΕΤΟΥ FIXTURE HEIGHT	**96m**

ΠΕΡΙΓΡΑΦΗ

Υποβρύχιο φωτιστικό σιντριβανιού με ιδιαίτερα ανθεκτική κατασκευή από υψηλής ποιότητας ανοξείδωτο ατσάλι.

Το σώμα του φωτιστικού είναι από ανοξείδωτο ατσάλι ενώ η ειδική στρογγυλή του βάση επιτρέπει την ελεύθερη κίνησή του αλλά και τη σταθερότητά του στο σημείο εγκατάστασης.

Πρόκειται για μικρό φωτιστικό που ταιριάζει ιδανικά σε σιντριβάνια μικρού ή μεσαίου μεγέθους αλλά και σε λίμνες με ήπια υδάτινα εφέ.

- Βαθμός προστασίας: IP68.
- Λάστιχο στεγανότητας.
- Ορειχάλκινος στυπιοθλίπτης καλωδίου.
- Υποβρύχια εγκατάσταση.

DESCRIPTION

Underwater fountain light made with high-quality durable stainless steel.

The round stand is made of stainless steel and allows the light fixture to tilt as required, while providing perfect stability in the installation area.

This short light fixture, is ideal for application in small or medium-sized fountains and ponds equipped with gentle water effects.

- Protection rating: IP68.
- Special insulating double flange.
- Bronze nut as a cable entry.
- Underwater installation.

ΤΕΧΝΙΚΑ ΧΑΡΑΚΤΗΡΙΣΤΙΚΑ TECHNICAL DATA	ΜΟΝΟΧΡΩΜΟ MONOCHROME		
Μοντέλο Model	**ULFD-5M24-WW**	**ULFD-5M24-CW**	**ULFD-5M60-B**
Χρώμα Colour	WW	CW	Blue
Αριθμός LED No. of LED	7	7	15
Kelvin	3000K	6000K	–
Lumen	700lm	700lm	400lm
Ισχύς κατανάλωσης Power consumption	7W	7W	4,5W
Τάση Voltage	12V-DC, 50/60Hz		

Τύπος/διάμετρος λάμπας Bulb type/diameter	Γωνία ακτινοβολίας Radiation angle	Διάρκεια ζωής Lifespan	Θερμοκρασία λειτουργίας Operating temperature	Καλώδιο H07RN-F Cable H07RN-F
MR16 LED / 50mm	110°	25.000 hrs	-20°C – +35°C	1,65m / 2×1mm²

ULFD-5R

ΑΝΟΞΕΙΔΩΤΟ ΦΩΤΙΣΤΙΚΟ ΣΙΝΤΡΙΒΑΝΙΟΥ LED
STAINLESS STEEL LED FOUNTAIN LIGHT

ACQUA SOURCE™

IP68 WATERPROOF | CE | CLASS III | CABLE INCLUDED | FOUNTAIN

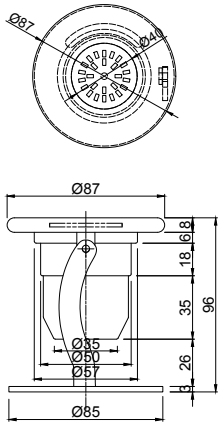

ΧΑΡΑΚΤΗΡΙΣΤΙΚΑ ΦΩΤΙΣΤΙΚΟΥ
LIGHT FEATURES

ΥΛΙΚΟ/ ΦΙΝΙΡΙΣΜΑ MATERIAL/ FINISH	Ανοξείδωτο ατσάλι AISI-316/γυαλιστερό AISI-316 stainless steel/glossy
ΔΙΑΜΕΤΡΟΣ DIAMETER	Ø 87mm
ΥΨΟΣ ΣΚΕΛΕΤΟΥ FIXTURE HEIGHT	96m

ΠΕΡΙΓΡΑΦΗ

Υποβρύχιο φωτιστικό σιντριβανιού με ιδιαίτερα ανθεκτική κατασκευή από υψηλής ποιότητας ανοξείδωτο ατσάλι.
Το σώμα του φωτιστικού είναι από ανοξείδωτο ατσάλι ενώ η ειδική στρογγυλή του βάση επιτρέπει την ελεύθερη κίνησή του αλλά και τη σταθερότητά του στο σημείο εγκατάστασης.
Πρόκειται για μικρό φωτιστικό που ταιριάζει ιδανικά σε σιντριβάνια μικρού ή μεσαίου μεγέθους αλλά και σε λίμνες με ήπια υδάτινα εφέ.

- Βαθμός προστασίας: IP68.
- Λάστιχο στεγανότητας.
- Ορειχάλκινος στυπιοθλίπτης καλωδίου.
- Υποβρύχια εγκατάσταση.

DESCRIPTION

Underwater fountain light made with high-quality durable stainless steel.
The round stand is made of stainless steel and allows the light fixture to tilt as required, while providing perfect stability in the installation area.
This short light fixture, is ideal for application in small or medium sized fountains and ponds equipped with gentle water effects.

- Protection rating: IP68.
- Special insulating double flange.
- Bronze nut as a cable entry.
- Underwater installation.

ΤΕΧΝΙΚΑ ΧΑΡΑΚΤΗΡΙΣΤΙΚΑ TECHNICAL DATA	ΜΟΝΟΧΡΩΜΟ MONOCHROME		ΠΟΛΥΧΡΩΜΟ MULTICOLOUR
Μοντέλο Model	ULFD-5RA36-WW	ULFD-5RA36-DW	ULFD-5RA36-M
Χρώμα Colour	WW	DW	RGB
Αριθμός LED No. of LED	36	36	36
Kelvin	3500K	7700K	–
Lumen	800lm	800lm	650lm
Ισχύς κατανάλωσης Power consumption	8,5W	8,5W	10W
Τάση Voltage	12V-AC, 50/60Hz		

Τύπος/διάμετρος λάμπας Bulb type/diameter	Γωνία ακτινοβολίας Radiation angle	Διάρκεια ζωής Lifespan	Θερμοκρασία λειτουργίας Operating temperature	Καλώδιο H07RN-F Cable H07RN-F
Λάμπα ρητίνης / 50mm Resin filled / 50mm	116°	> 50.000 hrs	max +40°C	1,65m / 2×1mm²

ULF-6

ΜΠΡΟΥΝΤΖΙΝΟ ΕΠΙΧΡΩΜΙΩΜΕΝΟ ΦΩΤΙΣΤΙΚΟ ΣΙΝΤΡΙΒΑΝΙΟΥ ΑΛΟΓΟΝΟΥ
BRONZE CHROME-PLATED HALOGEN FOUNTAIN LIGHT

ACQUA SOURCE™

IP68 WATERPROOF | CE | CLASS III | CABLE INCLUDED | FOUNTAIN

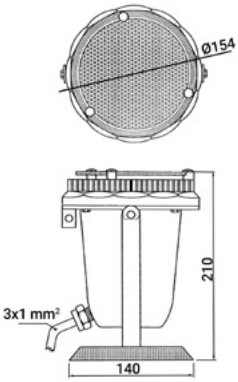

ΧΑΡΑΚΤΗΡΙΣΤΙΚΑ ΦΩΤΙΣΤΙΚΟΥ
LIGHT FEATURES

ΥΛΙΚΟ/ ΦΙΝΙΡΙΣΜΑ MATERIAL/ FINISH	Επιχρωμιωμένος χαλκός & μπρούντζος/γυαλιστερό Bronze + Copper chrome plated/glossy
ΔΙΑΜΕΤΡΟΣ DIAMETER	Ø 154mm
ΥΨΟΣ ΣΚΕΛΕΤΟΥ FIXTURE HEIGHT	210mm

ΠΕΡΙΓΡΑΦΗ

Εντυπωσιακό φωτιστικό σιντριβανιού με ανταλλακτικούς φακούς για αλλαγή του λευκού φωτισμού σε 5 χρώματα (κόκκινο, πράσινο, μπλε, κίτρινο, πορτοκαλί). Η αλλαγή φακών γίνεται εύκολα χάρη στα ειδικά στηρίγματα. Η φαρδιά βάση εξασφαλίζει σταθερότητα σε οποιασδήποτε έντασης υδάτινα εφέ, ενώ το ειδικό στήριγμα επιτρέπει απευθείας εγκατάσταση στον κυκλικό δακτύλιο σε σιντριβάνια μεσαίου μεγέθους, με υψηλής έντασης υδάτινα εφέ.

- Σώμα φωτιστικού: χάλκινο επιχρωμιωμένο.
- Πρόσωπο: μπρούντζινο επιχρωμιωμένο.
- Βάση: ανοξείδωτο ατσάλι.
- Βαθμός προστασίας: IP68.
- Ντουί πορσελάνης.
- Λάστιχο στεγανότητας.
- Ορειχάλκινος στυπιοθλίπτης καλωδίου.
- Ανοξείδωτες βίδες.
- Υποβρύχια εγκατάσταση.
- Παρέχεται με ένα χρωματιστό φακό.

DESCRIPTION

Impressive fountain light with interchangeable lenses for changing the white light into five colours (red, green, blue, yellow, orange). Special face pins ensure an easy and quick change of lenses. The wide base ensures stability under strong water effects, while the special holder secures the light fixture directly on the spray ring of medium-sized fountains with high-intensity water effects.

- Housing: copper chrome-plated.
- Front face: cast-bronze chrome-plated.
- Stand: stainless steel.
- Protection rating: IP68.
- Porcelain socket.
- Special insulating double flange.
- Bronze nut as a cable entry.
- Stainless steel fasteners.
- Underwater installation.
- Supplied with one coloured lens

ΤΕΧΝΙΚΑ ΧΑΡΑΚΤΗΡΙΣΤΙΚΑ TECHNICAL DATA	ΜΟΝΟΧΡΩΜΟ MONOCHROME			
Μοντέλο Model	ULF-6H12012	ULF-6H12024	ULF-6H8042	ULF-6H120110
Χρώμα Colour	WW	WW	WW	WW
Ισχύς κατανάλωσης Power consumption	120W	120W	80W	120W
Τάση Voltage	12V-DC 50/60Hz	24V-DC 50/60Hz	42V-DC 50/60Hz	110V-DC 50/60Hz

Τύπος λάμπας Bulb type	Καλώδιο H07RN-F Cable H07RN-F
PAR38 αλογόνου PAR38 halogen	2,15m / 3×1,5mm²

ULFD-6A

ΜΠΡΟΥΝΤΖΙΝΟ ΕΠΙΧΡΩΜΙΩΜΕΝΟ ΦΩΤΙΣΤΙΚΟ ΣΙΝΤΡΙΒΑΝΙΟΥ LED
BRONZE CHROME-PLATED LED FOUNTAIN LIGHT

ACQUA SOURCE™

IP68 WATERPROOF | CE | CLASS III | CABLE INCLUDED | FOUNTAIN

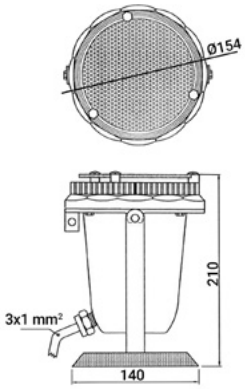

ΧΑΡΑΚΤΗΡΙΣΤΙΚΑ ΦΩΤΙΣΤΙΚΟΥ
LIGHT FEATURES

ΥΛΙΚΟ/ ΦΙΝΙΡΙΣΜΑ MATERIAL/ FINISH	Επιχρωμιωμένος χαλκός & μπρούντζος/γυαλιστερό Bronze + Copper chrome-plated/glossy
ΔΙΑΜΕΤΡΟΣ DIAMETER	Ø 154mm
ΥΨΟΣ ΣΚΕΛΕΤΟΥ FIXTURE HEIGHT	210mm

ΠΕΡΙΓΡΑΦΗ

Φωτιστικό σιντριβανιού από μπρούντζο και χαλκό με επιχρωμιωμένο φινίρισμα.
Η φαρδιά βάση εξασφαλίζει σταθερότητα σε έντονα υδάτινα εφέ, ενώ το ειδικό στήριγμα επιτρέπει απευθείας εγκατάσταση στον κυκλικό δακτύλιο σε σιντριβάνια μεσαίου μεγέθους, με υψηλής έντασης υδάτινα εφέ.

- Σώμα φωτιστικού: χάλκινο επιχρωμιωμένο.
- Πρόσωπο: μπρούντζινο επιχρωμιωμένο.
- Βάση: ανοξείδωτο ατσάλι.
- Βαθμός προστασίας: IP68.
- Ντουί πορσελάνης.
- Λάστιχο στεγανότητας.
- Ορειχάλκινος στυπιοθλίπτης καλωδίου.
- Ανοξείδωτες βίδες.
- Υποβρύχια εγκατάσταση.

DESCRIPTION

Bronze underwater fountain light with a chrome-plated copper glossy finish.

The wide base ensures stability under strong water effects, while the special holder allows direct installation on the spray ring of medium-sized fountains with high-intensity water effects.

- Housing: copper chrome-plated.
- Front face: cast-bronze chrome-plated.
- Stand: stainless steel.
- Protection rating: IP68.
- Porcelain socket.
- Special insulating double flange.
- Bronze nut as a cable entry.
- Stainless steel fasteners.
- Underwater installation.

ΤΕΧΝΙΚΑ ΧΑΡΑΚΤΗΡΙΣΤΙΚΑ TECHNICAL DATA	ΜΟΝΟΧΡΩΜΟ MONOCHROME					ΠΟΛΥΧΡΩΜΟ MULTICOLOUR
Μοντέλο Model	ULFD-6A9-CW	ULFD-6A9-O	ULFD-6A9-B	ULFD-6A9-R	ULFD-6A9-G	ULFD-6A9-M
Χρώμα Colour	CW	Orange	Blue	Red	Green	RGB
Αριθμός LED No. of LED	9	9	9	9	9	9
Kelvin	6500K	–	–	–	–	–
Lumen	2340lm	558lm	570lm	997lm	1620lm	1062lm
Μήκος κύματος Wavelength	–	585nm	450nm	620nm	520nm	–
Ισχύς κατανάλωσης Power consumption	22W	9W	22W	14W	22W	22W
Τάση Voltage	12V-AC, 50/60Hz					

Τύπος/διάμετρος λάμπας Bulb type/diameter	Γωνία ακτινοβολίας Radiation angle	Θερμοκρασία λειτουργίας Operating temperature	Καλώδιο H07RN-F Cable H07RN-F
Ανοιχτού τύπου πλακέτα CREE XP-E / 100mm Open type led board CREE XP-E / 100mm	25° (ανάλογα με το φακό) 25° (depending on the lens)	max +70°C	2,15m / 2×1,5mm²

ULFD-7R

ΜΠΡΟΥΝΤΖΙΝΟ ΕΠΙΧΡΩΜΙΩΜΕΝΟ ΦΩΤΙΣΤΙΚΟ ΣΙΝΤΡΙΒΑΝΙΟΥ LED
BRONZE CHROME-PLATED LED FOUNTAIN LIGHT

ACQUA SOURCE™

IP68 WATERPROOF | CE | CLASS III | CABLE INCLUDED | FOUNTAIN

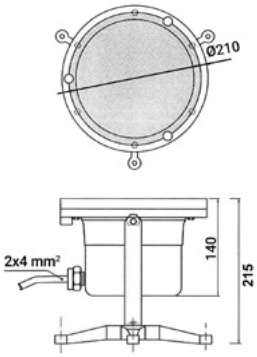

ΧΑΡΑΚΤΗΡΙΣΤΙΚΑ ΦΩΤΙΣΤΙΚΟΥ
LIGHT FEATURES

ΥΛΙΚΟ/ ΦΙΝΙΡΙΣΜΑ MATERIAL/ FINISH	Επιχρωμιωμένος χαλκός & μπρούντζος/γυαλιστερό Bronze + Copper chrome-plated/glossy
ΔΙΑΜΕΤΡΟΣ DIAMETER	Ø 210mm
ΥΨΟΣ ΣΚΕΛΕΤΟΥ FIXTURE HEIGHT	215mm

ΠΕΡΙΓΡΑΦΗ

Φωτιστικό σιντριβανιού από μπρούντζο και χαλκό με επιχρωμιωμένο φινίρισμα, ιδανικό για μεγάλες υδάτινες κατασκευές με έντονα εφέ. Η μεγάλη τριγωνική βάση εξασφαλίζει σταθερότητα και ακριβή ρύθμιση σε οποιαδήποτε ένταση νερού. Το ειδικό στήριγμα επιτρέπει απευθείας τοποθέτηση σε κυκλικό δακτύλιο.

- Σώμα φωτιστικού: χάλκινο επιχρωμιωμένο.
- Πρόσωπο: μπρούντζινο επιχρωμιωμένο.
- Βάση: ανοξείδωτο ατσάλι.
- Βαθμός προστασίας: IP68.
- Υποβρύχια εγκατάσταση.
- Διαθέσιμο με λάμπα αλογόνου 120W-12V ή 300W – 12V *(κατόπιν ζήτησης)*.

DESCRIPTION

Fountain light made of bronze and copper with a chrome-plated finish, ideal for large water features with high-impact effects. The large-diameter triangular stand ensures stability and precise adjustment at any water intensity. The special mounting bracket allows direct installation on the spray ring.

- Housing: chrome-plated copper.
- Front face: chrome-plated bronze.
- Stand: stainless steel.
- Protection rating: IP68.
- Underwater installation.
- Available with halogen bulb 120W-12V or 300W-12V *(upon request)*.

ΤΕΧΝΙΚΑ ΧΑΡΑΚΤΗΡΙΣΤΙΚΑ TECHNICAL DATA	ΜΟΝΟΧΡΩΜΟ MONOCHROME		ΠΟΛΥΧΡΩΜΟ MULTICOLOUR	
Μοντέλο Model	ULFD-7R90-CW	ULFD-7R324-CW	ULFD-7R90-M	ULFD-7R324-M
Χρώμα Colour	CW	CW	RGB	RGB
Αριθμός LED No. of LED	90	324	90	324
Kelvin	9000K	9000K	–	–
Lumen	1350lm	2400lm	800lm	1550lm
Ισχύς κατανάλωσης Power consumption	14W	23W	13W	23W
Τάση Voltage	12V-AC, 50/60Hz		12V-AC, 50Hz	

Τύπος/διάμετρος λάμπας Bulb type/diameter	Γωνία ακτινοβολίας Radiation angle	Διάρκεια ζωής Lifespan	Θερμοκρασία λειτουργίας Operating temperature	Καλώδιο H07RN-F Cable H07RN-F
Λάμπα ρητίνης / 170mm Resin filled / 170mm	120°	> 25.000 hrs	max +40°C	4m / 2×1mm²

ULF-8

ΠΛΑΣΤΙΚΟ ΦΩΤΙΣΤΙΚΟ ΣΙΝΤΡΙΒΑΝΙΟΥ ΑΛΟΓΟΝΟΥ
PLASTIC HALOGEN FOUNTAIN LIGHT

ACQUA SOURCE™

IP68 WATERPROOF | CE | CLASS III | CABLE INCLUDED | FOUNTAIN

ΧΑΡΑΚΤΗΡΙΣΤΙΚΑ ΦΩΤΙΣΤΙΚΟΥ
LIGHT FEATURES

ΥΛΙΚΟ MATERIAL	Μαύρο πολυαμίδιο Black polyamide
ΔΙΑΜΕΤΡΟΣ DIAMETER	Ø 163mm
ΥΨΟΣ ΣΚΕΛΕΤΟΥ FIXTURE HEIGHT	217mm

ΠΕΡΙΓΡΑΦΗ

Υποβρύχιο φωτιστικό σιντριβανιού από ανθεκτικό μαύρο πολυαμίδιο, με δύο καλώδια εξόδου για σύνδεση σε σειρά. Διατίθεται με έγχρωμους φακούς για μετατροπή του λευκού φωτισμού σε 5 διαφορετικές αποχρώσεις (κόκκινο, μπλε, πράσινο, κίτρινο, πορτοκαλί). Η εναλλαγή των φακών γίνεται εύκολα μέσω ειδικών στηριγμάτων στο πρόσωπο του φωτιστικού.

Η στρογγυλή μεταλλική βάση εξασφαλίζει σταθερή λειτουργία κάτω από έντονη ροή νερού και φέρει τρεις οπές για γρήγορη τοποθέτηση στον πυθμένα. Κατάλληλο για μεσαίου μεγέθους σιντριβάνια με υψηλής έντασης εφέ.

- Βαθμός προστασίας: IP68.
- Ντουί πορσελάνης.
- Λάστιχο στεγανότητας.
- Ορειχάλκινος στυπιοθλίπτης καλωδίου.
- Ανοξείδωτες βίδες.
- Υποβρύχια εγκατάσταση.
- Παρέχεται με ένα χρωματιστό φακό.

DESCRIPTION

Underwater fountain light made of durable black polyamide. Equipped with two cable outlets for series connection. The standard white light can be easily transformed into five colours (red, blue, green, yellow, orange) with the included interchangeable lenses. Special front-mounted pins allow for quick and effortless lens replacement.

The round metal-reinforced base ensures stable operation under any water flow intensity, while three mounting holes provide secure installation at the bottom of the fountain basin. This model is ideal for medium-sized fountains with high-intensity water effects.

- Protection rating: IP68.
- Porcelain socket.
- Special insulating double flange.
- Bronze nut as a cable entry.
- Stainless steel fasteners.
- Underwater installation.
- Supplied with one coloured lens.

ΤΕΧΝΙΚΑ ΧΑΡΑΚΤΗΡΙΣΤΙΚΑ TECHNICAL DATA	ΜΟΝΟΧΡΩΜΟ MONOCHROME			
Μοντέλο Model	ULF-8H12012	ULF-8H12024	ULF-8H8042	ULF-8H120110
Χρώμα Colour	WW	WW	WW	WW
Ισχύς κατανάλωσης Power consumption	120W	120W	80W	120W
Τάση Voltage	12V-DC 50/60Hz	24V-DC 50/60Hz	42V-DC 50/60Hz	110V-DC 50/60Hz

Τύπος λάμπας Bulb type	Καλώδιο H07RN-F Cable H07RN-F
PAR38 αλογόνου PAR38 halogen	2,15m / 3×1,5mm²

ULFD-8A

ΠΛΑΣΤΙΚΟ ΦΩΤΙΣΤΙΚΟ ΣΙΝΤΡΙΒΑΝΙΟΥ LED
PLASTIC LED FOUNTAIN LIGHT

ACQUA SOURCE™

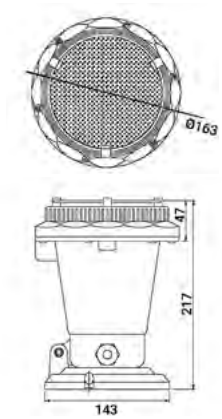

IP68 WATERPROOF | CE | CLASS III | CABLE INCLUDED | FOUNTAIN

ΧΑΡΑΚΤΗΡΙΣΤΙΚΑ ΦΩΤΙΣΤΙΚΟΥ
LIGHT FEATURES

ΥΛΙΚΟ MATERIAL	Μαύρο πολυαμίδιο Black polyamide
ΔΙΑΜΕΤΡΟΣ DIAMETER	Ø 163mm
ΥΨΟΣ ΣΚΕΛΕΤΟΥ FIXTURE HEIGHT	217mm

ΠΕΡΙΓΡΑΦΗ

Φωτιστικό σιντριβανιού κατασκευασμένο από ισχυρό πολυαμίδιο σε μαύρο χρώμα.
Διαθέτει δύο καλώδια εξόδου για σύνδεση σε σειρά και λαμπτήρες LED ανοιχτού τύπου σε διάφορα χρώματα. Η μεταλλικά ενισχυμένη στρογγυλή βάση εξασφαλίζει σωστή λειτουργία κάτω από έντονα εφέ νερού, ενώ οι τρεις οπές της επιτρέπουν άμεση και σταθερή τοποθέτηση στον πυθμένα. Κατάλληλο για μεσαίου μεγέθους σιντριβάνια με υψηλής έντασης εφέ.

- Βαθμός προστασίας: IP68.
- Ντουί πορσελάνης.
- Λάστιχο στεγανότητας.
- Ορειχάλκινος στυπιοθλίπτης καλωδίου.
- Ανοξείδωτες βίδες.
- Υποβρύχια εγκατάσταση.

DESCRIPTION

Underwater fountain light made of strong black polyamide.

It features two cable outlets for series connection and open-type LED bulbs in various colours. The metal round base provides perfect stability under any water effect intensity, while the three holes in the base firmly secure it to the bottom of the fountain basin. This particular model is ideal for medium sized fountains equipped with high-intensity water effects.

- Protection rating: IP68.
- Porcelain socket.
- Special insulating double flange.
- Bronze nut as a cable entry.
- Stainless steel fasteners.
- Underwater installation.

ΤΕΧΝΙΚΑ ΧΑΡΑΚΤΗΡΙΣΤΙΚΑ TECHNICAL DATA	ΜΟΝΟΧΡΩΜΟ MONOCHROME					ΠΟΛΥΧΡΩΜΟ MULTICOLOUR
Μοντέλο Model	ULFD-8A9-CW	ULFD-8A9-O	ULFD-8A9-B	ULFD-8A9-R	ULFD-8A9-G	ULFD-8A9-M
Χρώμα Colour	CW	Orange	Blue	Red	Green	RGB
Αριθμός LED No. of LED	9	9	9	9	9	9
Kelvin	6500K	–	–	–	–	–
Lumen	2340lm	558lm	570lm	997lm	1620lm	1062lm
Μήκος κύματος Wavelength	-	585nm	450nm	620nm	520nm	-
Ισχύς κατανάλωσης Power consumption	22W	9W	22W	14W	22W	22W
Τάση Voltage	12V-AC, 50/60Hz					

Τύπος/διάμετρος λάμπας Bulb type/diameter	Γωνία ακτινοβολίας Radiation angle	Θερμοκρασία λειτουργίας Operating temperature	Καλώδιο H07RN-F Cable H07RN-F
Ανοιχτού τύπου πλακέτα CREE XP-E / 100mm Open type led board CREE XP-E / 100mm	25° (ανάλογα με το φακό) 25° (depending on the lens)	max +70°C	2,15m / 2×1,5mm²

ULFD-9R

ΜΠΡΟΥΝΤΖΙΝΟ ΕΠΙΧΡΩΜΙΩΜΕΝΟ ΦΩΤΙΣΤΙΚΟ ΣΙΝΤΡΙΒΑΝΙΟΥ LED
BRONZE CHROME-PLATED LED FOUNTAIN LIGHT

ACQUA SOURCE™

IP68 WATERPROOF | CE | CLASS III | CABLE INCLUDED | FOUNTAIN

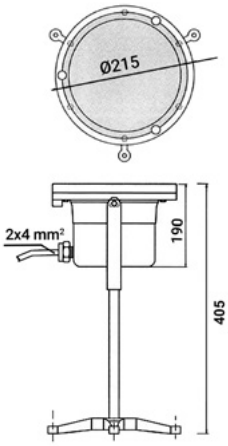

ΧΑΡΑΚΤΗΡΙΣΤΙΚΑ ΦΩΤΙΣΤΙΚΟΥ
LIGHT FEATURES

ΥΛΙΚΟ/ ΦΙΝΙΡΙΣΜΑ MATERIAL/ FINISH	Επιχρωμιωμένος χαλκός & μπρούντζος/γυαλιστερό Bronze + Copper chrome-plated/glossy
ΔΙΑΜΕΤΡΟΣ DIAMETER	Ø 215mm
ΥΨΟΣ ΣΚΕΛΕΤΟΥ FIXTURE HEIGHT	405mm

ΠΕΡΙΓΡΑΦΗ

Φωτιστικό σιντριβανιού για υποβρύχια τοποθέτηση σε βάθος νερού έως 70cm, ιδανικό για μεγάλες κατασκευές με έντονα εφέ νερού. Η μεταλλικά ενισχυμένη βάση προσφέρει σταθερή λειτουργία κάτω από οποιαδήποτε ένταση νερού και διαθέτει τρεις οπές για άμεση και ασφαλή τοποθέτηση στον πυθμένα.

- Σώμα φωτιστικού: χάλκινο επιχρωμιωμένο.
- Πρόσωπο: μπρούντζινο επιχρωμιωμένο.
- Βάση: ανοξείδωτο ατσάλι.
- Βαθμός προστασίας: IP68.
- Υποβρύχια εγκατάσταση.
- Διαθέσιμο με λάμπα αλογόνου 120W-12V ή 300W-12V *(κατόπιν ζήτησης)*.

DESCRIPTION

Fountain light for underwater installation at a water depth of up to 70cm, ideal for large-scale water features with high-intensity effects. The metal-reinforced stand ensures stability and precise adjustment at any water intensity and is equipped with three mounting holes for direct and secure installation on the bottom.

- Housing: chrome-plated copper.
- Front face: chrome-plated bronze.
- Stand: stainless steel.
- Protection rating: IP68.
- Underwater installation.
- Available with 120W-12V or 300W-12V halogen bulb *(upon request)*.

ΤΕΧΝΙΚΑ ΧΑΡΑΚΤΗΡΙΣΤΙΚΑ TECHNICAL DATA	ΜΟΝΟΧΡΩΜΟ MONOCHROME		ΠΟΛΥΧΡΩΜΟ MULTICOLOUR	
Μοντέλο Model	ULFD-9R90-CW	ULFD-9R324-CW	ULFD-9R90-M	ULFD-9R324-M
Χρώμα Colour	CW	CW	RGB	RGB
Αριθμός LED No. of LED	90	324	90	324
Kelvin	9000K	9000K	–	–
Lumen	1350lm	2400lm	800lm	1550lm
Ισχύς κατανάλωσης Power consumption	14W	23W	13W	23W
Τάση Voltage	12V-AC, 50/60Hz		12V-AC, 50Hz	

Τύπος/διάμετρος λάμπας Bulb type/diameter	Γωνία ακτινοβολίας Radiation angle	Διάρκεια ζωής Lifespan	Θερμοκρασία λειτουργίας Operating temperature	Καλώδιο H07RN-F Cable H07RN-F
Λάμπα ρητίνης / 170mm Resin filled / 170mm	120°	> 25.000 hrs	max +40°C	4m / 2×1mm²

ULF-10

ΑΝΟΞΕΙΔΩΤΟ ΦΩΤΙΣΤΙΚΟ ΣΙΝΤΡΙΒΑΝΙΟΥ ΑΛΟΓΟΝΟΥ
STAINLESS STEEL HALOGEN FOUNTAIN LIGHT

ACQUA SOURCE™

IP68 WATERPROOF | CE | CLASS III | CABLE INCLUDED | FOUNTAIN

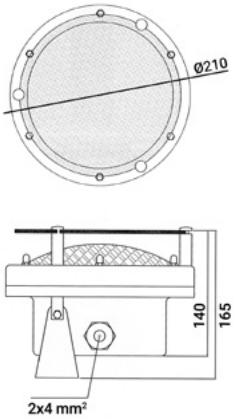

ΧΑΡΑΚΤΗΡΙΣΤΙΚΑ ΦΩΤΙΣΤΙΚΟΥ
LIGHT FEATURES

ΥΛΙΚΟ/ ΦΙΝΙΡΙΣΜΑ MATERIAL/ FINISH	**Ανοξείδωτο ατσάλι AISI-316/γυαλιστερό** AISI-316 stainless steel/ glossy
ΔΙΑΜΕΤΡΟΣ DIAMETER	**Ø 210mm**
ΥΨΟΣ ΣΚΕΛΕΤΟΥ FIXTURE HEIGHT	**165m**

ΠΕΡΙΓΡΑΦΗ

Ένα υψηλής αισθητικής υποβρύχιο φωτιστικό σιντριβανιού που αναδεικνύει τα εφέ του νερού, φωτίζοντας τα βασικά σημεία την ημέρα και δίνοντας ζωντάνια τη νύχτα. Ιδανική επιλογή για μεγάλα σιντριβάνια με έντονα εφέ.

Το λάστιχο σιλικόνης του λαμπτήρα, μαζί με τους στυπιοθλίπτες καλωδίου, εξασφαλίζουν άριστη στεγανότητα. Οι έγχρωμοι φακοί που περιλαμβάνονται επιτρέπουν εναλλαγή του λευκού φωτός σε πέντε αποχρώσεις (κόκκινο, μπλε, πράσινο, κίτρινο, πορτοκαλί), με γρήγορη αλλαγή μέσω ειδικών στηριγμάτων.

Το φωτιστικό διαθέτει χαμηλή βάση από ανοξείδωτο ατσάλι, για σταθερή τοποθέτηση στον πυθμένα του σιντριβανιού.

- Βαθμός προστασίας: IP68.
- Λάστιχο στεγανότητας.
- Στυπιοθλίπτης καλωδίου.
- Υποβρύχια εγκατάσταση.

DESCRIPTION

An elegant underwater fountain light that enhances the drama of water effects by highlighting key features during the day and bringing them vividly to life at night. Ideal for large fountains with intense water displays.

The silicone bulb gasket and the stainless-steel cable glands ensure excellent waterproof sealing. Supplied with coloured lenses that transform the white light into five standard shades (red, blue, green, yellow, orange), easily interchangeable thanks to the front-mounted supports.

The fixture includes a short stainless-steel base, allowing direct and stable placement at the bottom of the fountain.

- Protection rating: IP68.
- Special insulating double flange.
- Nut as a cable entry.
- Underwater installation.

ΤΕΧΝΙΚΑ ΧΑΡΑΚΤΗΡΙΣΤΙΚΑ TECHNICAL DATA	**ΜΟΝΟΧΡΩΜΟ** MONOCHROME	
Μοντέλο Model	**ULF-10H12012**	**ULF-10H30012**
Χρώμα Colour	WW	WW
Ισχύς κατανάλωσης Power consumption	120W	300W
Τάση Voltage	12V-DC 50/60Hz	12V-DC 50/60Hz

Τύπος λάμπας Bulb type	**Καλώδιο H07RN-F** Cable H07RN-F
PAR56 αλογόνου PAR56 halogen	2,15m / 2×4mm²

ULFD-10R

ΑΝΟΞΕΙΔΩΤΟ ΦΩΤΙΣΤΙΚΟ ΣΙΝΤΡΙΒΑΝΙΟΥ LED
STAINLESS STEEL LED FOUNTAIN LIGHT

ACQUA SOURCE™

IP68 WATERPROOF | CE | CLASS III | CABLE INCLUDED | FOUNTAIN

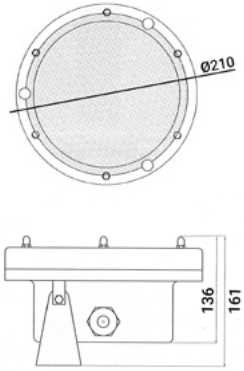

ΧΑΡΑΚΤΗΡΙΣΤΙΚΑ ΦΩΤΙΣΤΙΚΟΥ
LIGHT FEATURES

ΥΛΙΚΟ/ ΦΙΝΙΡΙΣΜΑ MATERIAL/ FINISH	Ανοξείδωτο ατσάλι AISI-316/γυαλιστερό AISI-316 stainless steel/ glossy
ΔΙΑΜΕΤΡΟΣ DIAMETER	Ø 210mm
ΥΨΟΣ ΣΚΕΛΕΤΟΥ FIXTURE HEIGHT	161m

ΠΕΡΙΓΡΑΦΗ

Ένα υψηλής αισθητικής υποβρύχιο φωτιστικό σιντριβανιού που αναδεικνύει τα εφέ του νερού, φωτίζοντας επιλεγμένα σημεία την ημέρα και προσδίδοντας ζωντάνια τη νύχτα. Ξεχωρίζει για την ανθεκτική και ποιοτική κατασκευή του, αποτελώντας ιδανική επιλογή για μεγάλα σιντριβάνια με έντονα εφέ.

Η χαμηλή βάση από ανοξείδωτο ατσάλι επιτρέπει σταθερή και ασφαλή τοποθέτηση στον πυθμένα του σιντριβανιού.

- 16 προγράμματα RGB φωτισμού.
- Βαθμός προστασίας: IP68.
- Λάστιχο στεγανότητας.
- Στυπιοθλίπτης καλωδίου.
- Ανοξείδωτες βίδες.
- Υποβρύχια εγκατάσταση.

DESCRIPTION

A stylish underwater fountain light that highlights water effects by emphasizing key features during the day and adding vibrant intensity at night. Made of high-quality AISI 316 stainless steel, it combines durability with refined design.

Ideal for large fountains with strong water effects, featuring a low stainless-steel base for direct and stable installation at the bottom of the basin.

- 16 illumination program modes for RGB.
- Protection rating: IP68.
- Special insulating double flange.
- Nut as a cable entry.
- Stainless steel fasteners.
- Underwater installation.

ΤΕΧΝΙΚΑ ΧΑΡΑΚΤΗΡΙΣΤΙΚΑ TECHNICAL DATA	ΜΟΝΟΧΡΩΜΟ MONOCHROME		ΠΟΛΥΧΡΩΜΟ MULTICOLOUR	
Μοντέλο Model	ULFD-10R324-CW	ULFD-10R531-CW	ULFD-10R324-M	ULFD-10R531-M
Χρώμα Colour	CW	CW	RGB	RGB
Αριθμός LED No. of LED	324	531	324	531
Kelvin	9000K	9000K	–	–
Lumen	2400lm	3500lm	1550lm	2200lm
Ισχύς κατανάλωσης Power consumption	23W	35W	23W	33W
Τάση Voltage	12V-AC, 50/60Hz		12V-AC, 50Hz	

Τύπος/διάμετρος λάμπας Bulb type/diameter	Γωνία ακτινοβολίας Radiation angle	Διάρκεια ζωής Lifespan	Θερμοκρασία λειτουργίας Operating temperature	Καλώδιο H07RN-F Cable H07RN-F
Λάμπα ρητίνης / 170mm Resin filled / 170mm	120°	> 25.000 hrs	max +40°C	4m / 2×1mm²

ULFD-11

ΑΝΟΞΕΙΔΩΤΟ ΦΩΤΙΣΤΙΚΟ ΣΙΝΤΡΙΒΑΝΙΟΥ LED
STAINLESS STEEL LED FOUNTAIN LIGHT

ACQUA SOURCE™

IP68 WATERPROOF | CE | CLASS III | CABLE INCLUDED | FOUNTAIN

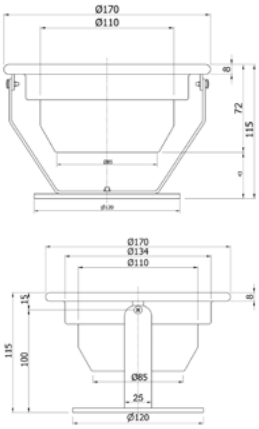

ΧΑΡΑΚΤΗΡΙΣΤΙΚΑ ΦΩΤΙΣΤΙΚΟΥ
LIGHT FEATURES

ΥΛΙΚΟ/ ΦΙΝΙΡΙΣΜΑ MATERIAL/ FINISH	**Ανοξείδωτο ατσάλι AISI-316/γυαλιστερό** AISI-316 stainless steel/ glossy
ΔΙΑΜΕΤΡΟΣ DIAMETER	**Ø 170mm**
ΥΨΟΣ ΣΚΕΛΕΤΟΥ FIXTURE HEIGHT	**115m**

ΠΕΡΙΓΡΑΦΗ

Ένα υψηλής αισθητικής υποβρύχιο φωτιστικό σιντριβανιού που αναδεικνύει τα εφέ του νερού, φωτίζοντας επιλεγμένες λεπτομέρειες την ημέρα και προσδίδοντας ζωντάνια τη νύχτα. Ιδανική επιλογή για μεγάλα σιντριβάνια με οποιασδήποτε έντασης εφέ νερού. Χαμηλή βάση για καλύτερη σταθερότητα.

- Βαθμός προστασίας: IP68.
- Ανθεκτικό λαστιχάκι σιλικόνης λαμπτήρα.
- Στυπιοθλίπτης καλωδίου.
- Γυαλί ασφαλείας.
- Υποβρύχια εγκατάσταση.

DESCRIPTION

A stylish underwater fountain light that enhances water effects by highlighting selected details during the day and adding vibrancy at night. An ideal choice for large fountains with strong water effects. Low base design for improved stability.

- Protection rating: IP68.
- Strong silicone bulb O'ring.
- Nut as a cable entry.
- Tempered safety glass.
- Underwater installation.

ΤΕΧΝΙΚΑ ΧΑΡΑΚΤΗΡΙΣΤΙΚΑ TECHNICAL DATA	ΜΟΝΟΧΡΩΜΟ MONOCHROME			ΠΟΛΥΧΡΩΜΟ MULTICOLOUR
Μοντέλο Model	**ULFD-11A9-CW**	**ULFD-11A9-O**	**ULFD-11A9-B**	**ULFD-11A9-M**
Χρώμα Colour	CW	Orange	Blue	RGB
Αριθμός LED No. of LED	9	9	9	9
Kelvin	6500K	–	–	–
Lumen	2340lm	558lm	570lm	1062lm
Μήκος κύματος **Wavelength**	-	585nm	450nm	–
Ισχύς κατανάλωσης Power consumption	22W	9W	22W	22W
Τάση Voltage	12V-AC, 50/60Hz			
Τύπος/διάμετρος λάμπας Bulb type/diameter	**Ανοιχτού τύπου πλακέτα CREE XP-E / 100mm** Open type led board CREE XP-E / 100mm			
Γωνία ακτινοβολίας Radiation angle	**25° (ανάλογα με το φακό)** 25° (depending on the lens)			
Θερμοκρασία λειτουργίας Operating temperature	max +70°C			
Καλώδιο H07RN-F Cable H07RN-F	2,5m / 2×1,5mm²			

CRN

CROWN RING

CROWN RING

IP68 WATERPROOF | CE | CLASS III | CABLE INCLUDED | FOUNTAIN

CRN-931W + ASB-101

ΧΑΡΑΚΤΗΡΙΣΤΙΚΑ ΦΩΤΙΣΤΙΚΟΥ
LIGHT FEATURES

ΥΛΙΚΟ/ ΦΙΝΙΡΙΣΜΑ MATERIAL/ FINISH	Ανοξείδωτο ατσάλι AISI-304 + Ορείχαλκος /γυαλιστερό AISI-304 stainless steel + brass/glossy
ΔΙΑΜΕΤΡΟΣ DIAMETER	Ø 160mm

ΠΕΡΙΓΡΑΦΗ

Φωτιστικό με λεπτής αισθητικής σχεδίαση και ενσωματωμένο κύκλωμα LED που ελέγχεται μέσω DMX. Χάρη στους φακούς 30° ή 10°, προσφέρει ενισχυμένη εμβέλεια και υψηλή συγκέντρωση φωτεινότητας εκεί όπου χρειάζεται. Το κομψό, γυαλιστερό φινίρισμα και η υψηλή απόδοση εξασφαλίζουν μεγάλη διάρκεια ζωής και αξιόπιστη λειτουργία.

- Σώμα κατασκευασμένο από ορείχαλκο ο οποίος βελτιώνει την θερμική αγωγιμότητα των LED.
- Σύνδεση 1" θηλυκό σπείρωμα (BSP ή NPT).
- Ελεγχόμενο με DMX.
- Προστασία αντίστροφης πολικότητας.
- Πιστοποίηση αδιάβροχης προστασίας IP68.

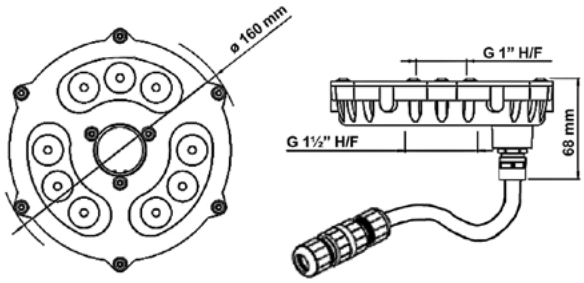

DESCRIPTION

Slim-line design fountain light which incorporates a LED circuit controllable through a DMX system. Thanks to the 30° or 10° angle lens offered in this light fixture we are able to enhance the range and the light flow intensity. It's elegant polished finish and high performance will provide a long lasting life and reliable operation.

- Body made of brass improving the LED's thermal conductivity.
- 1" female thread (BSP or NPT) connection.
- DMX controllable.
- Reverse polarity protection.
- IP68 waterproof certified.

ΤΕΧΝΙΚΑ ΧΑΡΑΚΤΗΡΙΣΤΙΚΑ TECHNICAL DATA	ΜΟΝΟΧΡΩΜΟ MONOCHROME		ΠΟΛΥΧΡΩΜΟ MULTICOLOUR	
Μοντέλο Model	**CRN-931W**	**CRN-933W**	**CRN-931M**	**CRN-933M**
Χρώμα Colour	CW	CW	RGB	RGB
Αριθμός LED No. of LED	9	9	9	9
Kelvin	6000K	6000K	–	–
Lumen	1200lm	1200lm	733lm	733lm
Ισχύς κατανάλωσης Power consumption	21W	21W	18W	18W
Γωνία ακτινοβολίας Radiation angle	10°	30°	10°	30°
Τάση Voltage	12/24V-DC			

Ηλεκτρική σύνδεση Electrical connection	**Υδραυλική σύνδεση** Hydraulic connection	**Διάρκεια ζωής** Lifespan
0,5m καλώδιο και κονέκτορας IP68 0.5m cable with connector IP68 **$H^{05}{}_{07}\ R^{R}{}_{N}$ – FØ7 – Ø12mm**	1" BSP/NPT H/F – 1½" BSP/NPT H/F	40.000 hrs

10° ΛΕΥΚΟ / WHITE

Απόσταση Distance	**Γωνία ακτινοβολίας** Radiation angle	**Κέντρο** Center
1m	Ø 0,25	12948 lx
2m	Ø 0,49	3237 lx
3m	Ø 0,74	1439 lx
4m	Ø 0,98	809 lx
5m	Ø 1,23	518 lx

10° RGB

Απόσταση Distance	**Γωνία ακτινοβολίας** Radiation angle	**Κέντρο** Center
1m	Ø 0,21	9249 lx
2m	Ø 0,42	2312 lx
3m	Ø 0,63	1028 lx
4m	Ø 0,84	578 lx
5m	Ø 1,05	370 lx

30° ΛΕΥΚΟ / WHITE

Απόσταση Distance	**Γωνία ακτινοβολίας** Radiation angle	**Κέντρο** Center
1 m	Ø 0,3	8051 lx
2 m	Ø 0,6	2013 lx
3 m	Ø 0,9	895 lx
4 m	Ø 1,2	503 lx
5 m	Ø 1,5	322 lx

30° RGB

Απόσταση Distance	**Γωνία ακτινοβολίας** Radiation angle	**Κέντρο** Center
1 m	Ø 0,32	4832 lx
2 m	Ø 0,63	1208 lx
3 m	Ø 0,95	537 lx
4 m	Ø 1,26	302 lx
5 m	Ø 1,58	193 lx

Περιεχόμενα
Index

FNS-100	558
FNS-401	559
FNS-200	560
FNS-300	561
FNS-400	562
FNS-600	563
NS-100	564
NS-200	565
NS-300	566
NS-500	567

Ολοκληρωμένα KITS σιντριβανιών

Complete fountain KITS

Τα ολοκληρωμένα KITS σιντριβανιού της Acqua Source αποτελούν τον πιο πρακτικό τρόπο για να δημιουργήσετε ένα λειτουργικό και εντυπωσιακό αποτέλεσμα. Κάθε KIT περιλαμβάνει όλα τα απαραίτητα εξαρτήματα όπως αντλίες, ακροφύσια, φωτισμό και σύστημα σύνδεσης, προσφέροντας μια εύχρηστη και αξιόπιστη λύση για κάθε τύπο εγκατάστασης.

Σχεδιασμένα για εύκολη τοποθέτηση και υψηλή απόδοση, τα KITS μας εξασφαλίζουν αρμονία ανάμεσα στη ροή του νερού, τον φωτισμό και την κίνηση, προσφέροντας επαγγελματικό αποτέλεσμα ακόμη και σε περιορισμένο χρόνο εγκατάστασης.

Acqua Source complete fountain kits are the simplest way to create striking and fully functional water features. Each KIT includes all essential components as pumps, nozzles, lighting, and connection systems, providing a user-friendly and reliable solution for any application.

Designed for easy installation and optimal performance, our KITS ensure perfect balance between water flow, lighting, and motion, delivering professional results even within limited installation time.

FNS-100

ΟΛΟΚΛΗΡΩΜΕΝΟ ΚΙΤ ΣΙΝΤΡΙΒΑΝΙΟΥ
COMPLETE FOUNTAIN KIT

ACQUA SOURCE™

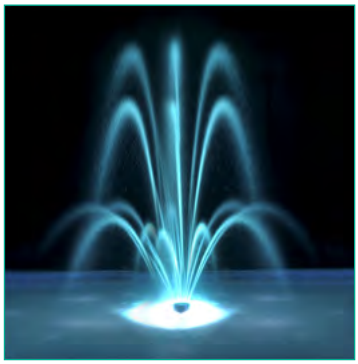

H max 0,70 M

CABLE INCLUDED

ΠΕΡΙΓΡΑΦΗ

Ολοκληρωμένο συγκρότημα σιντριβανιού ιδανικό για διακριτική και έξυπνη διακόσμηση. Το KIT περιλαμβάνει όλες τις απαραίτητες μονάδες για τη διαμόρφωση ενός πλήρους σιντριβανιού, έτοιμο προς λειτουργία. Είναι στημένο σε μια ορθογώνιου σχήματος βάση εξοπλισμένη με ένα φωτιστικό και ένα ακροφύσιο σιντριβανιού. Η βάση είναι κατασκευασμένη από ανοξείδωτο ατσάλι, AISI-316. Η επιλογή του ακροφυσίου μπορεί να γίνει από μία σειρά διαφορετικών ακροφυσίων. Όλα τους προσφέρουν μοναδικά εφέ νερών και δέχονται φωτισμό από ένα φωτιστικό σώμα. Περιλαμβάνονται ανοξείδωτη υποβρύχια αντλία, πίνακας ελέγχου και καλώδιο.

- Ορθογώνιου σχήματος βάση από ατσάλι AISI-316.
- 1 φωτιστικό σιντριβανιού 50W-12V, σειρά ULS-1.
- Ακροφύσιο: σταθερό de lis jet 1¼", SDL-42.
- Υποβρύχια αντλία 0,35kW.
- Πίνακας ελέγχου.
- 5m καλωδίου neoprene 3×1,5mm².
- Κατάλληλο για σιντριβάνια μικρού μεγέθους.
- Μετασχηματιστής 75W-12V.
- Μέγιστο ύψος εκτίναξης νερού: 0,7m.
- Ελάχιστη διάμετρος λεκάνης σιντριβανιού: 1,2m.
- Μέγιστη διάμετρος λεκάνης σιντριβανιού: 1,5m.
- Φωτιστικό LED *(κατόπιν ζήτησης)*.
- Διαφορετικό μήκος καλωδίου *(κατόπιν ζήτησης)*.
- *Ακροφύσια κατόπιν ζήτησης:* Mushroom Jet, Morning Glory, Aerating Jet επιφάνειας, Turning Jet, Smooth bore Jet.

DESCRIPTION

Complete fountain KIT ideal for discreet and aesthetic decoration. The KIT includes all the necessary fountain units to form a complete fountain ready for operation. It is structured on a rectangular-shaped base equipped with one light unit and one fountain nozzle. The base is made of stainless steel, AISI-316. The fountain nozzle can be selected from a number of different nozzles. All of them produce unique water effects illuminated by one light. Stainless steel submersible pump, control panel and cable are provided.

- Rectangular-shaped base made of steel AISI-316.
- 1 fountain light of 50W-12V, ULS-1 series.
- Fountain nozzle: fixed de lis jet 1¼", SDL-42.
- Submersible pump of 0.35kW.
- Control panel.
- 5m of neoprene cable 3×1.5mm².
- Suitable for small sized fountains.
- Transformer 75W-12V.
- Maximum spraying height: 0.7m.
- Minimum diameter of fountain basin: 1.2m.
- Maximum diameter of fountain basin: 1.5m.
- LED light *(upon request)*.
- Different cable length *(upon request)*.
- *Fountain nozzles upon request:* Mushroom Jet, Morning Glory, Surface Aerating Jet, Turning Jet, Smooth Bore Jet.

Κωδικός Code	**Ακροφύσια σιντριβανιού** Fountain nozzles	**Φωτιστικά / Ποσότητα** Fountain Lights / Quantity
FNS-100	**Σταθερό de lis jet 1¼", SDL-42** Fixed de lis jet 1¼", SDL-42	**12V-50W, σειρά ULS-1 / 1 τμχ.** 12V-50W, ULS-1 series / 1 unit

FNS-401

ΟΛΟΚΛΗΡΩΜΕΝΟ ΚΙΤ ΣΙΝΤΡΙΒΑΝΙΟΥ
COMPLETE FOUNTAIN KIT

ACQUA SOURCE™

FNS-401/SDL

H max 0,70 M

CABLE INCLUDED

ΠΕΡΙΓΡΑΦΗ

Ολοκληρωμένο συγκρότημα σιντριβανιού, ιδανικό για διακριτική και καλαίσθητη διακόσμηση. Κάθε ΚΙΤ περιλαμβάνει όλα τα απαραίτητα εξαρτήματα για τη δημιουργία ενός πλήρους σιντριβανιού, έτοιμου προς λειτουργία.

Η κατασκευή βασίζεται σε ορθογώνια βάση από ανοξείδωτο ατσάλι AISI-316, εξοπλισμένη με τέσσερα φωτιστικά σώματα και ένα ακροφύσιο σιντριβανιού. Η επιλογή ακροφυσίου μπορεί να γίνει ανάμεσα σε διάφορους τύπους, που προσφέρουν μοναδικά υδάτινα εφέ φωτιζόμενα από τα τέσσερα φωτιστικά.

Το σύστημα λειτουργεί με υποβρύχια πλαστική αντλία παροχής 1.200l/min και περιλαμβάνει πίνακα ελέγχου και καλώδιο.

- Ορθογώνιου σχήματος βάση κατασκευασμένη από ατσάλι, AISI-316.
- 4 φωτιστικά 12V-35W, σειρά ULS-3.
- Ακροφύσιο: σταθερό De lis jet 1¼", SDL-42 ή Jet Pond 1¼", JP-140.
- Υποβρύχια πλαστική αντλία 0,35kW.
- 5m καλωδίου neoprene 3×1,5 mm² και 2×2,5mm².
- Μετασχηματιστής 120W.
- Μέγιστο ύψος εκτίναξης νερού: 0,7m.
- Κατάλληλο για σιντριβάνια μικρού μεγέθους.
- Φωτιστικό LED *(κατόπιν ζήτησης)*.
- Διαφορετικό μήκος καλωδίου *(κατόπιν ζήτησης)*.
- *Ακροφύσια κατόπιν ζήτησης:* De Lis Jet, Mushroom Jet, Morning Glory, Turning Jet, Smooth Bore Jet.

DESCRIPTION

Complete fountain KIT ideal for discreet and aesthetic decoration. Each KIT includes all the necessary fountain units to form a complete fountain ready for operation.
These KITS are structured on a rectangular-shaped base equipped with four light units and one fountain nozzle. The base is made of stainless steel, AISI-316. The fountain nozzle can be selected from a number of different nozzles. All of them produce unique water effects illuminated by four lights.
Submersible plastic pump 1.200l/min. Control panel and cable are also provided.

- Rectangular-shaped base made of steel, AISI-316.
- 4 fountain lights of 12V-35W, ULS-3 series.
- Fountain nozzle: fixed de lis jet 1¼", SDL-42 or Jet Pond 1¼", JP-140.
- Submersible plastic pump of 0.35kW.
- 5m of neoprene cable 3×1.5mm² and 2×2.5mm².
- Transformer 120W.
- Maximum spraying height: 0.7m.
- Suitable for small sized fountains.
- LED light *(upon request)*.
- Different cable length *(upon request)*.
- *Fountain nozzles upon request:* De Lis Jet, Mushroom Jet, Morning Glory, Turning Jet, Smooth Bore Jet.

Κωδικός Code	Ακροφύσια σιντριβανιού Fountain nozzles	Φωτιστικά / Ποσότητα Fountain Lights / Quantity
FNS-401/SDL	Σταθερό de lis jet 1¼", SDL-42 Fixed de lis jet 1¼", SDL-42	12V-35W, σειρά ULS-3 / 4 τμχ. 12V-35W, ULS-3 series / 4 units
FNS-401/JP	Jet pond 1¼", JP-140	12V-35W, σειρά ULS-3 / 4 τμχ. 12V-35W, ULS-3 series / 4 units

FNS-200

ΟΛΟΚΛΗΡΩΜΕΝΟ ΚΙΤ ΣΙΝΤΡΙΒΑΝΙΟΥ
COMPLETE FOUNTAIN KIT

ACQUA SOURCE™

H max 1,5 M

CABLE INCLUDED

ΠΕΡΙΓΡΑΦΗ

Ολοκληρωμένο συγκρότημα σιντριβανιού ιδανικό για διακριτική και έξυπνη διακόσμηση. Το KIT περιλαμβάνει όλες τις απαραίτητες μονάδες σιντριβανιού για τη διαμόρφωση ενός κομπλέ σιντριβανιού, έτοιμο προς λειτουργία. Είναι στημένο σε μια ορθογώνιου σχήματος βάση εξοπλισμένη με φωτιστικά και ένα ακροφύσιο σιντριβανιού. Η βάση είναι κατασκευασμένη από ανοξείδωτο ατσάλι AISI-316. Η επιλογή του ακροφυσίου μπορεί να γίνει από μία σειρά διαφορετικών ακροφυσίων. Όλα τους προσφέρουν μοναδικά εφέ νερών, και δέχονται φωτισμό από δύο φωτιστικά σώματα. Ανοξείδωτη υποβρύχια αντλία, πίνακας ελέγχου και καλώδιο παρέχονται.

- Ορθογώνιου σχήματος βάση κατασκευασμένη από ατσάλι AISI-316.
- 2 φωτιστικά σιντριβανιού, ULF-6H12012.
- Ακροφύσιο: Aerating jet επιφάνειας ¾", SA-75.
- Ανοξείδωτη υποβρύχια αντλία 0,7kW.
- Πίνακας ελέγχου.
- 5m καλωδίου neoprene 5×1,5mm².
- Κατάλληλο για σιντριβάνια μικρού μεγέθους.
- Μέγιστο ύψος εκτίναξης νερού: 1,5m.
- Φωτιστικά 24V, 42V, 110V ή LED *(κατόπιν ζήτησης)*.
- Διαφορετικό μήκος καλωδίου *(κατόπιν ζήτησης)*.
- *Ακροφύσια κατόπιν ζήτησης:* Mushroom Jet, Morning Glory, Aerating Jet επιφάνειας, Turning Jet, Smooth bore Jet, Mushroom Family.

DESCRIPTION

Complete fountain KIT ideal for discreet and sharp decoration. The KIT includes all the necessary fountain units to form a complete fountain ready for operation. It is structured on a rectangular-shaped base equipped with two light units and one fountain nozzle. The base is made of stainless steel AISI-316. The fountain nozzle can be selected from a number of different nozzles. All of them produce unique water effects illuminated by two lights. Stainless steel submersible pump, control panel and cable are provided.

- Rectangular-shaped base made of steel AISI-316.
- 2 fountain lights, ULF-6H12012.
- Fountain nozzle: surface aerating jet ¾", SA-75.
- Stainless steel submersible pump of 0.7kW.
- Control panel.
- 5m of neoprene cable 5×1.5mm².
- Suitable for small sized fountains.
- Maximum spraying height: 1.5m.
- Lights of 24V, 42V, 110V or LED *(upon request)*.
- Different cable length *(upon request)*.
- *Fountain nozzles upon request:* Mushroom Jet, Morning Glory, Surface Aerating Jet, Turning Jet, Smooth Bore Jet, Mushroom Family.

Κωδικός Code	**Ακροφύσια σιντριβανιού** Fountain nozzles	**Φωτιστικά / Ποσότητα** Fountain Lights / Quantity
FNS-200	**Aerating jet επιφάνειας ¾", SA-75** Surface aerating jet ¾", SA-75	**ULF-6H12012 / 2 τμχ.** ULF-6H12012 / 2 unit

FNS-300

ΟΛΟΚΛΗΡΩΜΕΝΟ KIT ΣΙΝΤΡΙΒΑΝΙΟΥ
COMPLETE FOUNTAIN KIT

ACQUA SOURCE™

FNS-300/TJ

H max 3 M

CABLE INCLUDED

ΠΕΡΙΓΡΑΦΗ

Ολοκληρωμένο συγκρότημα σιντριβανιού, ιδανικό για εντυπωσιακή διακόσμηση εξωτερικών ή εσωτερικών χώρων.
Το KIT περιλαμβάνει όλα τα απαραίτητα εξαρτήματα για άμεση λειτουργία: στρογγυλή βάση από ανοξείδωτο ατσάλι AISI-316 με προστατευτική σίτα, ακροφύσιο, τρία φωτιστικά 120W, αντλία 0,5kW, καθώς και πίνακα ελέγχου και καλώδιο.

- Στρογγυλού σχήματος βάση κατασκευασμένη από ατσάλι AISI-316.
- Ανοξείδωτη προστατευτική σίτα αντλίας AISI-316.
- 3 φωτιστικά σιντριβανιού, ULF-6H12012.
- Ακροφύσιο σιντριβανιού: Ρυθμ. De lis jet 1¼", D. 135mm, ADL-135 ή Turning Jet με 6 ακροφύσια, TJ-6.
- Ανοξείδωτη υποβρύχια αντλία 0,7kW.
- Πίνακας ελέγχου.
- 5m καλωδίου neoprene 5×1,5mm².
- Κατάλληλο για σιντριβάνια μεγάλου μεγέθους.
- Μέγιστο ύψος εκτίναξης νερού: 3m.
- Ελάχιστη διάμετρος λεκάνης σιντριβανιού: 1,5m.
- Μέγιστη διάμετρος λεκάνης σιντριβανιού: 2,5m
- Φωτιστικά 24V, 42V, 110V ή LED *(κατόπιν ζήτησης)*.
- Διαφορετικό μήκος καλωδίου *(κατόπιν ζήτησης)*.
- *Ακροφύσια κατόπιν ζήτησης:* Mushroom Jet, Morning Glory, Smooth bore, Jet pond, Aerating Jet επιφάνειας, Cascade Family Jet.

DESCRIPTION

Complete fountain KITS, ideal for spaces requiring an impressive decorative effect.
Each KIT includes all essential components for immediate operation: a round AISI-316 stainless steel base with protective mesh, three 120W lights, and a nozzle.
The system operates with a 0.5kW stainless steel submersible pump and comes with a control panel and cable.

- Round-shaped base made of steel AISI-316.
- Pump protection screen made of steel, AISI-316.
- 3 fountain lights, ULF-6H12012.
- Fountain nozzle: adjustable de lis jet 1¼", D. 135mm, ADL-135 or Turning Jet with 6 bores, TJ-6.
- Stainless steel submersible pump of 0.7kW.
- Control panel.
- 5m of neoprene cable 5×1.5mm².
- Suitable for big sized fountains.
- Maximum spraying height: 3m.
- Minimum diameter of fountain basin: 1.5m.
- Maximum diameter of fountain basin: 2.5m.
- Lights of 24V, 42V, 110V or LED *(upon request)*.
- Different cable length *(upon request)*.
- *Fountain nozzles upon request:* Mushroom Jet, Morning Glory, Smooth Bore, Jet Pond, Surface Aerating Jet, Cascade Family Jet.

Κωδικός Code	Ακροφύσια σιντριβανιού Fountain nozzles	Φωτιστικά / Ποσότητα Fountain Lights / Quantity
FNS-300/ADL	Ρυθμιζόμενο de lis jet 1¼", ADL-135 Adjustable de lis jet 1¼", ADL-135	ULF-6H12012 / 3 τμχ. ULF-6H12012 / 3 units
FNS-300/TJ	Turning jet με 6 ακροφύσια, TJ-6 Turning jet with 6 bores, TJ-6	ULF-6H12012 / 3 τμχ. ULF-6H12012 / 3 units

FNS-400

ΟΛΟΚΛΗΡΩΜΕΝΟ KIT ΣΙΝΤΡΙΒΑΝΙΟΥ
COMPLETE FOUNTAIN KIT

ACQUA SOURCE™

FNS-400/MS

H max 4 M

CABLE INCLUDED

ΠΕΡΙΓΡΑΦΗ

Ολοκληρωμένο συγκρότημα σιντριβανιού, ιδανικό για χώρους με έντονη και εντυπωσιακή διακόσμηση.
Κάθε KIT περιλαμβάνει όλα τα απαραίτητα εξαρτήματα για άμεση λειτουργία: στρογγυλή βάση από ανοξείδωτο ατσάλι AISI-316 με προστατευτική σίτα, τέσσερα φωτιστικά και ακροφύσιο.
Λειτουργεί με υποβρύχια αντλία 0,8kW από ανοξείδωτο ατσάλι και συνοδεύεται από πίνακα ελέγχου και καλώδιο.

- Στρογγυλού σχήματος βάση κατασκευασμένη από ατσάλι AISI-316.
- Ανοξείδωτη προστατευτική σίτα αντλίας AISI-316.
- 4 φωτιστικά σιντριβανιού, ULF-6H12012.
- Ακροφύσιο σιντριβανιού: ρυθμιζόμενο De Lis Jet 1¼", D. 210mm, ADL-210 ή Mushroom Family, MF-6.
- Ανοξείδωτη υποβρύχια αντλία 0,8kW.
- Πίνακας ελέγχου.
- 5m καλωδίου neoprene 5×1,5mm².
- Μέγιστο ύψος εκτίναξης νερού: 4m.
- Ελάχιστη διάμετρος λεκάνης σιντριβανιού: 2,5m.
- Μέγιστη διάμετρος λεκάνης σιντριβανιού: 4m.
- Φωτιστικά 24V, 42V, 110V ή LED *(κατόπιν ζήτησης)*.
- Διαφορετικό μήκος καλωδίου *(κατόπιν ζήτησης)*.
- *Ακροφύσια κατόπιν ζήτησης:* Mushroom Jet, Morning Glory, Surface Aerating Jet, Turning Jet, Smooth Bore Jet.

DESCRIPTION

Complete fountain KIT ideal for spaces requiring an intense and impressive decorative effect.
Each KIT includes all essential components for immediate operation: a round AISI-316 stainless steel base with protective mesh, four lights, and a nozzle.
The system operates with a 0.8kW stainless steel submersible pump and comes with a control panel and cable.

- Round-shaped base made of steel AISI-316.
- Pump protection screen made of steel AISI-316.
- 4 fountain lights, ULF-6H12012.
- Fountain nozzle: adjustable De Lis Jet 1¼", D. 210mm, ADL-210 or Mushroom Family, MF-6.
- Stainless steel submersible pump of 0.8kW.
- Control panel.
- 5m of neoprene cable 5×1.5mm².
- Maximum spraying height: 4m.
- Minimum diameter of fountain basin: 2.5m.
- Maximum diameter of fountain basin: 4m.
- Lights of 24V, 42V, 110V or LED *(upon request)*.
- Different cable length *(upon request)*.
- *Fountain nozzles upon request:* Mushroom Jet, Morning Glory, Surface Aerating Jet, Turning Jet, Smooth Bore Jet.

Κωδικός Code	Ακροφύσια σιντριβανιού Fountain nozzles	Φωτιστικά / Ποσότητα Fountain Lights / Quantity
FNS-400/ADL	Ρυθμιζόμενο de lis jet 1¼", ADL-210 Adjustable de lis jet 1¼", ADL-210	ULF-6H12012 / 4 τμχ. ULF-6H12012 / 4 units
FNS-400/MS	MF-6 Mushroom family	ULF-6H12012 / 4 τμχ. ULF-6H12012 / 4 units

FNS-600

ΟΛΟΚΛΗΡΩΜΕΝΟ KIT ΣΙΝΤΡΙΒΑΝΙΟΥ
COMPLETE FOUNTAIN KIT

ACQUA SOURCE™

H max 2,2 M

CABLE INCLUDED

ΠΕΡΙΓΡΑΦΗ

Ολοκληρωμένο συγκρότημα σιντριβανιού, ιδανικό για χώρους με έντονη και εντυπωσιακή διακόσμηση.
Κάθε KIT περιλαμβάνει όλα τα απαραίτητα εξαρτήματα για άμεση λειτουργία: στρογγυλή βάση από ανοξείδωτο ατσάλι AISI-316 με προστατευτική σίτα, έξι φωτιστικά και ένα ακροφύσιο σιντριβανιού.
Λειτουργεί με υποβρύχια αντλία 1,2kW από ανοξείδωτο ατσάλι.
Το FNS-600 είναι ιδανικό για μεγάλα σιντριβάνια, προσφέροντας εντυπωσιακό φωτισμό και μοναδική χρωματική ατμόσφαιρα, κατάλληλη για ξενοδοχεία και εντυπωσιακές εισόδους.
Συνοδεύεται από πίνακα ελέγχου και καλώδιο.

- Στρογγυλού σχήματος βάση από ατσάλι AISI-316.
- Ανοξείδωτη προστατευτική σίτα αντλίας AISI-316.
- 6 φωτιστικά σιντριβανιού ULF-6H12012.
- Ακροφύσιο: Cas Cade Jet 1¼", CJ-125.
- Ανοξείδωτη υποβρύχια αντλία 1,2kW.
- 5m καλωδίου neoprene 5×1,5mm².
- Κατάλληλο για σιντριβάνια μεγάλου μεγέθους.
- Μέγιστο ύψος εκτίναξης νερού: 2,2m.
- Ελάχιστη διάμετρος λεκάνης σιντριβανιού: 2m.
- Μέγιστη διάμετρος λεκάνης σιντριβανιού: 3,5m.
- Φωτιστικά 24V, 42V, 110V ή LED *(κατόπιν ζήτησης)*.
- Διαφορετικό μήκος καλωδίου *(κατόπιν ζήτησης)*.
- *Ακροφύσια κατόπιν ζήτησης:* Turning Jet, Mushroom Jet, Morning Glory, Aerating Jet επιφάνειας, De Lis Jet, Smooth Bore Jet, Mushroom Family και Cas Cade Family.

DESCRIPTION

Complete fountain KIT ideal for areas that need an intense, impressive decoration. Each KIT includes all the necessary fountain units to form a complete fountain ready for operation. The KIT is structured on a round-shaped base equipped with six light units and one fountain nozzle. The base is made of stainless steel AISI-316 and is covered by a stainless steel AISI-316 protection screen. The KIT is powered by a stainless steel submersible pump of 1,2kW. FNS-600 is ideal for big sized fountains and is usually chosen to decorate hotels and glamorous entrances because of the stunning colour effects that illuminate the water's dance. Control panel and cable are also provided.

- Round-shaped base made of steel, AISI-316.
- Pump protection screen made of steel, AISI-316.
- 6 fountain lights ULF-6H12012.
- Fountain nozzle: Cas Cade Jet 1¼", CJ-125.
- Stainless steel submersible pump of 1.2kW.
- 5m of neoprene cable 5×1.5mm².
- Suitable for big sized fountains.
- Maximum spraying height: 2.2m.
- Minimum diameter of fountain basin: 2m.
- Maximum diameter of fountain basin: 3.5m.
- Lights of 24V, 42V, 110V or LED *(upon request)*.
- Different cable length *(upon request)*.
- *Fountain nozzles upon request:* Turning Jet, Mushroom Jet, Morning Glory, Surface Aerating Jet, De Lis Jet, Smooth Bore Jet, Mushroom Family and Cas Cade Family.

Κωδικός Code	Ακροφύσια σιντριβανιού Fountain nozzles	Φωτιστικά / Ποσότητα Fountain Lights / Quantity
FNS-600	**Cas cade 1¼", CJ-125**	**ULF-6H12012 / 6 τμχ.** ULF-6H12012 / 6 units

NS-100

ΟΛΟΚΛΗΡΩΜΕΝΟ KIT ΣΙΝΤΡΙΒΑΝΙΟΥ
COMPLETE FOUNTAIN KIT

ACQUA SOURCE™

H max 0,70 M

CABLE INCLUDED

ΠΕΡΙΓΡΑΦΗ

Ολοκληρωμένο συγκρότημα σιντριβανιού, ιδανικό για διακριτική και κομψή διακόσμηση. Κάθε KIT περιλαμβάνει όλα τα απαραίτητα εξαρτήματα για τη δημιουργία ενός πλήρους σιντριβανιού, έτοιμου προς λειτουργία.
Η κατασκευή βασίζεται σε τριγωνική βάση από ανοξείδωτο ατσάλι, εξοπλισμένη με ένα φωτιστικό και ένα ακροφύσιο σιντριβανιού. Ρυθμιζόμενοι ανοξείδωτοι ορθοστάτες επιτρέπουν την προσαρμογή του ύψους του συγκροτήματος. Η επιλογή ακροφυσίου μπορεί να γίνει ανάμεσα σε διάφορους τύπους, που προσφέρουν μοναδικά υδάτινα εφέ φωτιζόμενα από το φωτιστικό σώμα. Το σύστημα περιλαμβάνει ανοξείδωτη υποβρύχια αντλία, πίνακα ελέγχου και καλώδιο.

- Τριγωνικού σχήματος βάση από ατσάλι.
- Ορθοστάτες ρύθμισης ύψους από ατσάλι AISI-316.
- 1 φωτιστικό σιντριβανιού ULF-6H12012.
- Ακροφύσιο: σταθερό De Lis Jet ½", SDL-60.
- Υποβρύχια αντλία 35W.
- Πίνακας ελέγχου.
- 5m καλωδίου neoprene 5×1,5mm².
- Κατάλληλο για σιντριβάνια μικρού μεγέθους.
- Μέγιστο ύψος εκτίναξης νερού: 0,7m.
- Ελάχιστη διάμετρος λεκάνης σιντριβανιού: 1,2m.
- Μέγιστη διάμετρος λεκάνης σιντριβανιού: 1,5m.
- Φωτιστικά 24V, 42V, 110V ή LED *(κατόπιν ζήτησης)*.
- Διαφορετικό μήκος καλωδίου *(κατόπιν ζήτησης)*.
- *Ακροφύσια κατόπιν ζήτησης:* Mushroom Jet, Morning Glory, Aerating Jet επιφάνειας, Turning Jet, Smooth Bore Jet.

DESCRIPTION

Complete fountain KIT ideal for discreet and elegant decoration. The KIT includes all the necessary fountain units to form a complete fountain ready for operation. It is structured on a triangular-shaped base equipped with one light unit and one fountain nozzle. The base is made of stainless steel. Special stainless steel legs installed on the base are adjusting the height of the fountain KIT. The fountain nozzle can be selected from a number of different nozzles. All of them produce unique water effects illuminated by one light. Stainless steel submersible pump, control panel and cable are also provided.

- Triangular-shaped base made of steel.
- Height adjustable legs made of steel, AISI-316.
- 1 fountain light ULF-6H12012.
- Fountain nozzle: fixed De Lis Jet ½", SDL-60.
- Submersible pump of 35W.
- Control panel.
- 5m of neoprene cable 5×1.5mm².
- Suitable for small sized fountains.
- Maximum spraying height: 0.7m.
- Minimum diameter of fountain basin: 1.2m.
- Maximum diameter of fountain basin: 1.5m.
- Lights of 24V, 42V, 110V or LED *(upon request)*.
- Different cable length *(upon request)*.
- *Fountain nozzles upon request:* Mushroom Jet, Morning Glory, Surface Aerating Jet, Turning Jet, Smooth Bore Jet.

Κωδικός Code	Ακροφύσια σιντριβανιού Fountain nozzles	Φωτιστικά / Ποσότητα Fountain Lights / Quantity
NS-100/SDL	Σταθερό De Lis Jet ½" – Ø 60mm, SDL-60 Fixed De Lis Jet ½" – Ø 60mm, SDL-60	ULF-6H12012 / 1 τμχ. ULF-6H12012 / 1 unit

NS-200

ΟΛΟΚΛΗΡΩΜΕΝΟ ΚΙΤ ΣΙΝΤΡΙΒΑΝΙΟΥ
COMPLETE FOUNTAIN KIT

ACQUA SOURCE™

NS-200/JP

H max 1,5 M

CABLE INCLUDED

ΠΕΡΙΓΡΑΦΗ

Συγκρότημα σιντριβανιού με όλες τις απαραίτητες μονάδες για το σχηματισμό ενός πλήρους σιντριβανιού έτοιμου για λειτουργία. Ανοξείδωτη βάση με ορθοστάτες, εξοπλισμένη με ένα φωτιστικό με διάφανη λάμπα. Το σύστημα επίσης περιλαμβάνει περιστρεφόμενο δίσκο τεσσάρων διαφορετικών χρωμάτων για τον πολύχρωμο φωτισμό του νερού.

- Ορθοστάτες ρύθμισης ύψους.
- 1 φωτιστικό σιντριβανιού ULF-6H12012.
- Ακροφύσιο σιντριβανιού: Jet Pond ή Morning Glory ή σταθερό De Lis Jet.
- Υποβρύχια αντλία 0,3kW.
- 5m καλωδίου neoprene 5×1,5mm².
- Κατάλληλο για σιντριβάνια μικρού μεγέθους.
- Μέγιστο ύψος εκτίναξης νερού: 1,5m.
- Φωτιστικά 24V, 42V, 110V ή LED *(κατόπιν ζήτησης)*.
- Διαφορετικό μήκος καλωδίου *(κατόπιν ζήτησης)*.
- *Ακροφύσια κατόπιν ζήτησης:* De Lis Jet, Turning Jet and Smooth Bore Jet.

DESCRIPTION

Complete fountain KIT including all the necessary units to form a complete fountain ready for operation. Stainless steel base structure with support legs equipped with one light unit which has clear-colour bulb. On the top of it there is a self-turning disk with four different colours meant for colourful illumination of the water effect.

- Support legs.
- 1 fountain light ULF-6H12012.
- Fountain nozzle: Jet Pond or Morning Glory or fixed De Lis Jet.
- Submersible pump of 0.3kW.
- Control panel.
- 5m of neoprene cable 5×1.5mm².
- Suitable for small sized fountains.
- Maximum spraying height: 1.5m.
- Lights of 24V, 42V, 110V or LED *(upon request)*.
- Different cable length *(upon request)*.
- *Fountain nozzles upon request:* De Lis Jet, Turning Jet and Smooth Bore Jet.

Κωδικός Code	Ακροφύσια σιντριβανιού Fountain nozzles	Φωτιστικά / Ποσότητα Fountain Lights / Quantity
NS-200/JP	Jet Pond ½", JP-050	ULF-6H12012 / 1 τμχ. ULF-6H12012 / 1 units
NS-200/MG	Morning Glory ½", MG-050	ULF-6H12012 / 1 τμχ. ULF-6H12012 / 1 units
NS-200/SDL	Σταθερό De Lis Jet ½" – Ø 60mm, SDL-60 Fixed De Lis Jet ½" – Ø 60mm, SDL-60	ULF-6H12012 / 1 τμχ. ULF-6H12012 / 1 units

NS-300

ΟΛΟΚΛΗΡΩΜΕΝΟ KIT ΣΙΝΤΡΙΒΑΝΙΟΥ
COMPLETE FOUNTAIN KIT

ACQUA SOURCE™

H max 3 M

CABLE INCLUDED

ΠΕΡΙΓΡΑΦΗ

Ολοκληρωμένο συγκρότημα σιντριβανιού, ιδανικό για χώρους με έντονη και εντυπωσιακή διακόσμηση.
Το KIT περιλαμβάνει όλα τα απαραίτητα εξαρτήματα για άμεση λειτουργία: τριγωνική βάση από ανοξείδωτο ατσάλι AISI-316 με τρία φωτιστικά και ακροφύσιο.
Διαθέτει ρυθμιζόμενους ορθοστάτες για προσαρμογή ύψους και λειτουργεί με υποβρύχια αντλία 0,5kW από ανοξείδωτο ατσάλι.
Συνοδεύεται από πίνακα ελέγχου και καλώδιο.

- Τριγωνικού σχήματος βάση από ατσάλι AISI-316.
- Ορθοστάτες ρύθμισης ύψους από ατσάλι AISI-316.
- 3 φωτιστικά σιντριβανιού ULF-6H12012.
- Ακροφύσιο: Ρυθμ. De Lis Jet 1¼", D. 135mm, ADL-135 ή ADL-100 ή Cas Cade Jet 1¼", CJ-125.
- Ανοξείδωτη υποβρύχια αντλία 0,5kW.
- Πίνακας ελέγχου.
- 5m καλωδίου neoprene 5×1,5mm².
- Κατάλληλο για σιντριβάνια μεγάλου μεγέθους.
- Μέγιστο ύψος εκτίναξης νερού: 3m.
- Ελάχιστη διάμετρος λεκάνης σιντριβανιού: 1,5m.
- Μέγιστη διάμετρος λεκάνης σιντριβανιού: 2,5m.
- Φωτιστικά 24V, 42V, 110V ή LED *(κατόπιν ζήτησης)*.
- Διαφορετικό μήκος καλωδίου *(κατόπιν ζήτησης)*.
- *Ακροφύσια κατόπιν ζήτησης:* Mushroom Jet, Morning Glory, Turning Jet, Smooth Bore, Jet Pond, Aerating Jet επιφάνειας, Cas Cade Family Jet.

DESCRIPTION

Complete fountain KIT, ideal for spaces requiring an intense and impressive decorative effect.
It includes all essential components for immediate operation: a triangular AISI-316 stainless steel base equipped with three light units.
Adjustable stainless steel legs allow height regulation of the assembly.
The system operates with a 0.5kW stainless steel submersible pump.
A control panel and cable are also provided.

- Triangular-shaped base made of steel AISI-316.
- Height adjusting legs made of steel AISI-316.
- 3 fountain lights ULF-6H12012.
- Fountain nozzle: adjustable De Lis Jet 1¼", D. 135mm, ADL-135 or ADL-100 or Cas Cade Jet 1¼", CJ-125.
- Stainless steel submersible pump of 0.5kW.
- Control panel.
- 5m of neoprene cable 5×1.5mm².
- Suitable for big sized fountains.
- Maximum spraying height: 3m.
- Minimum diameter of fountain basin: 1.5m.
- Maximum diameter of fountain basin: 2.5m.
- Lights of 24V, 42V, 110V or LED *(upon request)*.
- Different cable length *(upon request)*.
- *Fountain nozzles upon request:* Mushroom Jet, Morning Glory, Turning Jet, Smooth Bore, Jet Pond, Aerating Jet επιφάνειας, Cas Cade Family Jet.

Κωδικός Code	Ακροφύσια σιντριβανιού Fountain nozzles	Φωτιστικά / Ποσότητα Fountain Lights / Quantity
NS-300/ADL	**ADL-135 – Ρυθμιζόμενο De Lis jet 1¼", Ø 135mm** ADL-135 – Adjustable De Lis jet 1¼", Ø 135mm	**ULF-6H12012 / 3 τμχ.** ULF-6H12012 / 3 units
NS-300/ADL-100	**ADL-100 – Ρυθμιζόμενο De Lis jet ½", Ø 100mm** ADL-100 – Adjustable De Lis jet ½", Ø 100mm	**ULF-6H12012 / 3 τμχ.** ULF-6H12012 / 3 units
NS-300/CJ	**CJ-125 – Cas cade jet 1¼"** CJ-125 – Cas cade jet 1¼"	**ULF-6H12012 / 3 τμχ.** ULF-6H12012 / 3 units

NS-500

ΟΛΟΚΛΗΡΩΜΕΝΟ ΚΙΤ ΣΙΝΤΡΙΒΑΝΙΟΥ
COMPLETE FOUNTAIN KIT

ACQUA SOURCE™

NS-500/CJ

H max 1,8 M

CABLE INCLUDED

ΠΕΡΙΓΡΑΦΗ

Ολοκληρωμένο συγκρότημα σιντριβανιού, ιδανικό για χώρους με έντονη και εντυπωσιακή διακόσμηση. Το KIT περιλαμβάνει όλα τα απαραίτητα εξαρτήματα για άμεση λειτουργία: στρογγυλή βάση από ανοξείδωτο ατσάλι με πέντε φωτιστικά και ακροφύσιο σιντριβανιού. Διαθέτει ρυθμιζόμενους ορθοστάτες και λειτουργεί με υποβρύχια αντλία 1,2kW, που εκτοξεύει τη στήλη νερού έως 1,8m.
Το NS-500 είναι ιδανικό για μεγάλα σιντριβάνια, προσφέροντας εντυπωσιακό φωτισμό.
Περιλαμβάνονται πίνακας ελέγχου και καλώδιο.

- Στρογγυλού σχήματος βάση από ατσάλι AISI-316.
- Ορθοστάτες ρύθμισης ύψους από ατσάλι AISI-316.
- 5 φωτιστικά σιντριβανιού, ULF-6H12012.
- Ακροφύσιο: Cas Cade Jet 1¼", CJ-125 ή ρυθμιζόμενο De Lis Jet 1¼", ADL-210.
- Ανοξείδωτη υποβρύχια αντλία 1,2kW.
- Πίνακας ελέγχου.
- 5m καλωδίου neoprene 5×1,5mm².
- Κατάλληλο για σιντριβάνια μεγάλου μεγέθους.
- Μέγιστο ύψος εκτίναξης νερού: 1,8m.
- Ελάχιστη διάμετρος λεκάνης σιντριβανιού: 2m.
- Μέγιστη διάμετρος λεκάνης σιντριβανιού: 3,5m.
- Φωτιστικά 24V, 42V, 110V ή LED *(κατόπιν ζήτησης)*.
- Διαφορετικό μήκος καλωδίου *(κατόπιν ζήτησης)*.
- *Ακροφύσια κατόπιν ζήτησης:* Turning Jet, Mushroom Jet, Morning Glory, Aerating Jet επιφάνειας, De Lis Jet, Smooth Bore Jet, Mushroom Family και Cas Cade Family Jet.

DESCRIPTION

Complete fountain KIT, ideal for spaces requiring an intense and impressive decorative effect.
Each KIT includes all essential components for immediate operation: a round stainless steel base equipped with five lights and a fountain nozzle. Adjustable legs allow easy height regulation of the structure. The system operates with a 1.2kW stainless steel submersible pump, projecting the water stream up to 1.8m high.
The NS-500 is ideal for large fountains, often selected to enhance hotels and grand entrances.
A control panel and cable are also included.

- Round-shaped base made of steel material AISI-316.
- Height adjusting legs made of steel AISI-316.
- 5 fountain lights, ULF-6H12012.
- Fountain nozzle: cas cade jet 1¼", CJ-125 or adjustable De Lis Jet 1¼", ADL-210.
- Stainless steel submersible pump of 1.20kW.
- Control panel.
- 5m of neoprene cable 5×1.5mm².
- Suitable for big sized fountains.
- Maximum spraying height: 1.8m.
- Minimum diameter of fountain basin: 2m.
- Maximum diameter of fountain basin: 35m.
- Lights of 24V, 42V, 110V or LED *(upon request)*.
- Different cable length *(upon request)*.
- *Fountain nozzles upon request:* Turning Jet, Mushroom Jet, Morning Glory, Surface Aerating Jet, De Lis Jet, Smooth Bore Jet, Mushroom Family and Cas Cade Family.

Κωδικός Code	Ακροφύσια σιντριβανιού Fountain nozzles	Φωτιστικά / Ποσότητα Fountain Lights / Quantity
NS-500/CJ	**Cas cade jet 1¼", CJ-125** Cas cade jet 1¼", CJ-125	**ULF-6H12012 / 5 τμχ.** ULF-6H12012 / 5 units
NS-500/ADL	**ADL-210 – Ρυθμιζόμενο De Lis jet 1¼", Ø 210mm** ADL-210 – Adjustable De Lis jet 1¼", Ø 210mm	**ULF-6H12012 / 5 τμχ.** ULF-6H12012 / 5 units

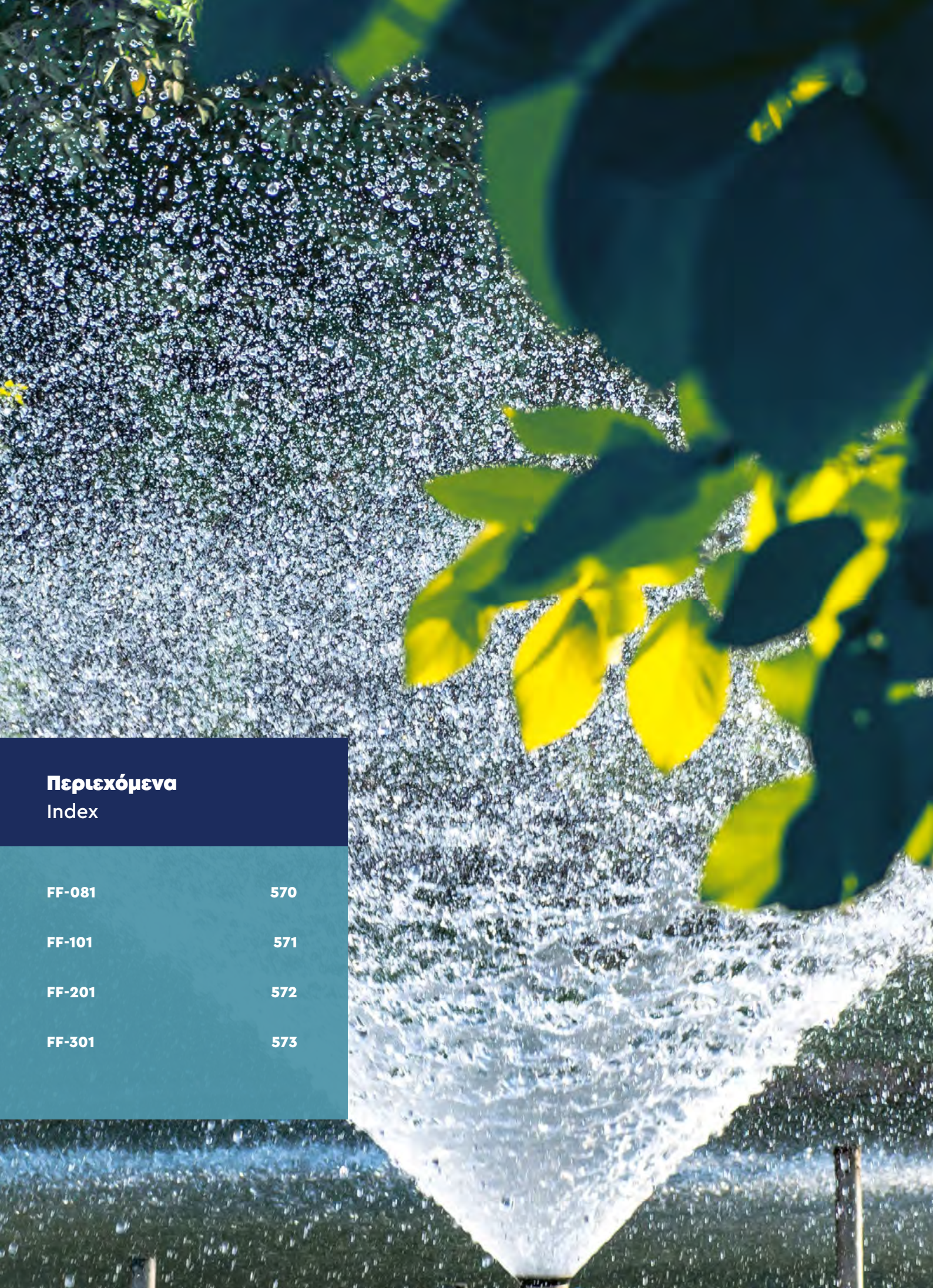

Περιεχόμενα
Index

FF-081	570
FF-101	571
FF-201	572
FF-301	573

Πλωτά σιντριβάνια

Floating fountains

Τα πλωτά σιντριβάνια διαθέτουν ειδικό πλωτήρα που τους επιτρέπει να επιπλέουν στο νερό, χωρίς να απαιτείται σταθερή βάση στήριξης. Ο πλωτήρας ενσωματώνει όλο τον εξοπλισμό του σιντριβανιού, προσφέροντας έξυπνη κάλυψη των μηχανικών μερών κατά τη λειτουργία και δημιουργώντας εντυπωσιακά εφέ νερού με εκτόξευση έως 3–3,5 μέτρα.

Ιδανικά για ιδιωτικές πισίνες, ξενοδοχεία, θαλάσσια πάρκα και λίμνες, αποτελούν μοναδικά διακοσμητικά στοιχεία που αναβαθμίζουν αισθητικά κάθε χώρο, ιδιαίτερα τη νύχτα με τον φωτισμό τους.

Τα συστήματα παραδίδονται πλήρως εξοπλισμένα, με πλωτήρα, στόμια, φωτιστικά, αντλία και καλώδιο. Η εγκατάσταση είναι εξαιρετικά απλή, χρειάζεται μόνο σύνδεση με το ηλεκτρικό ρεύμα, ενώ τα εργονομικά χερούλια του πλωτήρα επιτρέπουν εύκολη τοποθέτηση και απομάκρυνση από το νερό.

Floating fountains feature a special floater that allows them to operate freely on the water surface, without the need for a fixed base. The floater integrates all fountain components, offering a smart underwater concealment of mechanical parts while creating impressive water displays reaching up to 3–3.5 meters high.

Ideal for private pools, hotels, aqua parks, and lakes, these fountains serve as elegant decorative elements that transform any environment, especially striking at night with their illuminated effects.

Each system is supplied fully equipped with floater, nozzles, lights, pump, and cable. Installation is quick and effortless, only a power connection is required, while the floater's handles make placement and removal from the water fast and convenient.

FF-081

ΠΛΩΤΟ ΣΙΝΤΡΙΒΑΝΙ ΜΕ ΦΩΤΙΣΤΙΚΑ LED

DOMESTIC FLOATING FOUNTAIN WITH LED LIGHTS

ACQUA SOURCE™

H max 3 M

CABLE INCLUDED

ΧΑΡΑΚΤΗΡΙΣΤΙΚΑ

- Πλωτήρας κατασκευασμένος από πολυαιθυλένιο.
- Ανοξείδωτος κυκλικός δακτύλιος D. 80cm, Ø 28mm.
- Ρυθμιζόμενα smooth bore ⅛" ASB-180, τοποθετημένα ανά 10cm πάνω στον κυκλικό δακτύλιο.
- Ένα De Lis jet 1¼", ADL-135.
- Ανοξείδωτη αντλία 0,5kW τοποθετημένη σε ειδική μπρούντζινη επιχρωμιωμένη βάση.
- 4 φώτα σιντριβανιού LED RGB, ULFD-6A9-M.
- 15m καλώδιο H07RNF 3×1,5mm² για την αντλία και 15m x 3×1mm², για τα φωτιστικά.
- Πίνακας ελέγχου με μετασχηματιστή.
- Βάρος: 22kg.
- Αντλία 60 κύκλων *(κατόπιν ζήτησης)*.
- Διαφορετικό μήκος καλωδίου *(κατόπιν ζήτησης)*.

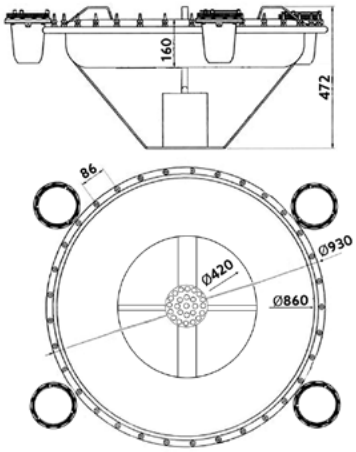

SPECIFICATIONS

- Floater made of polyethylene.
- Stainless steel spray ring D. 80cm, Ø 28mm.
- Adjustable smooth bores of 1⅛" ASB-180, placed on every 10cm of the rings.
- One De Lis jet 1¼", ADL-135.
- Stainless steel pump with 0.5kW installed on a special cast bronze chrome-plated base.
- 4 RGB LED fountain lights, ULFD-6A9-M.
- 15m of H07RNF cable 3×1.5mm² for the pump, and 15m x 3×1mm² for the LED lights.
- Control panel with transformer.
- Weight: 22kg.
- 60 circle pump *(upon request)*.
- Different cable length *(upon request)*.

Κωδικός Code	**FF-081**
Κυκλικός δακτύλιος / Ποσότητα Spray ring / Quantity	**D. 0,8m με 25 smooth bore ⅛" / 1 τμχ.** D. 0.8m bearing 25 smooth bore ⅛" / 1 unit
Ακροφύσιο σιντριβανιού Fountain nozzle	**Ρυθμιζόμενο De Lis Jet 1¼" – Ø 125mm – ADL-135** Adjustable De Lis Jet 1¼" – Ø 125mm – ADL-135
Αντλία Pump	**Υποβρύχια ανοξείδωτη αντλία 0,5kW** Submersible stainless steel pump 0.5kW
Πλωτήρας Floater	**Πολυαιθυλένιο** Polyethylene
Ύψος εκτίναξης νερού Performance	**3 μέτρα** 3 meters

FF-101

ΠΛΩΤΟ ΣΙΝΤΡΙΒΑΝΙ ΜΕ ΦΩΤΙΣΤΙΚΑ LED

DOMESTIC FLOATING FOUNTAIN WITH LED LIGHTS

ACQUA SOURCE™

H max 3 M

CABLE INCLUDED

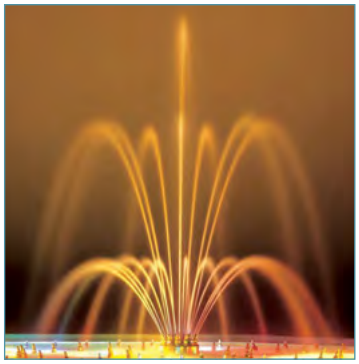

ΧΑΡΑΚΤΗΡΙΣΤΙΚΑ

- Πλωτήρας κατασκευασμένος από πολυεστέρα με ειδική τάπα για εξαέρωση.
- Ένα De-lis jet 1¼", ADL-135.
- Ανοξείδωτη αντλία 0,3kW τοποθετημένη σε ειδική μπρούντζινη επιχρωμιωμένη βάση.
- 3 υποβρύχια φώτα σιντριβανιού LED RGB, ULFD-6A9-M.
- 15m καλώδιο H07RNF 3×1,5mm² για την αντλία και 15m x 3×1mm², για τα φωτιστικά.
- Πίνακας ελέγχου με μετασχηματιστή.
- Βάρος: 25kg.
- Αντλία 60 κύκλων *(κατόπιν ζήτησης)*.
- Διαφορετικό μήκος καλωδίου *(κατόπιν ζήτησης)*.

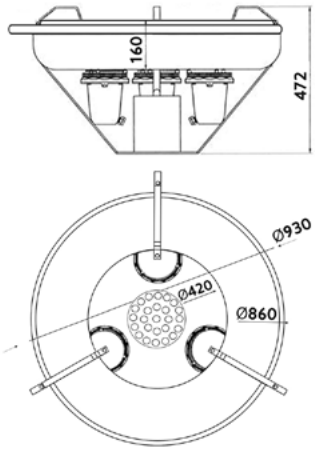

SPECIFICATIONS

- Floater made of polyester bearing special cap for air-release.
- One De-lis jet 1¼", ADL-135.
- Stainless steel pump with 0.3kW installed on a special cast bronze chrome-plated base.
- 3 RGB LED underwater fountain lights, ULFD-6A9-M.
- 15m of H07RNF cable 3×1.5mm² for the pump and 15m x 3×1mm², for the LED lights.
- Control panel with transformer.
- Weight: 25kg.
- 60 circle pump *(upon request)*.
- Different cable length *(upon request)*.

Κωδικός Code	**FF-101**
Ακροφύσιο σιντριβανιού Fountain nozzle	**Ρυθμιζόμενο De Lis Jet 1¼" – Ø 125mm – ADL-135** Adjustable De Lis Jet 1¼" – Ø 125mm – ADL-135
Αντλία Pump	**Υποβρύχια ανοξείδωτη αντλία 0,3kW** Submersible stainless steel pump 0.3kW
Πλωτήρας Floater	**Πολυεστερικός** Fiberglass
Ύψος εκτίναξης νερού Performance	**3 μέτρα** 3 meters

FF-201

ΠΛΩΤΟ ΣΙΝΤΡΙΒΑΝΙ ΜΕ ΦΩΤΙΣΤΙΚΑ LED

DOMESTIC FLOATING FOUNTAIN WITH LED LIGHTS

ACQUA SOURCE™

H max 3,5 M

CABLE INCLUDED

ΧΑΡΑΚΤΗΡΙΣΤΙΚΑ

- Πλωτήρας κατασκευασμένος από πολυεστέρα με ειδική τάπα εξαέρωσης.
- Ανοξείδωτος κυκλικός δακτύλιος D. 45cm, Ø 22mm.
- Ανοξείδωτος κυκλικός δακτύλιος D.95cm, Ø 22mm.
- Ρυθμιζόμενα smooth bores ⅛" ASB-180, τοποθετημένα ανά 10cm πάνω στον κυκλικό δακτύλιο.
- Ανοξείδωτη αντλία 0,5kW τοποθετημένη σε ειδική μπρούντζινη επιχρωμιωμένη βάση.
- 6 υποβρύχια φώτα σιντριβανιού LED RGB, ULFD-6A9-M.
- 15m καλώδιο H07RNF 3×1,5mm² για την αντλία και 15m x 3×1mm² για τα φωτιστικά.
- Πίνακας ελέγχου με μετασχηματιστή.
- Βάρος: 35kg.
- Αντλία 60 κύκλων *(κατόπιν ζήτησης)*.
- Διαφορετικό μήκος καλωδίου *(κατόπιν ζήτησης)*.

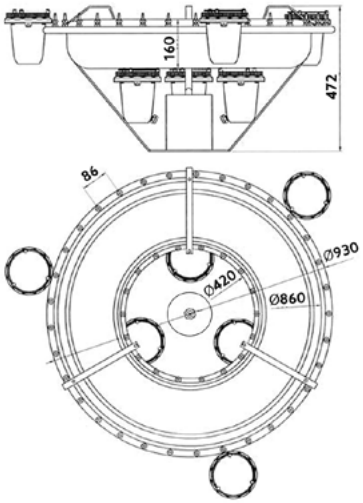

SPECIFICATIONS

- Floater made of polyester bearing special cap for air-release.
- Stainless steel spray ring D. 45cm, Ø 22mm.
- Stainless steel spray ring D. 95cm, Ø 22mm.
- Adjustable smooth bores of ⅛", ASB-180, are placed on every 10cm of the rings.
- Stainless steel pump with 0.5kW installed on a special cast bronze chrome-plated base.
- 6 RGB LED underwater fountain lights, ULFD-6A9-M.
- 15m of H07RNF cable 3×1.5mm² for the pump and 15m x 3×1mm², for the LED lights.
- Control panel with transformer.
- Weight: 35kg.
- 60 circle pump *(upon request)*.
- Different cable length *(upon request)*.

Κωδικός Code	**FF-201**
Κυκλικός δακτύλιος / Ποσότητα Spray ring / Quantity	**Ανοξείδωτοι κύκλοι / 2τμχ.** **D1. 0,45m με 14 smooth bore ⅛" • D2. 0,95m με 30 smooth bore ⅛"** Stainless steel ring / 2 units D1. 0.45m bearing 14 smooth bore ⅛" • D2. 0.95m bearing 30 smooth bore ⅛"
Αντλία Pump	**Υποβρύχια ανοξείδωτη αντλία 0,5kW** Submersible stainless steel pump 0.5kW
Πλωτήρας Floater	**Πολυεστερικός** Fiberglass
Ύψος εκτίναξης νερού Performance	**3,5 μέτρα** 3.5 meters

FF-301

ΠΛΩΤΟ ΣΙΝΤΡΙΒΑΝΙ ΜΕ ΦΩΤΙΣΤΙΚΑ LED

DOMESTIC FLOATING FOUNTAIN WITH LED LIGHTS

ACQUA SOURCE™

H max 3,5 M

CABLE INCLUDED

ΧΑΡΑΚΤΗΡΙΣΤΙΚΑ

- Πλωτήρας κατασκευασμένος από πολυεστέρα με ειδική τάπα εξαέρωσης.
- Κεντρικό ακροφύσιο 1½" ASB-120, 6mm.
- Ανοξείδωτος κυκλικός δακτύλιος D. 45cm, Ø 22mm.
- Ανοξείδωτος κυκλικός δακτύλιος D. 95cm, Ø 22mm.
- Ρυθμιζόμενα smooth bores με ⅛" ASB-180, τοποθετημένα ανά 10cm πάνω στον κυκλικό δακτύλιο.
- Ανοξείδωτη αντλία 0,5kW τοποθετημένη σε ειδική μπρούντζινη επιχρωμιωμένη βάση.
- 6 υποβρύχια φώτα σιντριβανιού LED RGB, ULFD-6A9-M.
- 15 m καλώδιο H07RNF 3×1,5mm² για την αντλία και 15m x 3×1mm² για τα φωτιστικά.
- Πίνακας ελέγχου με μετασχηματιστή.
- Βάρος: 35kg.
- Αντλία 60 κύκλων *(κατόπιν ζήτησης)*.
- Διαφορετικό μήκος καλωδίου *(κατόπιν ζήτησης)*.

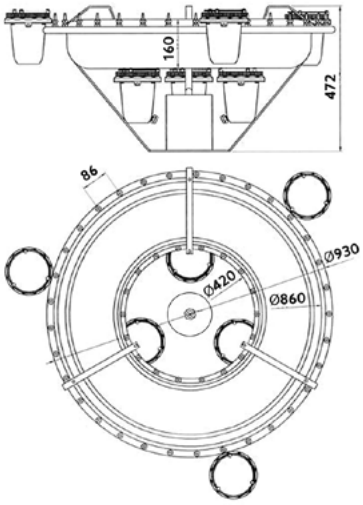

SPECIFICATIONS

- Floater made of polyester bearing special cap for air-release.
- Adjustable smooth bore of 1½" ASB-120, orifice 6 mm located at the center of the fountain.
- Stainless steel spray ring D. 45cm, Ø 22mm.
- Stainless steel spray ring D. 95cm, Ø 22mm.
- Adjustable smooth bores of ⅛", ASB-180, are placed on every 10cm of the rings.
- Stainless steel pump with 0.5kW installed on a special cast bronze chrome-plated base.
- Six RGB LED underwater fountain lights, ULFD-6A9-M.
- 15m of H07RNF cable 3×1.5mm² for the pump and 15m x 3×1mm², for the LED lights.
- Control panel with transformer.
- Weight: 35kg.
- 60 circle pump *(upon request)*.
- Different cable length *(upon request)*.

Κωδικός Code	**FF-301**
Κυκλικός δακτύλιος / Ποσότητα Spray ring / Quantity	**Ανοξείδωτοι κύκλοι / 2 τμχ.** **D1. 0,45m με 14 smooth bore ⅛" • D2. 0,95m με 30 smooth bore ⅛"** Stainless steel ring / 2 units D1. 0.45m bearing 14 smooth bore ⅛" • D2. 0.95m bearing 30 smooth bore ⅛"
Ακροφύσιο σιντριβανιού Fountain nozzle	**Κεντρικό smooth bore (Ρυθμιζόμενο Smooth Bore Jet ASB-120 ½" – Ø 6mm)** Central smooth bore (Adjustable Smooth Bore Jet ASB-120 ½" – Ø 6mm)
Αντλία Pump	**Υποβρύχια ανοξείδωτη αντλία 0,5kW** Submersible stainless steel pump 0.5kW
Πλωτήρας Floater	**Πολυεστερικός** Fiberglass
Ύψος εκτίναξης νερού Performance	**3,5 μέτρα** 3.5 meters

Δημιουργούμε με σεβασμό στο περιβάλλον!

We create with respect for the environment!

ACQUA SOURCE™

ΣΕΒΑΣΜΟΣ ΣΤΗ ΦΥΣΗ, ΕΥΘΥΝΗ ΣΤΗΝ ΠΡΑΞΗ

Με σεβασμό στο περιβάλλον, η Acqua Source υιοθετεί βιώσιμα υλικά και μεθόδους παραγωγής που περιορίζουν το οικολογικό μας αποτύπωμα σε κάθε στάδιο.

Επενδύουμε σε τεχνολογίες εξοικονόμησης ενέργειας, μειώνουμε τις εκπομπές ρύπων και παρέχουμε συνεχή εκπαίδευση στο προσωπικό μας γύρω από τις αρχές της βιωσιμότητας, εξασφαλίζοντας ότι κάθε μέλος της ομάδας συμβάλλει ενεργά σε ένα πιο πράσινο μέλλον.

Στόχος μας είναι να έχουμε θετικό και διαρκές αποτύπωμα, τόσο στους πελάτες μας όσο και στον πλανήτη.

Ενεργειακά αποδοτικά LED φωτιστικά.

Μείωση χρήσης βλαβερών υλικών.

Αντλίες θερμότητας χαμηλής κατανάλωσης, φιλικές προς το περιβάλλον.

Ανακύκλωση και ορθολογική διαχείριση αποβλήτων.

RESPECT FOR NATURE, ACTION WITH PURPOSE

Driven by respect for the environment, Acqua Source embraces sustainable materials and production methods that minimize our ecological footprint at every stage of production.

We invest in energy-saving technologies, reduce emissions, and provide continuous training on sustainable practices, ensuring that every team member is equipped to contribute to a greener future.

Our goal is to make a positive and lasting impact, both on our customers and on the planet.

Energy-efficient LED lights.

Reduced use of harmful materials.

Low-consumption heat pumps, environmentally friendly.

Recycling and responsible waste management.

UNRIVALED QUALITY, ERGONOMIC DESIGN, CERTIFIED MATERIALS

We exclusively produce only high-quality products, crafted from superior raw materials in our state-of-the-art factory, featuring advanced machinery and expert personnel.

We carefully select only the best products to ensure the most excellent result for you.

We offer only selected products that are environmentally friendly, combining high quality at competitive prices with the sole purpose of making your life easier by saving you time and money.

ACQUA SOURCE™

The power in water.

www.acquasource.gr

ACQUA SOURCE™

CERTIFICATE OF REGISTRATION

INSPECTIONS CERTIFICATIONS BUSINESS

This is to certify that

ACQUA SOURCE S.A.

15 SOURI STREET

12131 PERISTERI, ATTIKI, GREECE

operates a quality management system which has been assessed as conforming to

ISO 9001:2015

for the scope of activities

Design, manufacturing and sales of swimming pools, water fountains, relevant accessories and consumables

Certificate No: QMS/80504 Issue Date: 30 April 2024

Initial Certification: 4 May 2018

Valid until 3 May 2027 subject to adherence to the agreed ongoing audit program, successful conclusion following each audit and endorsement of certification, in compliance with ICB Regulations

Signed for and on behalf of

Managing Director

INSPECTIONS CERTIFICATIONS BUSINESS

NACE MANAGEMENT SYSTEMS

ISO 9001:2015
Cert No: QMS/80504

CERTRACO MANAGEMENT TEAM LTD
56 KYRIAKOU MATSI,
2368 AGIOS DOMETIOS,
NICOSIA, CYPRUS
TEL: 00357 97736203
EMAIL: management@certraco.com, admin@certraco.com

CERTIFICATE OF REGISTRATION

INSPECTIONS CERTIFICATIONS BUSINESS

This is to certify that

ACQUA SOURCE S.A.

15 SOURI STREET

12131 PERISTERI, ATTIKI, GREECE

operates an environmental management system
which has been assessed as conforming to

ISO 14001:2015

for the scope of activities

Design, manufacturing and sales of swimming pools, water fountains, relevant accessories and consumables

Certificate No: EMS/80504 Issue Date: 30 April 2024

Initial Certification: 4 May 2018

Valid until 3 May 2027 subject to adherence to the agreed ongoing audit program, successful conclusion following each audit and endorsement of certification, in compliance with ICB Regulations

Signed for and on behalf of

Managing Director

INSPECTIONS CERTIFICATIONS BUSINESS

NACE MANAGEMENT SYSTEMS

ISO 14001:2015
Cert No: EMS/80504

CERTRACO MANAGEMENT TEAM LTD
56 KYRIAKOU MATSI,
2368 AGIOS DOMETIOS,
NICOSIA, CYPRUS
TEL: 00357 97736203
EMAIL: management@certraco.com,
admin@certraco.com

CERTIFICATE OF REGISTRATION

INSPECTIONS CERTIFICATIONS BUSINESS

This is to certify that

ACQUA SOURCE S.A.

15 SOURI STREET

12131 PERISTERI, ATTIKI, GREECE

operates an occupational health and safety management system which has been assessed as conforming to

ISO 45001:2018

for the scope of activities

Design, manufacturing and sales of swimming pools, water fountains, relevant accessories and consumables

Certificate No: OHSAS/80504 Issue Date: 30 April 2024

Initial Certification: 4 May 2018

Valid until 3 May 2027 subject to adherence to the agreed ongoing audit program, successful conclusion following each audit and endorsement of certification, in compliance with ICB Regulations

Signed for and on behalf of

Managing Director

INSPECTIONS CERTIFICATIONS BUSINESS

NACE MANAGEMENT SYSTEMS

ISO 45001:2018
Cert No: OHSAS/80504

CERTRACO MANAGEMENT TEAM LTD
56 KYRIAKOU MATSI,
2368 AGIOS DOMETIOS,
NICOSIA, CYPRUS
TEL: 00357 97736203
EMAIL: management@certraco.com, admin@certraco.com

Γενικοί όροι πώλησης

Κανόνες που διέπουν την εκάστοτε σύμβαση πώλησης
Οι παρόντες και οι αναγραφόμενοι στον τιμοκατάλογο όροι είναι απολύτως δεσμευτικοί και καλύπτουν εξ ολοκλήρου τις σχέσεις μεταξύ του πωλητή και του αγοραστή. Η επιβεβαίωση παραγγελίας του αγοραστή λογίζεται ως συναίνεση στους παρακάτω όρους που θα διέπουν την εκάστοτε συναπτόμενη συμφωνία. Η επιβεβαίωση παραγγελίας του αγοραστή αποτελεί πλήρη απόδειξη της αποδοχής και της συμμόρφωσης από μέρους του έναντι όλων των όρων του παρόντος.

Παράδοση Αγαθών
Α. Η παράδοση στους αγοραστές γίνεται με την αποστολή των προϊόντων στις εγκαταστάσεις των αγοραστών ή σε όποιον άλλο τόπο οι τελευταίοι υποδεικνύουν με χρήση ίδιων μεταφορικών μέσων ή μεταφορών μέσω τρίτων προσώπων κατόπιν συνεννόησης μεταξύ των μερών.
Β. Οι αγοραστές φέρουν αποκλειστικά την ευθύνη για την μερική ή και την ολική απώλεια ή και καταστροφή των προϊόντων από τη στιγμή που αυτά έχουν παραδοθεί στις εγκαταστάσεις του αγοραστή ή σε τόπο που έχει υποδείξει ο αγοραστής ή σε μεταφορέα που έχει ορισθεί κατόπιν συμφωνίας του αγοραστή.
Γ. Ο πωλητής δεν ευθύνεται για την μερική ή και την ολική απώλεια ή και καταστροφή των προϊόντων κατά τον κρίσιμο χρόνο που φέρει αυτός τον κίνδυνο, αν οφείλεται σε ελαφρά αμέλεια αυτού ή των προσώπων που χρησιμοποιεί για την εκπλήρωση της παροχής. Επίσης ο πωλητής δεν ευθύνεται για καθυστερήσεις που οφείλονται σε γεγονότα ανωτέρας βίας (απεργίες, lock – out, δικαιοστάσιο κτλ., αναλυτικά και κατωτέρω), σε πλημμύρες, σε πυρκαγιές, σε σεισμούς, καθώς και σε περιπτώσεις τυχόν καθυστερήσεων στις μεταφορές (όπως για παράδειγμα απεργίες των προσώπων που απασχολούνται στις χερσαίες, οδικές μεταφορές ή και στις εναέριες μεταφορές ή σε περιπτώσεις κατολισθήσεων ή και αποκλεισμών οδικών αρτηριών ή απαγορευτικών απόπλου κ.λπ.). Τέλος, ο πωλητής δεν ευθύνεται σε κάθε περίπτωση η οποία δεν μπορεί να αποδοθεί σε τυχόν δικό του ή των υπαλλήλων του πταίσμα οφειλόμενο σε δόλο ή αμέλεια.
Δ. Οποιαδήποτε ημερομηνία παράδοσης, τεθείσα από τον αγοραστή, αποτελεί εκτίμηση χρόνου παράδοσης και δεν μπορεί να θεωρηθεί δεσμευτική για τον πωλητή.
Ε. Με την παράδοση ο αγοραστής οφείλει να ελέγξει τα αγαθά που του έχουν πωληθεί, ώστε να διαπιστώσει την ποιότητά τους και τυχόν ελαττώματα αυτών. Κάθε επιφύλαξη σχετικά με αυτά θα πρέπει να γίνει εγγράφως προς τον πωλητή, εντός δέκα (10) εργάσιμων ημερών από την παράδοση, άλλως ο αγοραστής χάνει αυτό το δικαίωμα.

Γεγονότα που συνιστούν ανωτέρα βία
Γεγονότα ανωτέρας βίας που απαλλάσσουν τον πωλητή από κάθε του ευθύνη αποτελούν ενδεικτικά και όχι περιοριστικά τα παρακάτω αναφερόμενα: φυσικά φαινόμενα, πόλεμος, τρομοκρατικές ενέργειες, απεργίες, ανταπεργίες, ελλείψεις πρώτων υλών/ ενέργειας/ καυσίμων, συγκοινωνιών, βλάβη μηχανημάτων, φωτιά, έκρηξη και πράξεις της εκτελεστικής εξουσίας. Αν κάποια ή κάποιες εκ των ανωτέρω καταστάσεων διαρκούν πάνω από τρεις (3) μήνες, ο πωλητής δικαιούται να υπαναχωρήσει από τη σύμβαση χωρίς να οφείλει αποζημίωση στον αγοραστή.

Τιμές προϊόντων
Α. Οι τιμές που ισχύουν για κάθε πώληση, είναι αυτές που έχουν κοινοποιηθεί εγγράφως στους αγοραστές με την αποστολή του σχετικού τιμοκαταλόγου του πωλητής ή με ειδική προσφορά προς τους αγοραστές.
Β. Οι αναφερόμενες τιμές δεν συμπεριλαμβάνουν τον Φόρο Προστιθέμενης Αξίας (Φ.Π.Α.), ο οποίος βαρύνει τους αγοραστές, καταβάλλεται από αυτούς στον πωλητή, ο οποίος τον αποδίδει στο Κράτος. Επίσης στις αναφερόμενες από τον πωλητή τιμές δεν συμπεριλαμβάνονται φόροι και τέλη, καθώς και έξοδα μεταφοράς και ασφάλισης των προϊόντων.

Ολοκλήρωση αγοραπωλησίας και επιστροφή προϊόντων
Α. Η αγοραπωλησία ολοκληρώνεται με την ταυτόχρονη καταβολή του ορισθέντος τιμήματος στον πωλητή εκ μέρους του αγοραστή και την εκ μέρους του πωλητή παροχή εξοφλητικής απόδειξης και παράδοσης των εμπορευμάτων κατά τους όρους του άρθρου 2 του παρόντος.
Β. Η πώληση θα θεωρείται ότι έχει συναφθεί ως πώληση με παρακράτηση της κυριότητας από τον πωλητή έως ότου αποπληρωθεί το τίμημα.
Γ. Σύμφωνα με τους όρους του άρθρου 2 παρ. Ε του παρόντος, ο αγοραστής χάνει το δικαίωμα επιστροφής των προϊόντων αν δεν παραπονεθεί εγγράφως εντός αποκλειστικής προθεσμίας δέκα (10) εργάσιμων ημερών από την παράδοση των προϊόντων σε αυτόν. Μετά την πάροδο της παραπάνω προθεσμίας η αγοραπωλησία θεωρείται ολοκληρωμένη εκ μέρους του πωλητή, ο δε αγοραστής καθίσταται υπερήμερος ως προς την καταβολή του τιμήματος, χωρίς να απαιτείται σχετική όχληση προς τούτο.

Ακύρωση παραγγελίας
Οποιαδήποτε αλλαγή ή ακύρωση παραγγελίας δεν θα είναι έγκυρη χωρίς την γραπτή αποδοχή του πωλητή και σε κάθε περίπτωση ο αγοραστής θα είναι υπεύθυνος για ζημιές και έξοδα που θα προκληθούν από την ακύρωση παραγγελίας, με την επιφύλαξη όλων των άλλων δικαιωμάτων του πωλητή.

Πληρωμή
Η πληρωμή θα πρέπει να γίνει ακριβώς την ημερομηνία που υποδεικνύεται στο τιμολόγιο. Δεν επιτρέπεται κανένας συμψηφισμός χρημάτων ή πιστωτικού τίτλου που οφείλονται από τον αγοραστή στον πωλητή με τα ποσά που έχουν τιμολογηθεί. Σε περίπτωση καθυστέρησης πληρωμής, ακόμα και τμηματικής, για οποιονδήποτε λόγο, θα μπαίνουν υπέρ του πωλητή τόκοι υπερημερίας με επιτόκιο που εκφράζεται από τον ισχύοντα τόκο υπερημερίας της Τράπεζας της Ελλάδος, χωρίς την ανάγκη καταγγελίας της υπερημερίας του αγοραστή, εκτός από τα σχετικά τραπεζικά και νόμιμα έξοδα.

Εγγύηση
Η εγγύηση κάθε είδους ορίζεται από το εκάστοτε παραγωγό και αναγράφεται στην συσκευασία ή στο εγχειρίδιο χρήσης του είδους.

Δωσιδικία – αρμοδιότητα δικαστηρίων
Για διαφορές μεταξύ του πωλητή και των αγοραστών αρμόδιο είναι, σε περίπτωση που το ύψος της διαφοράς δεν ξεπερνά το ποσό των 20.000 ευρώ, το Ειρηνοδικείο Περιστερίου, και σε κάθε άλλη περίπτωση, το Πρωτοδικείο Αθηνών.

General sales conditions

Rules governing each sale contract
These terms and the terms contained in the price list are absolutely binding, and fully cover the relationships between the seller and the purchaser. The order confirmation on the part of the purchaser shall be deemed as consent to the following terms, which will govern the agreement concluded each time. The order confirmation on the part of the purchaser shall constitute full proof of the purchaser's acceptance of and compliance with all the terms hereof.

Delivery of goods
A. Delivery to the purchasers is effected by sending the goods to the purchasers' premises, or to any other place indicated by the purchasers, using the sellers' own means of transport, or using third-party transport, following consultation between the parties.
B. Purchasers shall exclusively bear the liability for partial or total loss or destruction of the products from the moment such products are delivered to the purchaser's premises, or to a place indicated by the purchaser, or to carrier designated pursuant to an agreement with the purchaser.
C. The seller is not liable for partial or total loss or destruction of the products in the critical period during which the seller bears the risk, if such loss or destruction is due to slight negligence exhibited by the seller or by the persons employed by the seller for the conclusion of the provision. Also, the seller is not liable for any delays due to force majeure incidents (strikes, lockouts, moratorium, etc., see in detail below), to floods, fires, earthquakes, as well as in cases of any delays in transports (e.g. strikes by persons employed in land, road or air transport, or in cases of landslides, or road blockades, or prohibitions of sailing etc.). Finally, the seller shall not be liable in any case that cannot be imputed to any fault on the part of the seller or the seller's employees, due to willful misconduct or negligence.
D. Any delivery date set by the purchaser shall be an estimation of the delivery time, and may not be deemed binding on the seller.
E. Upon delivery, the purchaser must inspect the goods sold, to determine the quality and any defects thereof. Any reservation regarding such goods must be notified to the seller in writing within ten (10) working days of delivery, otherwise the purchaser shall forfeit that right.

Force Majeure incidents
Force Majeure incidents that release the seller of any liability include but are not limited to the following: natural disasters, war, terrorist acts, strikes, lockouts, shortage of raw materials/ energy/fuels, transports, machinery damage, fire, explosion and acts of the executive power. If one or more of the above conditions last for more than three (3) months, the seller shall have the right to rescind the contract without owing any compensation to the purchaser.

Product prices
A. The prices applicable for each sale are the ones that have been notified to the purchasers in writing in the relevant pricelist of the seller, or in a special offer to the purchasers.
B. These prices do not include the Value Added Tax (VAT), which is borne by the purchasers and is paid by them to the seller, who then pays it to the State. Also, the prices indicated by the seller do not include taxes and duties, or product transport and insurance expenses.

Conclusion of the sale and return of products
A. The sale is concluded when the purchaser pays the designated price to the seller and simultaneously the seller provides a document evidencing receipt of payment and delivery of the goods, in accordance with the terms of Article 2 hereof.
B. The sale shall be deemed to have been concluded as a sale with retention of title on the part of the seller until the price is fully paid.
C. Pursuant to the terms of Article 2 par. E hereof, the purchaser forfeits the right to return the products unless he/she makes a complaint in writing within a deadline of ten (10) working days of delivery of the products to the purchaser. After expiration of the above deadline, the sale shall be deemed concluded on the part of the seller, and the purchaser shall be in default as regards payment of the price, and there will be no requirement for a relevant notice.

Order cancellation
Any change or cancellation of an order shall not be valid without the written acceptance of the seller, and in any case, the purchaser shall be liable for any damages and expenses arising from the cancellation of the order, without prejudice to all the other rights of the seller.

Payment
The payment must be effected on the exact date indicated in the invoice. Not offset of money or credit title owed by the purchaser to the seller against the amounts invoiced shall be allowed. In the event of even partial delay of payment for any reason, default interest shall be paid to the seller, at a rate expressed by the current default interest of the Bank of Greece, there being no need for termination on the ground of the purchaser's default, in addition to the relevant bank and legal expenses.

Warranty
The warranty of each product is specified by the equivalent manufacturer and is indicated on the packaging or user manual of the product.

Jurisdiction – competent courts
For any disputes arising between the seller and the purchasers, the Magistrate's Court of Peristeri shall have jurisdiction as long as the amount of the dispute does not exceed EUR 20,000, and in any other case, the Athens Court of First Instance shall have jurisdiction.

Οδηγίες χρήσης φωτιστικών για πισίνες και σιντριβάνια

Το φωτιστικό της εταιρίας **ACQUA SOURCE AE,** αποτελεί προϊόν υψηλής σχεδίασης και κατασκευαστικής τεχνικής και πρέπει να το μεταχειρίζεστε με προσοχή. Οι συστάσεις που ακολουθούν αφορούν την προστασία των καταναλωτών και την ποιότητα του προϊόντος.

(Σημαντικές οδηγίες)

ⓘ Η ασφαλή τοποθέτηση, στήριξη και εγκατάσταση των φωτιστικών πρέπει να γίνεται από αδειούχο ηλεκτρολόγο εγκαταστάτη. Επεμβάσεις από μη ειδικευμένο προσωπικό ενδέχεται να προξενήσουν βλάβη, κίνδυνος ηλεκτροπληξίας.
ⓘ Η εγκατάσταση από ανειδίκευτο τεχνικό θέτει σε κίνδυνο την ποιότητα του προϊόντος.
ⓘ Η ηλεκτρολογική εγκατάσταση πρέπει να είναι σύμφωνη με τα διεθνή πρότυπα ή τις ελληνικές νομοθετικές διατάξεις (μέτρα προστασίας, μηχανισμοί και διατάξεις ασφαλείας).
ⓘ Μη ρίχνετε, μη κτυπάτε και αποφεύγετε τους έντονους κραδασμούς. Βίαιος χειρισμός μπορεί να έχει ως αποτέλεσμα τη θραύση.
ⓘ Μη χρησιμοποιείτε δραστικές χημικές ουσίες, διαλυτικά καθαρισμού ή ισχυρά απορρυπαντικά για τον καθαρισμό. Στην περίπτωση καθαρισμού και συντήρηση των φωτιστικών κλείνουμε την παροχή ρεύματος.
ⓘ Όλα τα υποβρύχια φώτα της πισίνας και σιντριβανιών είναι τάσης **12** Volt και **24** Volt, για λόγους προστασίας του κολυμβητή ή άλλου από **ηλεκτροπληξία. Απαγορεύεται η χρήση υποβρύχιων φωτιστικών / λαμπτήρων τάσης 220 Volt σε πισίνες και σιντριβάνια, κίνδυνος ηλεκτροπληξίας (θάνατος).**
ⓘ Πριν την χρήση ή εγκατάσταση ελέγχετε την ακεραιότητα του φωτιστικού σώματος και τον λαμπτήρα. Ελέγχετε τακτικά τις γειώσεις των συσκευών, την ποιότητα του μετασχηματιστή, την ποιότητα των καλωδίων, την κατάσταση του αντιηλεκτροπληξιακού. Σωστές γειώσεις σε όλες τις συσκευές και διατάξεις. Ποτέ μη διακόπτετε τη γείωση μιας συσκευής, θα γίνει επικίνδυνη για τη ζωή σας.

Ηλεκτρική εγκατάσταση: Η ηλεκτρική εγκατάσταση πρέπει να γίνει από εξουσιοδοτημένο αδειούχο ηλεκτρολόγο εγκαταστάτη ή τεχνίτη. Η ηλεκτρική εγκατάσταση πρέπει να γίνει σύμφωνα με τις εθνικές προδιαγραφές των εκάστοτε χωρών.
Σύνδεση δικτύου: Η παροχή ρεύματος πρέπει να γίνει σε κύκλωμα κανονικά γειωμένο και προστατευμένο. Η ηλεκτρολογική εγκατάσταση πρέπει να είναι προσβάσιμη μόνο σε όσους έχουν εκπαιδευτεί και είναι υπεύθυνοι για την συντήρηση της.
Περιβαλλοντικές υποδείξεις: Λαμπτήρες, ηλεκτρικές συσκευές, συσκευασίες δεν επιτρέπονται να ρίχνονται σε κάδους οικιακής χρήσης. Συνιστάται η αποκομιδή τους να γίνεται από αντίστοιχες εγκεκριμένες εταιρίες που εγγυώνται την ανακύκλωσή τους και την κανονική περιβαλλοντική χρήση τους. Η λειτουργία των φωτιστικών να γίνεται έτσι ώστε να αποφεύγεται η άσκοπη κατανάλωση ηλεκτρικού ρεύματος. Χρησιμοποιείστε λαμπτήρες χαμηλής ενεργειακής κατανάλωσης.

(κίνδυνος ηλεκτροπληξίας)

Instructions of use for swimming pool and fountain lights

The light fixture of **ACQUA SOURCE SA,** is a product of quality design and construction technique and must be used with caution. The instructions that follow regard the protection of the users and the quality of the product.

(Important Instructions)

ⓘ The secure placement, support and installation of the lights must be carried out by a professional electrician. Interventions by non-skilled staff might cause error, danger of electric shock.
ⓘ The installation of a non-skilled technician puts in danger the quality of the product.
ⓘ The electrical installation must be in accordance to the international standards or the Greek legal provisions (security measures, mechanisms and safety provisions)
ⓘ Do not drop, do not hit and avoid hard bumps. Violent use might result breaking.
ⓘ Do not use drastic chemical substances, cleaning solutions or strong detergents for cleaning. In case of cleaning and maintenance of the lights we turn off the electric power source.
ⓘ All the underwater pool & fountain lights bear **12** Volt & **24** Volt power, for security reasons of the swimmer or other from **electric shock. It is forbidden the use of underwater lights / bulbs of 220 Volt power in swimming pools and fountains, danger of electric shock (death).**
ⓘ Before the use or installation check the integrity of the light fixture and the bulb. Check regularly the earthings of the devices, the quality of the transformer, the quality of the cables, the status of the electric-shock protection device. Correct earthings to all the devices and provisions. Never interrupt the earthing of a device, it will turn dangerous against your life.

Electrical installation: The electrical installation must be carried out by a professional electrician or technician. The electrical installation must be carried out in accordance to the international standards of each country. **Net connection:** The power source must be done in a circuit regularly grounded and protected. The electrical installation must be accessible only to those who are trained and are responsible to its maintenance.
Environmental indications: Bulbs, electrical devices, packing are not allowed to be dropped in bins of domestic use. It is recommended that their removal is carried out by relative companies that guarantee their recycling and proper environmental use. The function of the lights must be done in such way to avoid the pointless consumption of electric power. Use bulbs of low energy consumption.

(danger of electric shock)

Σημειώσεις
Notes

Σημειώσεις
Notes

Σημειώσεις
Notes

Σημειώσεις
Notes

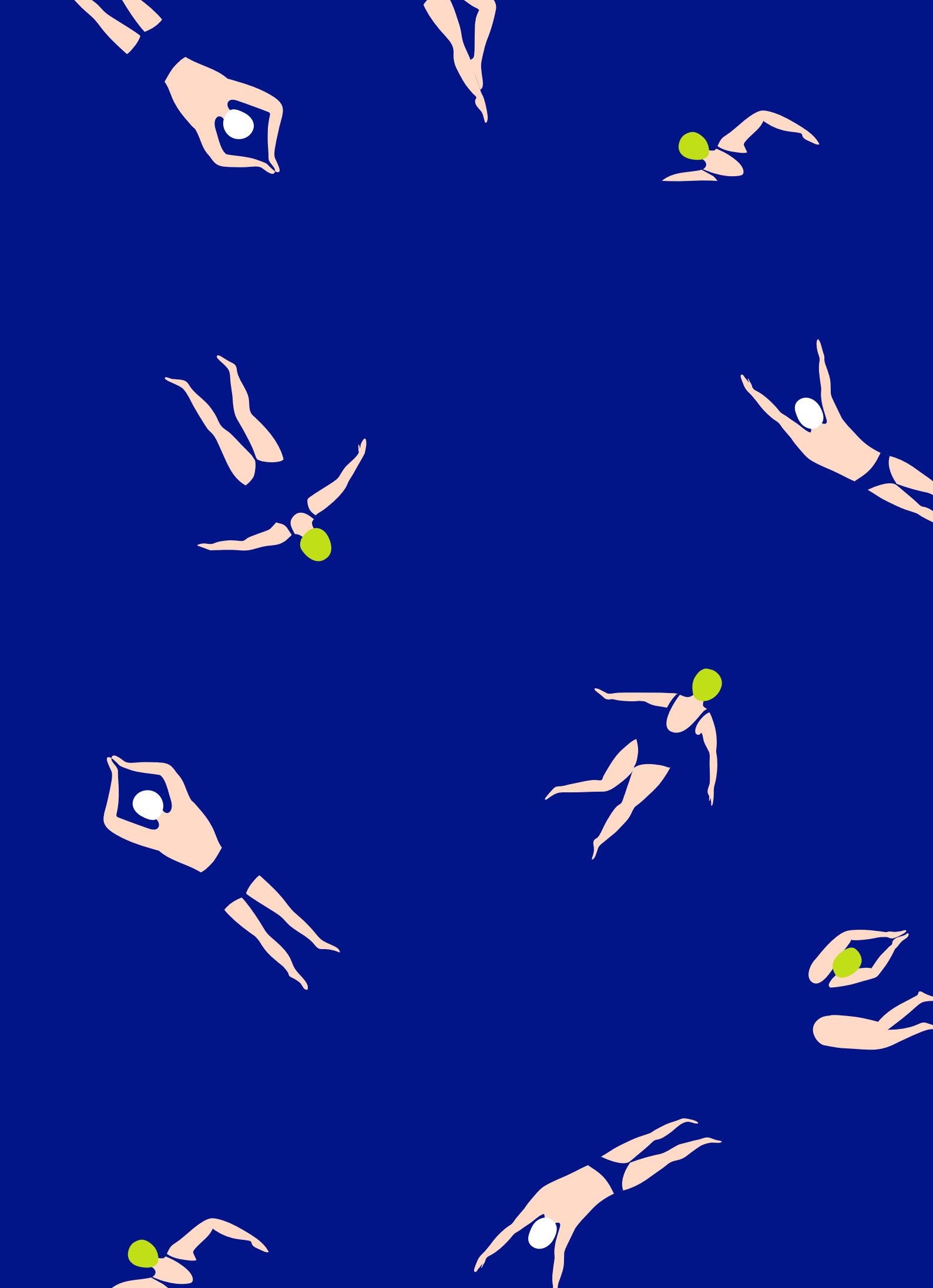

ACQUA SOURCE™

Manufacturer of swimming pool and fountain products

Filters, pumps, white goods, pool lights, ladders, water features, slides, diving boards, cleaning equipment, PVC fittings, fountain jets, fountain lights

15 Souri str.
121 31 Peristeri
Athens, Greece

Tel.:
+30 210 5721058
+30 210 5771863
+30 210 5774345

E-mail: info@acquasource.gr

www.acquasource.gr